PWP Door System

Das Türsystem nach Maß

PWP SA

Hecktür Classic / Porte arrière Classic A21
Hecktür Classic / Porte arrière Classic A22
Universal Sartz / Set universal A44
Bordwandtür / Porte ridelle A60
Bordwandtür mit Dichtung / Porte ridelle avec joint A63
Einzelteile / Pièce détachée A66
Optionnen-Verzeichnis / Liste des options A70

CH-1530 Payerne / Suisse
Tel. +41 26 662 71 11 / Fax +41 26 662 75 40
E-Mail office@pwp-sa.ch www.pwp-sa.ch
PWP SA

Hecktür Classic
Porte arrière Classic

Hecktür Classic
Porte arrière Classic

PWP SA
CH-1530 Payerne / Suisse
Tel. +41 26 662 71 11 / Fax +41 26 662 75 40
E-Mail office@pwp-sa.ch www.pwp-sa.ch

Hecktür Classic
Porte arrière Classic

2 Flügel 25 mm
2 vantaux 25 mm

CH-1530 Payerne / Suisse
Tel. +41 26 662 71 11 / Fax +41 26 662 75 40
E-Mail office@pwp-sa.ch www.pwp-sa.ch
PWP SA

2 Flügel 25 mm
2 vantaux 25 mm

Hecktür Classic
Porte arrière Classic

PWP SA
CH-1530 Payerne / Suisse
Tel. +41 26 662 71 11 / Fax +41 26 662 75 40
E-Mail office@pwp-sa.ch www.pwp-sa.ch

Hecktür Classic
Porte arrière Classic

2 Flügel 25 mm
2 vantaux 25 mm

CH-1530 Payerne / Suisse
Tel. +41 26 662 71 11 / Fax +41 26 662 75 40
E-Mail office@pwp-sa.ch www.pwp-sa.ch
PWP SA

2 Flügel 25 mm
2 vantaux 25 mm

Hecktür Classic
Porte arrière Classic

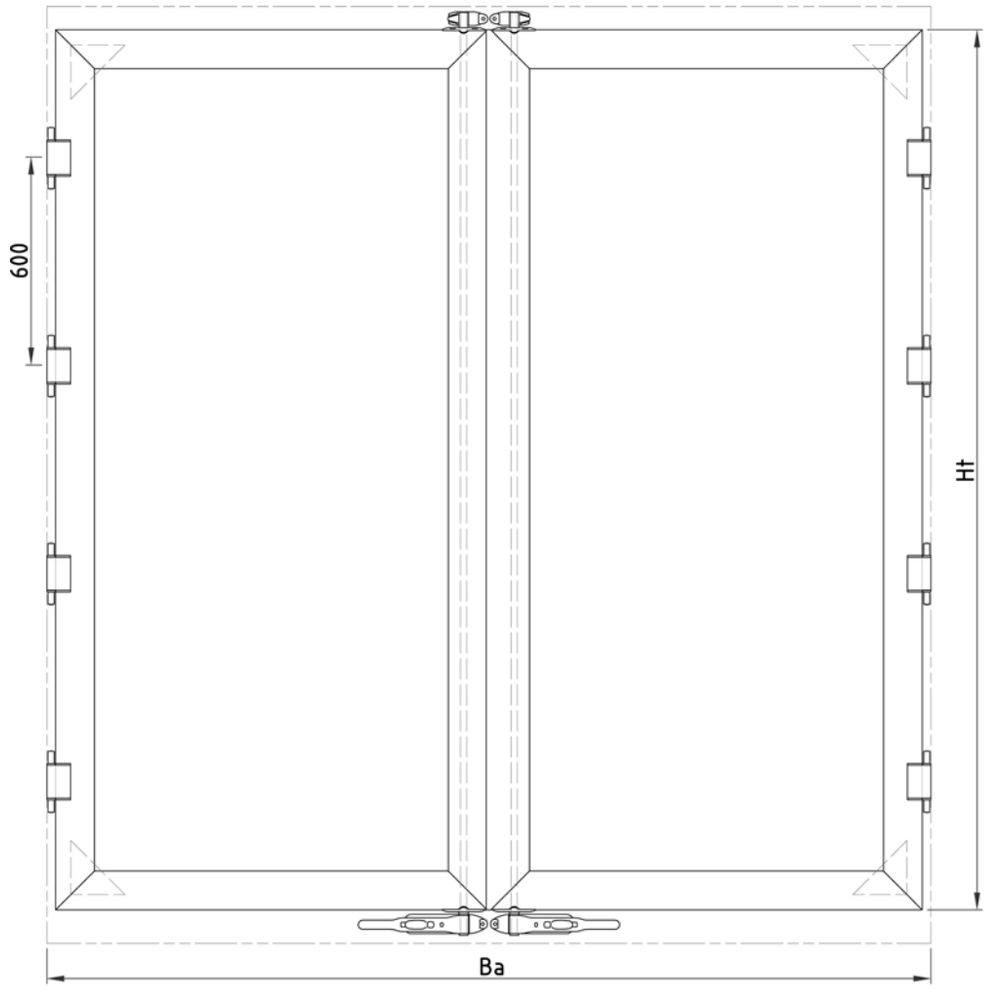

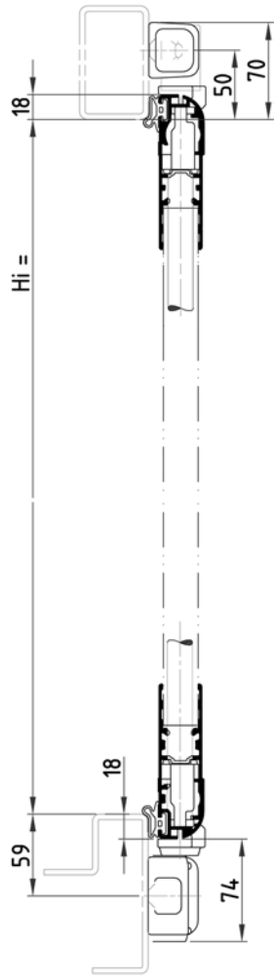

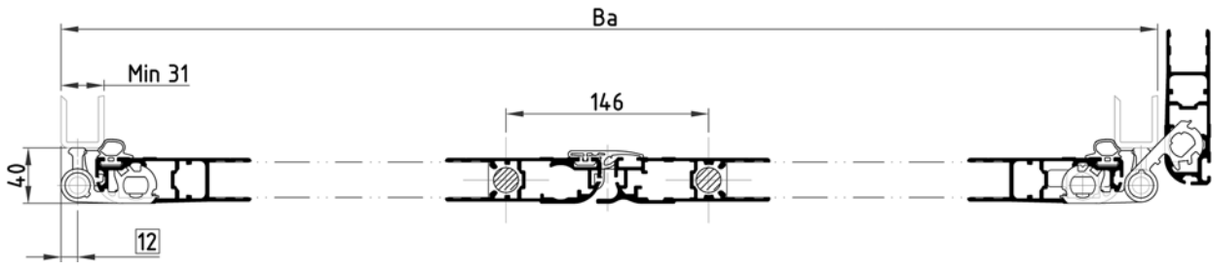

Hecktür Classic
Porte arrière Classic

2 Flügel 25 mm
2 vantaux 25 mm

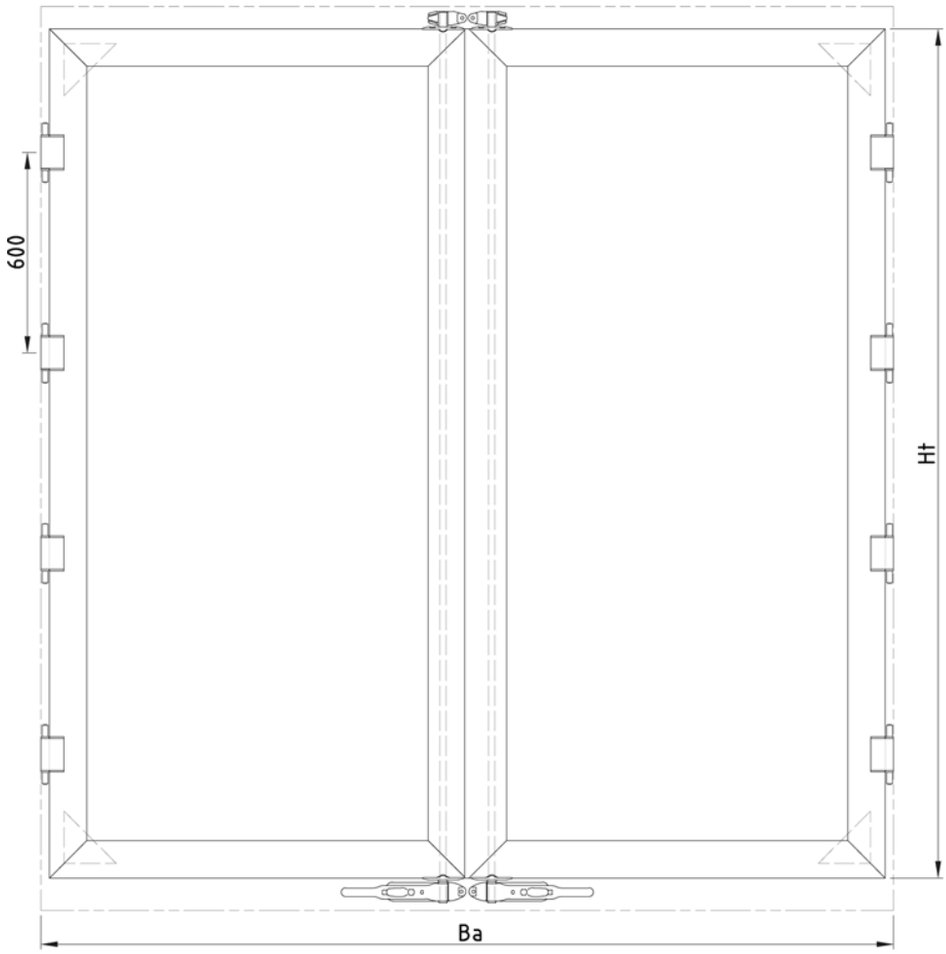

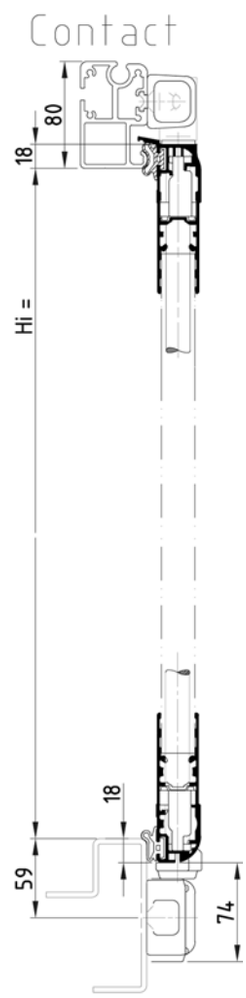

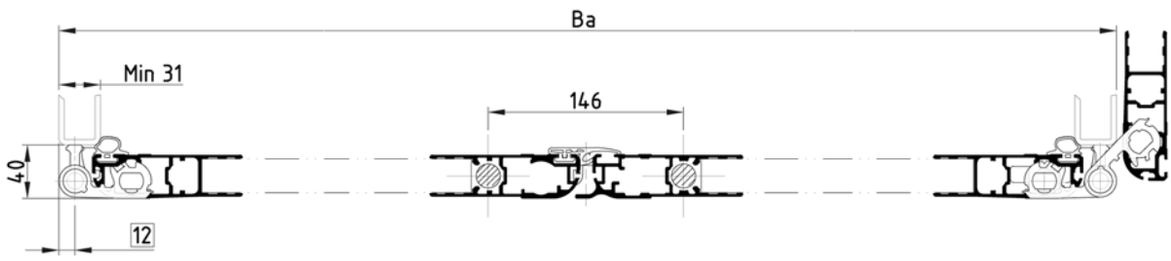

CH-1530 Payerne / Suisse
Tel. +41 26 662 71 11 / Fax +41 26 662 75 40
E-Mail office@pwp-sa.ch www.pwp-sa.ch
PWP SA

2 Flügel 25 mm
2 vantaux 25 mm

Hecktür Classic
Porte arrière Classic

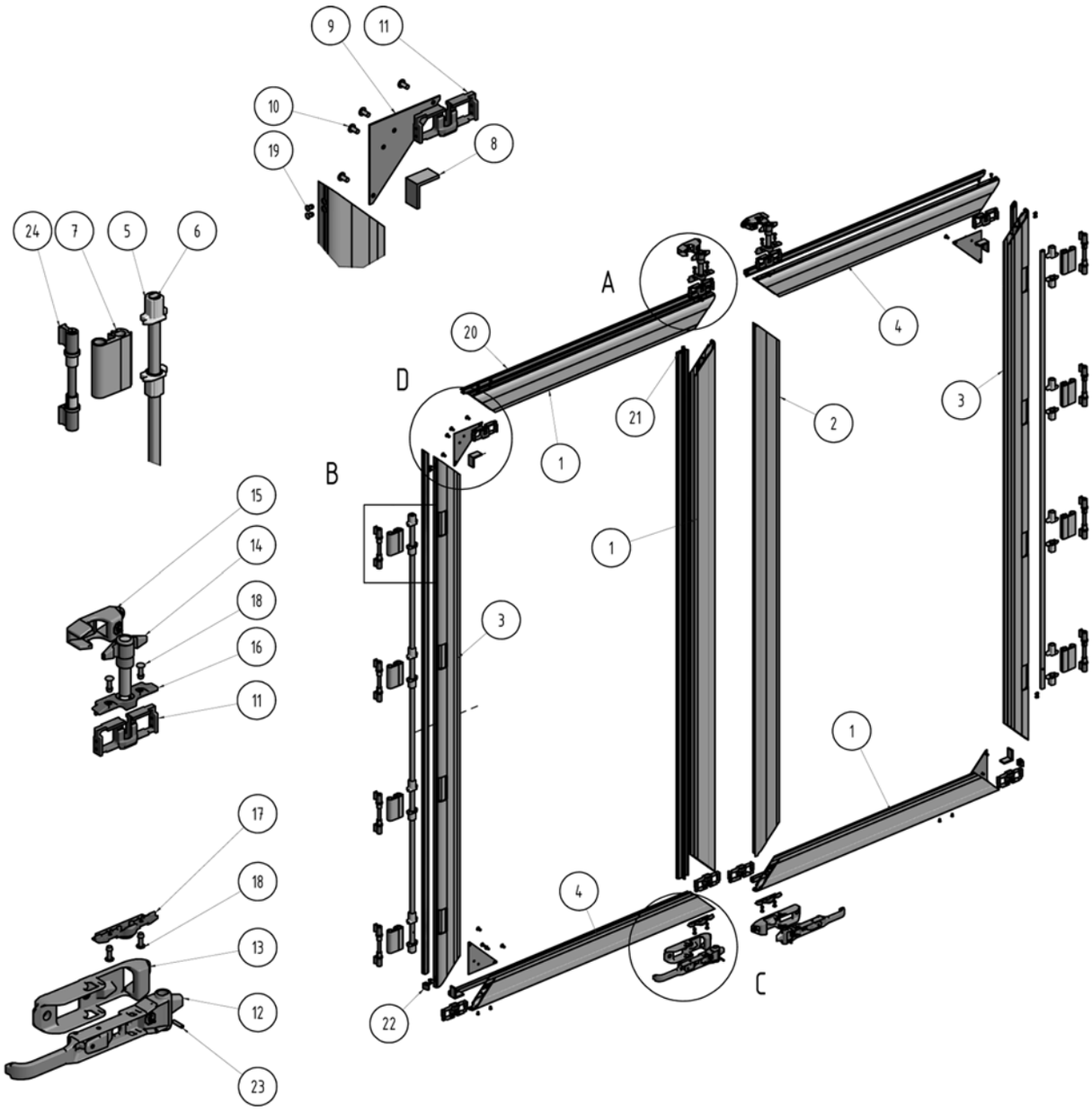

Hecktür Classic
Porte arrière Classic

2 Flügel 25 mm
2 vantaux 25 mm

	Bezeichnung	Désignation				kg	Art-Nr.
①	Türprofil 25 mm	Profil de porte 25 mm	roh / brut			2.241/m	32 356
②	Türprofil mit Flansch 25 mm	Profil de porte avec battue 25 mm	roh / brut			2.286/m	32 325
③	Türprofil Verstärkt 25 mm	Profil de porte renforcé 25 mm	roh / brut			2.395/m	32 376
④	Türprofil "CONTACT" 25 mm	Profil de porte "CONTACT" 25 mm	roh / brut			2.460/m	32 345
⑤	Lagerbuchse	Coussinet	Polyamide	links / gauche		0.015	2 049 113
⑤	Lagerbuchse	Coussinet	Polyamide	rechts / droit		0.015	2 049 114
⑥	Scharnierachse 18/12	Axe de charnière 18/12	eloxiert / eloxé			0.535/m	5 432 319
⑦	Scharnier - Glied	Segment de charnière	roh / brut		95	0.270	2 049 117
⑧	Verstärkungswinkel	Equerre de renfort	Alu			0.030	2 019 232
⑨	Verstärkung	Renfort	verzinkt / zingué			0.170	2 019 286
⑩	Nieten	Rivet monobolt	Alu	Ø6.5x14.1			1 059 059.126
⑪	Tür-Eckverbindung	Renfort d'angle	feuerverzinkt / zingué au feu			0.205	2 019 233
⑫	Griff Ø18	Poignée Ø18	feuerverzinkt / zinguée au feu			1.140	2 119 030
⑬	Grifftasche	Poche poignée	feuerverzinkt / zinguée au feu			0.740	2 119 066.2
⑭	Haken mit Verschlusswelle Ø18 montiert	Crochet et axe Ø18 monté	feuerverzinkt / zingué		3900	6.600	2 019 722
⑮	Hakentasche	Poche crochet	feuerverzinkt / zinguée au feu			0.340	2 019 661.1
⑯	Lagerplatte oben	Palier de guidage haut	feuerverzinkt / zingué au feu			0.125	2 019 234.1
⑰	Lagerplatte unten	Palier de guidage bas	feuerverzinkt / zingué au feu			0.140	2 019 236.1
⑱	Nieten	Rivet aveugle	verzinkt / zingué	Ø6.4x26			1 059 059.122
⑲	Nieten	Rivet pop	Alu	Ø4.8x12			2 029 139
⑳	Gummidichtung	Joint caoutchouc			12000		2 219 501
㉑	Gummidichtung	Joint caoutchouc			3130		2 219 310
㉒	Türfürung	Sabot de guidage	Polyamid / Polyamide			0.005	2 049 112
㉓	Spiral-Spannstift	execution lourde, din 7344	verzinkt / zinguée	Ø5x22		0.005	2 019 036
㉔	Scharnierbock zum Anschweissen	Charnière fixe à souder	roh / brut			0.075	2 049 106

CH-1530 Payerne / Suisse
Tel. +41 26 662 71 11 / Fax +41 26 662 75 40
E-Mail office@pwp-sa.ch www.pwp-sa.ch
PWP SA

2 Flügel 25 mm
2 vantaux 25 mm

Hecktür Classic
Porte arrière Classic

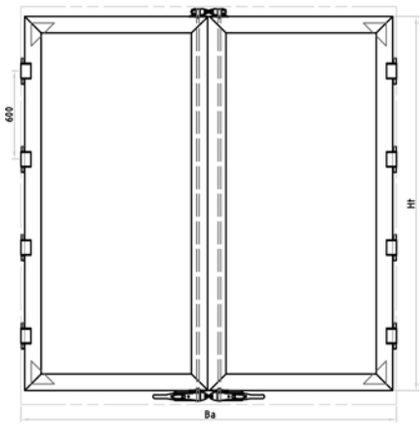

2 Verschlüsse BOXER
Anschraubtaschen

2 fermetures BOXER
Poches à visser

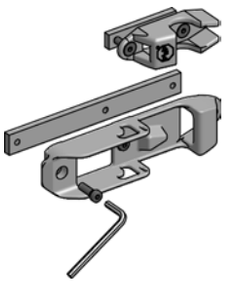

	Seg	Ht min	Ht max	Contact	Standard
Snap-Lock	3	1700	2099	2 410 620.102	2 010 620.102
	4	2100	2699	2 410 626.102	2 010 626.102
	5	2700	3135	2 410 631.102	2 010 631.102
Sandwich	3	1700	2099	2 410 620.202	2 010 620.202
	4	2100	2699	2 410 626.202	2 010 626.202
	5	2700	3135	2 410 631.202	2 010 631.202
Kit	3	1700	2099	2 410 620.302	2 010 620.302
	4	2100	2699	2 410 626.302	2 010 626.302
	5	2700	3135	2 410 631.302	2 010 631.302

2 Verschlüsse BOXER
Anschweisstaschen

2 fermetures BOXER
Poches à souder

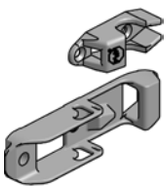

	Seg	Ht min	Ht max	Contact	Standard
Snap-Lock	3	1700	2099	2 410 620.101	2 010 620.101
	4	2100	2699	2 410 626.101	2 010 626.101
	5	2700	3135	2 410 631.101	2 010 631.101
Sandwich	3	1700	2099	2 410 620.201	2 010 620.201
	4	2100	2699	2 410 626.201	2 010 626.201
	5	2700	3135	2 410 631.201	2 010 631.201
Kit	3	1700	2099	2 410 620.301	2 010 620.301
	4	2100	2699	2 410 626.301	2 010 626.301
	5	2700	3135	2 410 631.301	2 010 631.301

Für Türen über 2700 mm mit nur 1 Verschluss pro Flügel lehnt PWP jede Verantnortung ab.

PWP décline toute responsabilité pour des commandes de portes à deux fermetures supérieurs à 2700 mm

Hecktür Classic
Porte arrière Classic

2 Flügel 25 mm
2 vantaux 25 mm

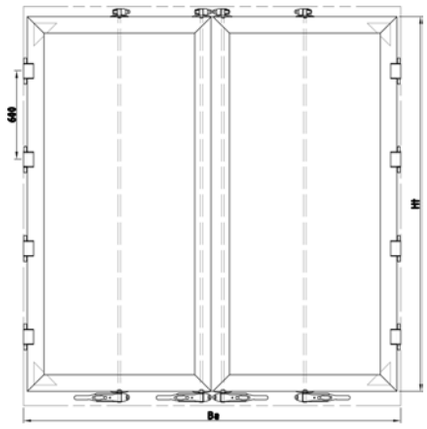

4 Verschlüsse BOXER
Anschraubtaschen

4 fermetures BOXER
Poches à visser

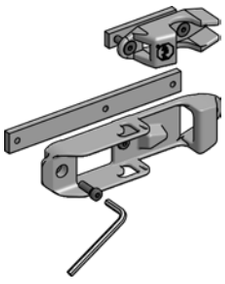

	Seg	Ht min	Ht max	Contact	Standard
Snap-Lock	3	1700	2099	2 410 720.102	2 010 720.102
	4	2100	2699	2 410 726.102	2 010 726.102
	5	2700	3135	2 410 731.102	2 010 731.102
Sandwich	3	1700	2099	2 410 720.202	2 010 720.202
	4	2100	2699	2 410 726.202	2 010 726.202
	5	2700	3135	2 410 731.202	2 010 731.202
Kit	3	1700	2099	2 410 720.302	2 010 720.302
	4	2100	2699	2 410 726.302	2 010 726.302
	5	2700	3135	2 410 731.302	2 010 731.302

4 Verschlüsse BOXER
Anschweisstaschen

4 fermetures BOXER
Poches à souder

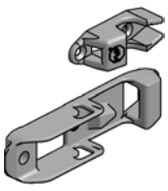

	Seg	Ht min	Ht max	Contact	Standard
Snap-Lock	3	1700	2099	2 410 720.101	2 010 720.101
	4	2100	2699	2 410 726.101	2 010 726.101
	5	2700	3135	2 410 731.101	2 010 731.101
Sandwich	3	1700	2099	2 410 720.201	2 010 720.201
	4	2100	2699	2 410 726.201	2 010 726.201
	5	2700	3135	2 410 731.201	2 010 731.201
Kit	3	1700	2099	2 410 720.301	2 010 720.301
	4	2100	2699	2 410 726.301	2 010 726.301
	5	2700	3135	2 410 731.301	2 010 731.301

CH-1530 Payerne / Suisse
Tel. +41 26 662 71 11 / Fax +41 26 662 75 40
E-Mail office@pwp-sa.ch www.pwp-sa.ch
PWP SA

2 Flügel 25 mm
2 vantaux 25 mm

Hecktür Classic
Porte arrière Classic

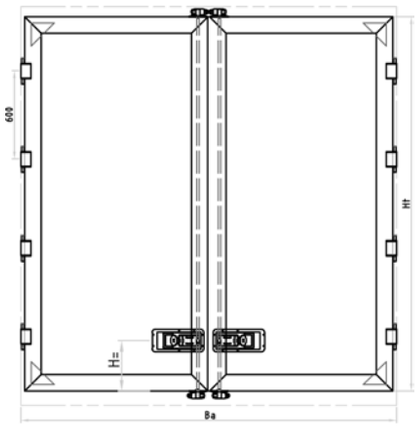

2 Einbauverschlüsse Inox
Anschraubtaschen

2 fermetures encastrées Inox
Poches à visser

	Seg	Ht min	Ht max	Contact	Standard
Snap-Lock	3	1700	2099	2 416 620.102	2 016 620.102
	4	2100	2699	2 416 626.102	2 016 626.102
	5	2700	3135	2 416 631.102	2 016 631.102
Sandwich	3	1700	2099	2 416 620.202	2 016 620.202
	4	2100	2699	2 416 626.202	2 016 626.202
	5	2700	3135	2 416 631.202	2 016 631.202
Kit	3	1700	2099	2 416 620.302	2 016 620.302
	4	2100	2699	2 416 626.302	2 016 626.302
	5	2700	3135	2 416.631.302	2 016 631.302

2 Einbauverschlüsse Inox
Anschweisstaschen

2 fermetures encastrées Inox
Poches à souder

	Seg	Ht min	Ht max	Contact	Standard
Snap-Lock	3	1700	2099	2 416 620.101	2 016 620.101
	4	2100	2699	2 416 626.101	2 016 626.101
	5	2700	3135	2 416 631.101	2 016 631.101
Sandwich	3	1700	2099	2 416 620.201	2 016 620.201
	4	2100	2699	2 416 626.201	2 016 626.201
	5	2700	3135	2 416 631.201	2 016 631.201
Kit	3	1700	2099	2 416 620.301	2 016 620.301
	4	2100	2699	2 416 626.301	2 016 626.301
	5	2700	3135	2 416 631.301	2 016 631.301

Für Türen über 2700 mm mit nur 1 Verschluss pro Flügel lehnt PWP jede Verantnortung ab.

PWP décline toute responsabilité pour des commandes de portes à deux fermetures supérieurs à 2700 mm

Hecktür Classic
Porte arrière Classic

2 Flügel 25 mm
2 vantaux 25 mm

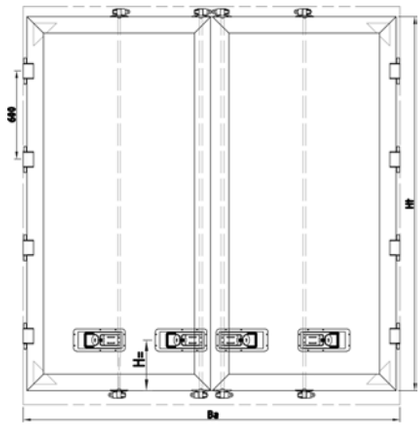

4 Einbauverschlüsse Inox
Anschraubtaschen

4 fermetures encastrées Inox
Poches à visser

	Seg	Ht min	Ht max	Contact	Standard
Snap-Lock	3	1700	2099	2 416 720.102	2 016 720.102
	4	2100	2699	2 416 726.102	2 016 726.102
	5	2700	3135	2 416 731.102	2 016 731.102
Sandwich	3	1700	2099	2 416 720.202	2 016 720.202
	4	2100	2699	2 416 726.202	2 016 726.202
	5	2700	3135	2 416 731.202	2 016 731.202
Kit	3	1700	2099	2 416 720.302	2 016 720.302
	4	2100	2699	2 416 726.302	2 016 726.302
	5	2700	3135	2 416 731.302	2 016 731.302

4 Einbauverschlüsse Inox
Anschweisstaschen

4 fermetures encastrées Inox
Poches à souder

	Seg	Ht min	Ht max	Contact	Standard
Snap-Lock	3	1700	2099	2 416 720.101	2 016 720.101
	4	2100	2699	2 416 726.101	2 016 726.101
	5	2700	3135	2 416 731.101	2 016 731.101
Sandwich	3	1700	2099	2 416 720.201	2 016 720.201
	4	2100	2699	2 416 726.201	2 016 726.201
	5	2700	3135	2 416 731.201	2 016 731.201
Kit	3	1700	2099	2 416 720.301	2 016 720.301
	4	2100	2699	2 416 726.301	2 016 726.301
	5	2700	3135	2 416 731.301	2 016 731.301

CH-1530 Payerne / Suisse
Tel. +41 26 662 71 11 / Fax +41 26 662 75 40
E-Mail office@pwp-sa.ch www.pwp-sa.ch
PWP SA

4 Flügel 25 mm
4 vantaux 25 mm

Hecktür Classic
Porte arrière Classic

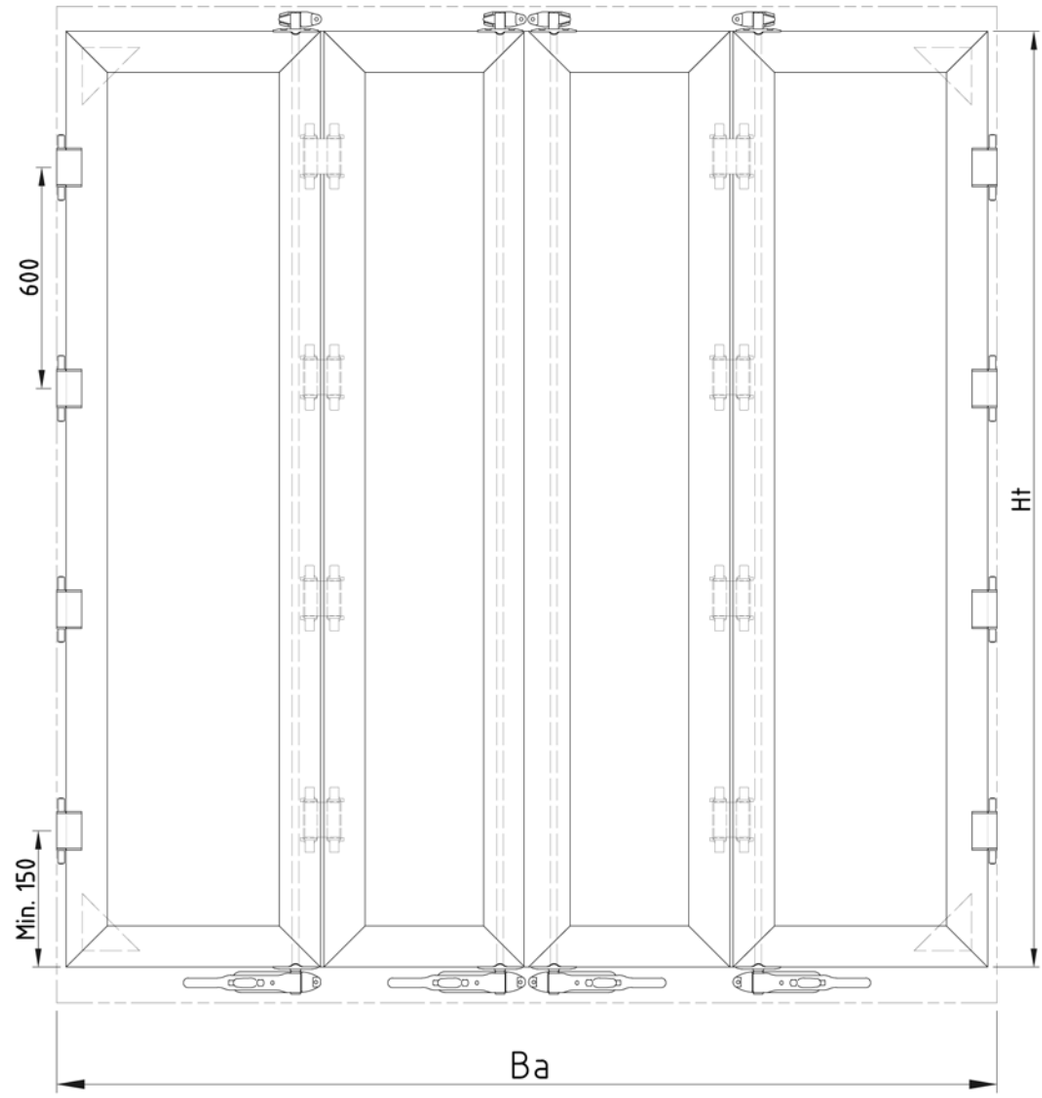

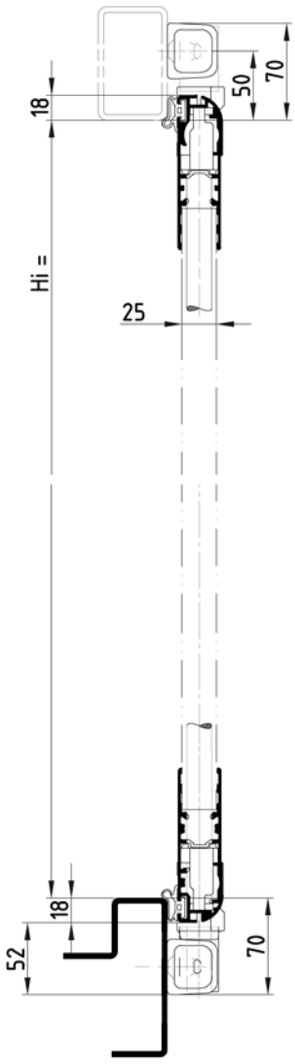

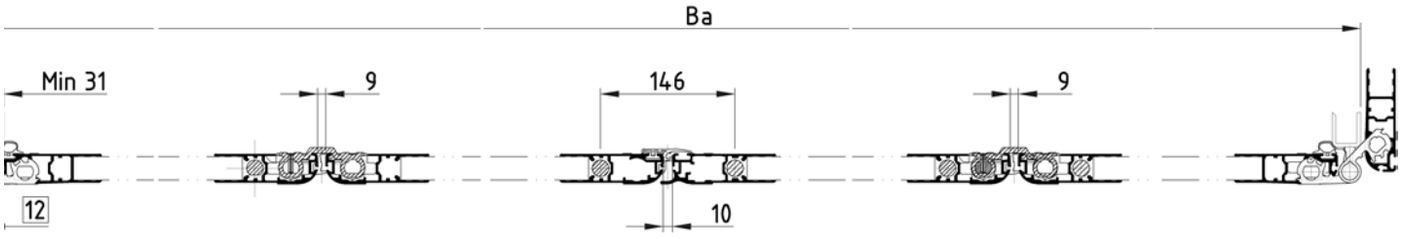

Hecktür Classic
Porte arrière Classic

4 Flügel 25 mm
4 vantaux 25 mm

Contact

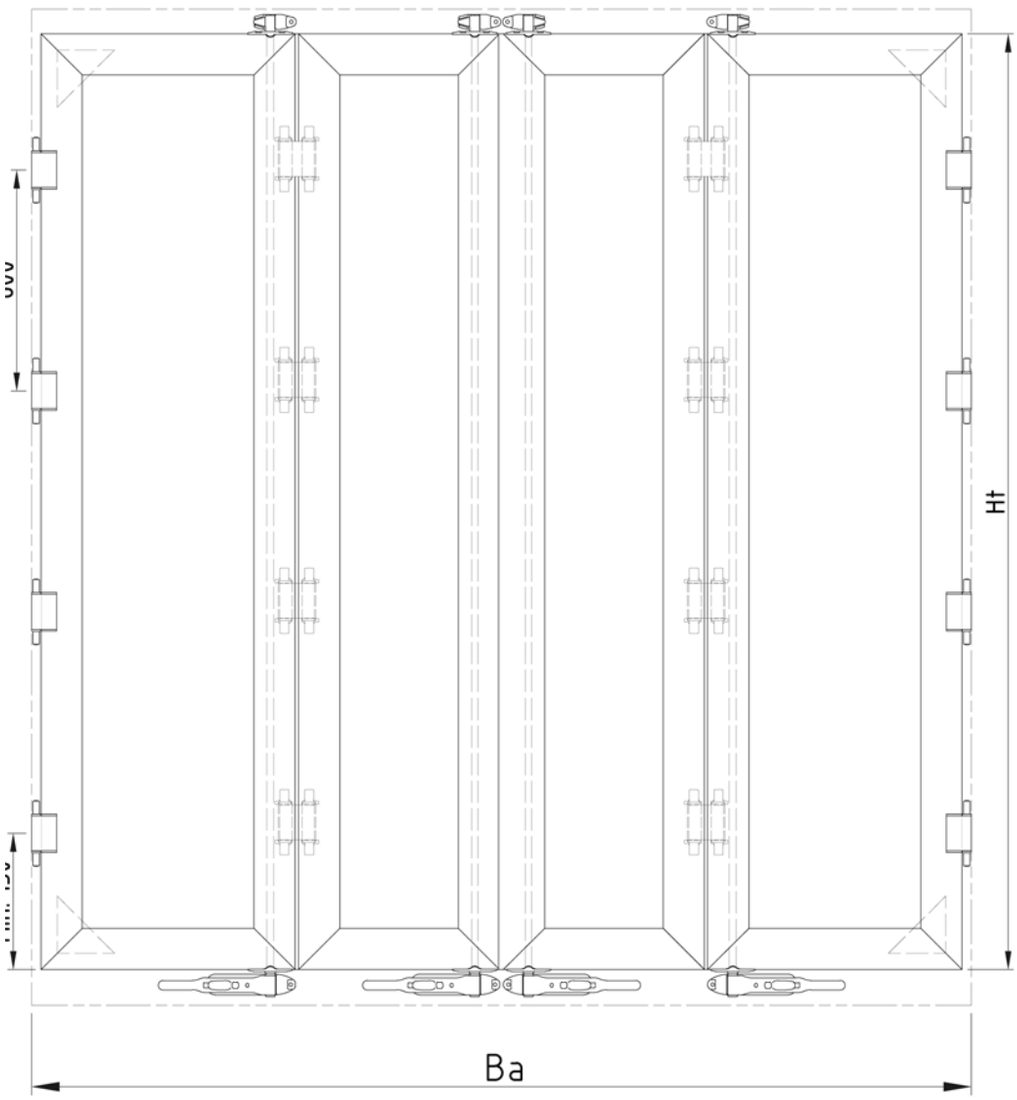

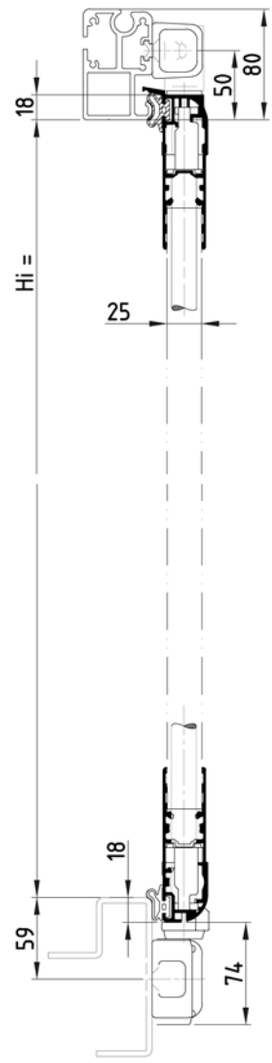

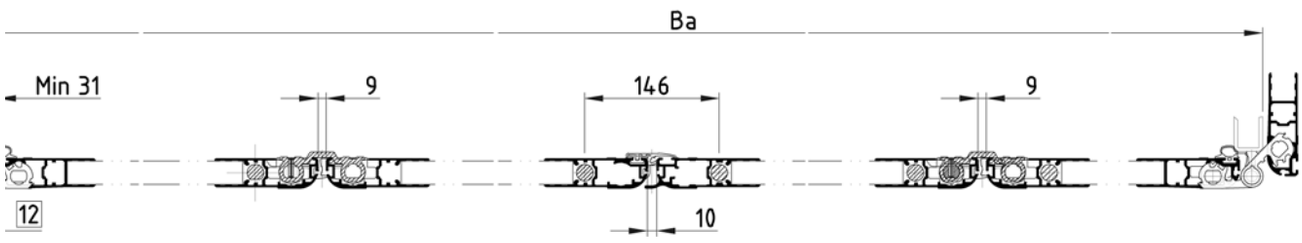

CH-1530 Payerne / Suisse
Tel. +41 26 662 71 11 / Fax +41 26 662 75 40
E-Mail office@pwp-sa.ch www.pwp-sa.ch
PWP SA

4 Flügel 25 mm
4 vantaux 25 mm

Hecktür Classic
Porte arrière Classic

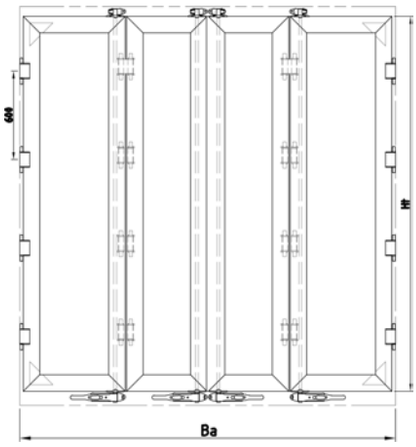

4 Verschlüsse BOXER
Anschraubtaschen

4 fermetures BOXER
Poches à visser

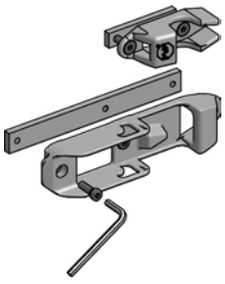

	seg	Ht min	Ht max	Contact	Standard
Snap-Lock	3	1700	2099	2 510 920.102	2 010 920.102
	4	2100	2699	2 510 926.102	2 010 926.102
	5	3600	3135	2 510 931.102	2 010 931.102
Sandwich	3	1700	2099	2 510 920.202	2 010 920.202
	4	2100	2699	2 510 926.202	2 010 926.202
	5	2700	3135	2 510 931.202	2 010 931.202
Kit	3	1700	2099	2 510 920.302	2 010 920.302
	4	2100	2699	2 510 926.302	2 010 926.302
	5	2700	3135	2 510 931.302	2 010 931.302

4 Verschlüsse BOXER
Anschweisstaschen

4 fermetures BOXER
Poches à souder

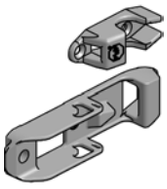

	seg	Ht min	Ht max	Contact	Standard
Snap-Lock	3	1700	2099	2 510 920.101	2 010 920.101
	4	2100	2699	2 510 926.101	2 010 926.101
	5	2700	3135	2 510 931.101	2 010 931.101
Sandwich	3	1700	2099	2 510 920.201	2 010 920.201
	4	2100	2699	2 510 926.201	2 010 926.201
	5	2700	3135	2 510 931.201	2 010 931.201
Kit	3	1700	2099	2 510 920.301	2 010 920.301
	4	2100	2699	2 510 926.301	2 010 926.301
	5	2700	3135	2 510 931.301	2 010 931.301

Hecktür Classic
Porte arrière Classic

4 Flügel 25 mm
4 vantaux 25 mm

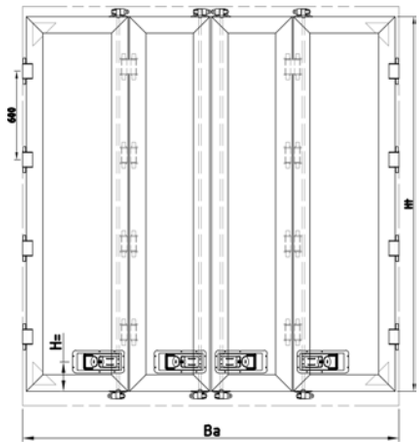

4 Einbauverschlüsse Inox
Anschraubtaschen

4 fermetures encastrées Inox
Poches à visser

	seg	Ht min	Ht max	Contact	Standard
Snap-Lock	3	1700	2099	2 516 920.102	2 016 920.102
	4	2100	2699	2 516 926.102	2 016 926.102
	5	2700	3135	2 516 931.102	2 016 931.102
Sandwich	3	1700	2099	2 516 920.202	2 016 920.202
	4	2100	2699	2 516 926.202	2 016 926.202
	5	2700	3135	2 516 931.202	2 016 931.202
Kit	3	1700	2099	2 516 920.302	2 016 920.302
	4	2100	2699	2 516 926.302	2 016 926.302
	5	2700	3135	2 516 931.302	2 016 931.302

4 Einbauverschlüsse Inox
Anschweisstaschen

4 fermetures encastrées Inox
Poches à souder

	seg	Ht min	Ht max	Contact	Standard
Snap-Lock	3	1700	2099	2 416 920.101	2 016 920.101
	4	2100	2699	2 416 926.101	2 016 926.101
	5	2700	3135	2 416 931.101	2 016 931.101
Sandwich	3	1700	2099	2 416 920.201	2 016 920.201
	4	2100	2699	2 416 926.201	2 016 926.201
	5	2700	3135	2 416 931.201	2 016 931.201
Kit	3	1700	2099	2 416 920.301	2 016 920.301
	4	2100	2699	2 416 926.301	2 016 926.301
	5	2700	3135	2 416 931.301	2 016 931.301

CH-1530 Payerne / Suisse
Tel. +41 26 662 71 11 / Fax +41 26 662 75 40
E-Mail office@pwp-sa.ch www.pwp-sa.ch
PWP SA

2 Flügel 30 mm
2 vantaux 30 mm

Hecktür Classic
Porte arrière Classic

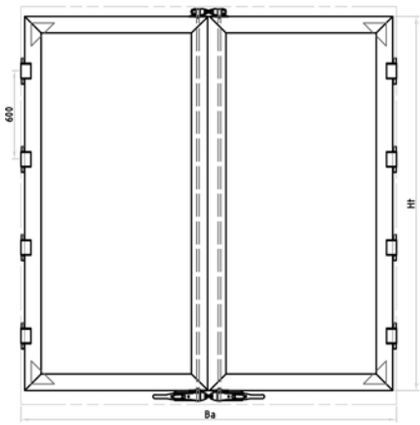

2 Verschlüsse BOXER
Anschraubtaschen

2 fermetures BOXER
Poches à visser

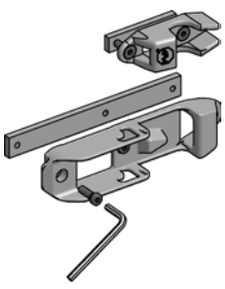

	seg	Ht min	Ht max	Contact	Standard
Snap-Lock	3	1700	2099	2 510 620.102	2 310 620.102
	4	2100	2699	2 510 626.102	2 310 626.102
	5	2700	3135	2 510 631.102	2 310 631.102
Sandwich	3	1700	2099	2 510 620.202	2 310 620.202
	4	2100	2699	2 510 626.202	2 310 626.202
	5	2700	3135	2 510 631.202	2 310 631.202
Kit	3	1700	2099	2 510 620.302	2 310 620.302
	4	2100	2699	2 510 626.302	2 310 626.302
	5	2700	3135	2 510 631.302	2 310 631.302

4 Verschlüsse BOXER
Anschweisstaschen

4 fermetures BOXER
Poches à souder

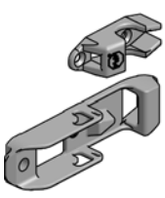

	seg	Ht min	Ht max	Contact	Standard
Snap-Lock	3	1700	2099	2 510 720.101	2 310 620.101
	4	2100	2699	2 510 726.101	2 310 626.101
	5	2700	3135	2 510 731.101	2 310 631.101
Sandwich	3	1700	2099	2 510 720.201	2 310 620.201
	4	2100	2699	2 510 726.201	2 310 626.201
	5	2700	3135	2 510 731.201	2 310 631.201
Kit	3	1700	2099	2 510 720.301	2 310 620.301
	4	2100	2699	2 510 726.301	2 310 626.301
	5	2700	3135	2 510 731.301	2 310 631.301

Hecktür Classic
Porte arrière Classic

2 Flügel 30 mm
2 vantaux 30 mm

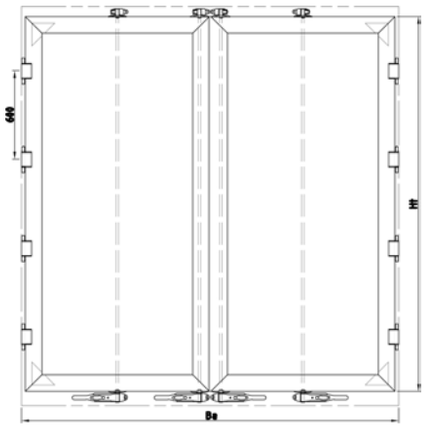

4 Verschlüsse BOXER
Anschraubtaschen

4 fermetures BOXER
Poches à visser

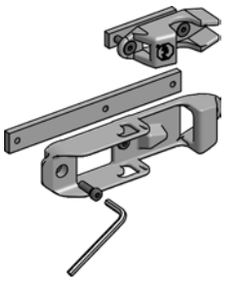

	seg	Ht min	Ht max	Contact	Standard
Snap-Lock	3	1700	2099	2 510 720.102	2 310 720.102
	4	2100	2699	2 510 726.102	2 310 726.102
	5	2700	3135	2 510 731.102	2 310 731.102
Sandwich	3	1700	2099	2 510 720.202	2 310 720.202
	4	2100	2699	2 510 726.202	2 310 726.202
	5	2700	3135	2 510 731.202	2 310 731.202
Kit	3	1700	2099	2 510 720.302	2 310 720.302
	4	2100	2699	2 510 726.302	2 310 726.302
	5	2700	3135	2 510 731.302	2 310 731.302

4 Verschlüsse BOXER
Anschweisstaschen

4 fermetures BOXER
Poches à souder

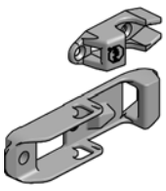

	seg	Ht min	Ht max	Contact	Standard
Snap-Lock	3	1700	2099	2 510 720.101	2 310 720.101
	4	2100	2699	2 510 726.101	2 310 726.101
	5	2700	3135	2 510 731.101	2 310 731.101
Sandwich	3	1700	2099	2 510 720.201	2 310 731.201
	4	2100	2699	2 510 726.201	2 310 720.201
	5	2700	3135	2 510 731.201	2 310 726.201
Kit	3	1700	2099	2 510 720.301	2 310 720.301
	4	2100	2699	2 510 726.301	2 310 726.301
	5	2700	3135	2 510 731.301	2 310 731.301

CH-1530 Payerne / Suisse
Tel. +41 26 662 71 11 / Fax +41 26 662 75 40
E-Mail office@pwp-sa.ch www.pwp-sa.ch
PWP SA

2 Flügel 30 mm
2 vantaux 30 mm

Hecktür Classic
Porte arrière Classic

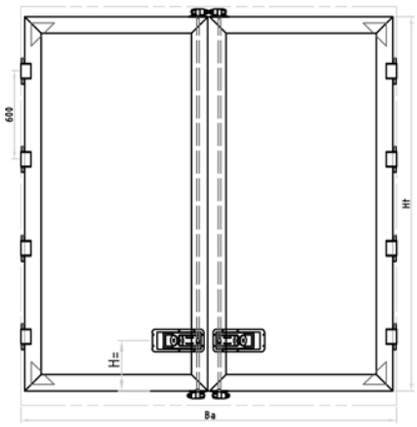

2 Einbauverschlüsse Inox
Anschraubtaschen

2 fermetures encastrées Inox
Poches à visser

	seg	Ht min	Ht max	Contact	Standard
Snap-Lock	3	1700	2099	2 516 620.102	2 316 620.102
	4	2100	2699	2 516 626.102	2 316 626.102
	5	2700	3135	2 516 631.102	2 316 631.102
Sandwich	3	1700	2099	2 516 620.202	2 316 620.202
	4	2100	2699	2 516 631.202	2 316 626.202
	5	2700	3135	2 516 626.202	2 316 631.202
Kit	3	1700	2099	2 516 620.302	2 316 620.302
	4	2100	2699	2 516 626.302	2 316 626.302
	5	2700	3135	2 516 631.302	2 316 631.302

2 Einbauverschlüsse Inox
Anschweisstaschen

2 fermetures encastrées Inox
Poches à souder

	seg	Ht min	Ht max	Contact	Standard
Snap-Lock	3	1700	2099	2 516 620.101	2 316 620.101
	4	2100	2699	2 516 626.101	2 316 626.101
	5	2700	3135	2 516 631.101	2 316 631.101
Sandwich	3	1700	2099	2 516 620.201	2 316 620.201
	4	2100	2699	2 516 626.201	2 316 626.201
	5	2700	3135	2 516 631.201	2 316 631.201
Kit	3	1700	2099	2 516 620.301	2 316 620.301
	4	2100	2699	2 516 626.301	2 316 626.301
	5	2700	3135	2 516 631.301	2 316 631.301

Für Türen über 2700 mm mit nur 1 Verschluss pro Flügel lehnt PWP jede Verantnortung ab.

PWP décline toute responsabilité pour des commandes de portes à deux fermetures supérieurs à 2700 mm

Hecktür Classic
Porte arrière Classic

2 Flügel 30 mm
2 vantaux 30 mm

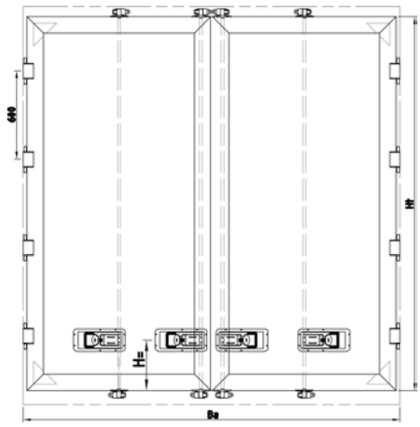

4 Einbauverschlüsse Inox
Anschraubtaschen

4 fermetures encastrées Inox
Poches à visser

	seg	Ht min	Ht max	Contact	Standard
Snap-Lock	3	1700	2099	2 516 720.102	2 316 720.102
	4	2100	2699	2 516 726.102	2 316 726.102
	5	2700	3135	2 516 731.102	2 316 731.102
Sandwich	3	1700	2099	2 516 720.202	2 316 720.202
	4	2100	2699	2 516 726.202	2 316 726.202
	5	2700	3135	2 516 731.202	2 316 731.202
Kit	3	1700	2099	2 516 720.302	2 316 720.302
	4	2100	2699	2 516 726.302	2 316 726.302
	5	2700	3135	2 516 731.302	2 316 731.302

4 Einbauverschlüsse Inox
Anschweisstaschen

4 fermetures encastrées Inox
Poches à souder

	seg	Ht min	Ht max	Contact	Standard
Snap-Lock	3	1700	2099	2 516 720.101	2 316 720.101
	4	2100	2699	2 516 726.101	2 316 726.101
	5	2700	3135	2 516 731.101	2 316 731.101
Sandwich	3	1700	2099	2 516 720.201	2 316 720.201
	4	2100	2699	2 516 726.201	2 316 726.201
	5	2700	3135	2 516 731.201	2 316 731.201
Kit	3	1700	2099	2 516 720.301	2 316 720.301
	4	2100	2699	2 516 726.301	2 316 726.301
	5	2700	3135	2 516 731.301	2 316 731.301

CH-1530 Payerne / Suisse
Tel. +41 26 662 71 11 / Fax +41 26 662 75 40
E-Mail office@pwp-sa.ch www.pwp-sa.ch
PWP SA

4 Flügel 30 mm
4 vantaux 30 mm

Hecktür Classic
Porte arrière Classic

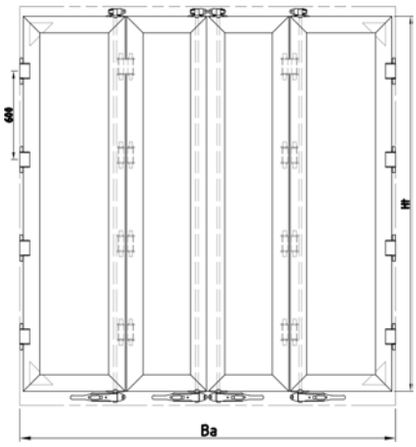

4 Verschlüsse BOXER
Anschraubtaschen

4 fermetures BOXER
Poche à visser

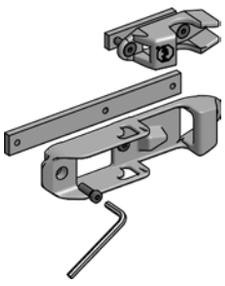

	seg	Ht min	Ht max	Contact	Standard
Snap-Lock	3	1700	2099	2 510 920.102	2 310 920.102
	4	2100	2699	2 510 926.102	2 310 926.102
	5	2700	3135	2 510 931.102	2 310 931.102
Sandwich	3	1700	2099	2 510 920.202	2 310 920.202
	4	2100	2699	2 510 926.202	2 310 926.202
	5	2700	3135	2 510 931.202	2 310 931.202
Kit	3	1700	2099	2 510 920.302	2 310 920.302
	4	2100	2699	2 510 926.302	2 310 926.302
	5	2700	3135	2 510 931.302	2 310 931.302

4 Verschlüsse BOXER
Anschweisstaschen

4 fermetures BOXER
Poche à souder

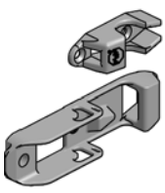

	seg	Ht min	Ht max	Contact	Standard
Snap-Lock	3	1700	2099	2 510 920.101	2 310 920.101
	4	2100	2699	2 510 926.101	2 310 926.101
	5	2700	3135	2 510 931.101	2 310 931.101
Sandwich	3	1700	2099	2 510 920.201	2 310 920.201
	4	2100	2699	2 510 926.201	2 310 926.201
	5	2700	3135	2 510 931.201	2 310 931.201
Kit	3	1700	2099	2 510 920.301	2 310 920.301
	4	2100	2699	2 510 926.301	2 310 926.301
	5	2700	3135	2 510 931.301	2 310 931.301

Hecktür Classic
Porte arrière Classic

4 Flügel 30 mm
4 vantaux 30 mm

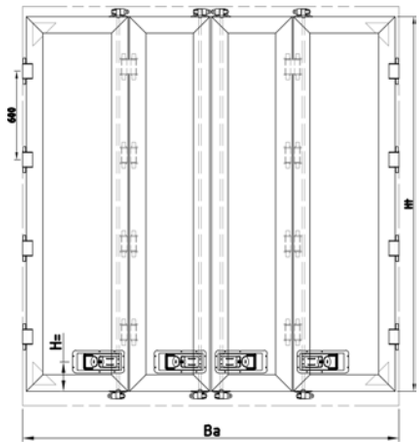

4 Einbauverschlüsse Inox
Anschraubtaschen

4 fermetures encastrées Inox
Poches à visser

	seg	Ht min	Ht max	Contact	Standard
Snap-Lock	3	1700	2099	2 516 920.102	2 316 920.102
	4	2100	2699	2 516 926.102	2 316 926.102
	5	2700	3135	2 516 931.102	2 316 931.102
Sandwich	3	1700	2099	2 516 920.202	2 316 920.202
	4	2100	2699	2 516 926.202	2 316 926.202
	5	2700	3135	2 516 931.202	2 316 931.202
Kit	3	1700	2099	2 516 920.302	2 316 920.302
	4	2100	2699	2 516 926.302	2 316 926.302
	5	2700	3135	2 516 931.302	2 316 931.302

4 Einbauverschlüsse Inox
Anschweisstaschen

4 fermetures encastrées Inox
Poches à souder

	seg	Ht min	Ht max	Contact	Standard
Snap-Lock	3	1700	2099	2 516 920.101	2 316 920.101
	4	2100	2699	2 516 926.101	2 316 926.101
	5	2700	3135	2 516 931.101	2 316 931.101
Sandwich	3	1700	2099	2 516 920.201	2 316 920.201
	4	2100	2699	2 516 926.201	2 316 926.201
	5	2700	3135	2 516 931.201	2 316 931.201
Kit	3	1700	2099	2 516 920.301	2 316 920.301
	4	2100	2699	2 516 926.301	2 316 926.301
	5	2700	3135	2 516 931.301	2 316 931.301

CH-1530 Payerne / Suisse
Tel. +41 26 662 71 11 / Fax +41 26 662 75 40
E-Mail office@pwp-sa.ch www.pwp-sa.ch
PWP SA

Universal Sartz
Set universal

Hecktür Classic
Porte arrière Classic

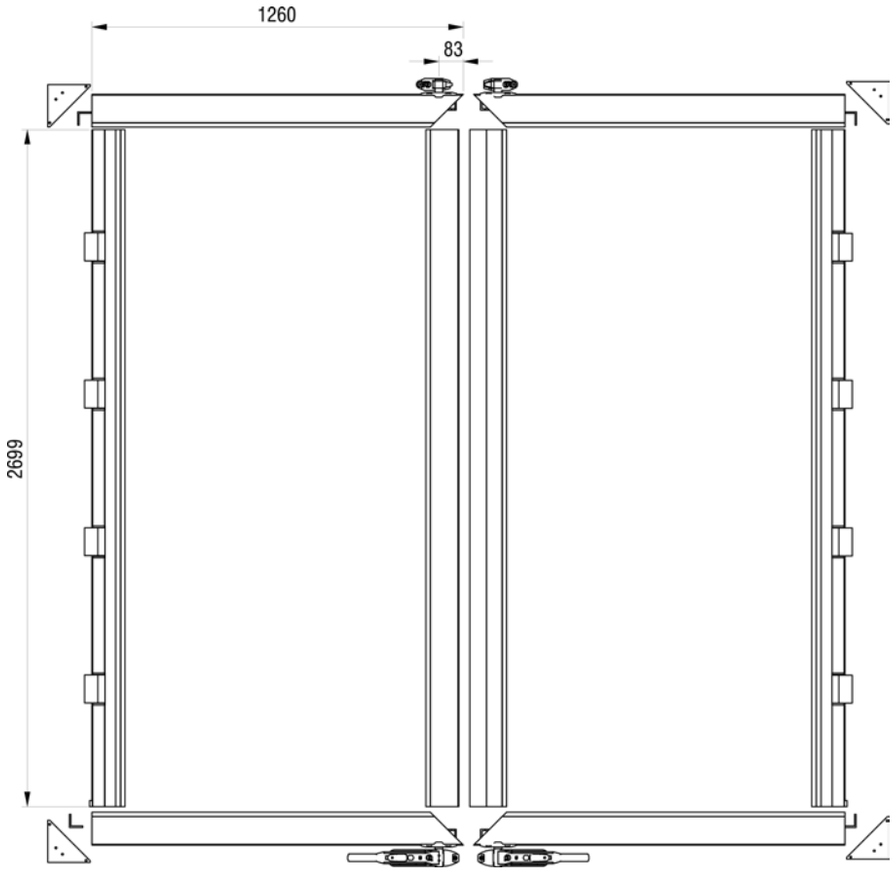

Set universal 25mm	Set universal 25mm	Seg	Ht min	Ht max	Art-Nr
- 2 Verschlüsse BOXER Anschweisstasche - Ohne Panel	- 2 Fermetures Boxer Poche à souder - Sans panneaux	3	1500	2099	2 010 210
		4	2100	2699	2 010 214
		5	2700	3135	2 010 218

Set universal 25mm	Set universal 25mm	Seg	Ht min	Ht max	Art-Nr
- 2 Verschlüsse BOXER Anschraubtasche - Ohne Panel	- 2 Fermetures Boxer Poche à visser - Sans panneaux	3	1500	2099	2 010 211
		4	2100	2699	2 010 215
		5	2700	3135	2 010 219

PWP SA
CH-1530 Payerne / Suisse
Tel. +41 26 662 71 11 / Fax +41 26 662 75 40
E-Mail office@pwp-sa.ch www.pwp-sa.ch

Technische Änderungen vorbehalten
Sous réserve de modifications

Hecktür Classic
Porte arrière Classic

Universal Sartz
Set universal

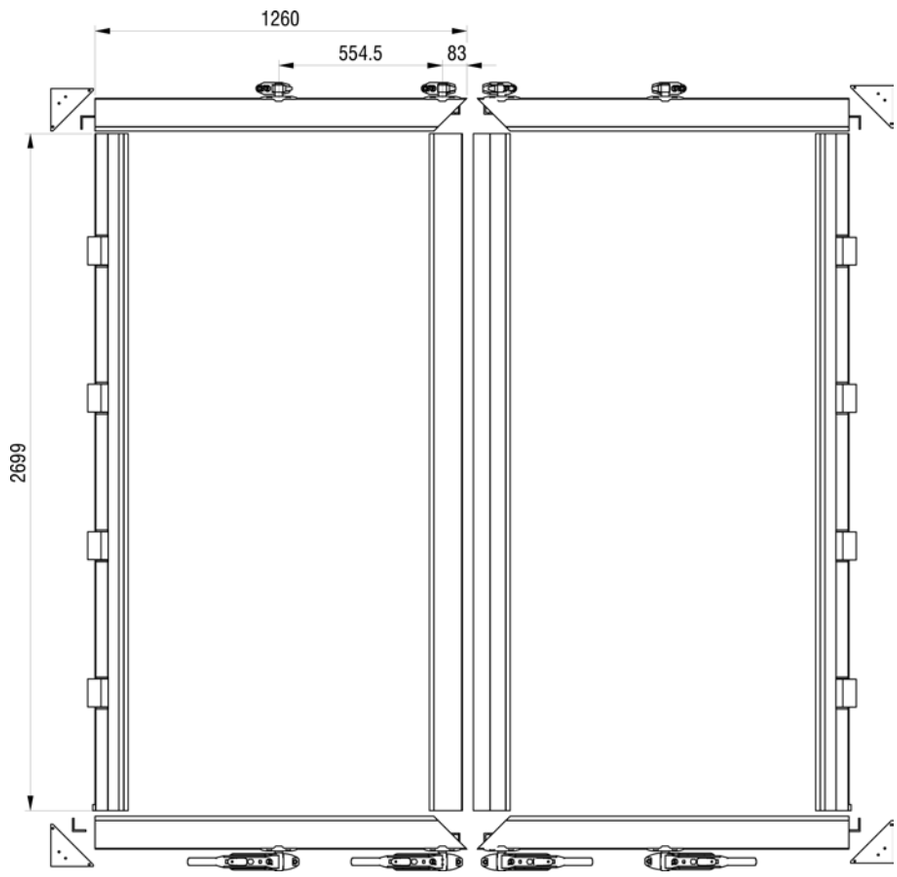

Set universal 25mm	Set universal 25mm	Seg	Ht min	Ht max	Art-Nr
- 4 Verschlüsse BOXER Anschweisstasche	- 4 Fermetures Boxer Poche à souder	3	1500	2099	2 010 212
		4	2100	2699	2 010 216
- Ohne Panel	- Sans panneaux	5	2700	3135	2 010 220

Set universal 25mm	Set universal 25mm	Seg	Ht min	Ht max	Art-Nr
- 4 Verschlüsse BOXER Anschraubtasche	- 4 Fermetures Boxer Poche à visser	3	1500	2099	2 010 213
		4	2100	2699	2 010 217
- Ohne Panel	- Sans panneaux	5	2700	3135	2 010 221

CH-1530 Payerne / Suisse
Tel. +41 26 662 71 11 / Fax +41 26 662 75 40
E-Mail office@pwp-sa.ch www.pwp-sa.ch
PWP SA

Universal Sartz
Set universal

Hecktür Classic
Porte arrière Classic

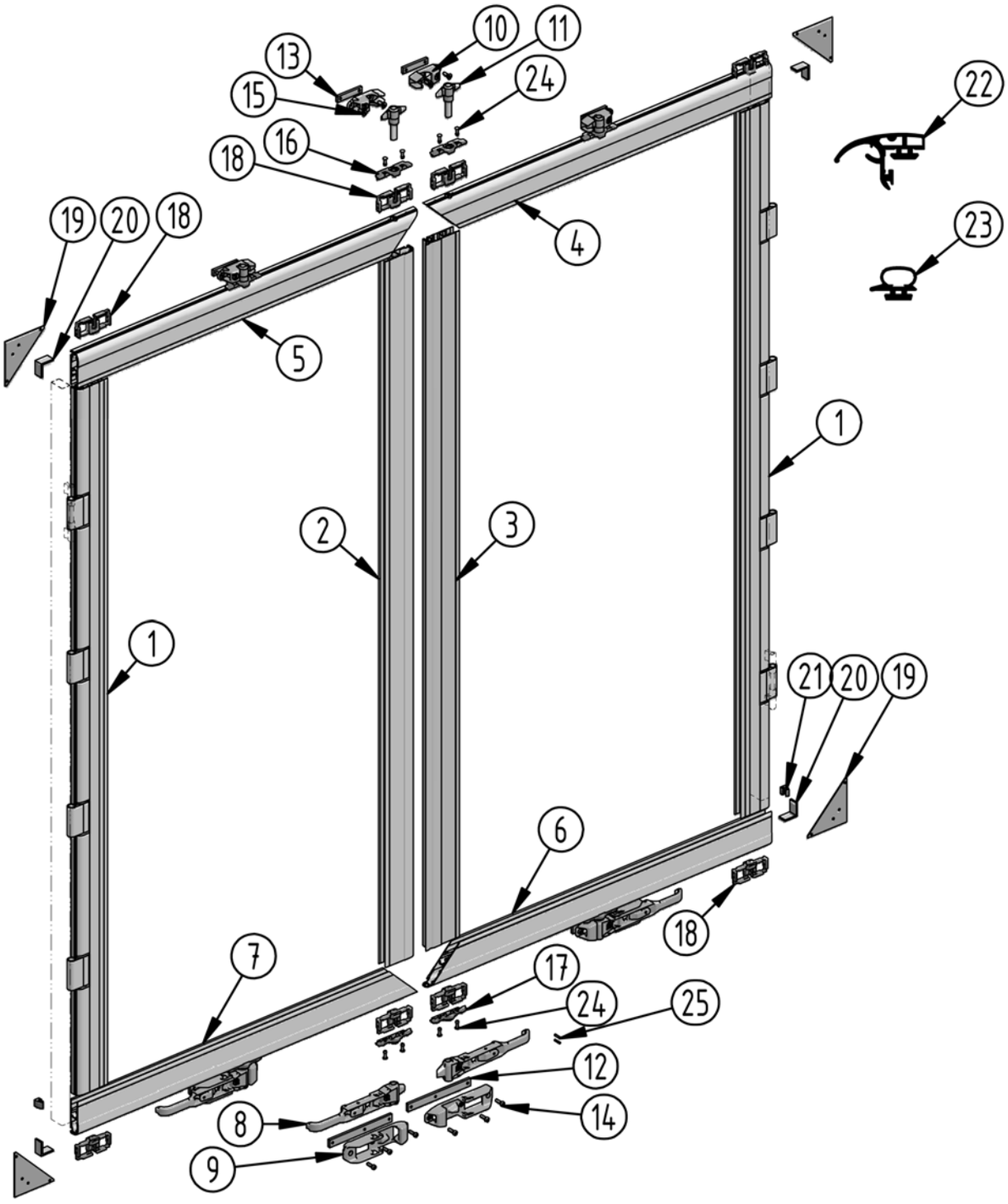

Hecktür Classic
Porte arrière Classic

Universal Sartz
Set universal

	Bezeichnung	Désignation				kg	Art-Nr.
①	Doppelgelenkscharnier	Charnière à double articulation	roh / brut		3135		2 045 132
②	Türprofil 25 mm	Profil de porte 25 mm	roh / brut			2.241/m	32 356
③	Türprofil mit Flansch 25 mm	Profil de porte avec battue 25 mm	roh / brut			2.286/m	32 325
④	Obenprofil gebohrt für 1 Verschluss	Profil supérieur pour 1 fermeture	roh / brut				2 019 540
⑤	Obenprofil gebohrt für 1 Verschluss	Profil supérieur pour 1 fermeture	roh / brut				2 019 541
⑥	Unterprofil gebohrt für 1 Verschluss	Profil inférieur pour 1 fermeture	roh / brut				2 019 542
⑦	Unterprofil gebohrt für 1 Verschluss	Profil inférieur pour 1 fermeture	roh / brut				2 019 543
④	Obenprofil gebohrt für 2 Verschlüsse	Profil supérieur pour 2 fermetures	roh / brut				2 019 544
⑤	Obenprofil gebohrt für 2 Verschlüsse	Profil supérieur pour 2 fermetures	roh / brut				2 019 545
⑥	Unterprofil gebohrt für 2 Verschlüsse	Profil inférieur pour 2 fermetures	roh / brut				2 019 546
⑦	Unterprofil gebohrt für 2 Verschlüsse	Profil inférieur pour 2 fermetures	roh / brut				2 019 547
⑧	Griff Ø18	Poignée Ø18	feuerverzinkt / zinguée au feu			1.140	2 119 030
⑨	Grifftasche	Poche poignée	feuerverzinkt / zinguée au feu			0.740	2 119 066.2
⑩	Hakentasche	Poche crochet	feuerverzinkt / zinguée au feu			0.340	2 019 661.1
⑪	Haken mit Verschlusswelle Ø18 montiert	Crochet et axe Ø18 monté	feuerverzinkt / zingué		3900	6.600	2 019 722
⑫	Gewindeplatte	Plaque filetée	verzinkt / zinguée			0.340	2 119 202
⑬	Gewindeplatte	Plaque filetée	verzinkt / zinguée			0.100	2 119 201
⑭	Zylinderschraube Innensechskant niedriger Kopf DIN 7984	Vis à tête cylindrique six pans creux tête basse DIN 7984	verzinkt / zinguée	M8x25 (8.8)		0.010	2 019 713
⑮	Senkschraube Innensechskant DIN 7991	Vis à tête fraisée six pans creux DIN 7991	verzinkt / zinguée	M8x25		0.015	2 019 691
⑯	Lagerplatte oben	Palier de guidage haut	feuerverzinkt / zingué au feu			0.125	2 019 234.1
⑰	Lagerplatte unten	Palier de guidage bas	feuerverzinkt / zingué au feu			0.140	2 019 236.1
⑱	Tür-Eckverbindung	Renfort d'angle	feuerverzinkt / zingué au feu			0.205	2 019 233
⑲	Verstärkung	Renfort	verzinkt / zingué			0.170	2 019 286
⑳	Verstärkungswinkel	Equerre de renfort	Alu			0.030	2 019 232
㉑	Türfürung	Sabot de guidage	Polyamid / Polyamide			0.005	2 049 112
㉒	Gummidichtung	Joint caoutchouc			3330		2 219 330
㉓	Gummidichtung	Joint caoutchouc			12000		2 219 501
㉔	Nieten	Rivet aveugle	verzinkt / zingué	Ø6.4x26			1 059 059.122
㉕	Spiral-Spannstift	Goupille	verzinkt / zinguée	Ø5x28		0.006	2 019 699

CH-1530 Payerne / Suisse
Tel. +41 26 662 71 11 / Fax +41 26 662 75 40
E-Mail office@pwp-sa.ch www.pwp-sa.ch
PWP SA

Universal Sartz
Set universal

Hecktür Classic
Porte arrière Classic

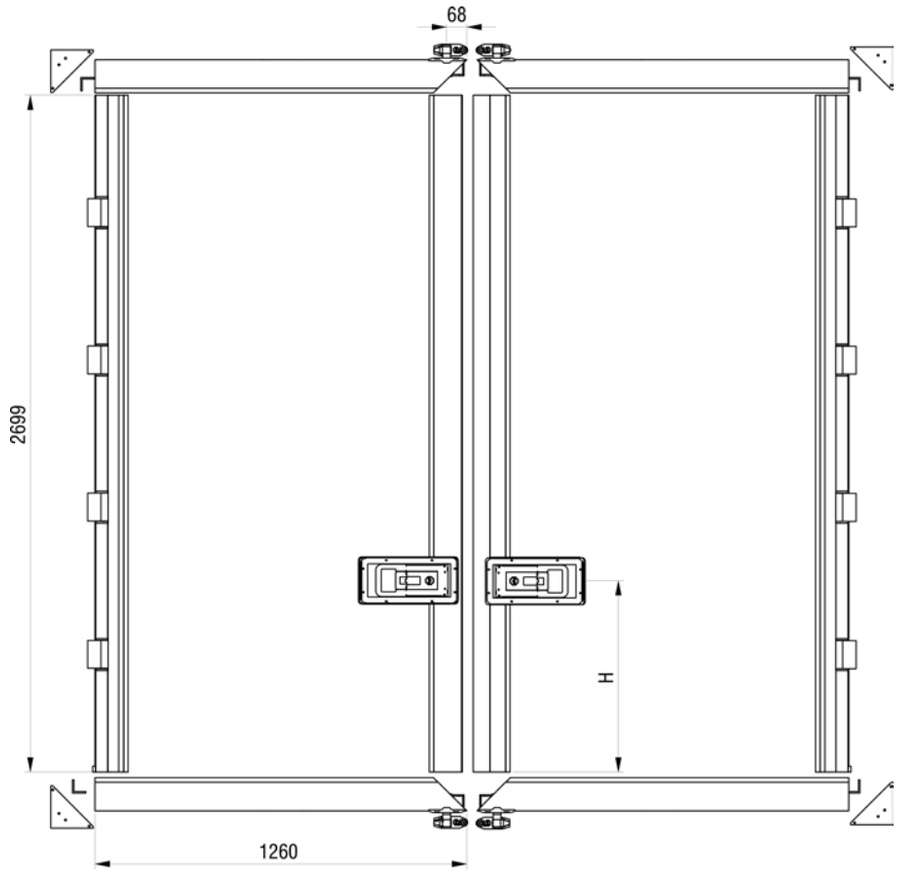

Set universal 25mm	Set universal 25mm	Seg	Ht min	Ht max	Art-Nr
- 2 Einbauverschluss Inox Anschweisstasche - Ohne Panel	- 2 fermetures encastrée Inox Poche à souder - sans panneaux	3	1500	2099	2 016 210
		4	2100	2699	2 016 214
		5	2700	3135	2 016 218

Set universal 25mm	Set universal 25mm	Seg	Ht min	Ht max	Art-Nr
- 2 Einbauverschluss Inox Anschraubtasche - Ohne Panel	- 2 fermetures encastrée Inox Poche à visser - Sans panneaux	3	1500	2099	2 016 211
		4	2100	2699	2 016 215
		5	2700	3135	2 016 219

PWP SA
CH-1530 Payerne / Suisse
Tel. +41 26 662 71 11 / Fax +41 26 662 75 40
E-Mail office@pwp-sa.ch www.pwp-sa.ch

Technische Änderungen vorbehalten
Sous réserve de modifications

Hecktür Classic
Porte arrière Classic

Universal Sartz
Set universal

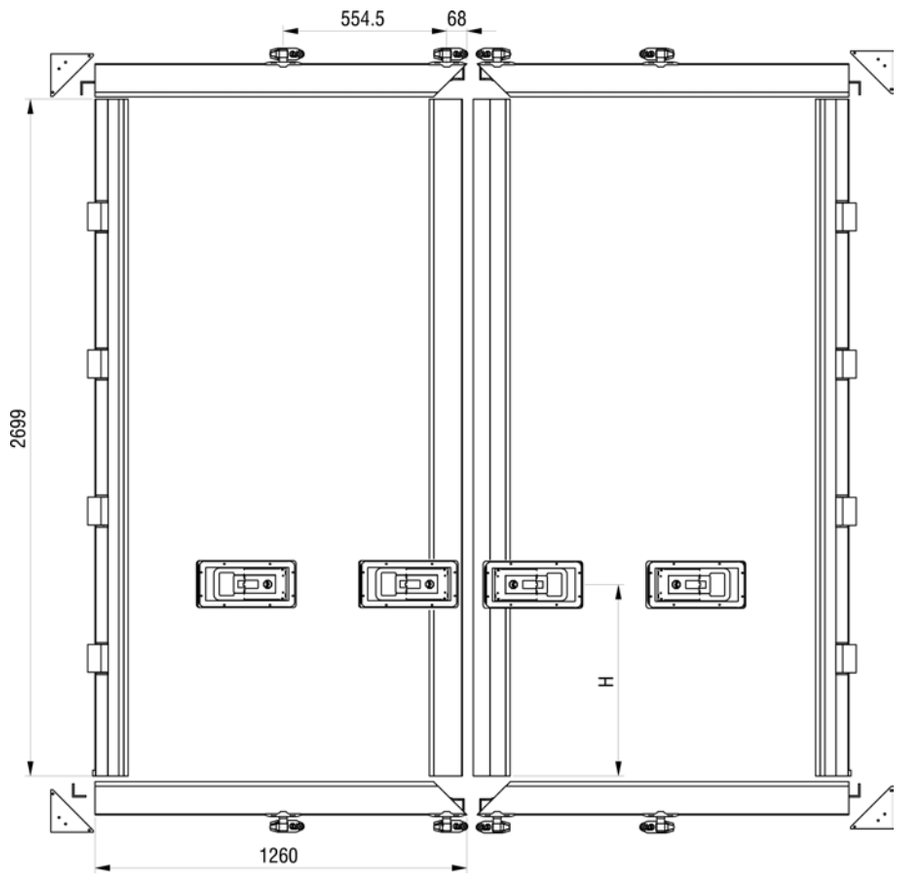

Set universal 25mm

- 4 Einbauverschluss Inox Anschweisstasche
- Ohne Panel

Set universal 25mm

- 4 fermetures encastrée Inox Poche à souder
- Sans panneaux

Seg	Ht min	Ht max	Art-Nr
3	1500	2099	2 016 212
4	2100	2699	2 016 216
5	2700	3135	2 016 220

Set universal 25mm

- 4 Einbauverschluss Inox Anschraubtasche
- Ohne Panel

Set universal 25mm

- 4 fermetures encastrée Inox Poche à visser
- Sans panneaux

Seg	Ht min	Ht max	Art-Nr
3	1500	2099	2 016 213
4	2100	2699	2 016 217
5	2700	3135	2 016 221

CH-1530 Payerne / Suisse
Tel. +41 26 662 71 11 / Fax +41 26 662 75 40
E-Mail office@pwp-sa.ch www.pwp-sa.ch
PWP SA

Universal Sartz
Set universal

Hecktür Classic
Porte arrière Classic

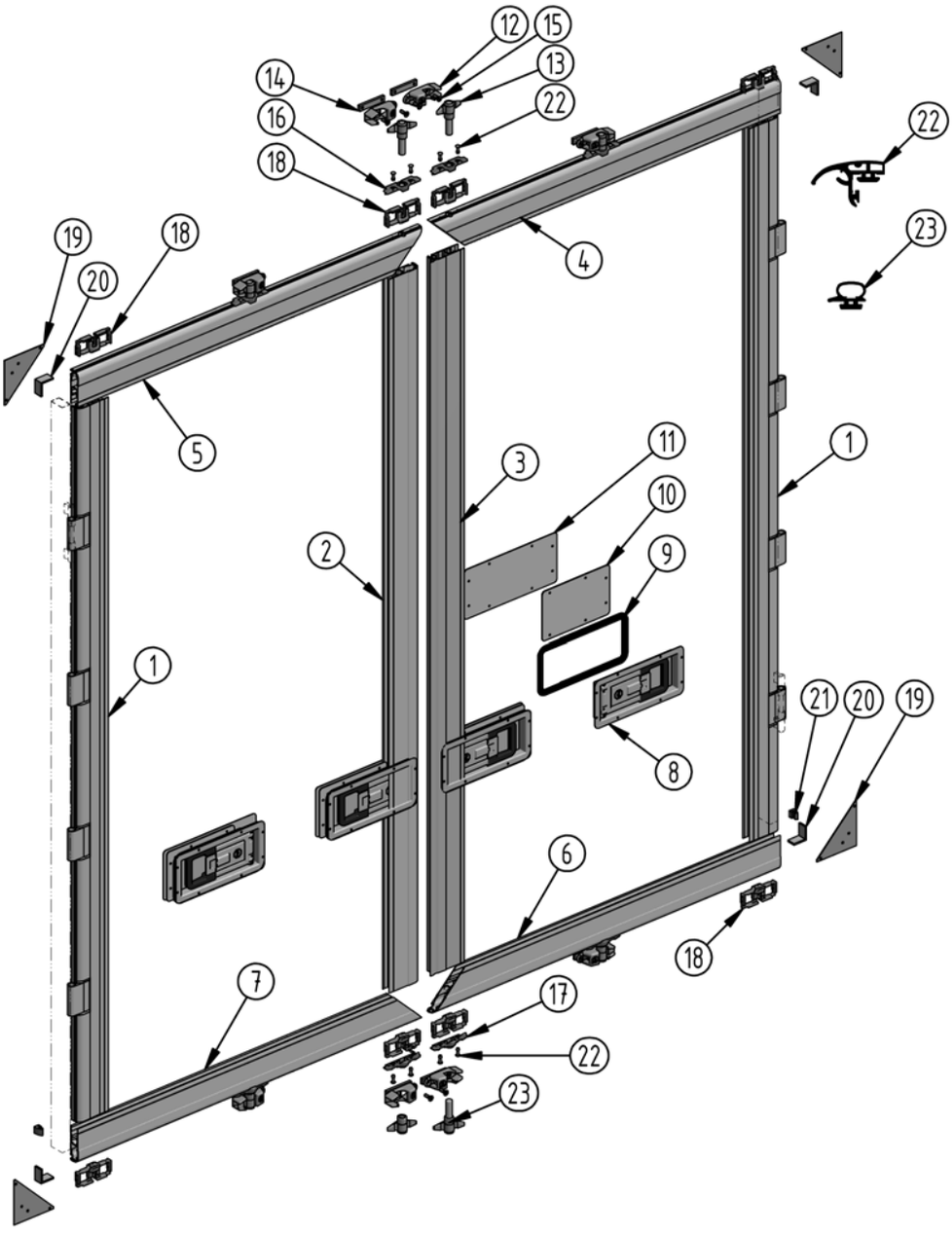

Hecktür Classic
Porte arrière Classic

Universal Sartz
Set universal

	Bezeichnung	Désignation				kg	Art-Nr.
①	Doppelgelenkscharnier	Charnière à double articulation	roh / brut		3135		2 045 132
②	Türprofil 25 mm	Profil de porte 25 mm	roh / brut			2.241/m	32 356
③	Türprofil mit Flansch 25 mm	Profil de porte avec battue 25 mm	roh / brut			2.286/m	32 325
④	Obenprofil gebohrt für 2 Verschlüsse	Profil supérieur pour 2 fermetures	roh / brut				2 019 544
⑤	Obenprofil gebohrt für 2 Verschlüsse	Profil supérieur pour 2 fermetures	roh / brut				2 019 545
⑥	Unterprofil gebohrt für 2 Verschlüsse	Profil inférieur pour 2 fermetures	roh / brut				2 019 546
⑦	Unterprofil gebohrt für 2 Verschlüsse	Profil inférieur pour 2 fermetures	roh / brut				2 019 547
⑧	Einbau-Drehstangenverschluss "PL"	Fermeture à encastrer "PL"	Inox		29	1.825	2 024 130
⑨	Kunststoff-Unterlage für Einbau-Verschluss	Profil intermédiaire nylon pour fermeture à encastrer	für / pour 2 024 130			0.025	2 024 131
⑨	Kunststoff-Unterlage für Einbau-Verschluss	Profil intermédiaire nylon pour fermeture à encastrer	für / pour 2 024 130			0.040	2 024 132
⑩	Abdeckblech innen Einbauverschluss "PL"	Tôle arrière fermeture encastrée "PL"	Alu				2 024 134
⑪	Abdeckblech innen Einbauverschluss "PL"	Tôle arrière fermeture encastrée "PL"	Alu				2 024 133
⑫	Hakentasche	Poche crochet	feuerverzinkt / zinguée au feu			0.340	2 019 661.1
⑬	Haken mit Verschlusswelle Ø18 montiert	Crochet et axe Ø18 monté	feuerverzinkt / zingué		3900	6.600	2 019 722
⑭	Gewindeplatte	Plaque filetée	verzinkt / zinguée			0.100	2 119 201
⑮	Senkschraube Innensechskant DIN 7991	Vis à tête fraisée six pans creux DIN 7991	verzinkt / zinguée	M8x25		0.015	2 019 691
⑯	Lagerplatte oben	Palier de guidage haut	feuerverzinkt / zingué au feu			0.125	2 019 234.1
⑰	Lagerplatte unten	Palier de guidage bas	feuerverzinkt / zingué au feu			0.140	2 019 236.1
⑱	Tür-Eckverbindung	Renfort d'angle	feuerverzinkt / zingué au feu			0.205	2 019 233
⑲	Verstärkung	Renfort	verzinkt / zingué			0.170	2 019 286
⑳	Verstärkungswinkel	Equerre de renfort	Alu			0.030	2 019 232
㉑	Türfürung	Sabot de guidage	Polyamid / Polyamide			0.005	2 049 112
㉒	Gummidichtung	Joint caoutchouc			3330		2 219 330
㉓	Gummidichtung	Joint caoutchouc			12000		2 219 501

CH-1530 Payerne / Suisse
Tel. +41 26 662 71 11 / Fax +41 26 662 75 40
E-Mail office@pwp-sa.ch www.pwp-sa.ch
PWP SA

Universal Sartz
Set universal

Hecktür Classic
Porte arrière Classic

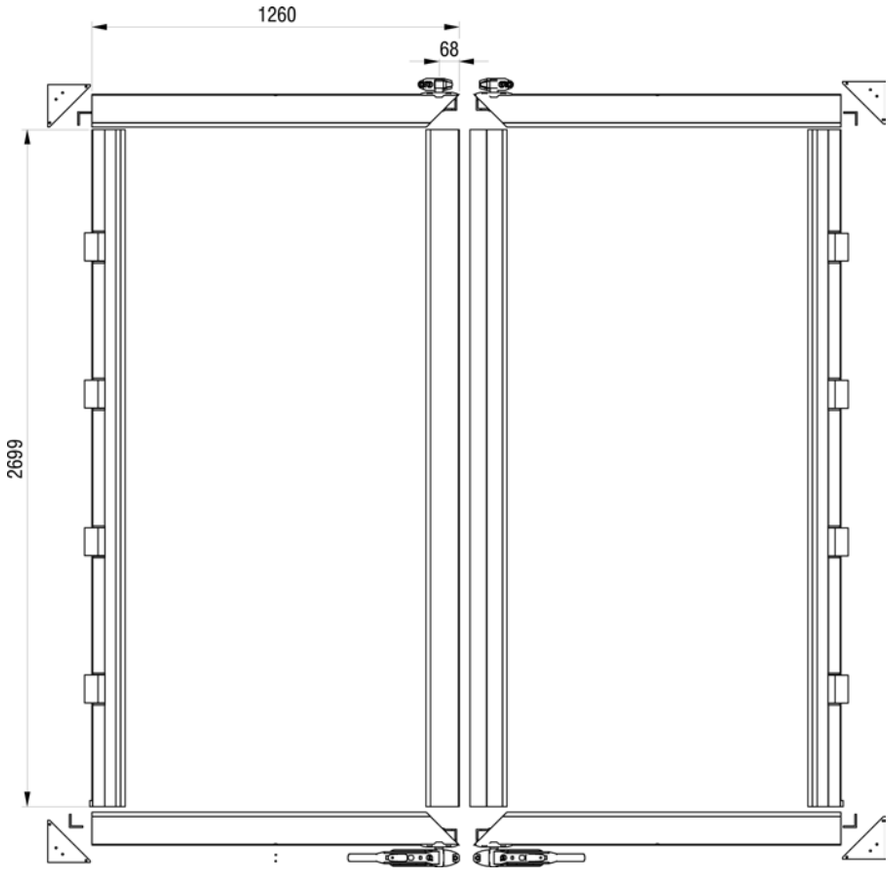

Set universal 30mm	Set universal 30mm	Seg	Ht min	Ht max	Art-Nr
- 2 Verschlüsse BOXER Anschweisstasche - Ohne Panel	- 2 Fermetures Boxer Poche à souder - Sans panneaux	3	1500	2099	2 310 210
		4	2100	2699	2 310 214
		5	2700	3135	2 310 218

Set universal 30mm	Set universal 30mm	Seg	Ht min	Ht max	Art-Nr
- 2 Verschlüsse BOXER Anschraubtasche - Ohne Panel	- 2 Fermetures Boxer Poche à visser - Sans panneaux	3	1500	2099	2 310 211
		4	2100	2699	2 310 215
		5	2700	3135	2 310 219

PWP SA
CH-1530 Payerne / Suisse
Tel. +41 26 662 71 11 / Fax +41 26 662 75 40
E-Mail office@pwp-sa.ch www.pwp-sa.ch

Technische Änderungen vorbehalten
Sous réserve de modifications

Hecktür Classic
Porte arrière Classic

Universal Sartz
Set universal

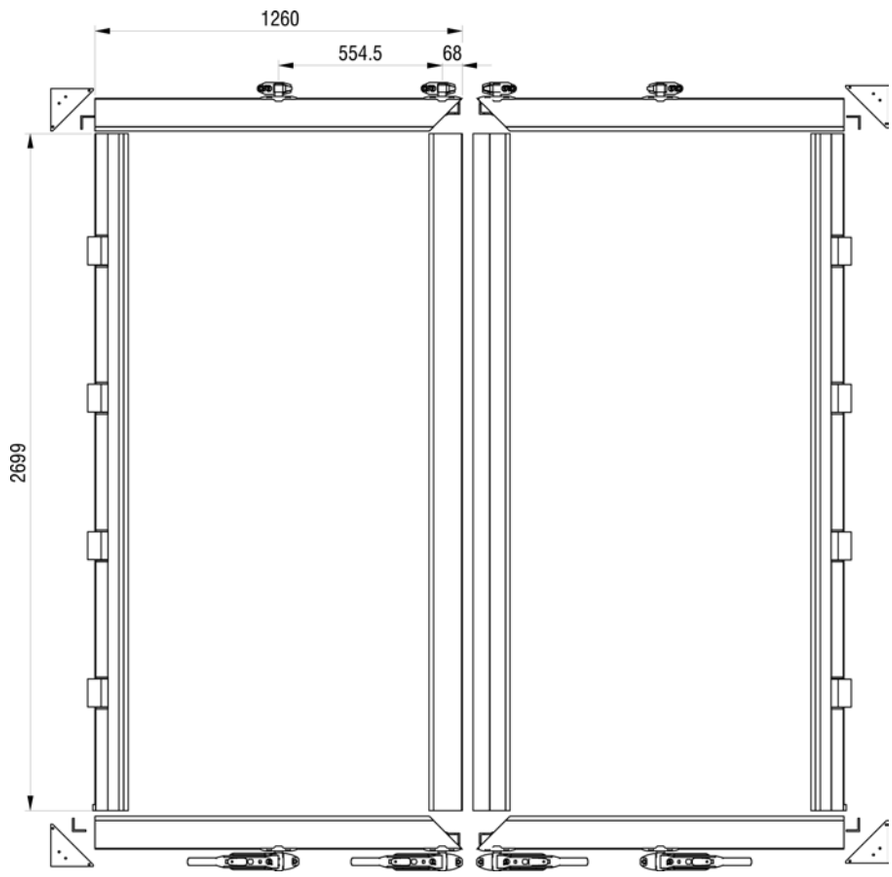

Set universal 30mm	Set universal 30mm	Seg	Ht min	Ht max	Art-Nr
- 4 Verschlüsse BOXER Anschweisstasche	- 2 Fermetures Boxer Poche à souder	3	1500	2099	2 310 212
- Ohne Panel	- Sans panneaux	4	2100	2699	2 310 216
		5	2700	3135	2 310 220

Set universal 30mm	Set universal 30mm	Seg	Ht min	Ht max	Art-Nr
- 4 Verschlüsse BOXER Anschraubtasche	- 4 Fermetures Boxer Poche à visser	3	1500	2099	2 310 213
- Ohne Panel	- Sans panneaux	4	2100	2699	2 310 217
		5	2700	3135	2 310 221

CH-1530 Payerne / Suisse
Tel. +41 26 662 71 11 / Fax +41 26 662 75 40
E-Mail office@pwp-sa.ch www.pwp-sa.ch
PWP SA

Universal Sartz
Set universal

Hecktür Classic
Porte arrière Classic

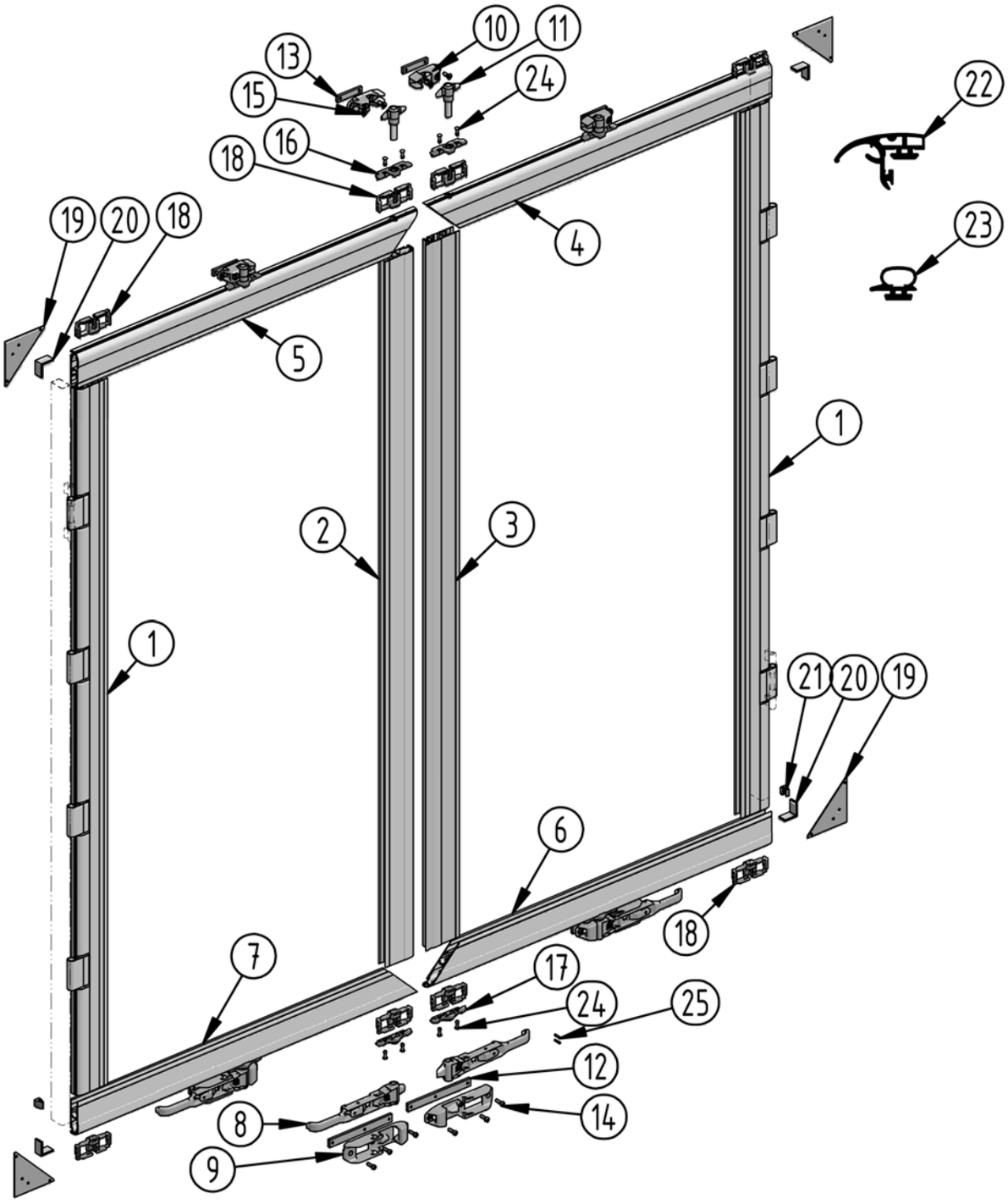

Hecktür Classic
Porte arrière Classic

Universal Sartz
Set universal

	Bezeichnung	Désignation				kg	Art-Nr.
①	Doppelgelenkscharnier	Charnière à double articulation	roh / brut		3135		2 345 132
②	Türprofil 30 mm	Profil de porte 30 mm	roh / brut			2.460/m	32 362
③	Unterprofil mit Flansch 30 mm	Profil d'embout avec battue 30 mm	roh / brut			2.475 / m	32 331
④	Obenprofil gebohrt für 1 Verschluss	Profil supérieur pour 1 fermeture	roh / brut			2.460 / m	2 019 550
⑤	Obenprofil gebohrt für 1 Verschluss	Profil supérieur pour 1 fermeture	roh / brut			2.460 / m	2 019 551
⑥	Unterprofil gebohrt für 1 Verschluss	Profil inférieur pour 1 fermeture	roh / brut			2.460 / m	2 019 552
⑦	Unterprofil gebohrt für 1 Verschluss	Profil inférieur pour 1 fermeture	roh / brut			2.460 / m	2 019 553
④	Obenprofil gebohrt für 2 Verschlüsse	Profil supérieur pour 2 fermetures	roh / brut			2.460 / m	2 019 554
⑤	Obenprofil gebohrt für 2 Verschlüsse	Profil supérieur pour 2 fermetures	roh / brut			2.460 / m	2 019 555
⑥	Unterprofil gebohrt für 2 Verschlüsse	Profil inférieur pour 2 fermetures	roh / brut			2.460 / m	2 019 556
⑦	Unterprofil gebohrt für 2 Verschlüsse	Profil inférieur pour 2 fermetures	roh / brut			2.460 / m	2 019 557
⑧	Griff Ø18	Poignée Ø18	feuerverzinkt / zinguée au feu			1.140	2 119 030
⑨	Grifftasche	Poche poignée	feuerverzinkt / zinguée au feu			0.740	2 119 066.2
⑩	Hakentasche	Poche crochet	feuerverzinkt / zinguée au feu			0.340	2 019 661.1
⑪	Haken mit Verschlusswelle Ø18 montiert	Crochet et axe Ø18 monté	feuerverzinkt / zingué		3900	6.600	2 019 722
⑫	Gewindeplatte	Plaque filetée	verzinkt / zinguée			0.340	2 119 202
⑬	Gewindeplatte	Plaque filetée	verzinkt / zinguée			0.100	2 119 201
⑭	Zylinderschraube Innensechskant niedriger Kopf DIN 7984	Vis à tête cylindrique six pans creux tête basse DIN 7984	verzinkt / zinguée	M8x25 (8.8)		0.010	2 019 713
⑮	Senkschraube Innensechskant DIN 7991	Vis à tête fraisée six pans creux DIN 7991	verzinkt / zinguée	M8x25		0.015	2 019 691
⑯	Lagerplatte oben	Palier de guidage haut	feuerverzinkt / zingué au feu			0.125	2 019 234.1
⑰	Lagerplatte unten	Palier de guidage bas	feuerverzinkt / zingué au feu			0.140	2 019 236.1
⑱	Tür-Eckverbindung	Renfort d'angle	feuerverzinkt / zingué au feu			0.205	2 019 233
⑲	Verstärkung	Renfort	verzinkt / zingué			0.170	2 019 286
⑳	Verstärkungswinkel	Equerre de renfort	Alu			0.030	2 019 232
㉑	Türfürung	Sabot de guidage	Polyamid / Polyamide			0.005	2 049 112
㉒	Gummidichtung	Joint caoutchouc			3330		2 219 330
㉓	Gummidichtung	Joint caoutchouc			12000		2 219 501
㉔	Nieten	Rivet aveugle	verzinkt / zingué	Ø6.4x26			1 059 059.122
㉕	Spiral-Spannstift	Goupille	verzinkt / zinguée	Ø5x28		0.006	2 019 699

CH-1530 Payerne / Suisse
Tel. +41 26 662 71 11 / Fax +41 26 662 75 40
E-Mail office@pwp-sa.ch www.pwp-sa.ch
PWP SA

Universal Sartz
Set universal

Hecktür Classic
Porte arrière Classic

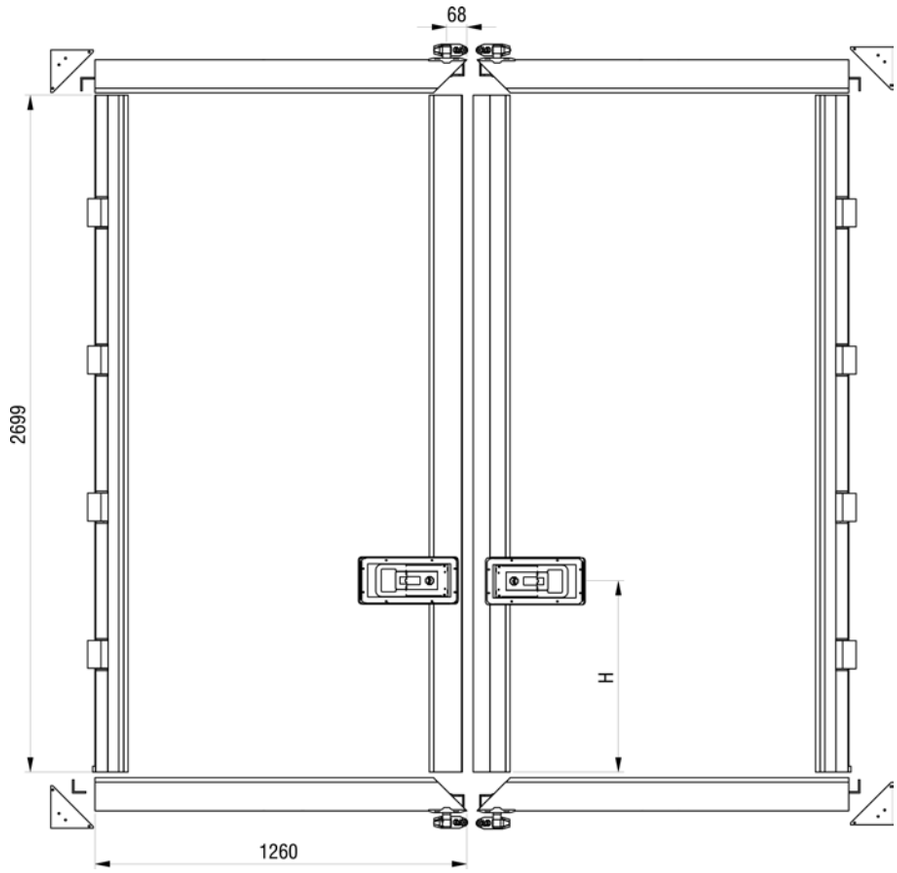

Set universal 30mm	Set universal 30mm	Seg	Ht min	Ht max	Art-Nr
- 2 Einbauverschluss Inox Anschweisstasche - Ohne Panel	- 2 fermetures encastrée Inox Poche à souder - Sans panneaux	3	1500	2099	2 316 210
		4	2100	2699	2 316 214
		5	2700	3135	2 316 218

Set universal 30mm	Set universal 30mm	Seg	Ht min	Ht max	Art-Nr
- 2 Einbauverschluss Inox Anschraubtasche - Ohne Panel	- 2 fermetures encastrée Inox Poche à visser - Sans panneaux	3	1500	2099	2 316 211
		4	2100	2699	2 316 215
		5	2700	3135	2 316 219

Hecktür Classic
Porte arrière Classic

Universal Sartz
Set universal

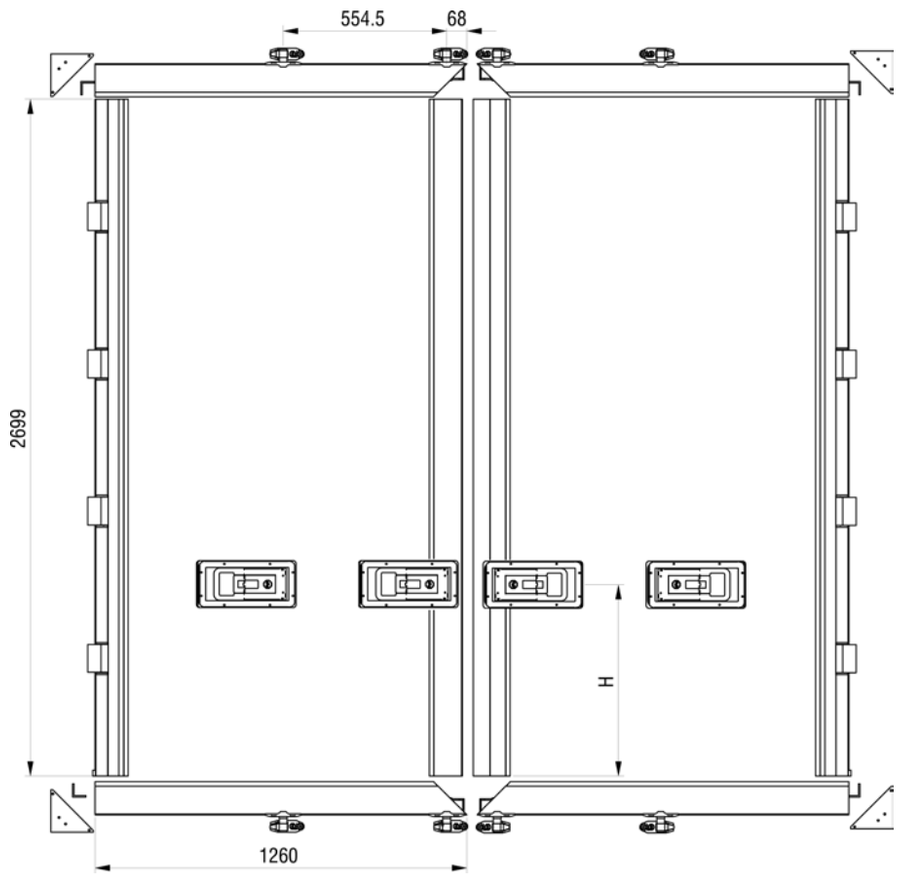

Set universal 30mm

- 4 Einbauverschluss Inox Anschweisstasche
- Ohne Panel

Set universal 30mm

- 4 fermetures encastrée Inox Poche à souder
- Sans panneaux

Seg	Ht min	Ht max	Art-Nr
3	1500	2099	2 316 212
4	2100	2699	2 316 216
5	2700	3135	2 316 220

Set universal 30mm

- 4 Einbauverschluss Inox Anschraubtasche
- Ohne Panel

Set universal 30mm

- 2 fermetures encastrée Inox Poche à visser
- Sans panneaux

Seg	Ht min	Ht max	Art-Nr
3	1500	2099	2 316 213
4	2100	2699	2 316 217
5	2700	3135	2 316 221

CH-1530 Payerne / Suisse
Tel. +41 26 662 71 11 / Fax +41 26 662 75 40
E-Mail office@pwp-sa.ch www.pwp-sa.ch
PWP SA

Universal Sartz
Set universal

Hecktür Classic
Porte arrière Classic

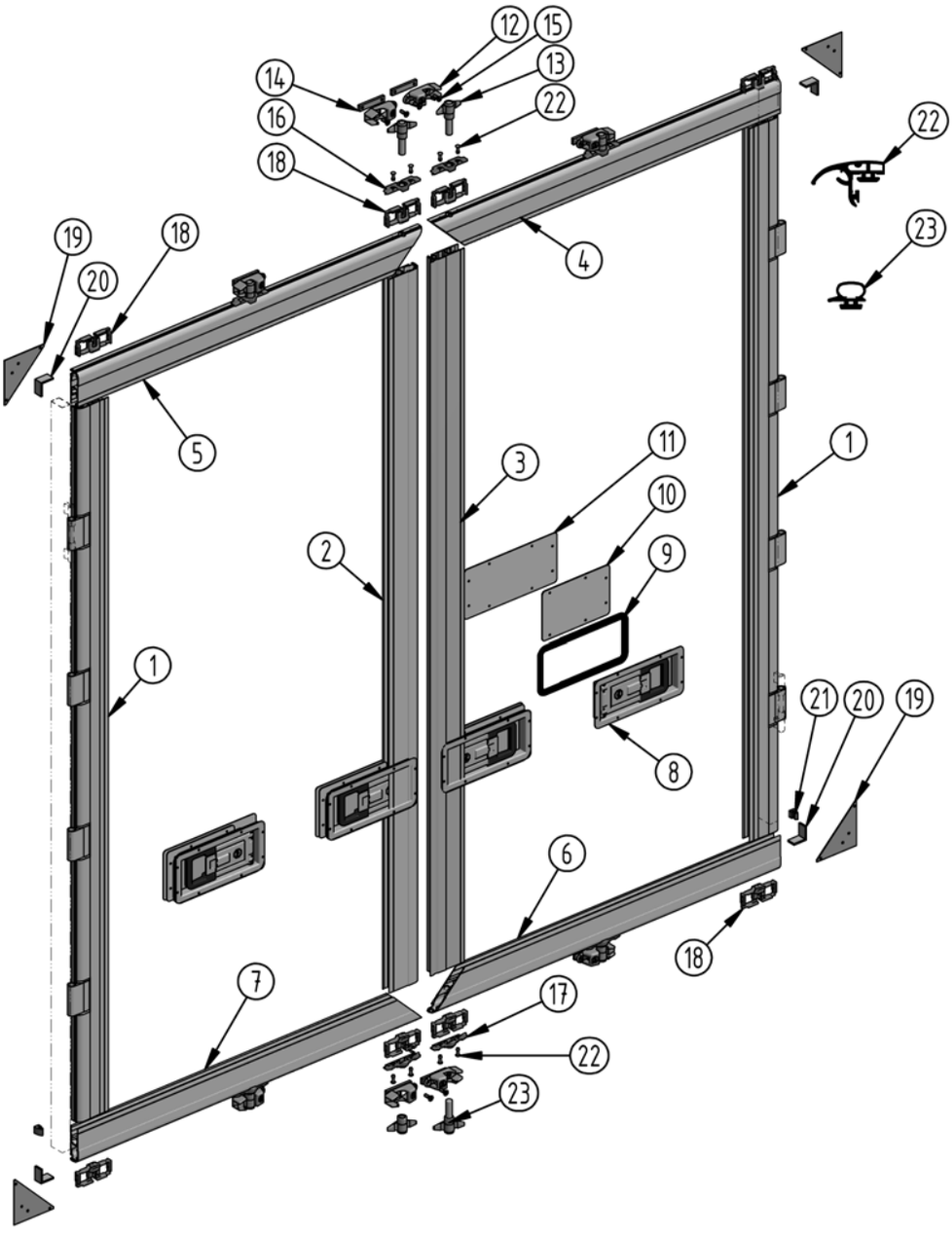

Hecktür Classic
Porte arrière Classic

Universal Sartz
Set universal

	Bezeichnung	Désignation					kg	Art-Nr.
②	Türprofil 30 mm	Profil de porte 30 mm	roh / brut				2.460/m	32 362
③	Unterprofil mit Flansch 30 mm	Profil d'embout avec battue 30 mm	roh / brut				2.475 / m	32 331
④	Obenprofil gebohrt für 1 Verschluss	Profil supérieur pour 1 fermeture	roh / brut				2.460 / m	2 019 550
⑤	Obenprofil gebohrt für 1 Verschluss	Profil supérieur pour 1 fermeture	roh / brut				2.460 / m	2 019 551
⑥	Unterprofil gebohrt für 1 Verschluss	Profil inférieur pour 1 fermeture	roh / brut				2.460 / m	2 019 552
⑦	Unterprofil gebohrt für 1 Verschluss	Profil inférieur pour 1 fermeture	roh / brut				2.460 / m	2 019 553
④	Obenprofil gebohrt für 2 Verschlüsse	Profil supérieur pour 2 fermetures	roh / brut				2.460 / m	2 019 554
⑤	Obenprofil gebohrt für 2 Verschlüsse	Profil supérieur pour 2 fermetures	roh / brut				2.460 / m	2 019 555
⑥	Unterprofil gebohrt für 2 Verschlüsse	Profil inférieur pour 2 fermetures	roh / brut				2.460 / m	2 019 556
⑦	Unterprofil gebohrt für 2 Verschlüsse	Profil inférieur pour 2 fermetures	roh / brut				2.460 / m	2 019 557
⑧	Einbau-Drehstangenverschluss "PL"	Fermeture à encastrer "PL"	Inox		29		1.825	2 024 130
⑨	Kunststoff-Unterlage für Einbau-Verschluss	Profil intermédiaire nylon pour fermeture à encastrer	für / pour 2 024 130				0.025	2 024 131
⑨	Kunststoff-Unterlage für Einbau-Verschluss	Profil intermédiaire nylon pour fermeture à encastrer	für / pour 2 024 130				0.040	2 024 132
⑩	Abdeckblech innen Einbauverschluss "PL"	Tôle arrière fermeture encastrée "PL"	Alu					2 024 134
⑪	Abdeckblech innen Einbauverschluss "PL"	Tôle arrière fermeture encastrée "PL"	Alu					2 024 133
⑫	Hakentasche	Poche crochet	feuerverzinkt / zinguée au feu				0.340	2 019 661.1
⑬	Haken mit Verschlusswelle Ø18 montiert	Crochet et axe Ø18 monté	feuerverzinkt / zingué		3900		6.600	2 019 722
⑭	Gewindeplatte	Plaque filetée	verzinkt / zinguée				0.100	2 119 201
⑮	Senkschraube Innensechskant DIN 7991	Vis à tête fraisée six pans creux DIN 7991	verzinkt / zinguée	M8x25			0.015	2 019 691
⑯	Lagerplatte oben	Palier de guidage haut	feuerverzinkt / zingué au feu				0.125	2 019 234.1
⑰	Lagerplatte unten	Palier de guidage bas	feuerverzinkt / zingué au feu				0.140	2 019 236.1
⑱	Tür-Eckverbindung	Renfort d'angle	feuerverzinkt / zingué au feu				0.205	2 019 233
⑲	Verstärkung	Renfort	verzinkt / zingué				0.170	2 019 286
⑳	Verstärkungswinkel	Equerre de renfort	Alu				0.030	2 019 232
㉑	Türfürung	Sabot de guidage	Polyamid / Polyamide				0.005	2 049 112
㉒	Gummidichtung	Joint caoutchouc			3330			2 219 330
㉓	Gummidichtung	Joint caoutchouc			12000			2 219 501

CH-1530 Payerne / Suisse
Tel. +41 26 662 71 11 / Fax +41 26 662 75 40
E-Mail office@pwp-sa.ch www.pwp-sa.ch
PWP SA

Bordwandtür
Porte ridelle

Hecktür Classic
Porte arrière Classic

PWP SA
CH-1530 Payerne / Suisse
Tel. +41 26 662 71 11 / Fax +41 26 662 75 40
E-Mail office@pwp-sa.ch www.pwp-sa.ch

Technische Änderungen vorbehalten
Sous réserve de modifications

Hecktür Classic
Porte arrière Classic

Bordwandtür
Porte ridelle

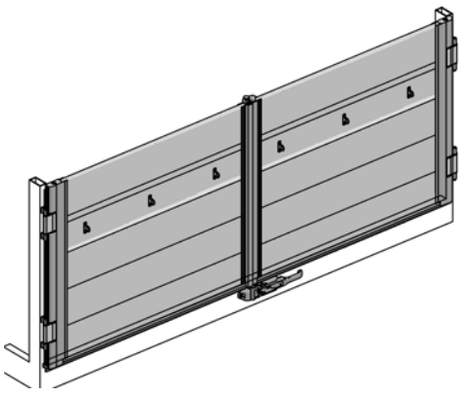

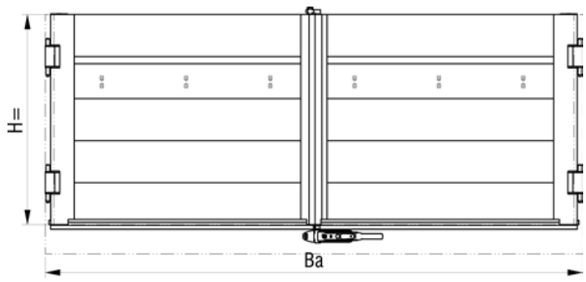

Bordwandtür 25mm

- Verschlüsse BOXER
- Anschweisstaschen

Porte ridelle 25mm

- Fermeture BOXER
- Poche à souder

	H	Ba	Standard
roh/Brut	600	2550	2 010 506.101
	800	2550	2 010 508.101
	1000	2550	2 010 510.101

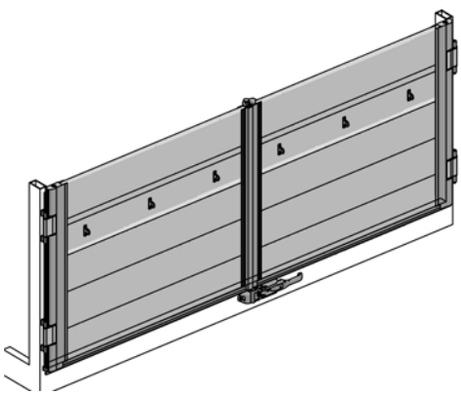

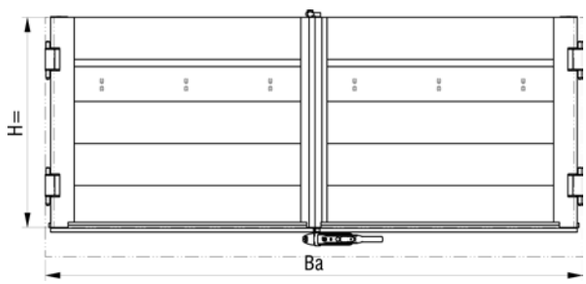

Bordwandtür 25mm

- Verschlüsse BOXER
- Anschraubtaschen

Porte ridelle 25mm

- Fermeture BOXER
- Poche à visser

	H	Ba	Standard
roh/Brut	600	2550	2 010 506.102
	800	2550	2 010 508.102
	1000	2550	2 010 510.102

CH-1530 Payerne / Suisse
Tel. +41 26 662 71 11 / Fax +41 26 662 75 40
E-Mail office@pwp-sa.ch www.pwp-sa.ch
PWP SA

Bordwandtür
Porte ridelle

Hecktür Classic
Porte arrière Classic

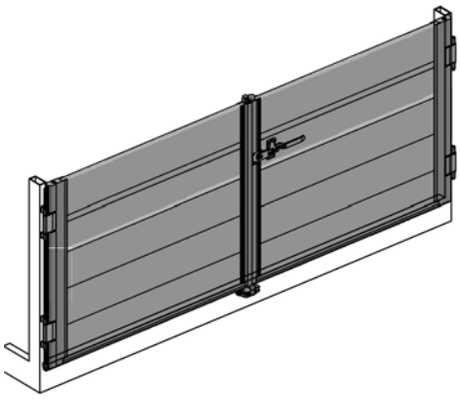

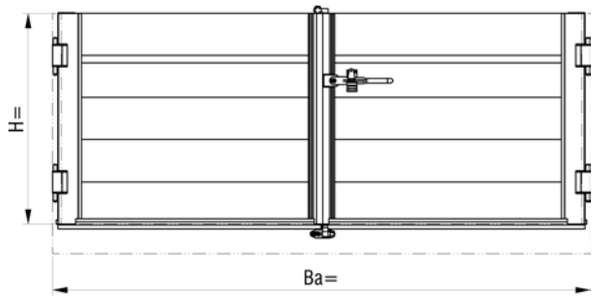

Bordwandtür 25mm

- Verschlüsse CONTAINER
- Anschweisstaschen

Porte ridelle 25mm

- Fermeture CONTAINER
- Poche à souder

	H	Ba	Standard
roh/Brut	600	2550	2 010 606.101
	800	2550	2 010 608.101
	1000	2550	2 010 610.101

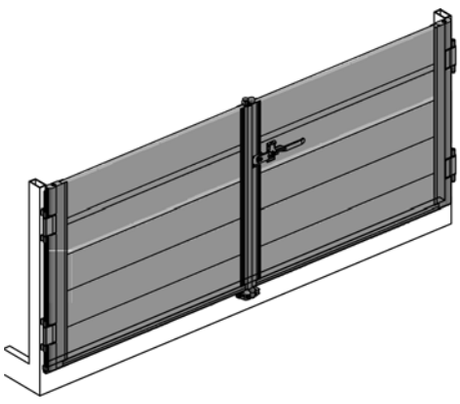

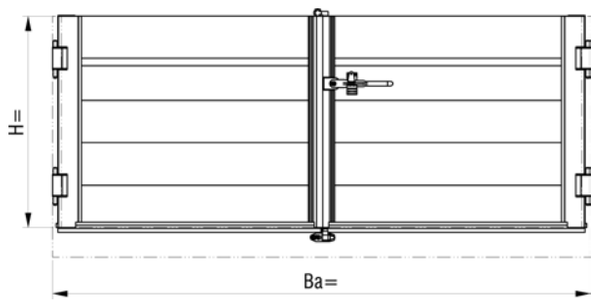

Bordwandtür 25mm

- Verschlüsse CONTAINER
- Anschraubtaschen

Porte ridelle 25mm

- Fermeture CONTAINER
- Poche à visser

	H	Ba	Standard
roh/Brut	600	2550	2 010 606.102
	800	2550	2 010 608.102
	1000	2550	2 010 610.102

Hecktür Classic
Porte arrière Classic

Bordwandtür mit Dichtung
Porte ridelle avec joint

CH-1530 Payerne / Suisse
Tel. +41 26 662 71 11 / Fax +41 26 662 75 40
E-Mail office@pwp-sa.ch www.pwp-sa.ch
PWP SA

Bordwandtür mit Dichtung
Porte ridelle avec joint

Hecktür Classic
Porte arrière Classic

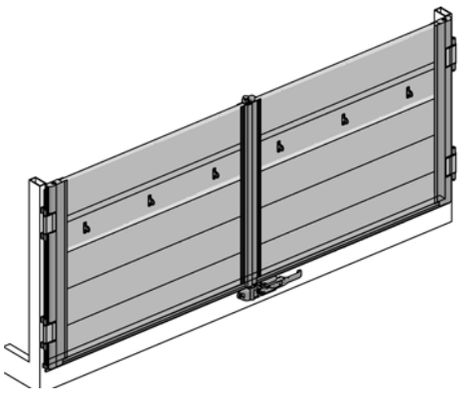

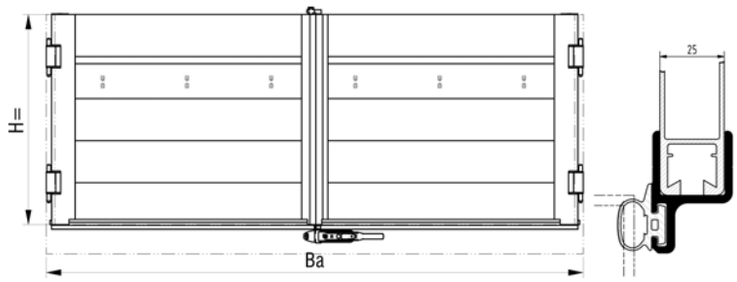

Bordwandtür 25mm

- Verschlüsse BOXER
- Anschweisstaschen

Porte ridelle 25mm

- Fermeture BOXER
- Poche à souder

	H	Ba	Standard
roh/Brut	600	2550	2 010 506.101
	800	2550	2 010 508.101
	1000	2550	2 010 510.101

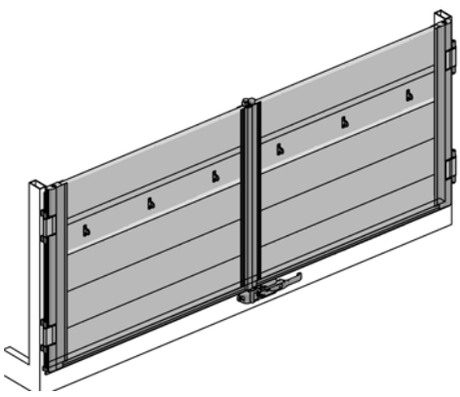

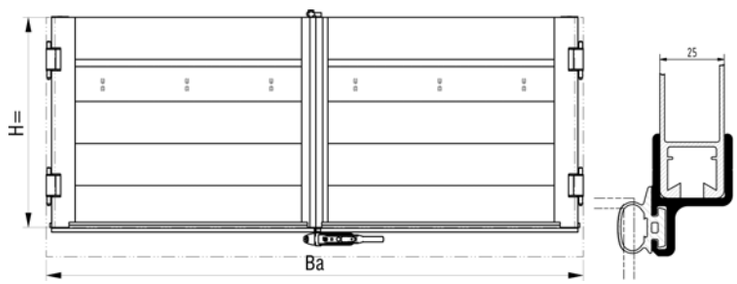

Bordwandtür 25mm

- Verschlüsse BOXER
- Anschraubtaschen

Porte ridelle 25mm

- Fermeture BOXER
- Poche à visser

	H	Ba	Standard
roh/Brut	600	2550	2 010 506.102
	800	2550	2 010 508.102
	1000	2550	2 010 510.102

Hecktür Classic
Porte arrière Classic

Bordwandtür mit Dichtung
Porte ridelle avec joint

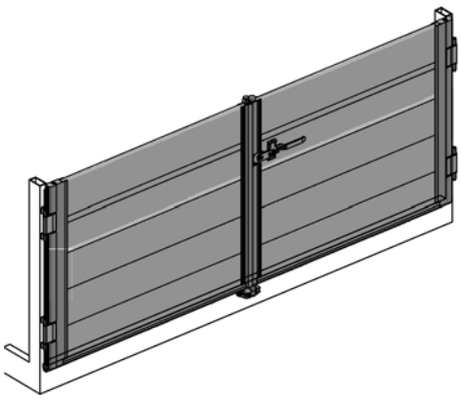

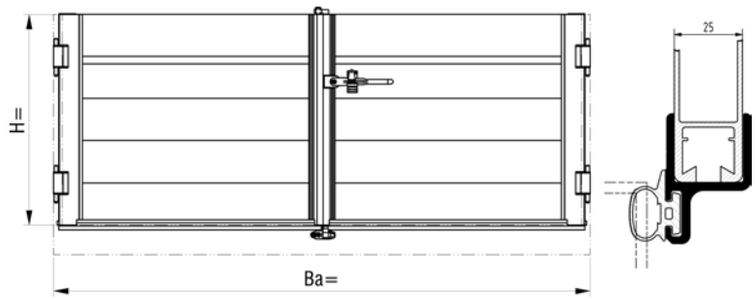

Bordwandtür 25mm

- Verschlüsse CONTAINER
- Anschweisstaschen

Porte ridelle 25mm

- Fermeture CONTAINER
- Poche à souder

	H	Ba	Standard
roh/Brut	600	2550	2 010 606.101
	800	2550	2 010 608.101
	1000	2550	2 010 610.101

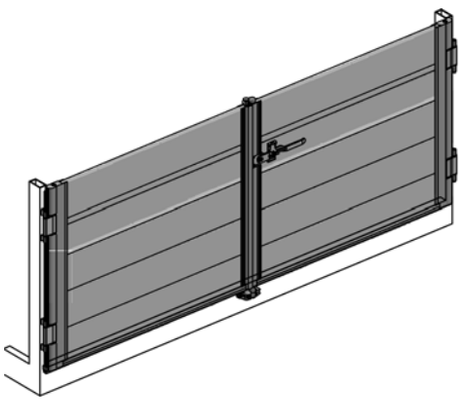

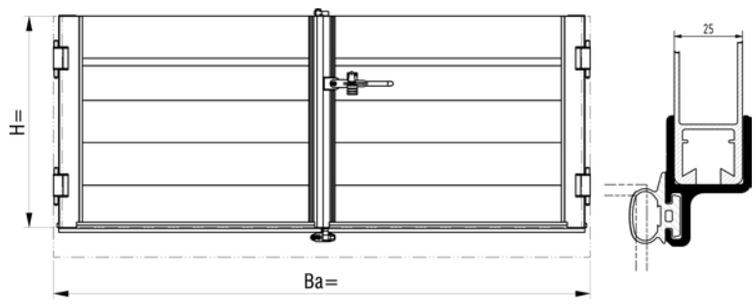

Bordwandtür 25mm

- Verschlüsse CONTAINER
- Anschraubtaschen

Porte ridelle 25mm

- Fermeture CONTAINER
- Poche à visser

	H	Ba	Standard
roh/Brut	600	2550	2 010 606.102
	800	2550	2 010 608.102
	1000	2550	2 010 610.102

CH-1530 Payerne / Suisse
Tel. +41 26 662 71 11 / Fax +41 26 662 75 40
E-Mail office@pwp-sa.ch www.pwp-sa.ch
PWP SA

Einzelteile
Pièce détachée

Hecktür Classic
Porte arrière Classic

PWP SA
CH-1530 Payerne / Suisse
Tel. +41 26 662 71 11 / Fax +41 26 662 75 40
E-Mail office@pwp-sa.ch www.pwp-sa.ch

Hecktür Classic
Porte arrière Classic

Einzelteile
Pièce détachée

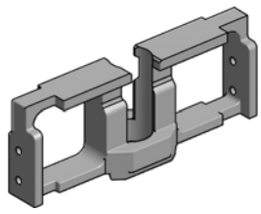

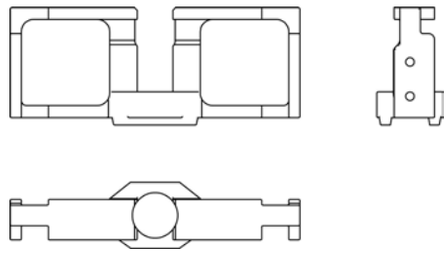

Tür-Eckverbindung — Renfort d'angle

	kg	Art-Nr
feuerverzinkt / zingué au feu	0.205	2 019 233

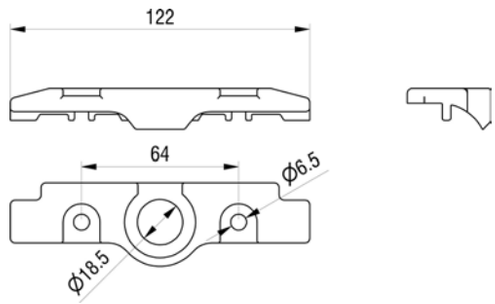

Lagerplatte oben — Palier de guidage haut

	kg	Art-Nr
feuerverzinkt / zingué au feu	0.125	2 019 234.1

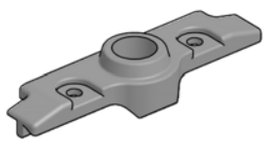

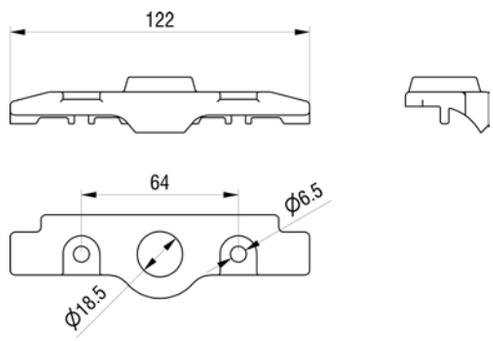

Lagerplatte hinten — Palier de guidage bas

	kg	Art-Nr
feuerverzinkt / zingué au feu	0.140	2 019 236.1

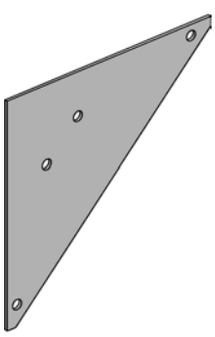

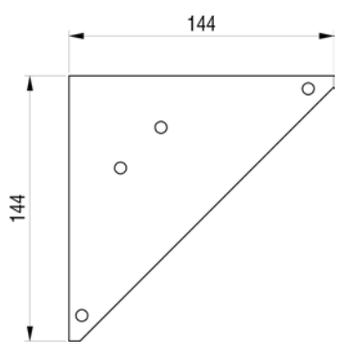

Verstärkung — Renfort

	kg	Art-Nr
verzinkt / zingué	0.170	2 019 286

CH-1530 Payerne / Suisse
Tel. +41 26 662 71 11 / Fax +41 26 662 75 40
E-Mail office@pwp-sa.ch www.pwp-sa.ch
PWP SA

Einzelteile
Pièce détachée

Hecktür Classic
Porte arrière Classic

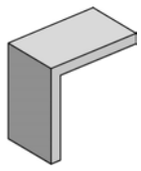

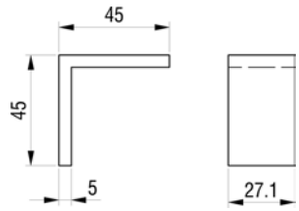

Verstärkungswinkel — Equerre de renfort

	kg	Art-Nr
Alu	0.030	2 019 232

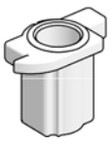

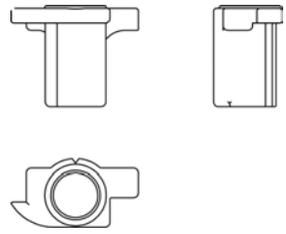

Lagerbuchse mit Charnier — Coussinet pour charnière

		kg	Art-Nr
Polyamide	links / gauche	0.015	2 049 113
Polyamide	rechts / droit	0.015	2 049 114

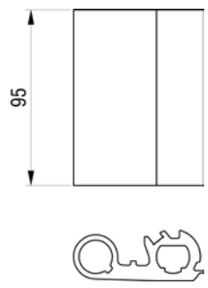

Scharnier - Glied Alu — Segment de charnière alu

		kg	Art-Nr
roh / brut	95	0.270	2 049 117
eloxiert / eloxé	95	0.270	2 049 118
pulverbeschichtet / thermolaqué	95	0.270	2 049 121

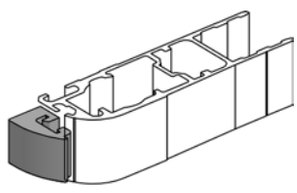

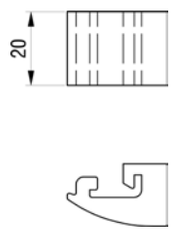

Türführung — Sabot de guidage

	kg	Art-Nr
Polyamid / Polyamide	0.005	2 049 112

Hecktür Classic
Porte arrière Classic

Einzelteile
Pièce détachée

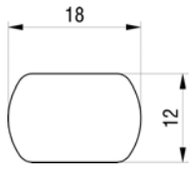

Scharnierachse 18/12

Axe de charnière 18/12

	L	kg	Art-Nr
eloxiert / eloxé		0.535/m	5 432 319
eloxiert / eloxée	3970	0.535 / m	5 432 319-3
eloxiert / eloxée	5170	0.535 / m	5 432 319-4

CH-1530 Payerne / Suisse
Tel. +41 26 662 71 11 / Fax +41 26 662 75 40
E-Mail office@pwp-sa.ch www.pwp-sa.ch
PWP SA

Optionnen-Verzeichnis
Liste des options

Hecktür Classic
Porte arrière Classic

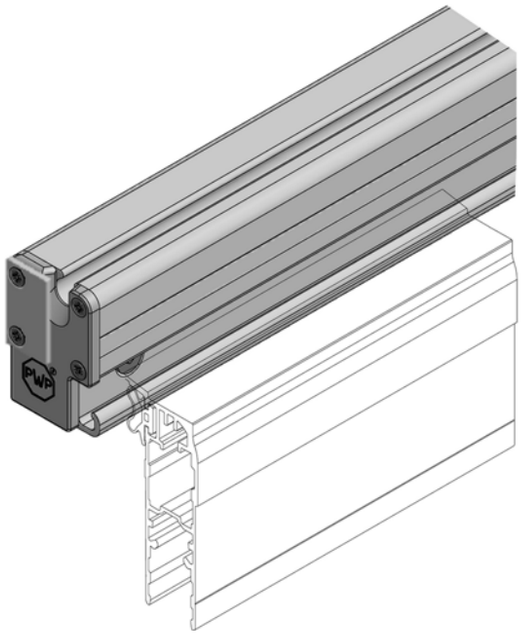

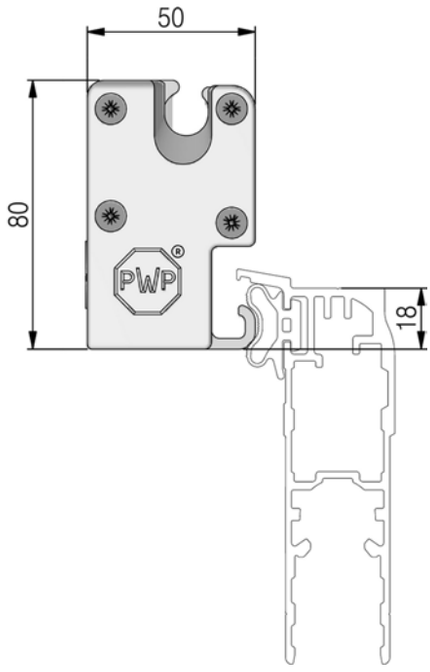

Option Hecktür
TYP "CONTACT"

- Option 1

Option porte arrière
Type "CONTACT"

- Option 1

Ba	kg	Art-Nr
2550	11.600	3 027 011

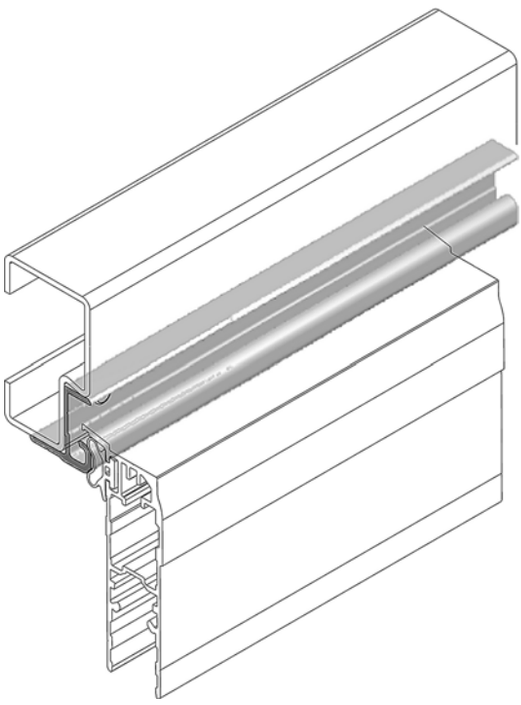

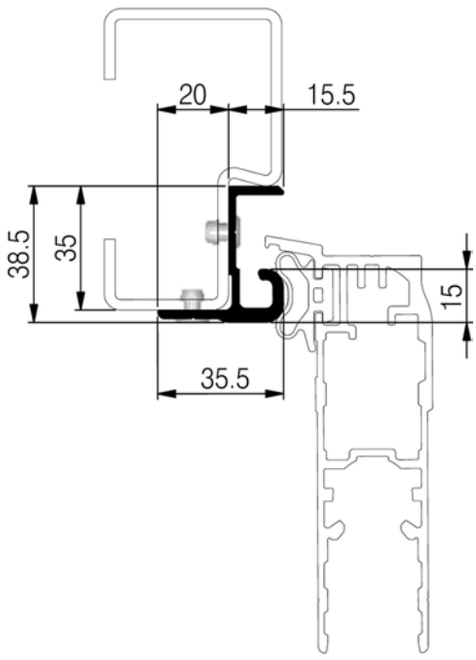

Option Hecktür
TYP "CONTACT"

- Option 2

Option porte arrière
Type "CONTACT"

- Option 2

Art-Nr
32 341

Hecktür Classic
Porte arrière Classic

Optionnen-Verzeichnis
Liste des options

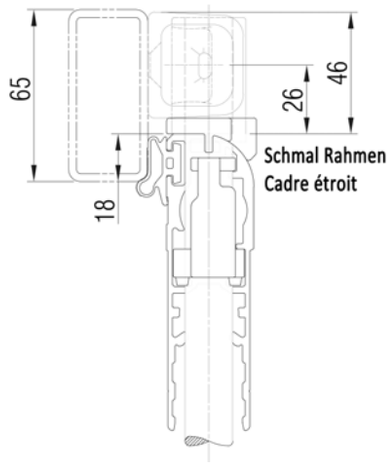

Kurzhacken für
small Rahmen

- Option 3

Crochet court pour
cadre étroit

- Option 3

Scharnierbock Alu
zu anschrauben

- Option 4

Charnière Alu
à visser

- Option 4

		Art-Nr
3	2055	2 545 004
4	2655	2 545 005
5	3255	2 545 006

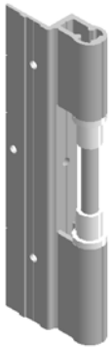

Scharnierbock Alu
zu anschlag zu Annieten

- Option 5

Charnière Alu
à riveter

- Option 5

		Art-Nr
3	2055	2 545 010
4	2655	2 545 011
5	3255	2 545 012

CH-1530 Payerne / Suisse
Tel. +41 26 662 71 11 / Fax +41 26 662 75 40
E-Mail office@pwp-sa.ch www.pwp-sa.ch
PWP SA

Optionnen-Verzeichnis
Liste des options

Hecktür Classic
Porte arrière Classic

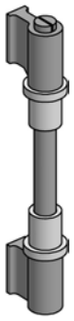

		Art-Nr
Scharnierbock Inox zum Anschweissen	Charnière inox à souder	2 045 200
- Option 6	- Option 6	

		Art-Nr
Scharnierbügel Stahl zum Anschrauben	Charnière acier à visser	2 045 092
- Option 7	- Option 7	

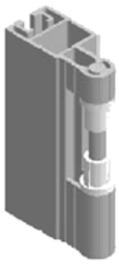

		Art-Nr
Alu Scharnier zu Schiebebügelverdeck	Charnière alu pour bachage coulissant	2 545 013
- Option 8	- Option 8	2 545 014

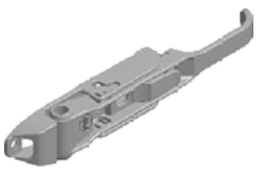

		Art-Nr
Verschluss Boxer inox	Fermeture Boxer inox	2 010 307
- Option 9	- Option 9	2 010 308

Seitentür mit Rahmen Profiler / Porte latérale avec cadre Profiler B2
Profiler 1 Flügel / Profiler 1 vantail B2
Profiler 2 Flügel / Profiler 2 vantaux B6
Seitentür mit rahmen Classic / Porte laterale avec cadre Classic B9
1 Flügel / 1 Vantail B9
2 Flügel / 2 vantaux B14
Seitentür / Porte laterale B18
Seitentür 3 Flügel 3 Verschlüss / Porte latérale 3 vantaux 3 fermetures B21
Platte 25mm / Panneau 25 mm B21
Platte 30 mm / Panneau 30 mm B24
Seitentür 4 Flügel 4 Verschlüss / Porte latérale 4 vantaux 4 fermetures B27
Paneel 25mm / Panneau 25 mm B27
Paneel 30 mm / Panneau 30 mm B30
Seitentür 5 Flügel 5 Verschlüss / Porte latérale 5 vantaux 5 fermetures B33
Paneel 25mm / Panneau 25 mm B33
Paneel 30 mm / Panneau 30 mm B36
Seitentür 6 Flügel 6 Verschlüss / Porte latérale 6 vantaux 6 fermetures B39
Paneel 25mm / Panneau 25 mm B39
Paneel 30 mm / Panneau 30 mm B42

CH-1530 Payerne / Suisse
Tel. +41 26 662 71 11 / Fax +41 26 662 75 40
E-Mail office@pwp-sa.ch www.pwp-sa.ch
PWP SA

Seitentür mit Rahmen Profiler
Porte latérale avec cadre Profiler

Seitentür mit Rahmen Profiler
Porte latérale avec cadre Profiler

PWP Profiler

Merkmale der PWP Seitentür:
- Türrahmen inklusive
- Standardmass der Türöffnung: 1000 x 2000 mm
- kompletter Bausatz leicht montierbar
- alle Profile montagebereit zugeschnitten und gefräst.
- Klavierscharnier
- Inox-Einbauverschluss
- pat. Dichtung Typ CONTACT
- Türpaneel-Einbau nach Tür- und Rahmenmontierung beschädigtes Türpaneel leicht auswechselbar, ohne Türdemontierung

Optionen:
- Profile eloxiert
- Paneel-Dicke: 17, 20, 25, 30 oder 40 mm

PWP Profiler

Caractéristiques de la porte latérale :
- cadre de porte inclus
- dimension standard de l'ouverture: 1000 x 2000 mm
- kit complet pour un montage facile
- tous les profils coupés, fraisés et prêts au montage
- charnière en bande
- fermeture Inox à encaster
- joint de porte pat. type CONTACT
- encastrement du panneau après le montage de la porte et cadre
- panneau endommagé facilement remplaçable, sans démontage de la porte

Options:
- Profiles éloxés
- Epaisseur du panneau de 17, 20, 25, 30 ou 40 mm

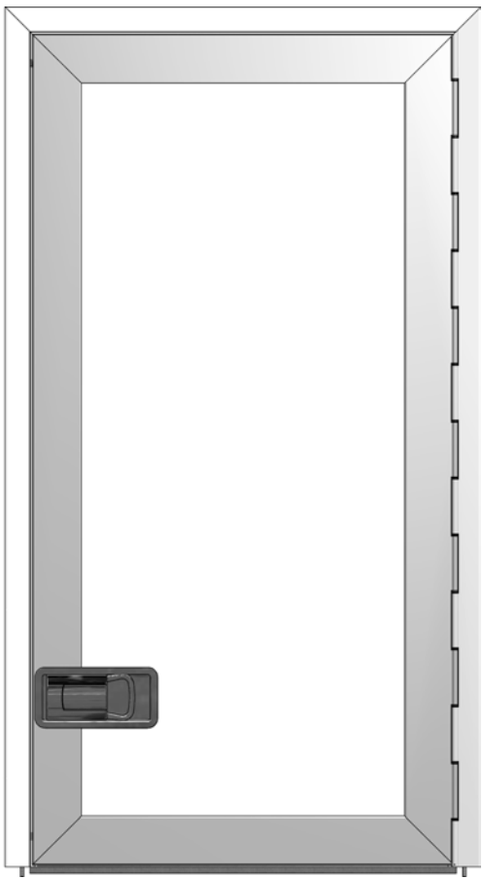

Bausatz Seitentür (ohne Panel)
Set de porte latérale (sans panneau)

	Art-Nr
roh / brute	2 004 100
eloxiert / eloxé	2 004 100.1

Bezeichnung	Désignation			Art-Nr.
Innenabdeckprofil	Profil de couverture intérieure	roh / brut	17	2 004 017
Innenabdeckprofil	Profil de couverture intérieure	roh / brut	20	2 004 020
Innenabdeckprofil	Profil de couverture intérieure	roh / brut	25	2 004 025
Innenabdeckprofil	Profil de couverture intérieure	roh / brut	30	2 004 030
Innenabdeckprofil	Profil de couverture intérieure	roh / brut	40	2 004 040

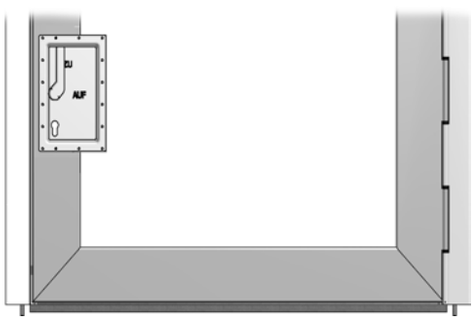

Option mit verschluss GTO
Option avec fermeture GTO

Art-Nr
2 004 135

Seitentür mit Rahmen Profiler
Porte latérale avec cadre Profiler

Seitentür mit Rahmen Profiler
Porte latérale avec cadre Profiler

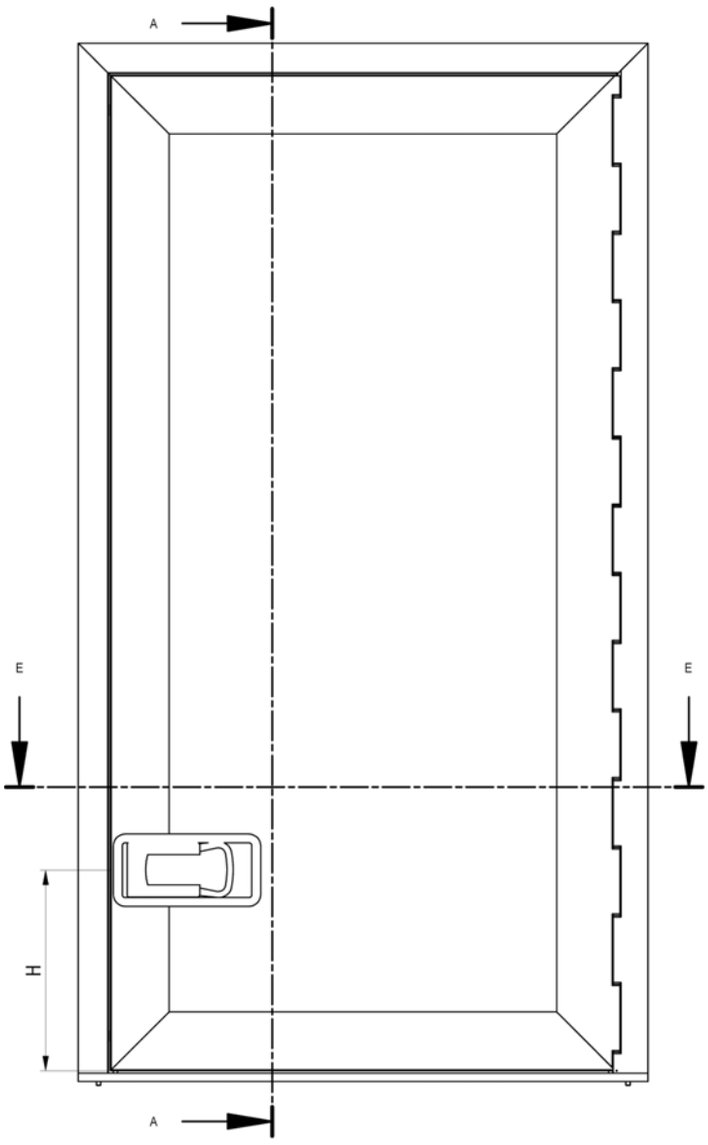

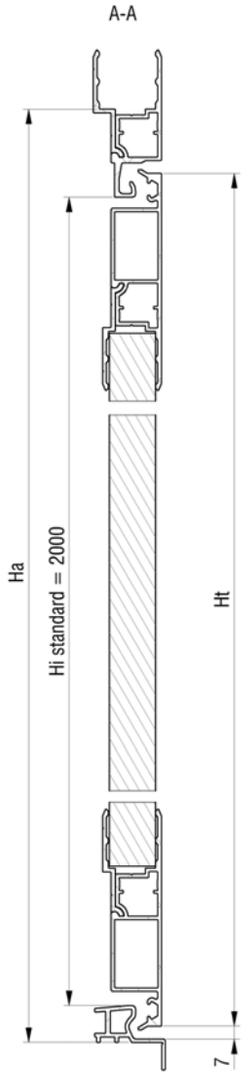

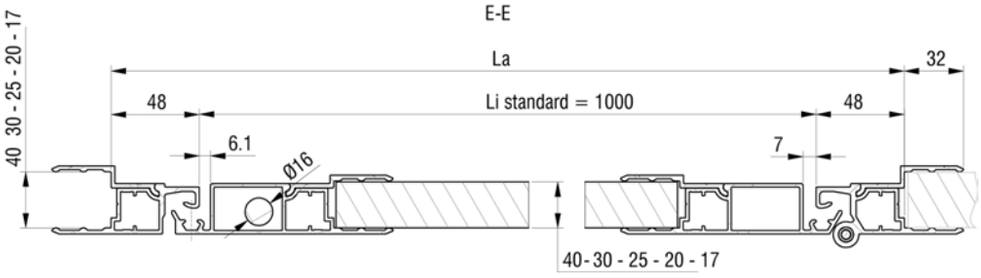

CH-1530 Payerne / Suisse
Tel. +41 26 662 71 11 / Fax +41 26 662 75 40
E-Mail office@pwp-sa.ch www.pwp-sa.ch
PWP SA

Seitentür mit Rahmen Profiler
Porte latérale avec cadre Profiler

Seitentür mit Rahmen Profiler
Porte latérale avec cadre Profiler

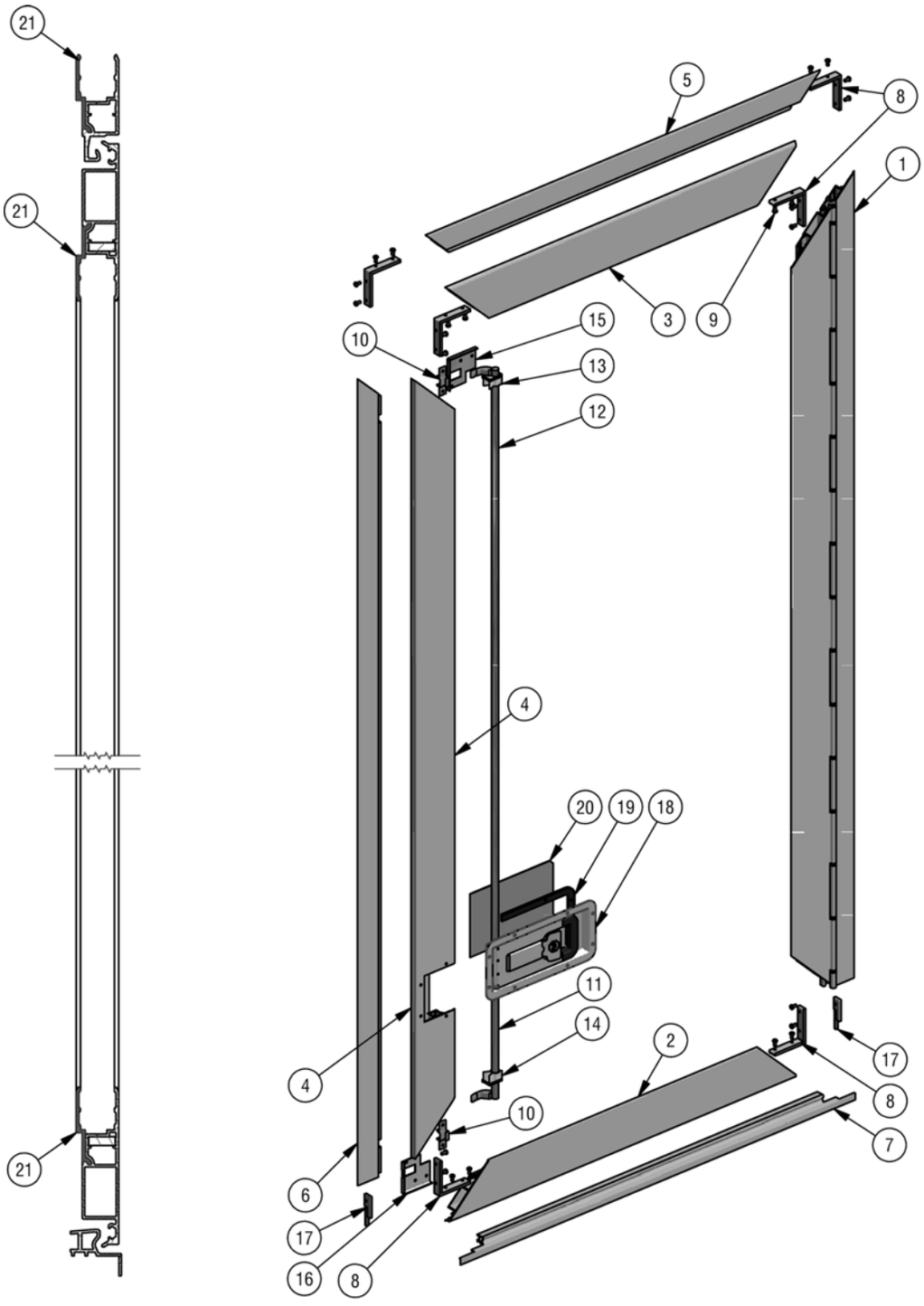

Seitentür mit Rahmen Profiler
Porte latérale avec cadre Profiler

Seitentür mit Rahmen Profiler
Porte latérale avec cadre Profiler

	Bezeichnung	Désignation				kg	Art-Nr.
①	Klavierscharnier-Profil	Profil charnière piano	Alu / Ali				2 379 011
②	Türprofil	Profil de porte	Alu				2 379 030
③	Türprofil	Profil de porte	Alu				2 379 018
④	Türprofil	Profil de porte	Alu				2 379 041
⑤	Rahmenprofil	Profil de cadre	Alu				2 379 013
⑥	Rahmenprofil	Profil de cadre	Alu				2 379 014
⑦	Schwelle	Seuil	Alu				2 379 012
⑧	Eckverstärkung	Renfort d'angle	Alu				2 379 038
⑨	Flachrundschraube Innensechskant ISO 7380	Vis à tête bombée six pans creux ISO 7380	Dacromet	M6x12 (10.9)			1 049 031
⑩	Verschlusstasche	Gâche	verzinkt / Zinguée				2 379 006
⑪	Drehstange kurz mit Haken	Axe court avec crochet	verzinkt / Zingué				2 379 023
⑫	Drehstange lang mit Haken	Axe long avec crochet	verzinkt / Zingué				2 379 022
⑬	Lagerbuchse Ø16	Douille synthétique Ø16	PVC				2 379 004
⑭	Lagerbuchse Ø16	Douille synthétique Ø16	PVC				2 379 005
⑮	Schutzhacken	Cache crochet	Alu				2 379 001
⑯	Schutzhacken	Cache crochet	Alu				2 379 002
⑰	Montage Keil	Cale de montage	verzinkt / Zinguée				2 379 020
⑱	Einbau-Drehstangenverschluss "PL"	Fermeture à encastrer "PL"	Inox		29	1.825	2 024 130
⑲	Kunststoff-Unterlage für Einbau-Verschluss	Profil intermédiaire nylon pour fermeture à encastrer	für / pour 2 024 130			0.040	2 024 132
⑳	Verschluss-Schutzblech	Tôle de protection de fermeture	Alu				2 379 007
㉑	Innenabdeckprofil 17 mm	Profil de couverture 17 mm	Alu				33 028
㉑	Innenabdeckprofil 20 mm	Profil de couverture 20 mm	Alu				33 032
㉑	Innenabdeckprofil 25 mm	Profil de couverture 25 mm	Alu				33 034
㉑	Innenabdeckprofil 30 mm	Profil de couverture 30 mm	Alu				33 036
㉑	Innenabdeckprofil 40 mm	Profil de couverture 40 mm	Alu				33 035

CH-1530 Payerne / Suisse
Tel. +41 26 662 71 11 / Fax +41 26 662 75 40
E-Mail office@pwp-sa.ch www.pwp-sa.ch
PWP SA

Seitentür mit Rahmen Profiler
Porte latérale avec cadre Profiler

Seitentür mit Rahmen Profiler
Porte latérale avec cadre Profiler

PWP Profiler

Merkmale der PWP Seitentür:
- Türrahmen inklusive
- Standardmass der Türöffnung: 1000 x 2000 mm
- kompletter Bausatz leicht montierbar
- alle Profile montagebereit zugeschnitten und gefräst.
- Klavierscharnier
-
- pat. Dichtung Typ CONTACT
- Türpaneel-Einbau nach Tür- und Rahmenmontierung beschädigtes Türpaneel leicht auswechselbar, ohne Türdemontierung

Optionen:
- Profile eloxiert
- Paneel-Dicke: 17, 20, 25 oder 30 mm

PWP Profiler

Caractéristiques de la porte latérale :
- cadre de porte inclus
- dimension standard de l'ouverture: 1000 x 2000 mm
- kit complet pour un montage facile
- tous les profils coupés, fraisés et prêts au montage
- charnière en bande
-
- joint de porte pat. type CONTACT
- encastrement du panneau après le montage de la porte et cadre
- panneau endommagé facilement remplaçable, sans démontage de la porte

Options:
- Profils éloxés
- Epaisseur du panneau de 17, 20, 25 ou 30 mm

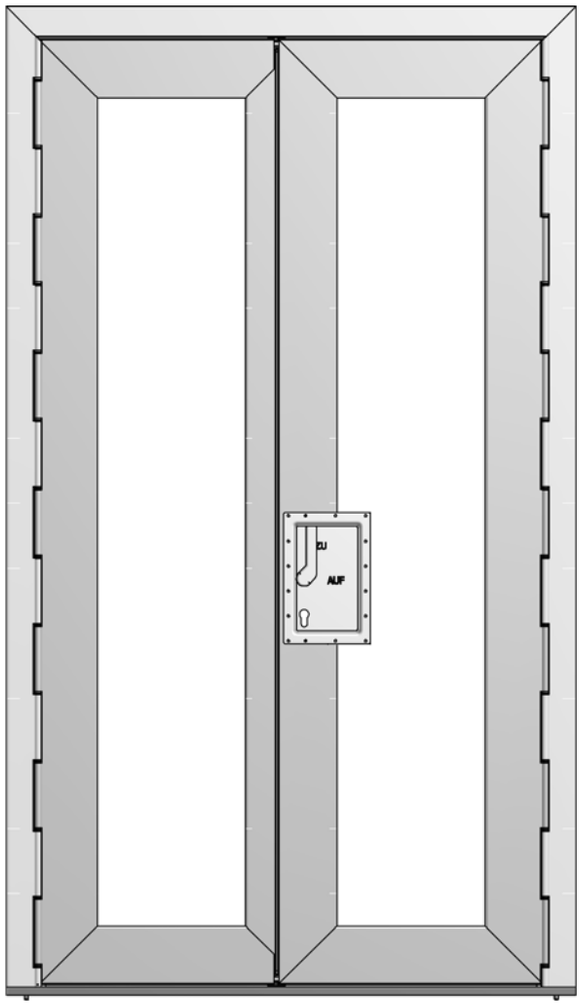

Bausatz Seitentür (onhe Panel)	Set de porte latérale (sans panneau)	Art-Nr
	roh / brut	2 004 200
	eloxiert / eloxé	2 004 200.1

Bezeichnung	Désignation		Art-Nr.
Innenabdeckprofil	Profil de couverture intérieure	roh / brut	2 004 217
Innenabdeckprofil	Profil de couverture intérieure	roh / brut	2 004 220
Innenabdeckprofil	Profil de couverture intérieure	roh / brut	2 004 225
Innenabdeckprofil	Profil de couverture intérieure	roh / brut	2 004 230
Innenabdeckprofil	Profil de couverture intérieure	roh / brut	2 004 240

PWP SA
CH-1530 Payerne / Suisse
Tel. +41 26 662 71 11 / Fax +41 26 662 75 40
E-Mail office@pwp-sa.ch www.pwp-sa.ch

Seitentür mit Rahmen Profiler
Porte latérale avec cadre Profiler

Seitentür mit Rahmen Profiler
Porte latérale avec cadre Profiler

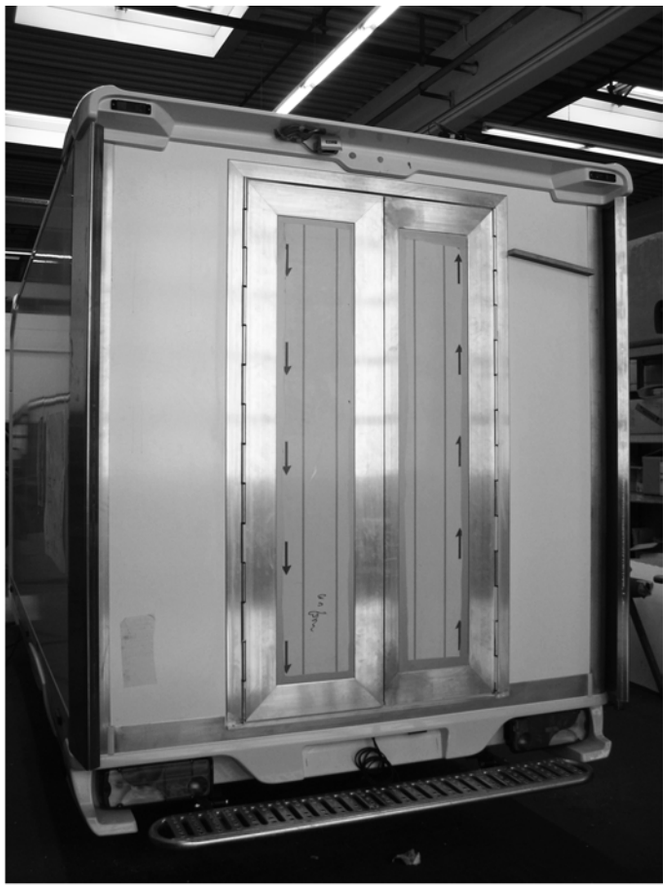

CH-1530 Payerne / Suisse
Tel. +41 26 662 71 11 / Fax +41 26 662 75 40
E-Mail office@pwp-sa.ch www.pwp-sa.ch
PWP SA

Seitentür mit rahmen Classic
Porte laterale avec cadre Classic

1 Flügel
1 Vantail

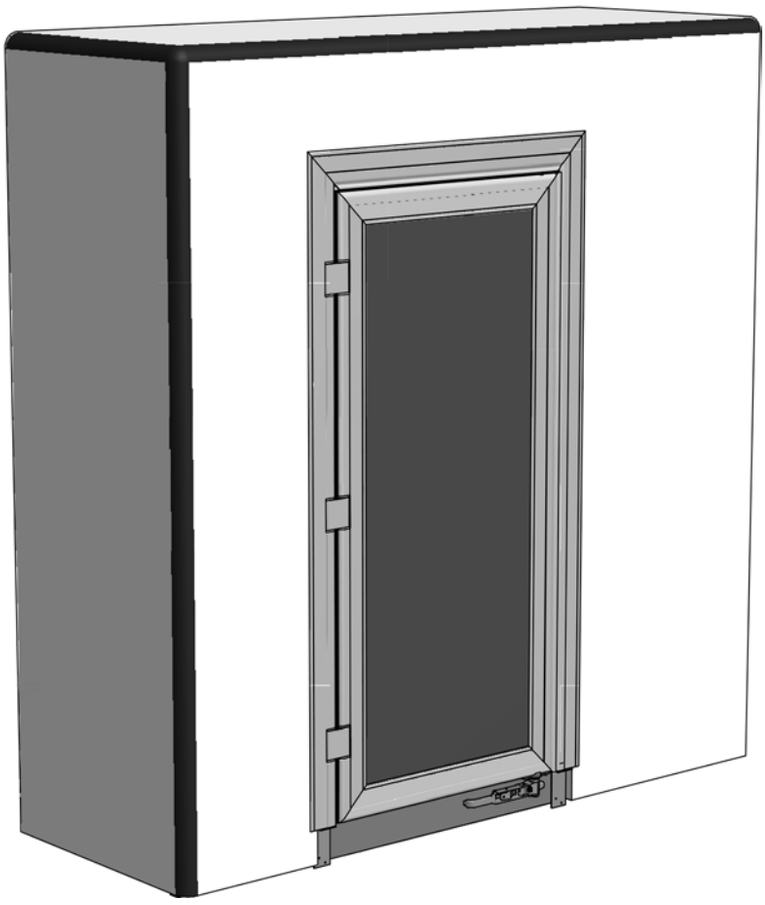

CH-1530 Payerne / Suisse
Tel. +41 26 662 71 11 / Fax +41 26 662 75 40
E-Mail office@pwp-sa.ch www.pwp-sa.ch
PWP SA

1 Flügel
1 Vantail

Seitentür mit rahmen Classic
Porte laterale avec cadre Classic

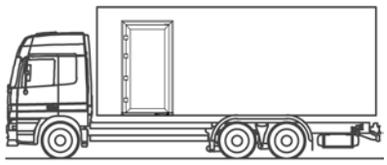

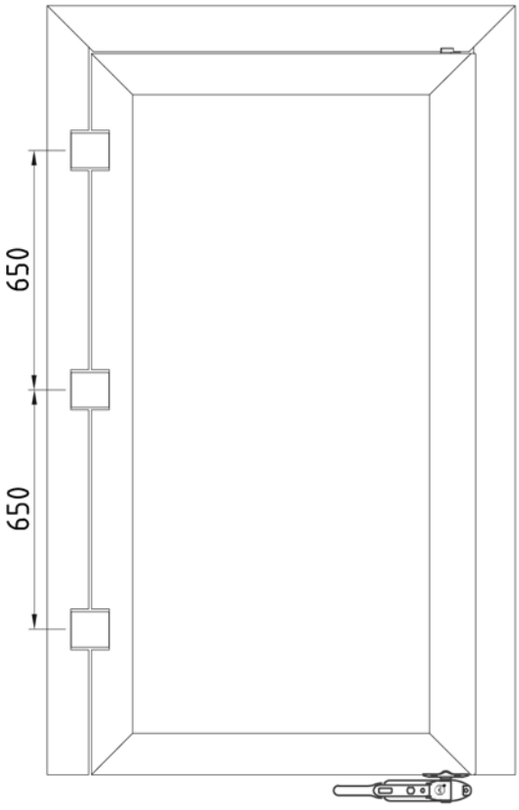

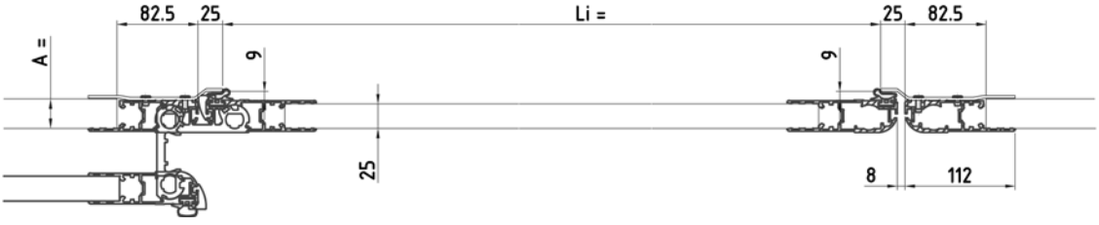

Seitentür mit rahmen Classic
Porte laterale avec cadre Classic

1 Flügel
1 Vantail

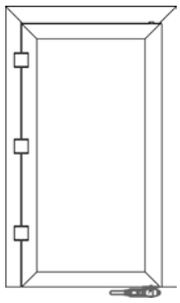

mit Rahmen
1 Flügel

- 1 Verschluss BOXER
  Anschweisstasche

avec cadre
1 vantail

- 1 fermeture BOXER
  Poche à souder

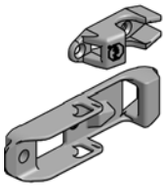

	Hi min	Hi max	Li	Art-Nr
Sandwich	1700	2200	900	2 012 506.201
	1700	2200	1000	2 012 526.201
	1700	2200	1100	2 012 546.201
	1700	2200	1200	2 012 566.201
	1700	2200	1300	2 012 586.201

mit Rahmen
1 Flügel

- 1 Verschluss BOXER
  Anschraubtasche

avec cadre
1 vantail

- 1 fermeture BOXER
  Poche à visser

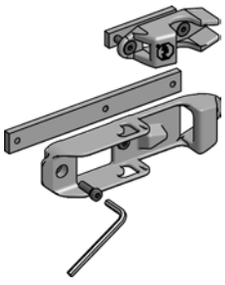

	Hi min	Hi max	Li	Art-Nr
Sandwich	1700	2200	900	2 012 506.202
	1700	2200	1000	2 012 526.202
	1700	2200	1100	2 012 546.202
	1700	2200	1200	2 012 566.202
	1700	2200	1300	2 012 586.202

CH-1530 Payerne / Suisse
Tel. +41 26 662 71 11 / Fax +41 26 662 75 40
E-Mail office@pwp-sa.ch www.pwp-sa.ch
PWP SA

1 Flügel
1 Vantail

Seitentür mit rahmen Classic
Porte laterale avec cadre Classic

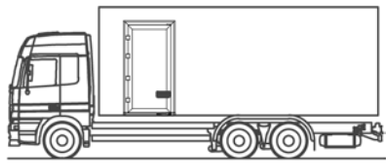

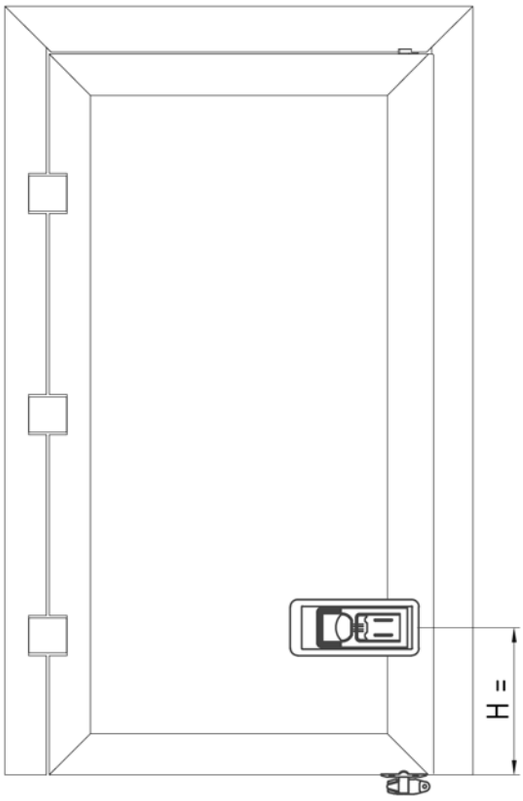

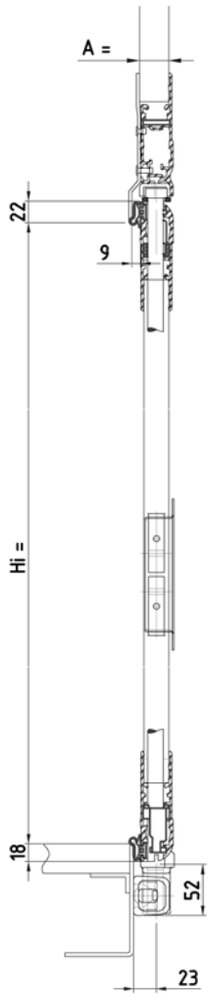

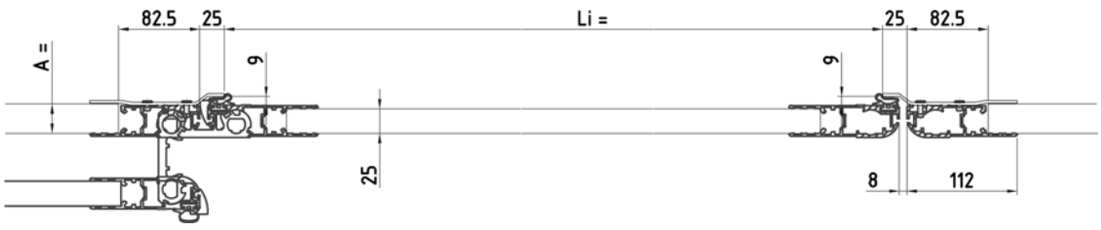

Seitentür mit rahmen Classic
Porte laterale avec cadre Classic

1 Flügel
1 Vantail

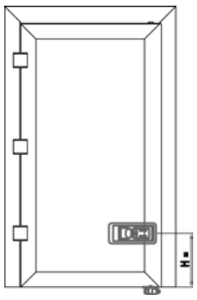

mit Rahmen
1 Flügel

- 1 Einbauverschluss Inox
  Anschweisstasche

avec cadre
1 vantail

- 1 fermeture encastrée inox
  Poche à souder

	Hi min	Hi max	Li	Art-Nr
Sandwich	1700	2200	900	2 012 606.201
	1700	2200	1000	2 012 626.201
	1700	2200	1100	2 012 646.201
	1700	2200	1200	2 012 666.201
	1700	2200	1300	2 012 686.201

mit Rahmen
1 Flügel

- 1 Einbauverschluss Inox
  Anschraubtasche

avec cadre
1 vantail

- 1 fermeture encastrée Inox
  Poche à visser

	Hi min	Hi max	Li	Art-Nr
Sandwich	1700	2200	900	2 012 606.202
	1700	2200	1000	2 012 626.202
	1700	2200	1100	2 012 646.202
	1700	2200	1200	2 012 666.202
	1700	2200	1300	2 012 686.202

CH-1530 Payerne / Suisse
Tel. +41 26 662 71 11 / Fax +41 26 662 75 40
E-Mail office@pwp-sa.ch www.pwp-sa.ch
PWP SA

2 Flügel
2 vantaux

Seitentür mit rahmen Classic
Porte laterale avec cadre Classic

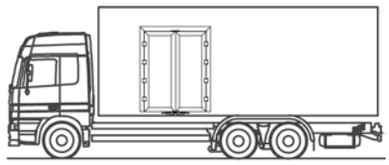

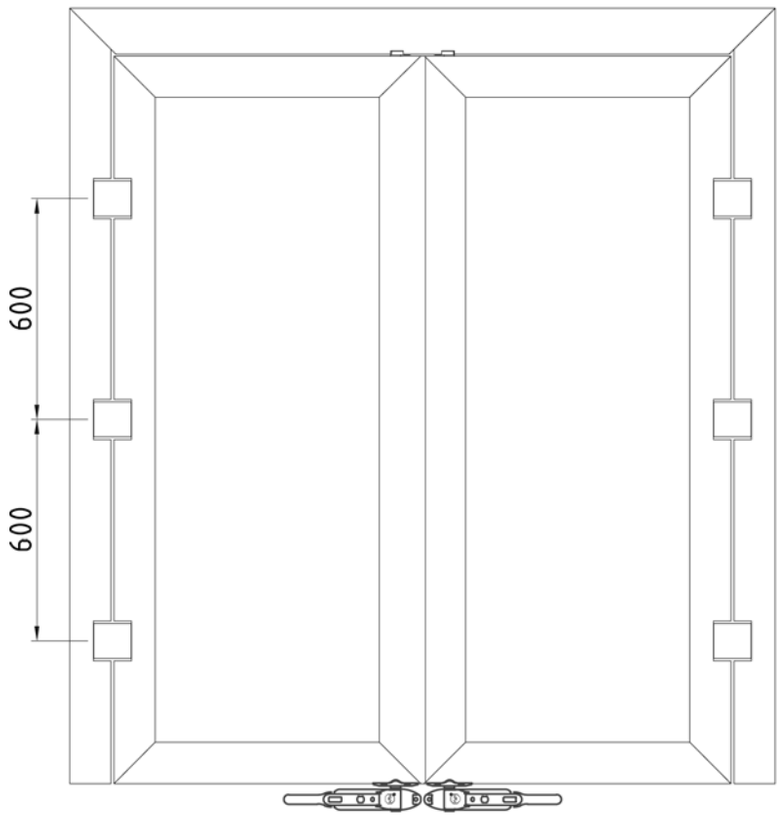

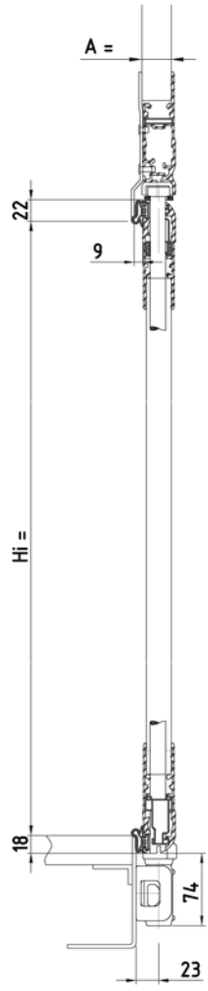

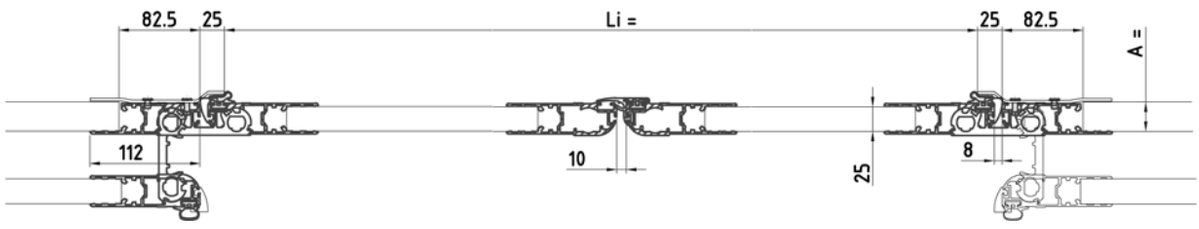

Seitentür mit rahmen Classic
Porte laterale avec cadre Classic

2 Flügel
2 vantaux

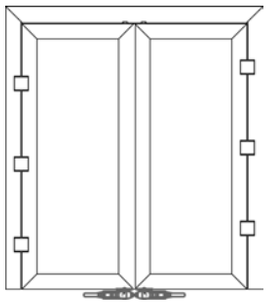

mit Rahmen
2 Flügel

- 2 Verschlüsse BOXER
  Anschweisstasche

avec cadre
2 vantaux

- 2 fermetures BOXER
  Poche à souder

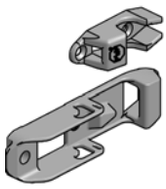

	Li	Art-Nr
Sandwich	1700	2 012 217.201
	1800	2 012 218.201
	1900	2 012 219.201
	2000	2 012 220.201
	2100	2 012 221.201
	2200	2 012 222.201

mit Rahmen
2 Flügel

- 2 Verschlüsse BOXER
  Anschraubtasche

avec cadre
2 vantaux

- 2 fermetures BOXER
  Poche à visser

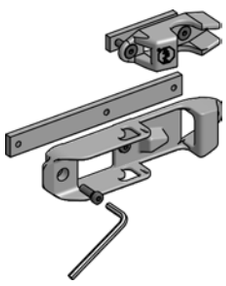

	Li	Art-Nr
Sandwich	1700	2 012 217.202
	1800	2 012 218.202
	1900	2 012 219.202
	2000	2 012 220.202
	2100	2 012 221.202
	2200	2 012 222.202

CH-1530 Payerne / Suisse
Tel. +41 26 662 71 11 / Fax +41 26 662 75 40
E-Mail office@pwp-sa.ch www.pwp-sa.ch
PWP SA

2 Flügel
2 vantaux

Seitentür mit rahmen Classic
Porte laterale avec cadre Classic

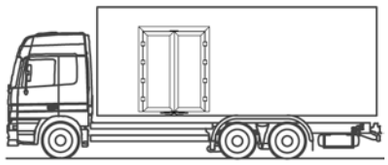

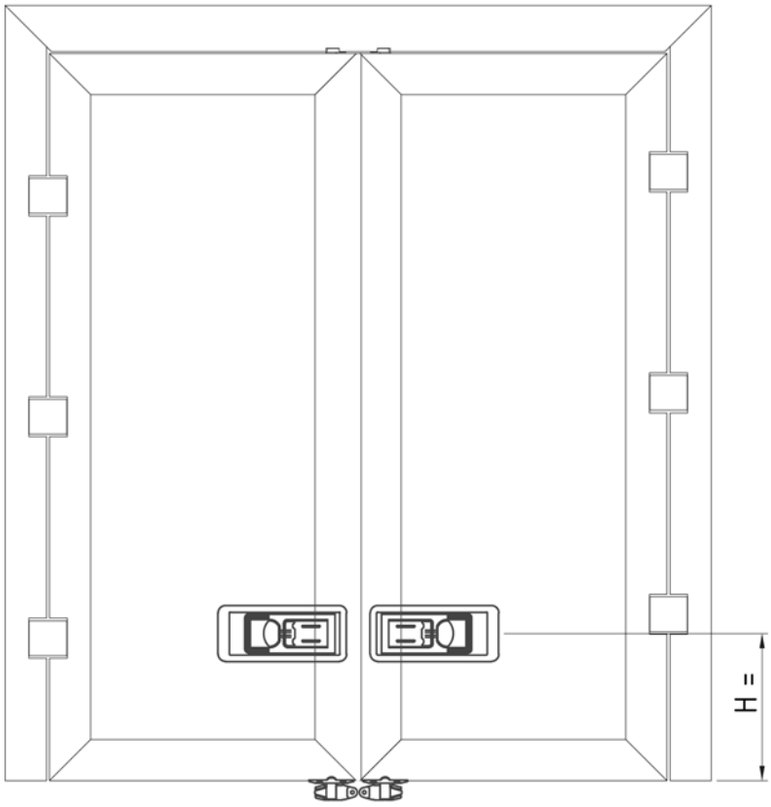

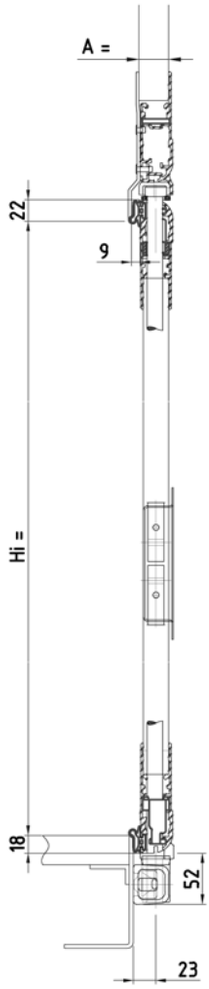

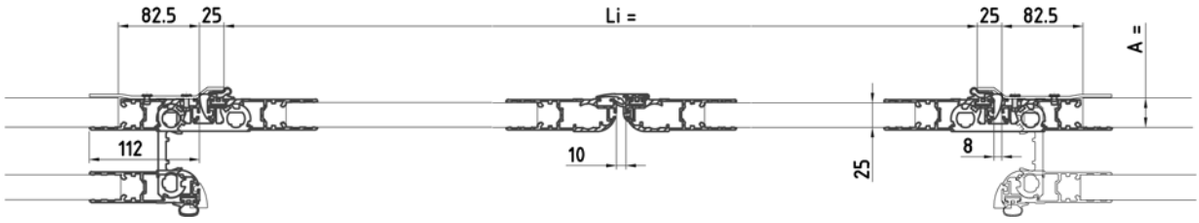

Seitentür mit rahmen Classic
Porte laterale avec cadre Classic

2 Flügel
2 vantaux

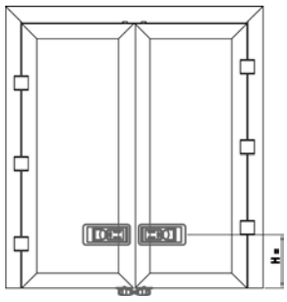

mit Rahmen
2 Flügel

- 2 Einbauverschlüsse Inox
  Anschweisstasche

avec cadre
2 vantaux

- 2 fermetures encastrée Inox
  Poche à souder

	Li	Art-Nr
Sandwich	1700	2 012 317.201
	1800	2 012 318.201
	1900	2 012 319.201
	2000	2 012 320.201
	2100	2 012 321.201
	2200	2 012 322.201

mit Rahmen
2 Flügel

- 2 Einbauverschlüsse Inox
  Anschraubtasche

avec cadre
2 vantaux

- 2 fermetures encastrée Inox
  Poche à visser

	Li	Art-Nr
Sandwich	1700	2 012 317.202
	1800	2 012 318.202
	1900	2 012 319.202
	2000	2 012 320.202
	2100	2 012 321.202
	2200	2 012 322.202

CH-1530 Payerne / Suisse
Tel. +41 26 662 71 11 / Fax +41 26 662 75 40
E-Mail office@pwp-sa.ch www.pwp-sa.ch
PWP SA

Seitentür
Porte laterale

Seitentür
Porte laterale

Runge mit Führung für Seitentür 25 oder 30
Montant avec battue pour porte latérale 25 ou 30

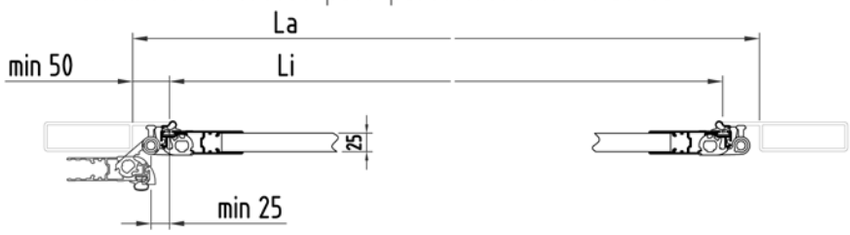

Runge ohne Führung für Seitentür 25 oder 30
Montant sans battue pour porte latérale 25 ou 30

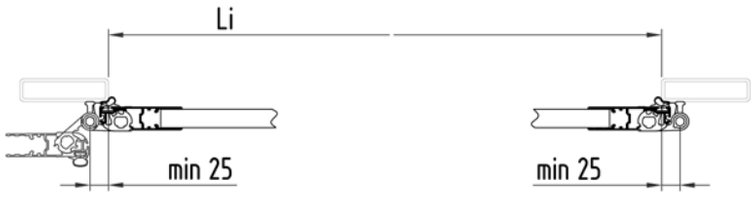

Runge ohne Führung mit Mittelscharnier 25/25
Montant sans battue avec charnière centrale 25/25

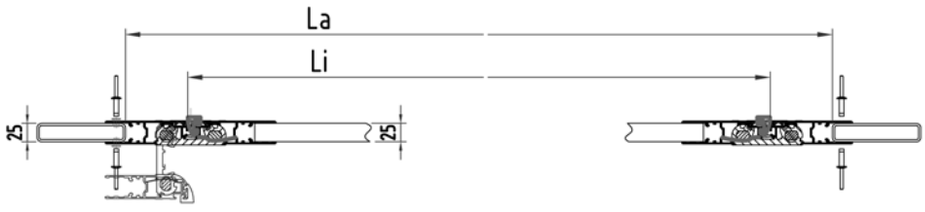

Runge ohne Führung mit Mittelscharnier 30/25
Montant sans battue avec charnière centrale 30/25

Runge für Lose Transporte mit Mittelscharnier
Montant porte pour transport en vrac avec charnière centrale 30/30

Seitentür
Porte laterale

Seitentür
Porte laterale

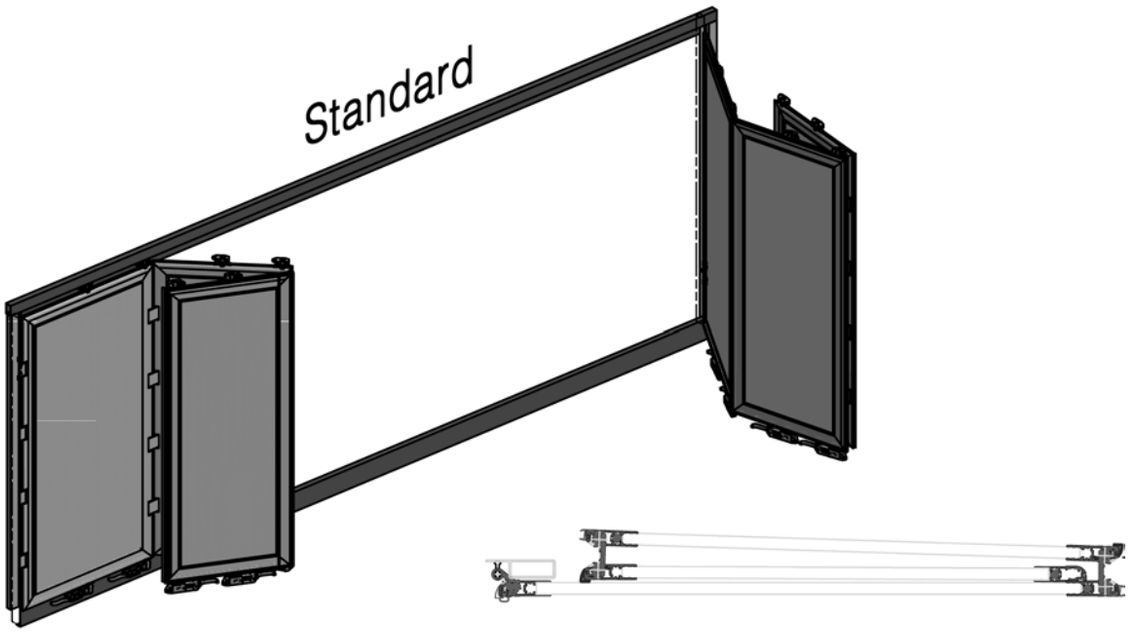

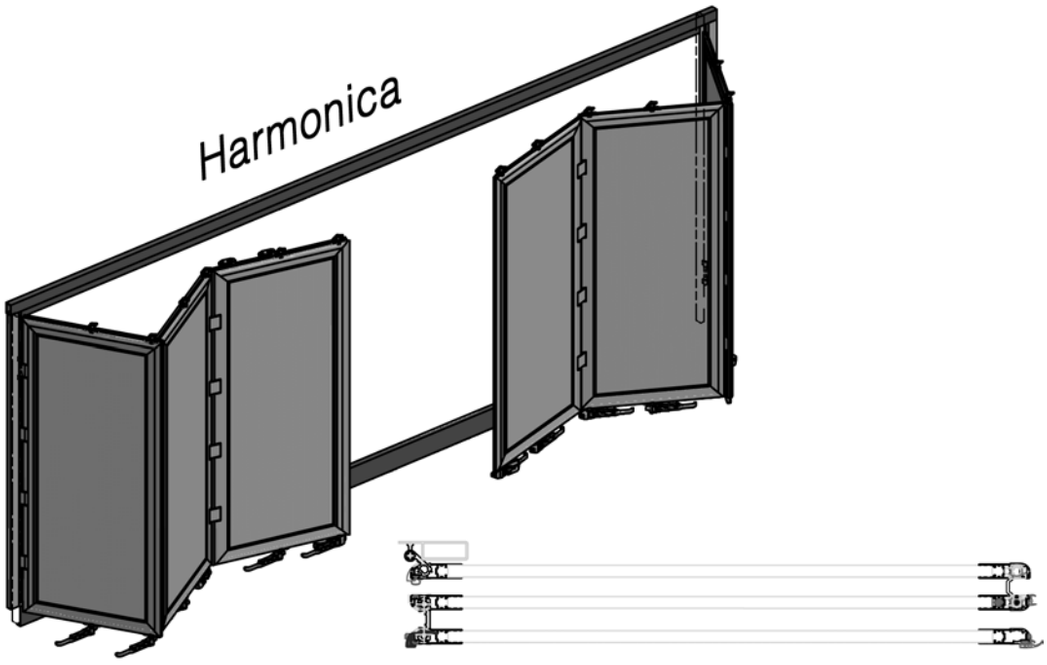

CH-1530 Payerne / Suisse
Tel. +41 26 662 71 11 / Fax +41 26 662 75 40
E-Mail office@pwp-sa.ch www.pwp-sa.ch
PWP SA

Seitentür 3 Flügel 3 Verschlüss
Porte latérale 3 vantaux 3 fermetures

Platte 25mm
Panneau 25 mm

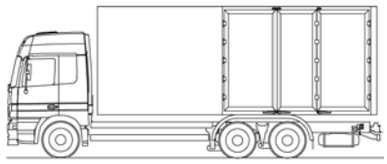

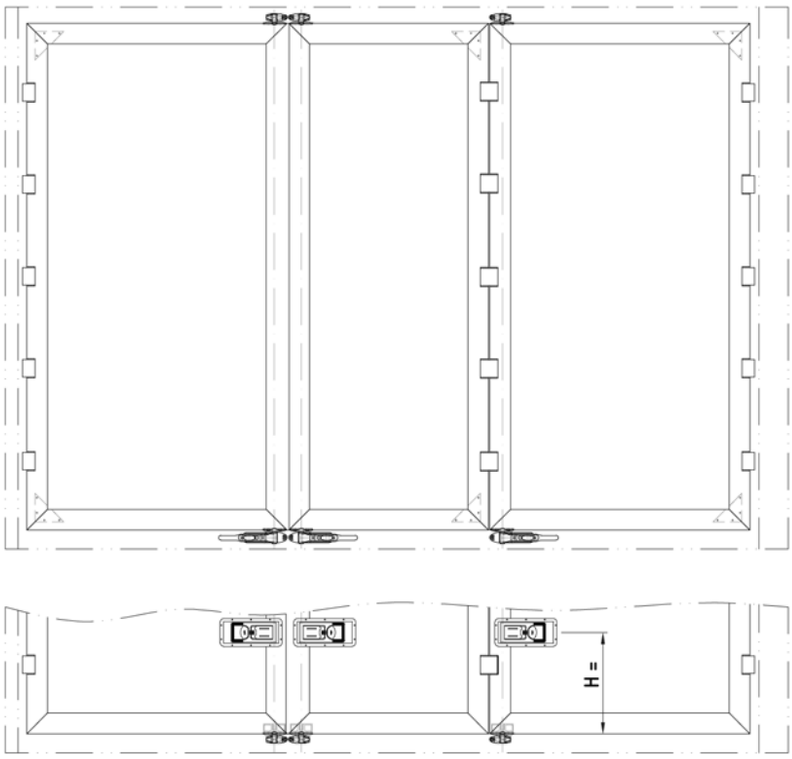

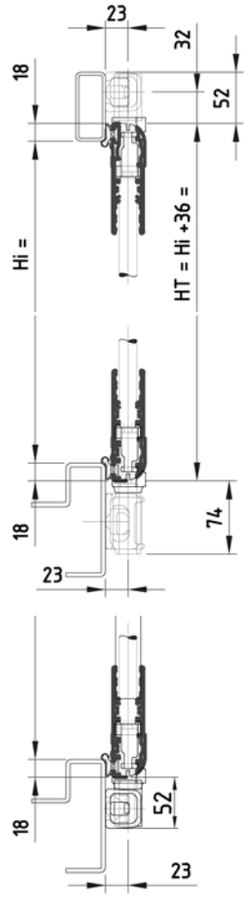

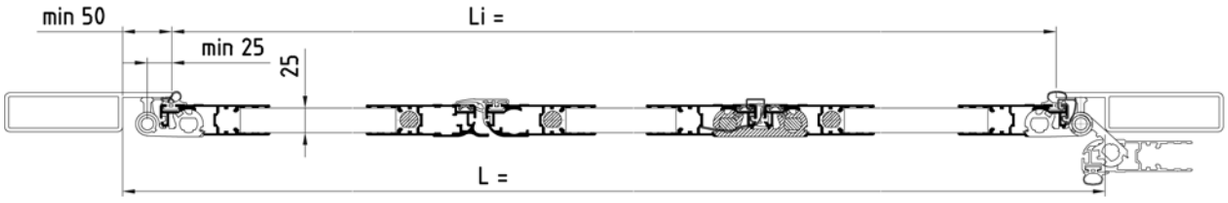

CH-1530 Payerne / Suisse
Tel. +41 26 662 71 11 / Fax +41 26 662 75 40
E-Mail office@pwp-sa.ch www.pwp-sa.ch
PWP SA

Platte 25mm
Panneau 25 mm

Seitentür 3 Flügel 3 Verschlüss
Porte latérale 3 vantaux 3 fermetures

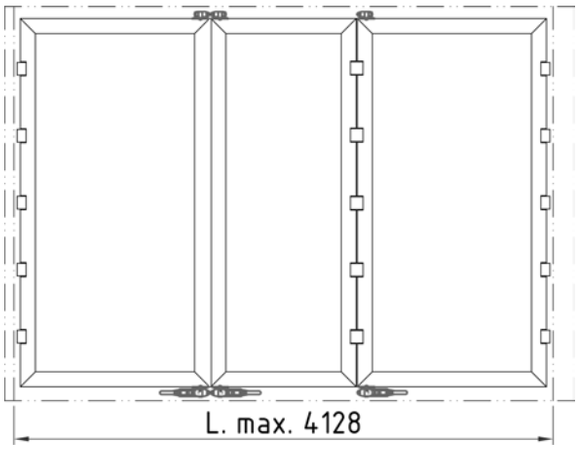

3 Flügel

- 3 Verschlüsse BOXER
- Anschweisstasche

3 vantaux

- 3 fermetures BOXER
- Poche à souder

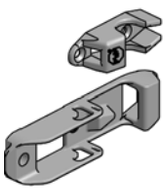

	Seg	Ht min	Ht max	L max	Art-Nr
Snap-Lock	4	1800	2299	4128	2 001 322.101
	5	2300	2799	4128	2 001 327.101
	6	2800	3135	4128	2 001 331.101
Sandwich	4	1800	2299	4128	2 001 322.201
	5	2300	2799	4128	2 001 327.201
	6	2800	3135	4128	2 001 331.201
Kit	4	1800	2299	4128	2 001 322.301
	5	2300	2799	4128	2 001 327.301
	6	2800	3135	4128	2 001 331.301

3 Flügel

- 3 Verschlüsse BOXER
- Anschraubtasche

3 vantaux

- 3 fermetures BOXER
- Poche à visser

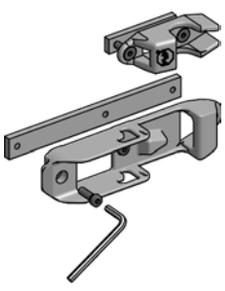

	Seg	Ht min	Ht max	L max	Art-Nr
Snap-Lock	4	1800	2299	4128	2 001 322.102
	5	2300	2799	4128	2 001 327.102
	6	2800	3135	4128	2 001 331.102
Sandwich	4	1800	2299	4128	2 001 322.202
	5	2300	2799	4128	2 001 327.202
	6	2800	3135	4128	2 001 331.202
Kit	4	1800	2299	4128	2 001 322.302
	5	2300	2799	4128	2 001 327.302
	6	2800	3135	4128	2 001 331.302

Wichtig ! Wir weisen darauf hin, dass Seitentüren nicht als tragende Elemente in die Aufbau-Konstruktionen einbezogen werden dürfen.
Important ! Nous attirons votre attention sur le fait que les portes latérales ne doivent pas être utilisée comme éléments porteurs de la construction.
Important ! Be advised that side doors are not designed for bearing any vehicle's body element.

Seitentür 3 Flügel 3 Verschlüss
Porte latérale 3 vantaux 3 fermetures

Platte 25mm
Panneau 25 mm

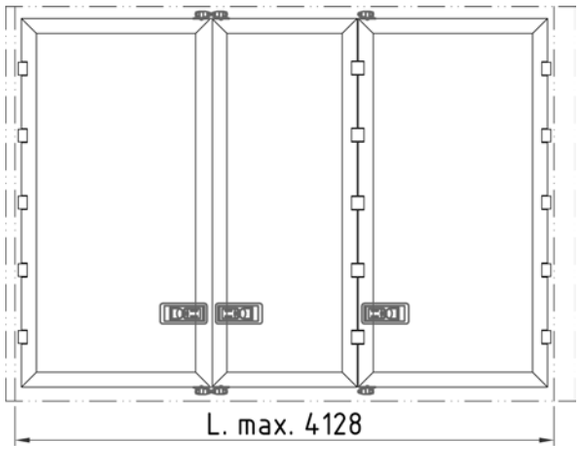

3 Flügel

- 3 Einbauverschlüsse Inox
- Anschweisstasche

3 vantaux

- 3 fermetures encastrées Inox
- Poche à souder

	Seg	Ht min	Ht max	L max	Art-Nr
Snap-Lock	4	1700	2299	4128	2 014 322.101
	5	2300	2799	4128	2 014 327.101
	6	2800	3135	4128	2 014 331.101
Sandwich	4	1700	2299	4128	2 014 322.201
	5	2300	2799	4128	2 014 327.201
	6	2800	3135	4128	2 014 331.201
Kit	4	1700	2299	4128	2 014 322.301
	5	2300	2799	4128	2 014 327.301
	6	2800	3135	4128	2 014 331.301

3 Flügel

- 3 Einbauverschlüsse Inox
- Anschraubtasche

3 vantaux

- 3 fermetures encastrées Inox
- Poche à visser

	Seg	Ht min	Ht max	L max	Art-Nr
Snap-Lock	4	1800	2299	4128	2 014 323.102
	5	2300	2799	4128	2 014 327.102
	6	2800	3135	4128	2 014 331.102
Sandwich	4	1800	2299	4128	2 014 323.202
	5	2300	2799	4128	2 014 327.202
	6	2800	3135	4128	2 014 331.202
Kit	4	1800	2299	4128	2 014 323.302
	5	2300	2799	4128	2 014 327.302
	6	2800	3135	4128	2 014 331.302

Wichtig ! Wir weisen darauf hin, dass Seitentüren nicht als tragende Elemente in die Aufbau-Konstruktionen einbezogen werden dürfen.
Important ! Nous attirons votre attention sur le fait que les portes latérales ne doivent pas être utilisée comme éléments porteurs de la construction.
Important ! Be advised that side doors are not designed for bearing any vehicle's body element.

CH-1530 Payerne / Suisse
Tel. +41 26 662 71 11 / Fax +41 26 662 75 40
E-Mail office@pwp-sa.ch www.pwp-sa.ch
PWP SA

Platte 30 mm
Panneau 30 mm

Seitentür 3 Flügel 3 Verschlüss
Porte latérale 3 vantaux 3 fermetures

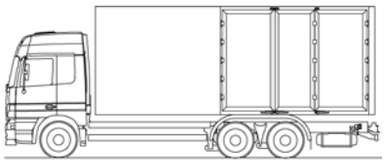

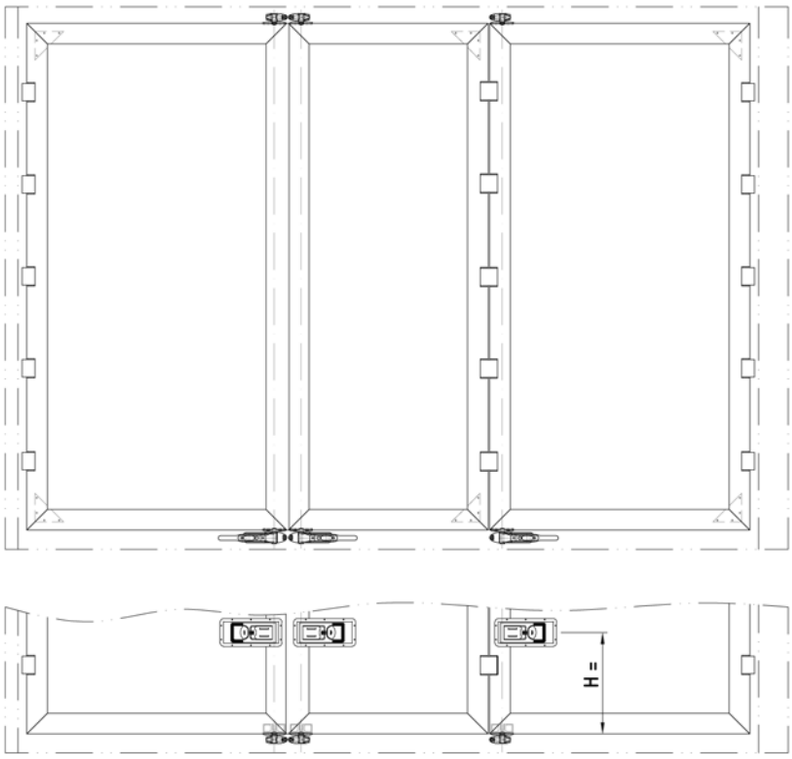

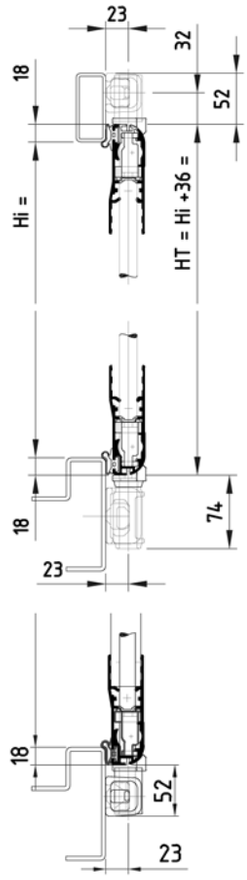

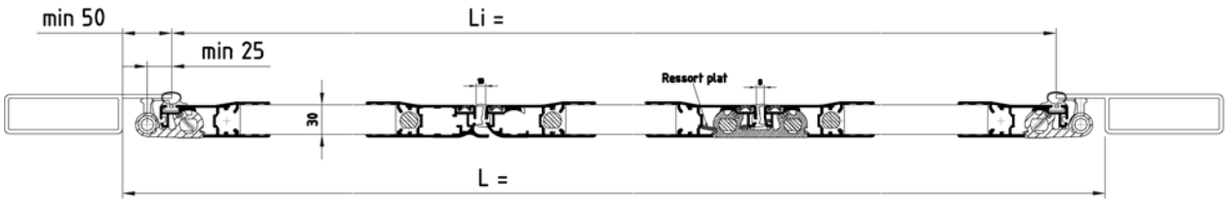

Seitentür 3 Flügel 3 Verschlüss
Porte latérale 3 vantaux 3 fermetures

Platte 30 mm
Panneau 30 mm

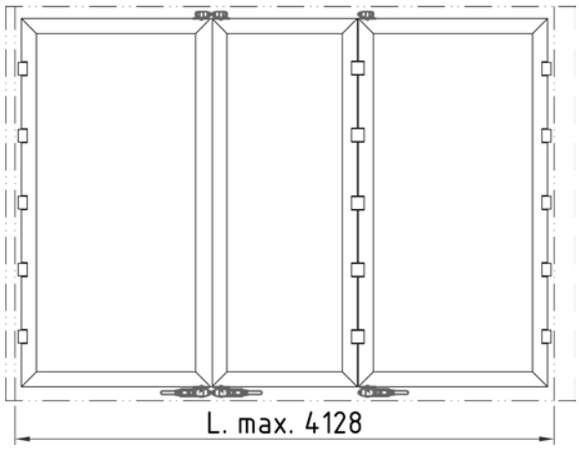

3 Flügel

- 3 Verschlüsse BOXER
- Anschweisstasche

3 vantaux

- 3 fermetures BOXER
- Poche à souder

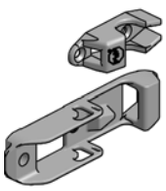

	Seg	Ht min.	Ht max	L max	Art-Nr
Snap-Lock	4	1800	2299	4128	2 301 322.101
	5	2300	2799	4128	2 301 327.101
	6	2800	3135	4128	2 301 331.101
Sandwich	4	1800	2299	4128	2 301 322.201
	5	2300	2799	4128	2 301 327.201
	6	2800	3135	4128	2 301 331.201
Kit	4	1800	2299	4128	2 301 322.301
	5	2300	2799	4128	2 301 327.301
	6	2800	3135	4128	2 301 331.301

3 Flügel

- 3 Verschlüsse BOXER
- Anschraubtasche

3 vantaux

- 3 fermetures BOXER
- Poche à visser

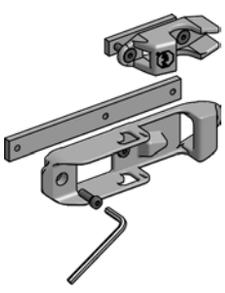

	Seg	Ht min.	Ht max	L max	Art-Nr
Snap-Lock	4	1800	2299	4128	2 301 322.102
	5	2300	2799	4128	2 301 327.102
	6	2800	3135	4128	2 301 331.102
Sandwich	4	1800	2299	4128	2 301 322.202
	5	2300	2799	4128	2 301 327.202
	6	2800	3135	4128	2 301 331.202
Kit	4	1800	2299	4128	2 301 322.302
	5	2300	2799	4128	2 301 327.302
	6	2800	3135	4128	2 301 331.302

Wichtig ! Wir weisen darauf hin, dass Seitentüren nicht als tragende Elemente in die Aufbau-Konstruktionen einbezogen werden dürfen.
Important ! Nous attirons votre attention sur le fait que les portes latérales ne doivent pas être utilisée comme éléments porteurs de la construction.
Important ! Be advised that side doors are not designed for bearing any vehicle's body element.

CH-1530 Payerne / Suisse
Tel. +41 26 662 71 11 / Fax +41 26 662 75 40
E-Mail office@pwp-sa.ch www.pwp-sa.ch
PWP SA

Platte 30 mm
Panneau 30 mm

Seitentür 3 Flügel 3 Verschlüss
Porte latérale 3 vantaux 3 fermetures

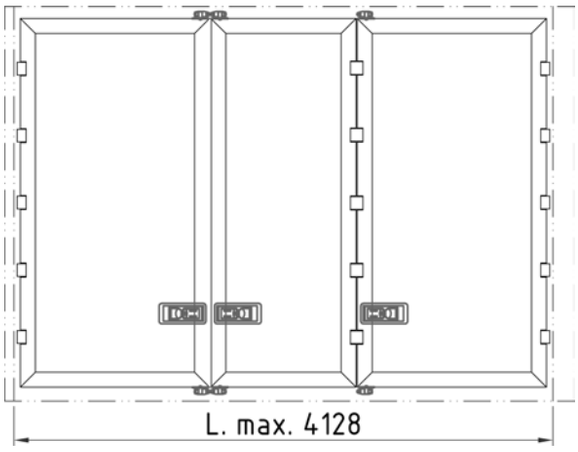

3 Flügel

- 3 Einbauverschlüsse Inox
- Anschweisstasche

3 vantaux

- 3 fermetures encastrées Inox
- Poche à souder

	Seg	Ht min	Ht max	L max	Art-Nr
Snap-Lock	4	1800	2299	4128	2 314 322.101
	5	2300	2799	4128	2 314 327.101
	6	2700	3135	4128	2 314 331.101
Sandwich	4	1800	2299	4128	2 314 322.201
	5	2300	2799	4128	2 314 327.201
	6	2800	3135	4128	2 314 331.201
Kit	4	1800	2299	4128	2 314 322.301
	5	2300	2799	4128	2 314 327.301
	6	2800	3135	4128	2 314 331.301

3 Flügel

- 3 Einbauverschlüsse Inox
- Anschraubtasche

3 vantaux

- 3 fermetures encastrées Inox
- Poche à visser

	Seg	Ht min	Ht max	L max	Art-Nr
Snap-Lock	4	1800	2299	4128	2 314 322.102
	5	2300	2799	4128	2 314 327.102
	6	2800	3135	4128	2 314 331.102
Sandwich	4	1800	2299	4128	2 314 322.202
	5	2300	2799	4128	2 314 327.202
	6	2800	3135	4128	2 314 331.202
Kit	4	1800	2299	4128	2 314 322.302
	5	2300	2799	4128	2 314 327.302
	6	2800	3135	4128	2 314 331.302

Wichtig ! Wir weisen darauf hin, dass Seitentüren nicht als tragende Elemente in die Aufbau-Konstruktionen einbezogen werden dürfen.
Important ! Nous attirons votre attention sur le fait que les portes latérales ne doivent pas être utilisée comme éléments porteurs de la construction.
Important ! Be advised that side doors are not designed for bearing any vehicle's body element.

Seitentür 4 Flügel 4 Verschlüss
Porte latérale 4 vantaux 4 fermetures

Paneel 25mm
Panneau 25 mm

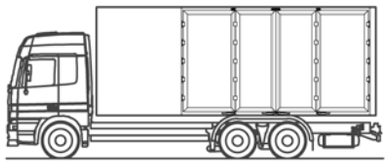

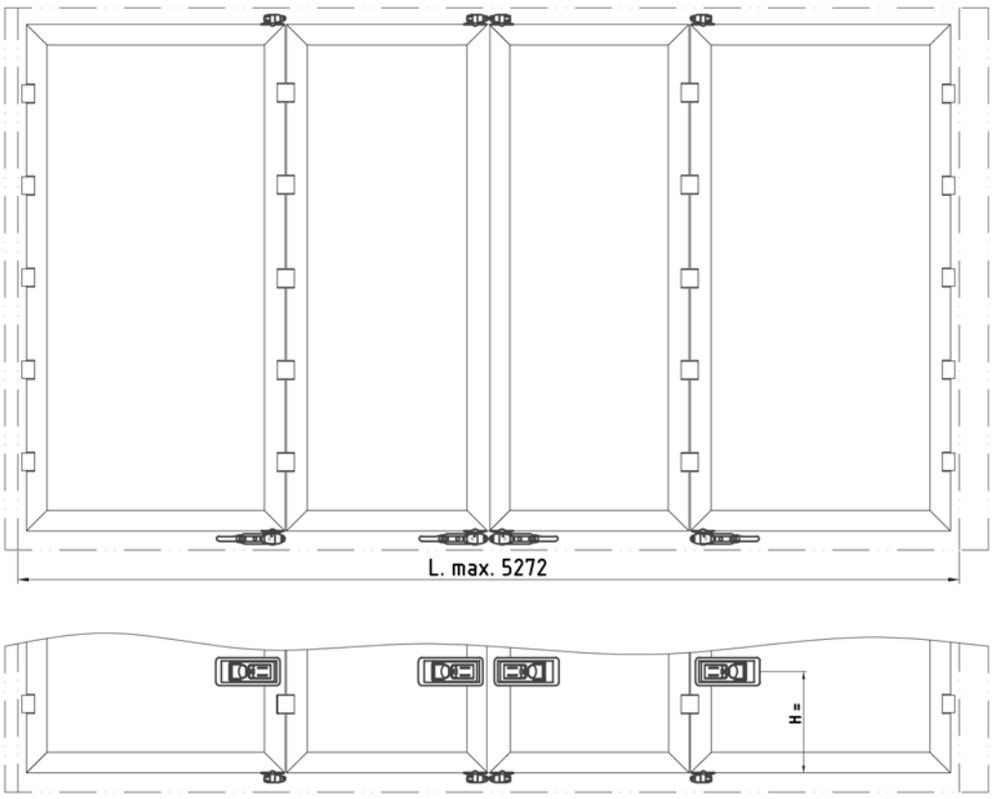

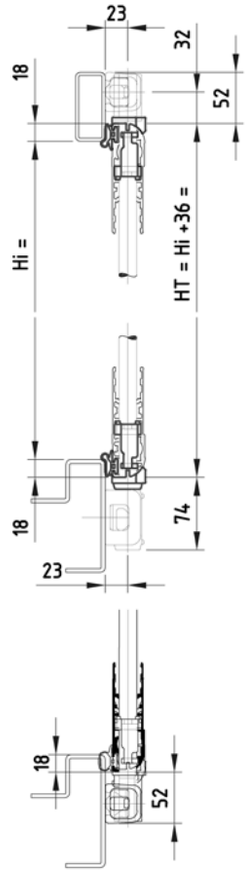

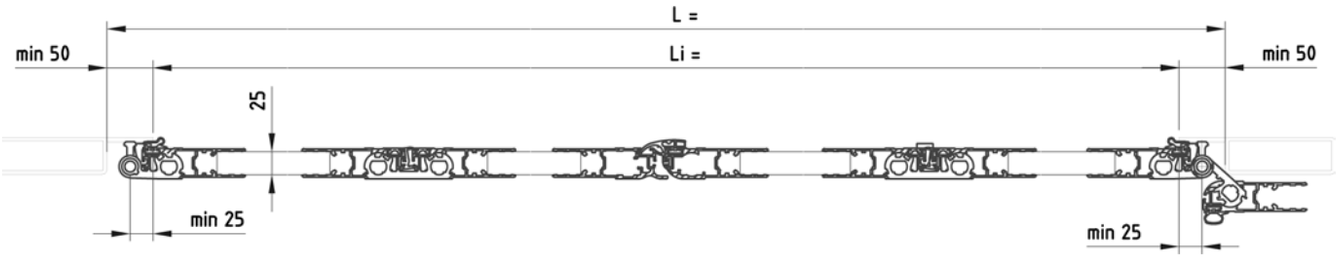

CH-1530 Payerne / Suisse
Tel. +41 26 662 71 11 / Fax +41 26 662 75 40
E-Mail office@pwp-sa.ch www.pwp-sa.ch
PWP SA

Paneel 25mm
Panneau 25 mm

Seitentür 4 Flügel 4 Verschlüss
Porte latérale 4 vantaux 4 fermetures

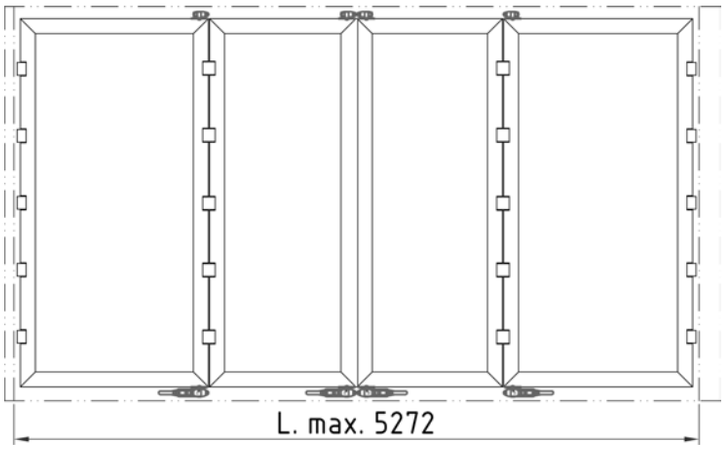

4 Flügel

- 4 Verschlüsse BOXER
- Anschweisstasche

4 vantaux

- 4 fermetures BOXER
- Poche à souder

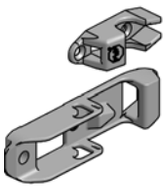

	Seg	Ht min	Ht max	L max	Art-Nr
Snap-Lock	4	1800	2299	5272	2 001 422.101
	5	2300	2799	5272	2 001 427.101
	6	2800	3135	5272	2 001 431.101
Sandwich	4	1800	2299	5272	2 001 422.201
	5	2300	2799	5272	2 001 427.201
	6	2800	3135	5272	2 001 431.201
Kit	4	1800	2299	5272	2 001 422.301
	5	2300	2799	5272	2 001 427.301
	6	2800	3135	5272	2 001 431.301

4 Flügel

- 4 Verschlüsse BOXER
- Anschraubtasche

4 vantaux

- 4 fermetures BOXER
- Poche à visser

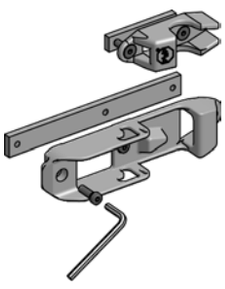

	Seg	Ht min	Ht max	L max	Art-Nr
Snap-Lock	4	1800	2299	5272	2 001 422.102
	5	2300	2799	5272	2 001 427.102
	6	2800	3135	5272	2 001 431.102
Sandwich	4	1800	2299	5272	2 001 422.202
	5	2300	2799	5272	2 001 427.202
	6	2800	3135	5272	2 001 431.202
Kit	4	1800	2299	5272	2 001 422.302
	5	2300	2799	5272	2 001 427.302
	6	2800	3135	5272	2 001 431.302

Wichtig ! Wir weisen darauf hin, dass Seitentüren nicht als tragende Elemente in die Aufbau-Konstruktionen einbezogen werden dürfen.
Important ! Nous attirons votre attention sur le fait que les portes latérales ne doivent pas être utilisée comme éléments porteurs de la construction.
Important ! Be advised that side doors are not designed for bearing any vehicle's body element.

Seitentür 4 Flügel 4 Verschlüss
Porte latérale 4 vantaux 4 fermetures

Paneel 25mm
Panneau 25 mm

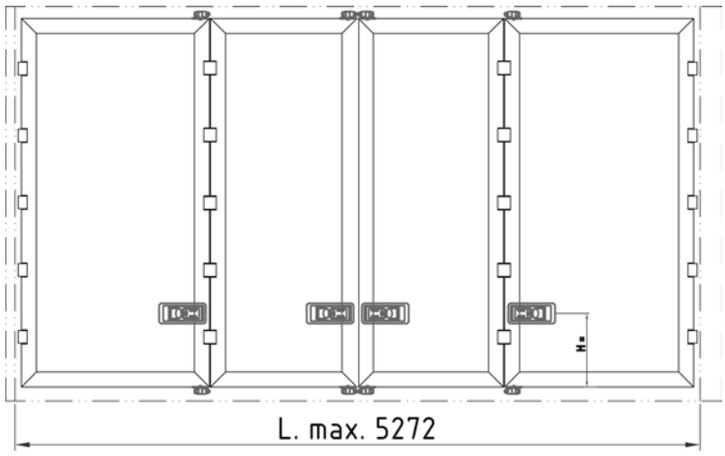

4 Flügel

- 4 Einbauverschlüsse Inox
- Anschweisstasche

4 vantaux

- 4 fermetures encastrées Inox
- Poche à souder

	Seg	Ht min	Ht max	L max	Art-Nr
Snap-Lock	4	1800	2299	5272	2 014 422.101
	5	2300	2799	5272	2 014 427.101
	6	2800	3135	5272	2 014 431.101
Sandwich	4	1800	2299	5272	2 014 422.201
	5	2300	2799	5272	2 014 427.201
	6	2800	3135	5272	2 014 431.201
Kit	4	1800	2299	5272	2 014 422.301
	5	2300	2799	5272	2 014 427.301
	6	2800	3135	5272	2 014 431.301

4 Flügel

- 4 Einbauverschlüsse Inox
- Anschraubtasche

4 vantaux

- 4 fermetures encastrées Inox
- Poche à visser

	Seg	Ht min	Ht max	L max	Art-Nr
Snap-Lock	4	1800	2299	5272	2 014 422.102
	5	2300	2799	5272	2 014 427.102
	6	2800	3135	5272	2 014 431.102
Sandwich	4	1800	2299	5272	2 014 422.202
	5	2300	2799	5272	2 014 427.202
	6	2800	3135	5272	2 014 431.202
Kit	4	1800	2299	5272	2 014 422.302
	5	2300	2799	5272	2 014 427.302
	6	2800	3135	5272	2 014 431.302

Wichtig ! Wir weisen darauf hin, dass Seitentüren nicht als tragende Elemente in die Aufbau-Konstruktionen einbezogen werden dürfen.
Important ! Nous attirons votre attention sur le fait que les portes latérales ne doivent pas être utilisée comme éléments porteurs de la construction.
Important ! Be advised that side doors are not designed for bearing any vehicle's body element.

CH-1530 Payerne / Suisse
Tel. +41 26 662 71 11 / Fax +41 26 662 75 40
E-Mail office@pwp-sa.ch www.pwp-sa.ch
PWP SA

Paneel 30 mm
Panneau 30 mm

Seitentür 4 Flügel 4 Verschlüss
Porte latérale 4 vantaux 4 fermetures

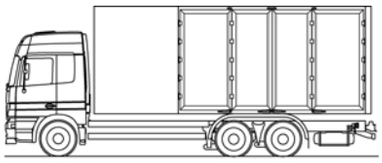

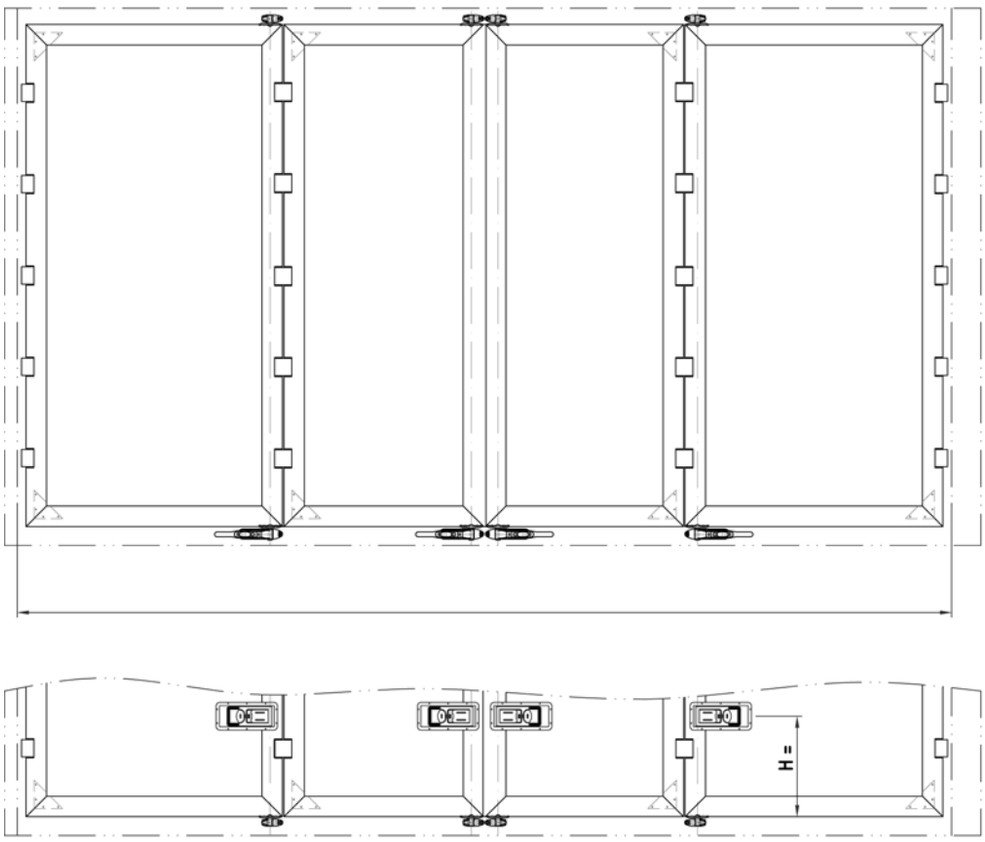

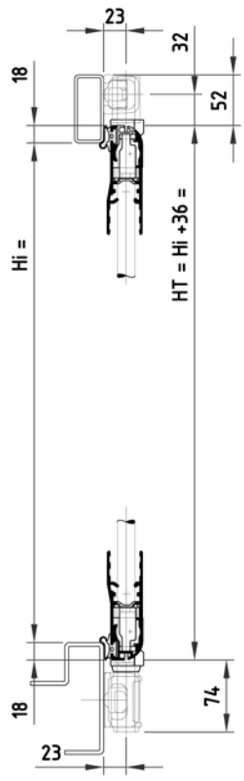

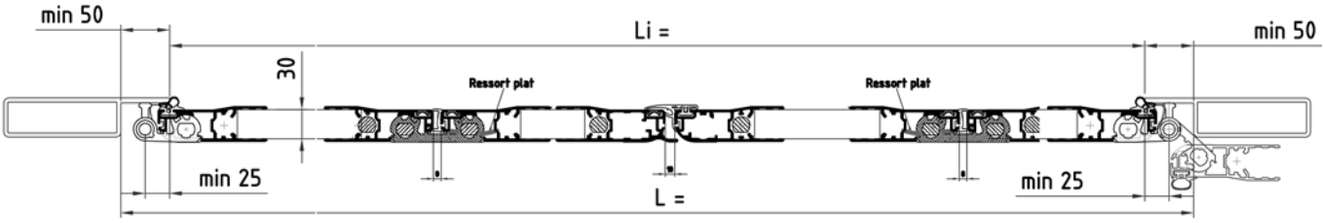

Seitentür 4 Flügel 4 Verschlüss
Porte latérale 4 vantaux 4 fermetures

Paneel 30 mm
Panneau 30 mm

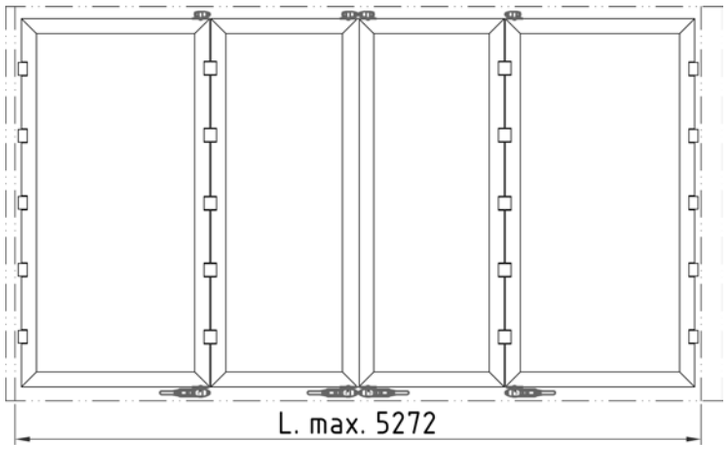

4 Flügel

- 4 Verschlüsse BOXER
- Anschweisstasche

4 vantaux

- 4 fermetures BOXER
- Poche à souder

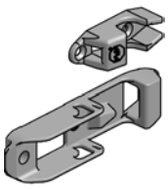

	Seg	Ht min	Ht max	L max	Art-Nr
Snap-Lock	4	1800	2299	5272	2 301 422.101
	5	2300	2799	5272	2 301 427.101
	6	2800	3135	5272	2 301 431.101
Sandwich	4	1800	2299	5272	2 301 422.201
	5	2300	2799	5272	2 301 427.201
	6	2800	3135	5272	2 301 431.201
Kit	4	1800	2299	5272	2 301 422.301
	5	2300	2799	5272	2 301 427.301
	6	2800	3135	5272	2 301 431.301

4 Flügel

- 4 Verschlüsse BOXER
- Anschraubtasche

4 vantaux

- 4 fermetures BOXER
- Poche à visser

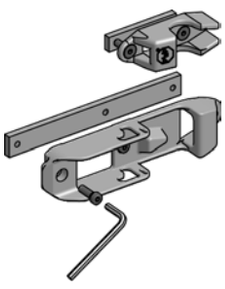

Seg	Ht min	Ht max	Art-Nr
4	1800	2299	2 301 422.102
5	2300	2799	2 301 427.102
6	2800	3135	2 301 431.102
4	1800	2299	2 301 422.202
5	2300	2799	2 301 427.202
6	2800	3135	2 301 431.202
4	1800	2299	2 301 422.302
5	2300	2799	2 301 427.302
6	2800	3135	2 301 431.302

Wichtig ! Wir weisen darauf hin, dass Seitentüren nicht als tragende Elemente in die Aufbau-Konstruktionen einbezogen werden dürfen.
Important ! Nous attirons votre attention sur le fait que les portes latérales ne doivent pas être utilisée comme éléments porteurs de la construction.
Important ! Be advised that side doors are not designed for bearing any vehicle's body element.

CH-1530 Payerne / Suisse
Tel. +41 26 662 71 11 / Fax +41 26 662 75 40
E-Mail office@pwp-sa.ch www.pwp-sa.ch
PWP SA

Paneel 30 mm
Panneau 30 mm

Seitentür 4 Flügel 4 Verschlüss
Porte latérale 4 vantaux 4 fermetures

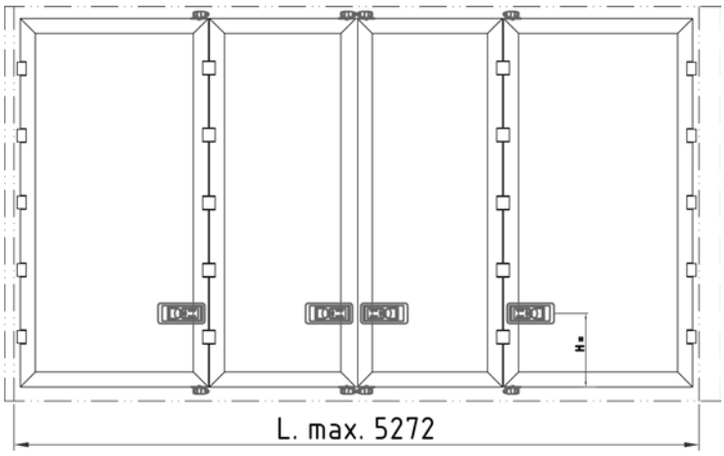

4 Flügel

- 4 Einbauverschlüsse Inox
- Anschweisstasche

4 vantaux

- 4 fermetures encastrées Inox
- Poche à souder

	Seg	Ht min	Ht max	L max	Art-Nr
Snap-Lock	4	1800	2299	6442	2 314 422.101
	5	2300	2799	6442	2 314 427.101
	6	2800	3135	6442	2 314 431.101
Sandwich	4	1800	2299	6442	2 314 422.201
	5	2300	2799	6442	2 314 427.201
	6	2800	3135	6442	2 314 431.201
Kit	4	1800	2299	6442	2 314 422.301
	5	2300	2799	6442	2 314 427.301
	6	2800	3135	6442	2 314 431.301

3 Flügel

- 4 Einbauverschlüsse Inox
- Anschraubtasche

3 vantaux

- 4 fermetures encastrées Inox
- Poche à visser

	Seg	Ht min	Ht max	Art-Nr
Snap-Lock	4	1800	2299	2 314 422.102
	5	2300	2799	2 314 427.102
	6	2800	3135	2 314 431.102
Sandwich	4	1800	2299	2 314 422.202
	5	2300	2799	2 314 427.202
	6	2800	3135	2 314 431.202
Kit	4	1800	2299	2 314 422.302
	5	2300	2799	2 314 427.302
	6	2800	3135	2 314 431.302

Wichtig ! Wir weisen darauf hin, dass Seitentüren nicht als tragende Elemente in die Aufbau-Konstruktionen einbezogen werden dürfen.
Important ! Nous attirons votre attention sur le fait que les portes latérales ne doivent pas être utilisée comme éléments porteurs de la construction.
Important ! Be advised that side doors are not designed for bearing any vehicle's body element.

Seitentür 5 Flügel 5 Verschlüss
Porte latérale 5 vantaux 5 fermetures

Paneel 25mm
Panneau 25 mm

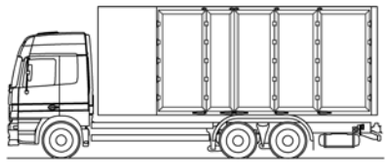

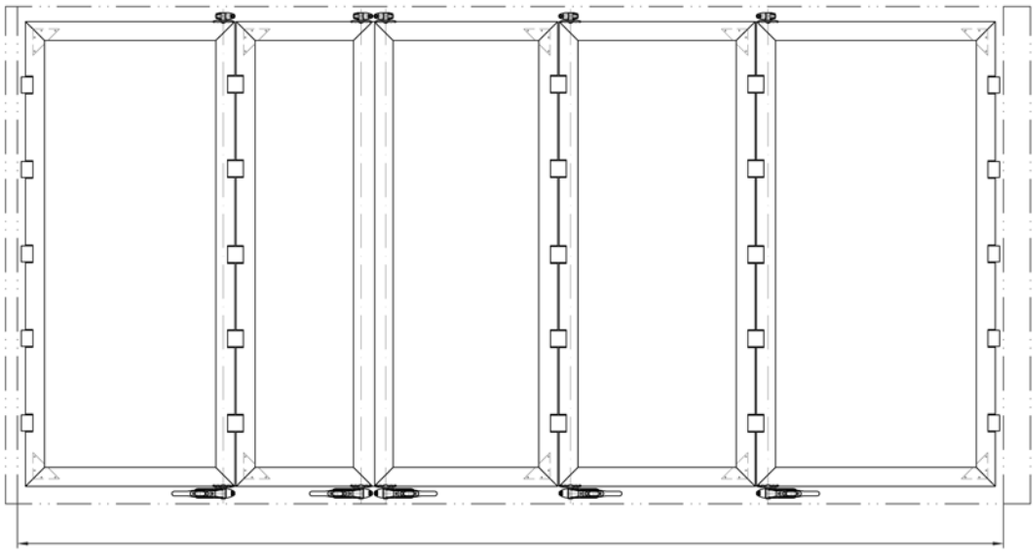

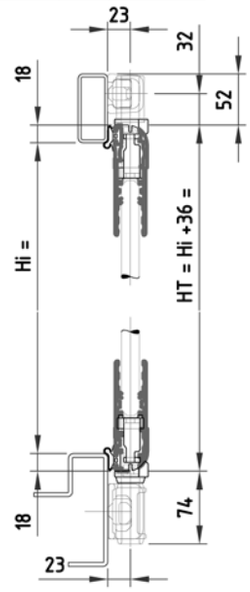

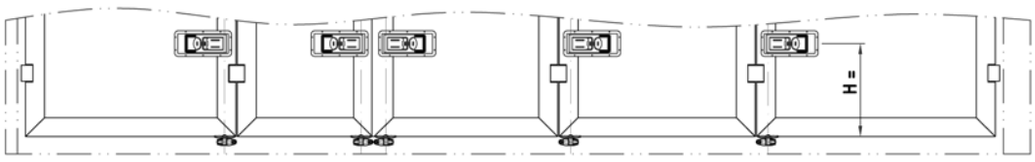

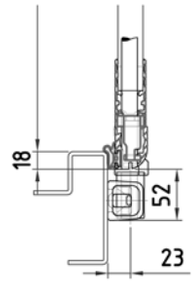

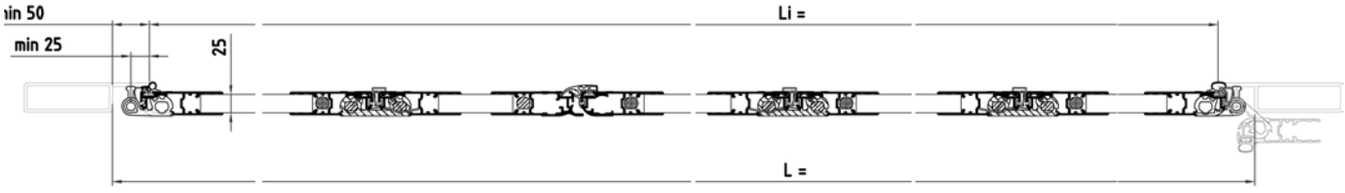

CH-1530 Payerne / Suisse
Tel. +41 26 662 71 11 / Fax +41 26 662 75 40
E-Mail office@pwp-sa.ch www.pwp-sa.ch
PWP SA

Paneel 25mm
Panneau 25 mm

Seitentür 5 Flügel 5 Verschlüss
Porte latérale 5 vantaux 5 fermetures

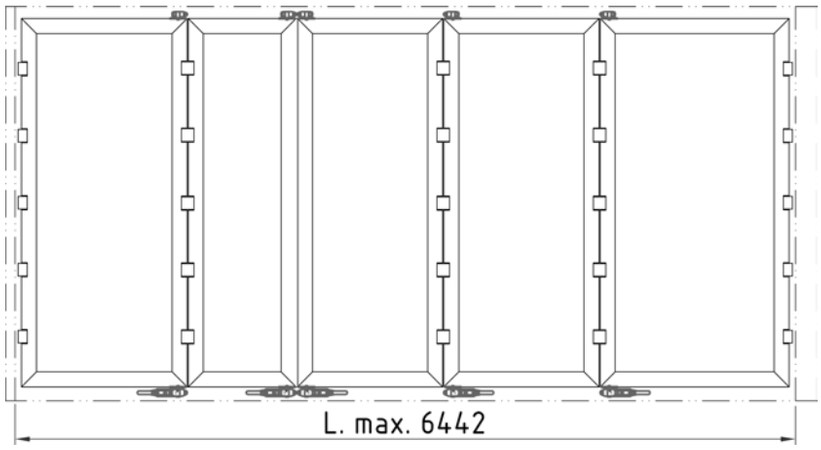

5 Flügel

- 5 Verschlüsse BOXER
- Anschweisstasche

5 vantaux

- 5 fermetures BOXER
- Poche à souder

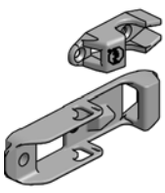

	Seg	Ht min	Ht max	L max	Art-Nr
Snap-Lock	4	1800	2299	6442	2 001 522.101
	5	2300	2799	6442	2 001 527.101
	6	2800	3135	6442	2 001 531.101
Sandwich	4	1800	2299	6442	2 001 522.201
	5	2300	2799	6442	2 001 527.201
	6	2800	3135	6442	2 001 531.201
Kit	4	1800	2299	6442	2 001 522.301
	5	2300	2799	6442	2 001 527.301
	6	2800	3135	6442	2 001 531.301

5 Flügel

- 5 Verschlüsse BOXER
- Anschraubtasche

5 vantaux

- 5 fermetures BOXER
- Poche à visser

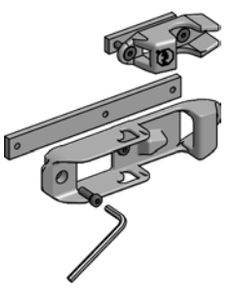

	Seg	Ht min	Ht max	L max	Art-Nr
Snap-Lock	4	1800	2299	6442	2 001 522.102
	5	2300	2799	6442	2 001 527.102
	6	2800	3135	6442	2 001 531.102
Sandwich	4	1800	2299	6442	2 001 522.202
	5	2300	2799	6442	2 001 527.202
	6	2800	3135	6442	2 001 531.202
Kit	4	1800	2299	6442	2 001 522.302
	5	2300	2799	6442	2 001 527.302
	6	2800	3135	6442	2 001 531.302

Wichtig ! Wir weisen darauf hin, dass Seitentüren nicht als tragende Elemente in die Aufbau-Konstruktionen einbezogen werden dürfen.
Important ! Nous attirons votre attention sur le fait que les portes latérales ne doivent pas être utilisée comme éléments porteurs de la construction.
Important ! Be advised that side doors are not designed for bearing any vehicle's body element.

Seitentür 5 Flügel 5 Verschlüss
Porte latérale 5 vantaux 5 fermetures

Paneel 25mm
Panneau 25 mm

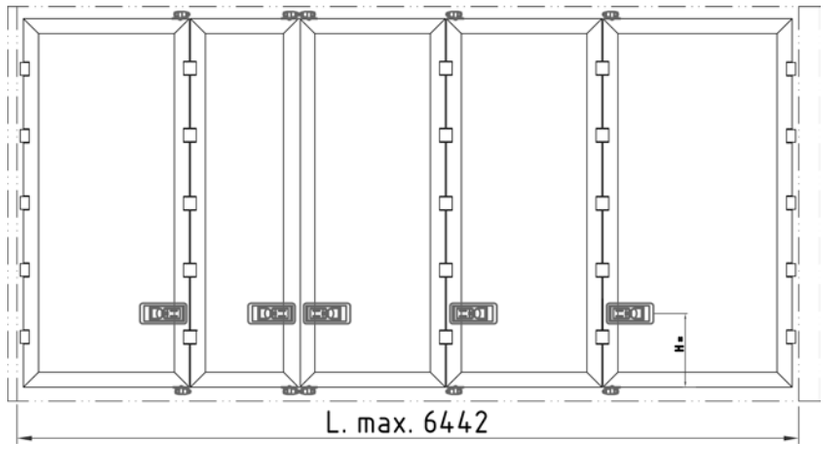

5 Flügel

- 5 Einbauverschlüsse Inox
- Anschweisstasche

5 vantaux

- 5 fermetures encastrées Inox
- Poche à souder

	Seg	Ht min	Ht max	L max	Art-Nr
Snap-Lock	4	1800	2299	6442	2 014 522.101
	5	2300	2799	6442	2 014 527.101
	6	2800	3135	6442	2 014 531.101
Sandwich	4	1800	2299	6442	2 014 522.201
	5	2300	2799	6442	2 014 527.201
	6	2800	3135	6442	2 014 531.201
Kit	4	1800	2299	6442	2 014 522.301
	5	2300	2799	6442	2 014 527.301
	6	2800	3135	6442	2 014 531.301

5 Flügel

- 5 Einbauverschlüsse Inox
- Anschraubtasche

5 vantaux

- 5 fermetures encastrées Inox
- Poche à visser

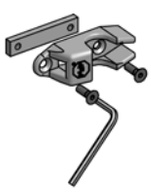

	Seg	Ht min	Ht max	L max	Art-Nr
Snap-Lock	4	1800	2299	6442	2 014 522.102
	5	2300	2799	6442	2 014 527.102
	6	2800	3135	6442	2 014 531.102
Sandwich	4	1800	2299	6442	2 014 522.202
	5	2300	2799	6442	2 014 527.202
	6	2800	3135	6442	2 014 531.202
Kit	4	1800	2299	6442	2 014 522.302
	5	2300	2799	6442	2 014 527.302
	6	2800	3135	6442	2 014 531.302

Wichtig ! Wir weisen darauf hin, dass Seitentüren nicht als tragende Elemente in die Aufbau-Konstruktionen einbezogen werden dürfen.
Important ! Nous attirons votre attention sur le fait que les portes latérales ne doivent pas être utilisée comme éléments porteurs de la construction.
Important ! Be advised that side doors are not designed for bearing any vehicle's body element.

CH-1530 Payerne / Suisse
Tel. +41 26 662 71 11 / Fax +41 26 662 75 40
E-Mail office@pwp-sa.ch www.pwp-sa.ch
PWP SA

Paneel 30 mm
Panneau 30 mm

Seitentür 5 Flügel 5 Verschlüss
Porte latérale 5 vantaux 5 fermetures

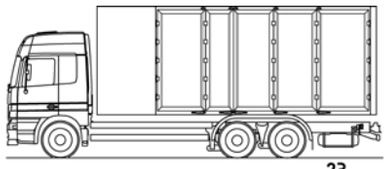

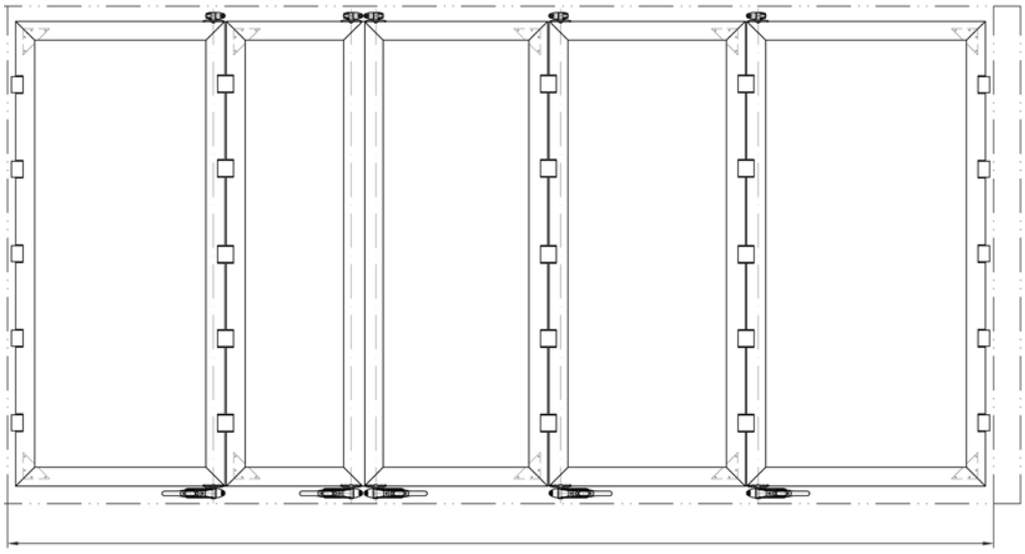

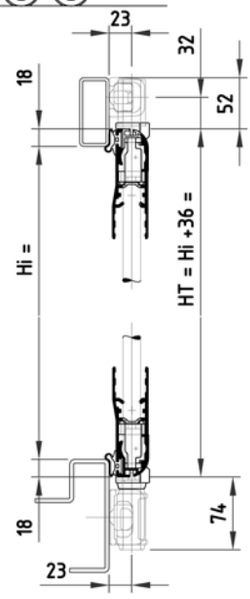

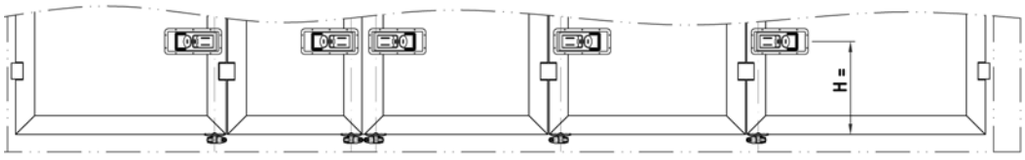

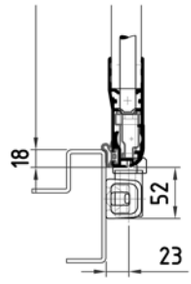

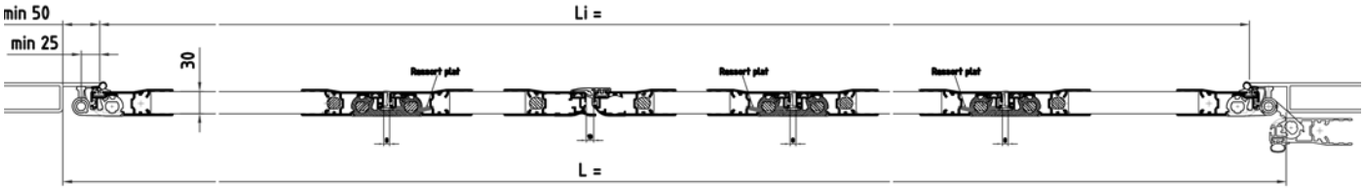

PWP SA
CH-1530 Payerne / Suisse
Tel. +41 26 662 71 11 / Fax +41 26 662 75 40
E-Mail office@pwp-sa.ch www.pwp-sa.ch

Seitentür 5 Flügel 5 Verschlüss
Porte latérale 5 vantaux 5 fermetures

Paneel 30 mm
Panneau 30 mm

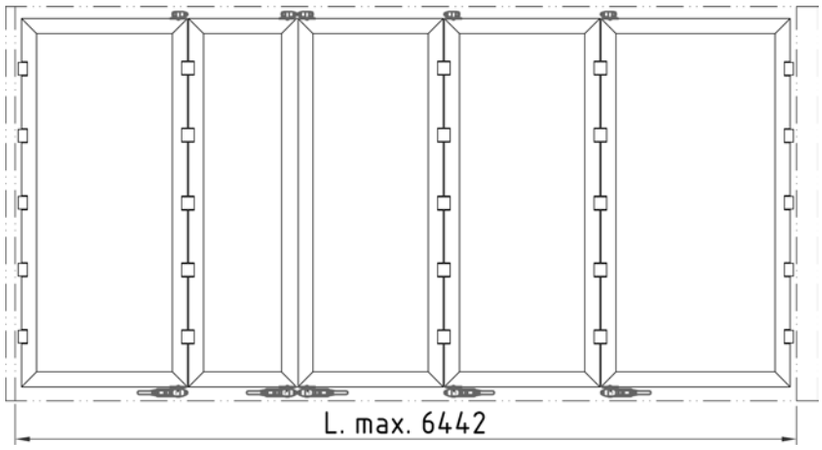

5 Flügel

- 5 Verschlüsse BOXER
- Anschweisstasche

5 vantaux

- 5 fermetures BOXER
- Poche à souder

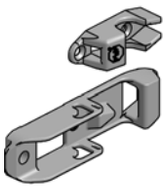

	Seg	Ht min	Ht max	L max	Art-Nr
Snap-Lock	4	1800	2299	6442	2 301 522.101
	5	2300	2799	6442	2 301 527.101
	6	2800	3135	6442	2 301 531.101
Sandwich	4	1800	2299	6442	2 301 522.201
	5	2300	2799	6442	2 301 527.201
	6	2800	3135	6442	2 301 531.201
Kit	4	1800	2299	6442	2 301 522.301
	5	2300	2799	6442	2 301 527.301
	6	2800	3135	6442	2 301 531.301

5 Flügel

- 5 Verschlüsse BOXER
- Anschraubtasche

5 vantaux

- 5 fermetures BOXER
- Poche à visser

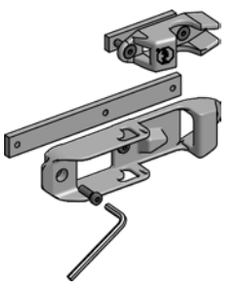

	Seg	Ht min	Ht max	L max	Art-Nr
Snap-Lock	4	1800	2299	6442	2 301 522.102
	5	2300	2799	6442	2 301 527.102
	6	2800	3135	6442	2 301 531.102
Sandwich	4	1800	2299	6442	2 301 522.202
	5	2300	2799	6442	2 301 527.202
	6	2800	3135	6442	2 301 531.202
Kit	4	1800	2299	6442	2 301 522.302
	5	2300	2799	6442	2 301 527.302
	6	2800	3135	6442	2 301 531.302

CH-1530 Payerne / Suisse
Tel. +41 26 662 71 11 / Fax +41 26 662 75 40
E-Mail office@pwp-sa.ch www.pwp-sa.ch
PWP SA

Paneel 30 mm
Panneau 30 mm

Seitentür 5 Flügel 5 Verschlüss
Porte latérale 5 vantaux 5 fermetures

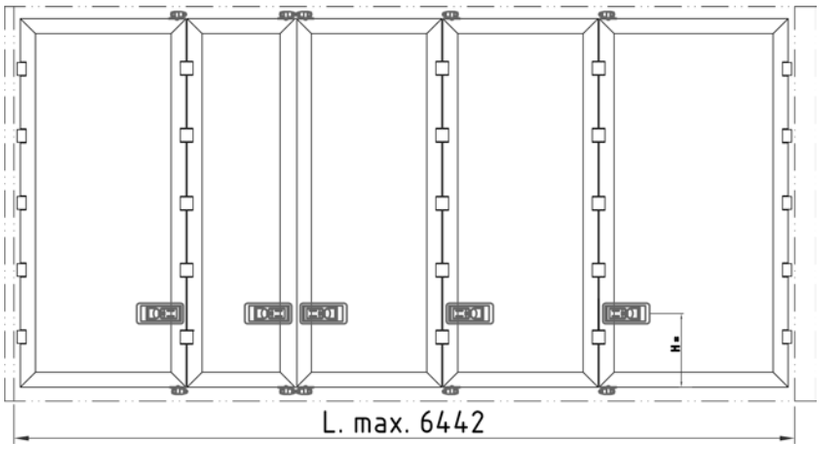

5 Flügel

- 5 Einbauverschlüsse Inox
- Anschweisstasche

5 vantaux

- 5 fermetures encastrées Inox
- Poche à souder

	Seg	Ht min	Ht max	L max	Art-Nr
Snap-Lock	4	1800	2299	6442	2 314 522.101
	5	2300	2799	6442	2 314 527.101
	6	2800	3135	6442	2 314 531.101
Sandwich	4	1800	2299	6442	2 314 522.201
	5	2300	2799	6442	2 314 527.201
	6	2800	3135	6442	2 314 531.201
Kit	4	1800	2299	6442	2 314 522.301
	5	2300	2799	6442	2 314 527.301
	6	2800	3135	6442	2 314 531.301

5 Flügel

- 5 Einbauverschlüsse Inox
- Anschraubtasche

5 vantaux

- 5 fermetures encastrées Inox
- Poche à visser

	Seg	Ht min	Ht max	L max	Art-Nr
Snap-Lock	4	1800	2299	6442	2 314 522.102
	5	2300	2799	6442	2 314 527.102
	6	2800	3135	6442	2 314 531.102
Sandwich	4	1800	2299	6442	2 314 522.202
	5	2300	2799	6442	2 314 527.202
	6	2800	3135	6442	2 314 531.202
Kit	4	1800	2299	6442	2 314 522.302
	5	2300	2799	6442	2 314 527.302
	6	2800	3135	6442	2 314 531.302

PWP SA
CH-1530 Payerne / Suisse
Tel. +41 26 662 71 11 / Fax +41 26 662 75 40
E-Mail office@pwp-sa.ch www.pwp-sa.ch

Technische Änderungen vorbehalten
Sous réserve de modifications

Seitentür 6 Flügel 6 Verschlüss
Porte latérale 6 vantaux 6 fermetures

Paneel 25mm
Panneau 25 mm

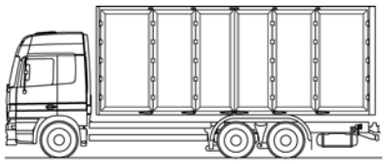

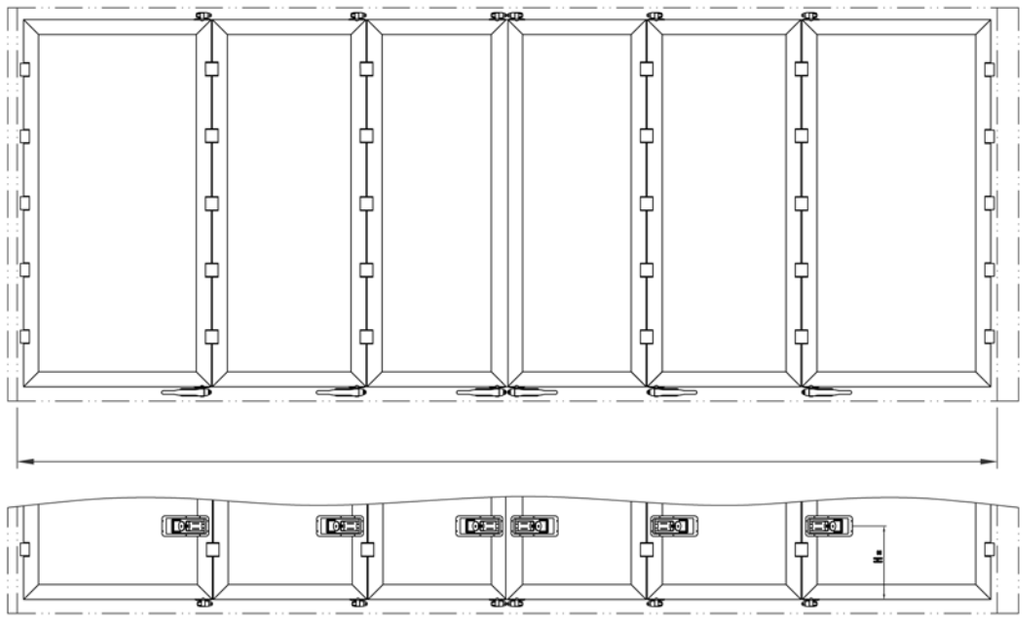

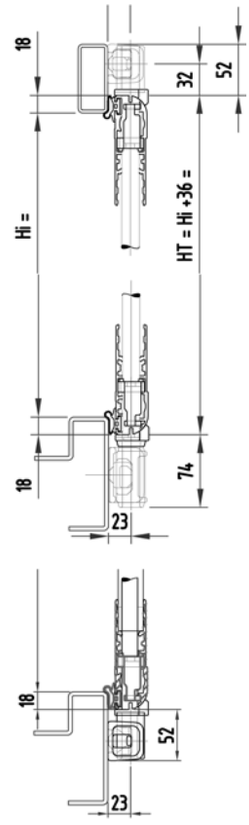

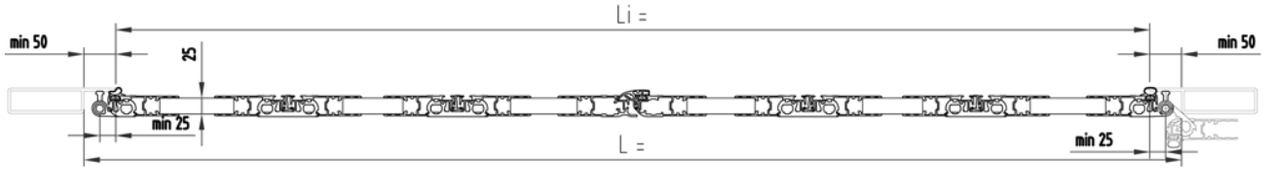

CH-1530 Payerne / Suisse
Tel. +41 26 662 71 11 / Fax +41 26 662 75 40
E-Mail office@pwp-sa.ch www.pwp-sa.ch
PWP SA

Paneel 25mm
Panneau 25 mm

Seitentür 6 Flügel 6 Verschlüss
Porte latérale 6 vantaux 6 fermetures

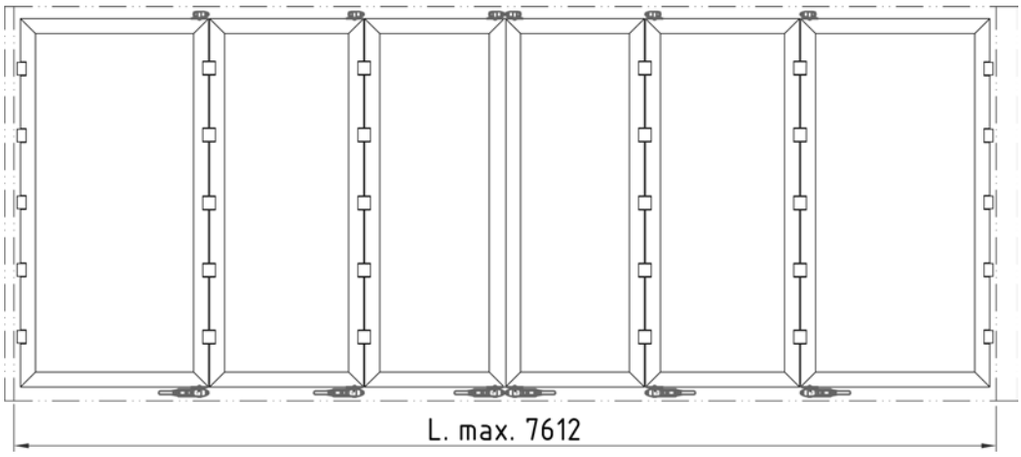

6 Flügel

- 6 Verschlüsse BOXER
- Anschweisstasche

6 vantaux

- 6 fermetures BOXER
- Poche à souder

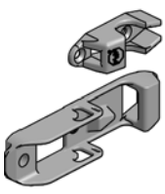

	Seg	Ht min	Ht max	L max	Art-Nr
Snap-Lock	4	1800	2299	7612	2 001 622.101
	5	2300	2799	7612	2 001 627.101
	6	2800	3135	7612	2 001 631.101
Sandwich	4	1800	2299	7612	2 001 622.201
	5	2300	2799	7612	2 001 627.201
	6	2800	3135	7612	2 001 631.201
Kit	4	1800	2299	7612	2 001 622.301
	5	2300	2799	7612	2 001 627.301
	6	2800	3135	7612	2 001 631.301

6 Flügel

- 6 Verschlüsse BOXER
- Anschraubtasche

6 vantaux

- 6 fermetures BOXER
- Poche à visser

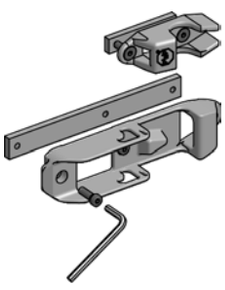

	Seg	Ht min	Ht max	L max	Art-Nr
Snap-Lock	4	1800	2299	7612	2 001 622.102
Snap-Lock	5	2300	2799	7612	2 001 627.102
Snap-Lock	6	2800	3135	7612	2 001 631.102
Sandwich	4	1800	2299	7612	2 001 622.202
Sandwich	5	2300	2799	7612	2 001 627.202
Sandwich	6	2800	3135	7612	2 001 631.202
Kit	4	1800	2299	7612	2 001 622.302
Kit	5	2300	2799	7612	2 001 627.302
Kit	6	2800	3135	7612	2 001 631.302

Wichtig ! Wir weisen darauf hin, dass Seitentüren nicht als tragende Elemente in die Aufbau-Konstruktionen einbezogen werden dürfen.
Important ! Nous attirons votre attention sur le fait que les portes latérales ne doivent pas être utilisée comme éléments porteurs de la construction.
Important ! Be advised that side doors are not designed for bearing any vehicle's body element.

Seitentür 6 Flügel 6 Verschlüss
Porte latérale 6 vantaux 6 fermetures

Paneel 25mm
Panneau 25 mm

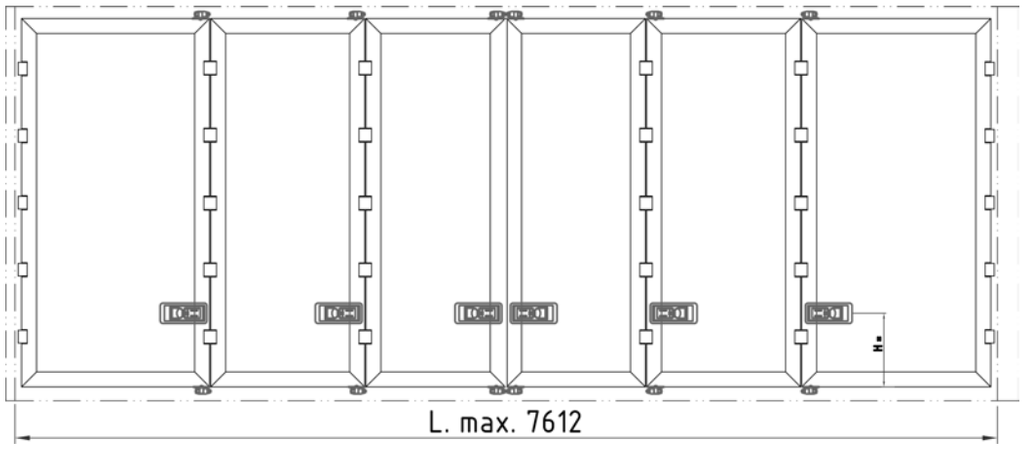

6 Flügel

- 6 Einbauverschlüsse Inox
- Anschweisstasche

6 vantaux

- 6 fermetures encastrées Inox
- Poche à souder

	Seg	Ht min	Ht max	L max	Art-Nr
Snap-Lock	4	1800	2299	7612	2 014 622.101
Snap-Lock	5	2300	2799	7612	2 014 627.101
Snap-Lock	6	2800	3135	7612	2 014 631.101
Sandwich	4	1800	2299	7612	2 014 622.201
Sandwich	5	2300	2799	7612	2 014 627.201
Sandwich	6	2800	3135	7612	2 014 631.201
Kit	4	1800	2299	7612	2 014 622.301
Kit	5	2300	2799	7612	2 014 627.301
Kit	6	2800	3135	7612	2 014 631.202

6 Flügel

- 6 Einbauverschlüsse Inox
- Anschraubtasche

6 vantaux

- 6 fermetures encastrées Inox
- Poche à visser

	Seg	Ht min	Ht max	L max	Art-Nr
Snap-Lock	4	1800	2299	7612	2 014 622.102
Snap-Lock	5	2300	2799	7612	2 014 627.102
Snap-Lock	6	2800	3135	7612	2 014 631.102
Sandwich	4	1800	2299	7612	2 014 622.202
Sandwich	5	2300	2799	7612	2 014 627.202
Kit	6	2800	3135	7612	2 014 631.202
Kit	4	1800	2299	7612	2 014 622.302
Kit	5	2300	2799	7612	2 014 627.302
Kit	6	2800	3135	7612	2 014 631.302

Wichtig ! Wir weisen darauf hin, dass Seitentüren nicht als tragende Elemente in die Aufbau-Konstruktionen einbezogen werden dürfen.
Important ! Nous attirons votre attention sur le fait que les portes latérales ne doivent pas être utilisée comme éléments porteurs de la construction.
Important ! Be advised that side doors are not designed for bearing any vehicle's body element.

CH-1530 Payerne / Suisse
Tel. +41 26 662 71 11 / Fax +41 26 662 75 40
E-Mail office@pwp-sa.ch www.pwp-sa.ch
PWP SA

Paneel 30 mm
Panneau 30 mm

Seitentür 6 Flügel 6 Verschlüss
Porte latérale 6 vantaux 6 fermetures

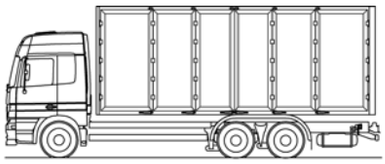

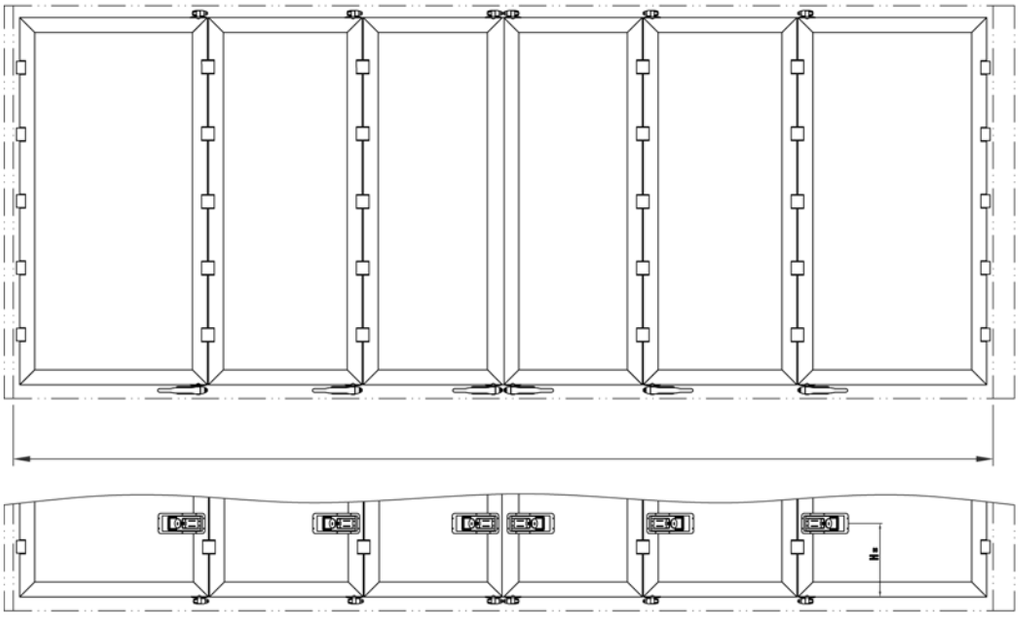

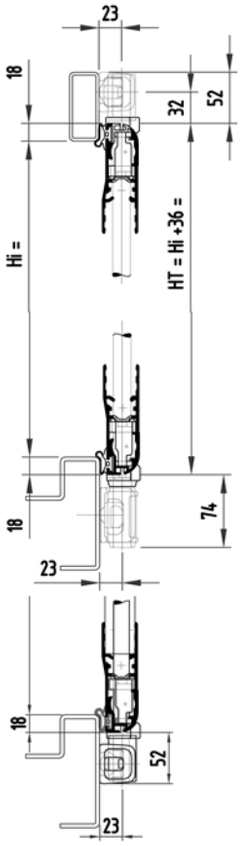

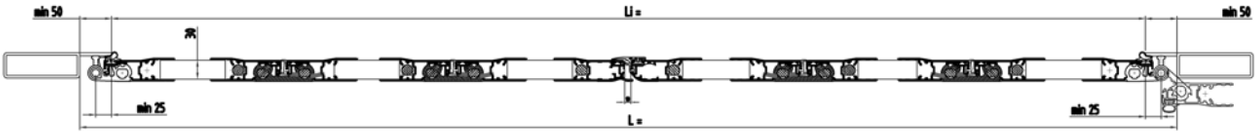

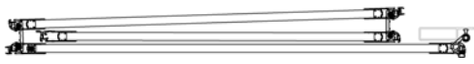

Seitentür 6 Flügel 6 Verschlüss
Porte latérale 6 vantaux 6 fermetures

Paneel 30 mm
Panneau 30 mm

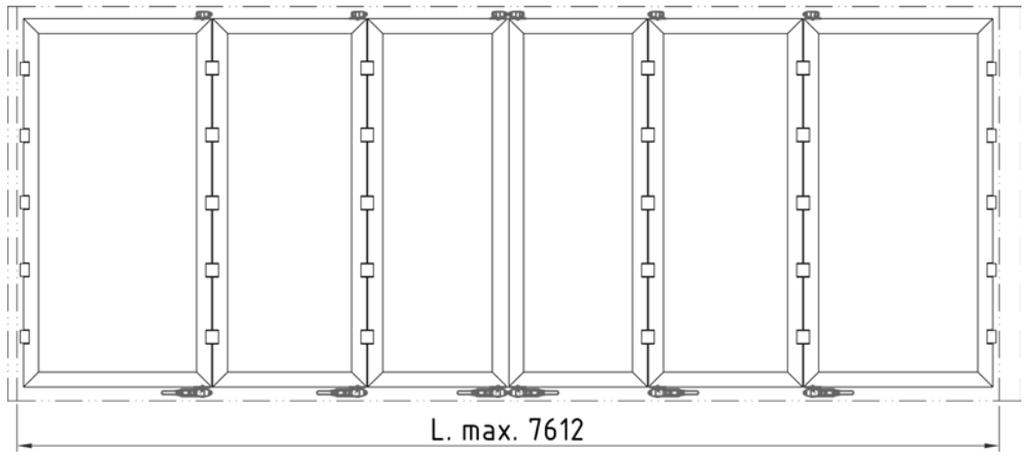

6 Flügel

- 6 Verschlüsse BOXER
- Anschweisstasche

6 vantaux

- 6 fermetures BOXER
- Poche à souder

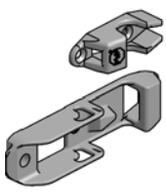

	Seg	Ht min	Ht max	L max	Art-Nr
Snap-Lock	4	1800	2299	7612	2 301 622.101
	5	2300	2799	7612	2 301 627.101
	6	2800	3135	7612	2 301 631.101
Sandwich	4	1800	2299	7612	2 301 622.201
	5	2300	2799	7612	2 301 627.201
	6	2800	3135	7612	2 301 631.201
Kit	4	1800	2299	7612	2 301 622.301
	5	2300	2799	7612	2 301 627.301
	6	2800	3135	7612	2 301 631.301

6 Flügel

- 6 Verschlüsse BOXER
- Anschraubtasche

6 vantaux

- 6 fermetures BOXER
- Poche à visser

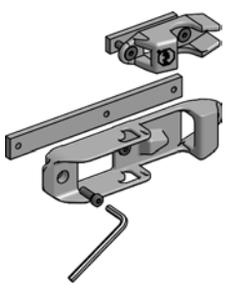

	Seg	Ht min	Ht max	L max	Art-Nr
Snap-Lock	4	1800	2299	7612	2 301 622.102
	5	2300	2799	7612	2 301 627.102
	6	2800	3135	7612	2 301 631.102
Sandwich	4	1800	2299	7612	2 301 622.202
	5	2300	2799	7612	2 301 627.202
	6	2800	3135	7612	2 301 631.202
Kit	4	1800	2299	7612	2 301 622.302
	5	2300	2799	7612	2 301 627.302
	6	2800	3135	7612	2 301 631.302

Wichtig ! Wir weisen darauf hin, dass Seitentüren nicht als tragende Elemente in die Aufbau-Konstruktionen einbezogen werden dürfen.
Important ! Nous attirons votre attention sur le fait que les portes latérales ne doivent pas être utilisée comme éléments porteurs de la construction.
Important ! Be advised that side doors are not designed for bearing any vehicle's body element.

CH-1530 Payerne / Suisse
Tel. +41 26 662 71 11 / Fax +41 26 662 75 40
E-Mail office@pwp-sa.ch www.pwp-sa.ch
PWP SA

Paneel 30 mm
Panneau 30 mm

Seitentür 6 Flügel 6 Verschlüss
Porte latérale 6 vantaux 6 fermetures

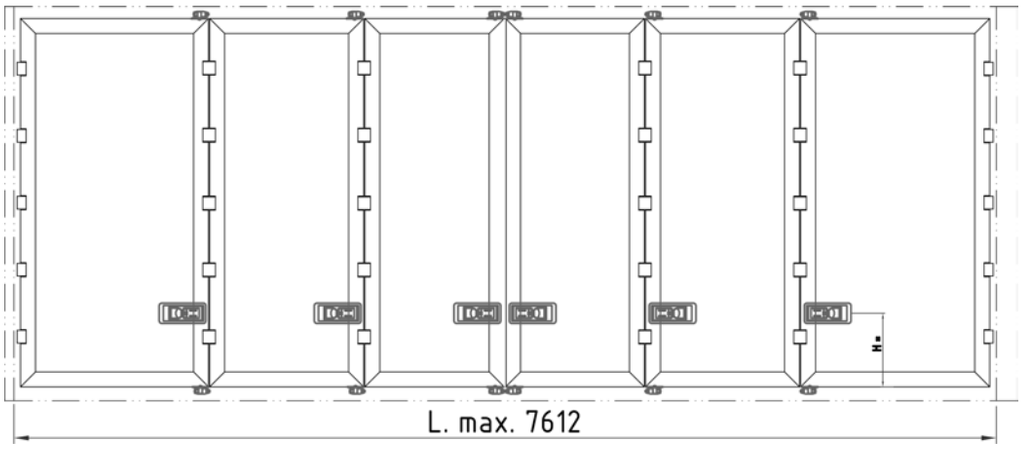

6 Flügel

- 6 Einbauverschlüsse Inox
- Anschweisstasche

6 vantaux

- 6 fermetures encastrées Inox
- Poche à souder

	Seg	Ht min	Ht max	L max	Art-Nr
Snap-Lock	4	1800	2299	7612	2 314 622.101
	5	2300	2799	7612	2 314 627.101
	6	2800	3135	7612	2 314 631.101
Sandwich	4	1800	2299	7612	2 314 622.201
	5	2300	2799	7612	2 314 627.201
	6	2800	3135	7612	2 314 631.201
Kit	4	1800	2299	7612	2 314 622.301
	5	2300	2799	7612	2 314 627.301
	6	2800	3135	7612	2 014 631.301

6 Flügel

- 6 Einbauverschlüsse Inox
- Anschraubtasche

6 vantaux

- 6 fermetures encastrées Inox
- Poche à visser

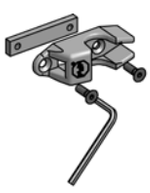

	Seg	Ht min	Ht max	L max	Art-Nr
Snap-Lock	4	1800	2299	7612	2 314 622.102
	5	2300	2799	7612	2 314 627.102
	6	2800	3135	7612	2 314 631.102
Sandwich	4	1800	2299	7612	2 314 622.202
	5	2300	2799	7612	2 314 627.202
	6	2800	3135	7612	2 314 631.202
Kit	4	1800	2299	7612	2 314 622.302
	5	2300	2799	7612	2 314 627.302
	6	2800	3135	7612	2 314 631.302

Wichtig ! Wir weisen darauf hin, dass Seitentüren nicht als tragende Elemente in die Aufbau-Konstruktionen einbezogen werden dürfen.
Important ! Nous attirons votre attention sur le fait que les portes latérales ne doivent pas être utilisée comme éléments porteurs de la construction.
Important ! Be advised that side doors are not designed for bearing any vehicle's body element.

Paneel 30 mm / Panneau 30 mm C2
Einzelteile / Pièce détachée C5

CH-1530 Payerne / Suisse
Tel. +41 26 662 71 11 / Fax +41 26 662 75 40
E-Mail office@pwp-sa.ch www.pwp-sa.ch

Paneel 30 mm
Panneau 30 mm

Paneel 30 mm
Panneau 30 mm

2 Laufwagen - 2 chariots

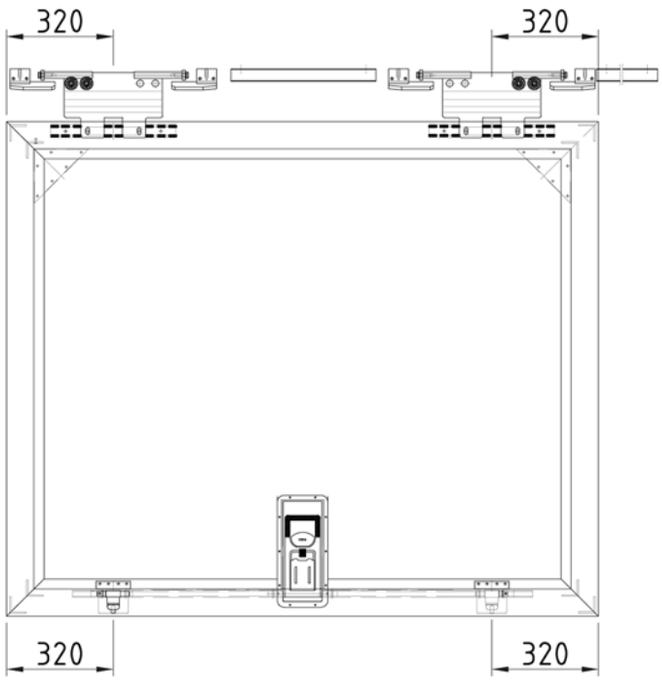

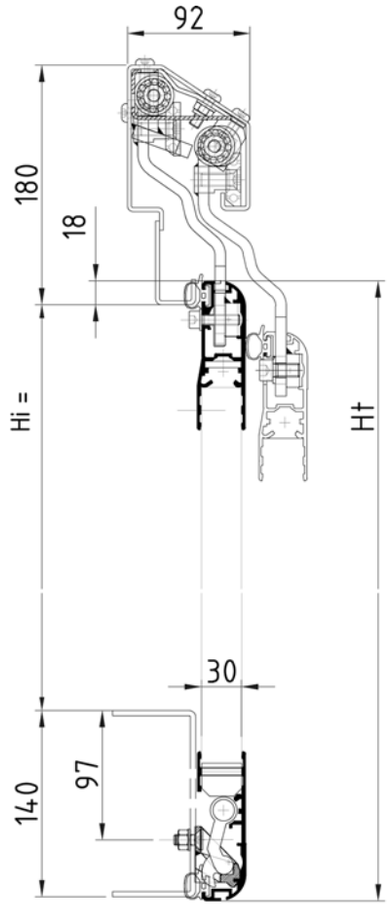

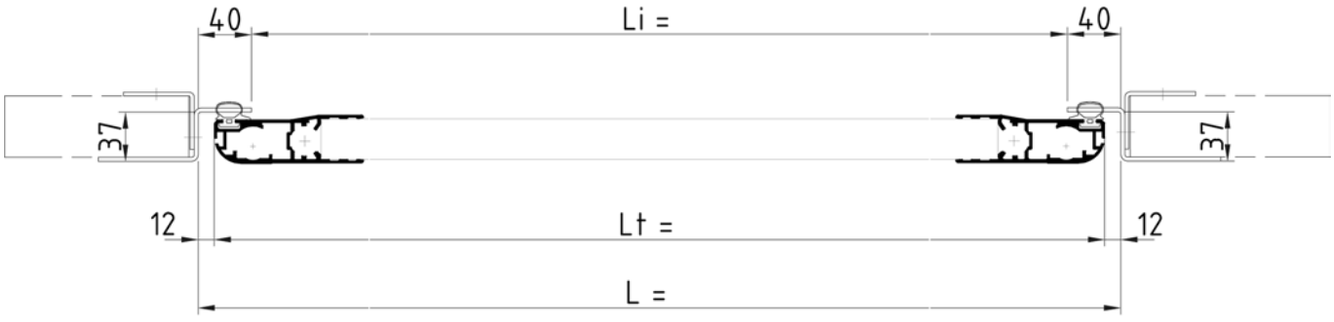

Option

Paneel 30 mm
Panneau 30 mm

Paneel 30 mm
Panneau 30 mm

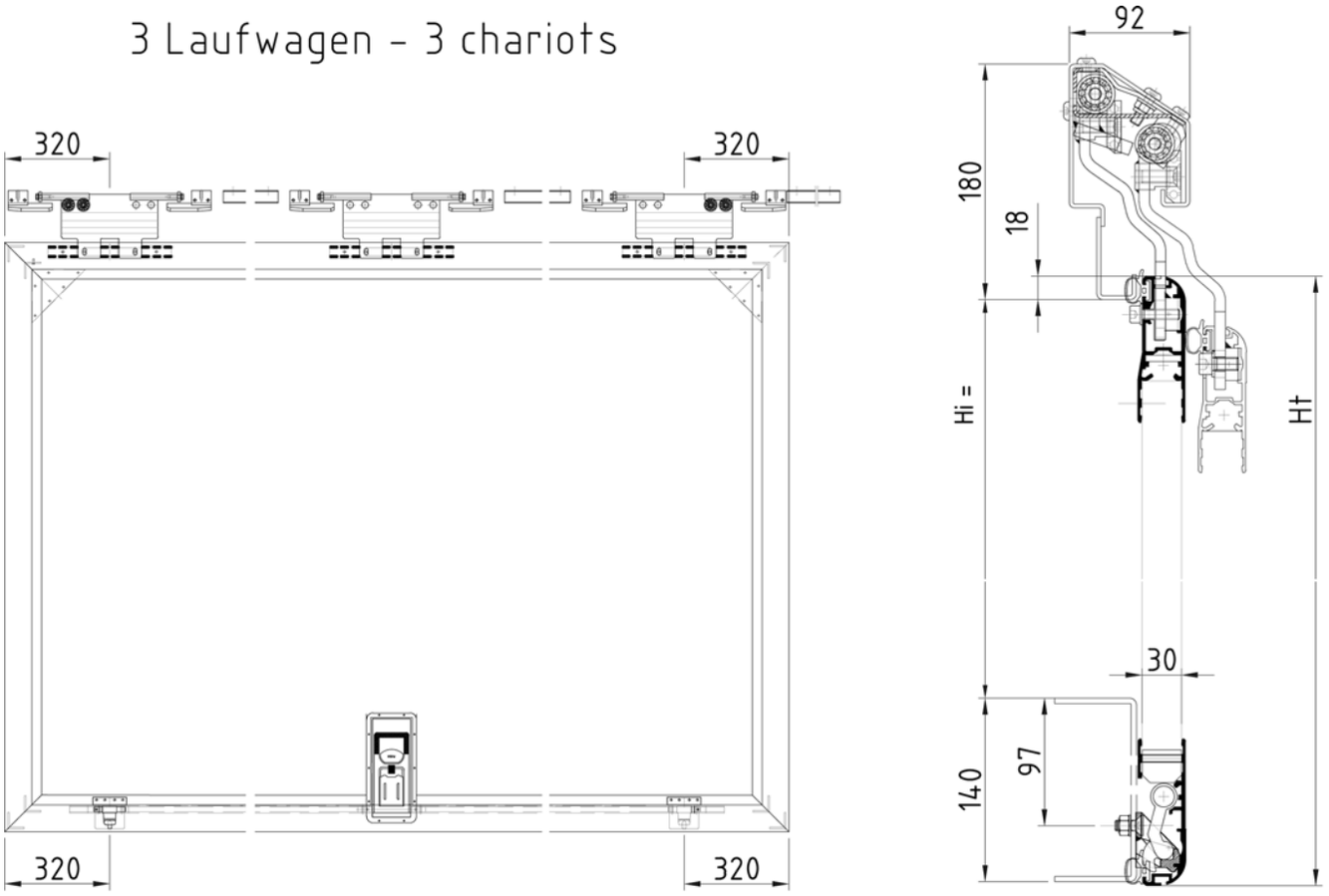

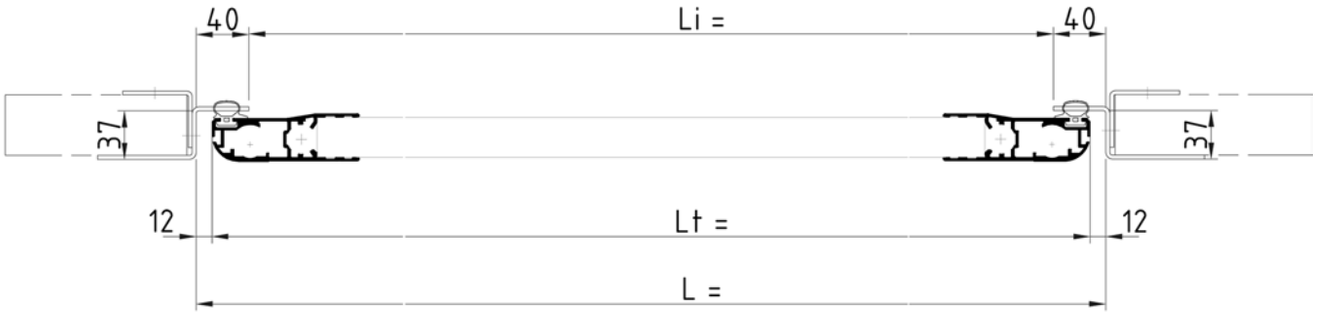

Option

CH-1530 Payerne / Suisse
Tel. +41 26 662 71 11 / Fax +41 26 662 75 40
E-Mail office@pwp-sa.ch www.pwp-sa.ch
PWP SA

Paneel 30 mm
Panneau 30 mm

Paneel 30 mm
Panneau 30 mm

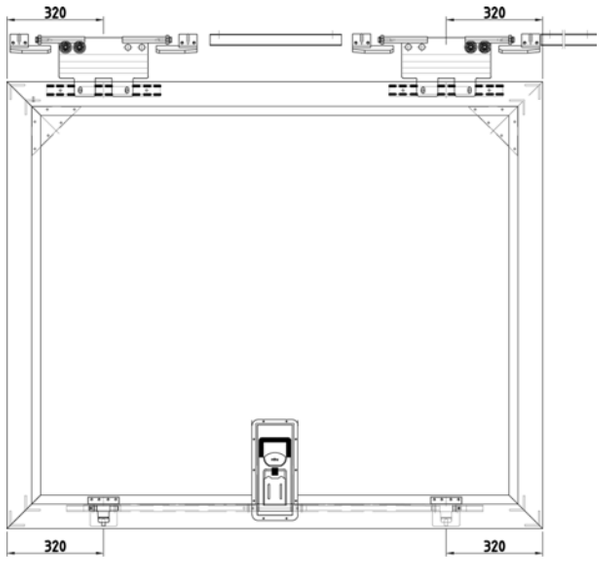

2 Laufwagen — 2 chariots de guidage

Hi	L	Art-Nr
2600	2000	2 702 007
2600	2100	2 702 020
2600	2200	2 702 033
2600	2300	2 702 046
2600	2400	2 702 059

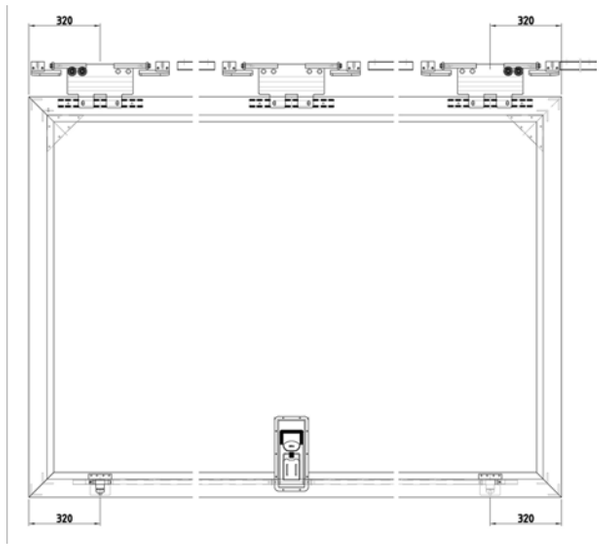

3 Laufwagen — 3 chariots de guidage

Hi	L	Art-Nr
2600	2500	2 703 007
2600	2600	2 703 020
2600	2700	2 703 033
2600	2800	2 703 046
2600	2900	2 703 059

Einzelteile
Pièce détachée

Einzelteile
Pièce détachée

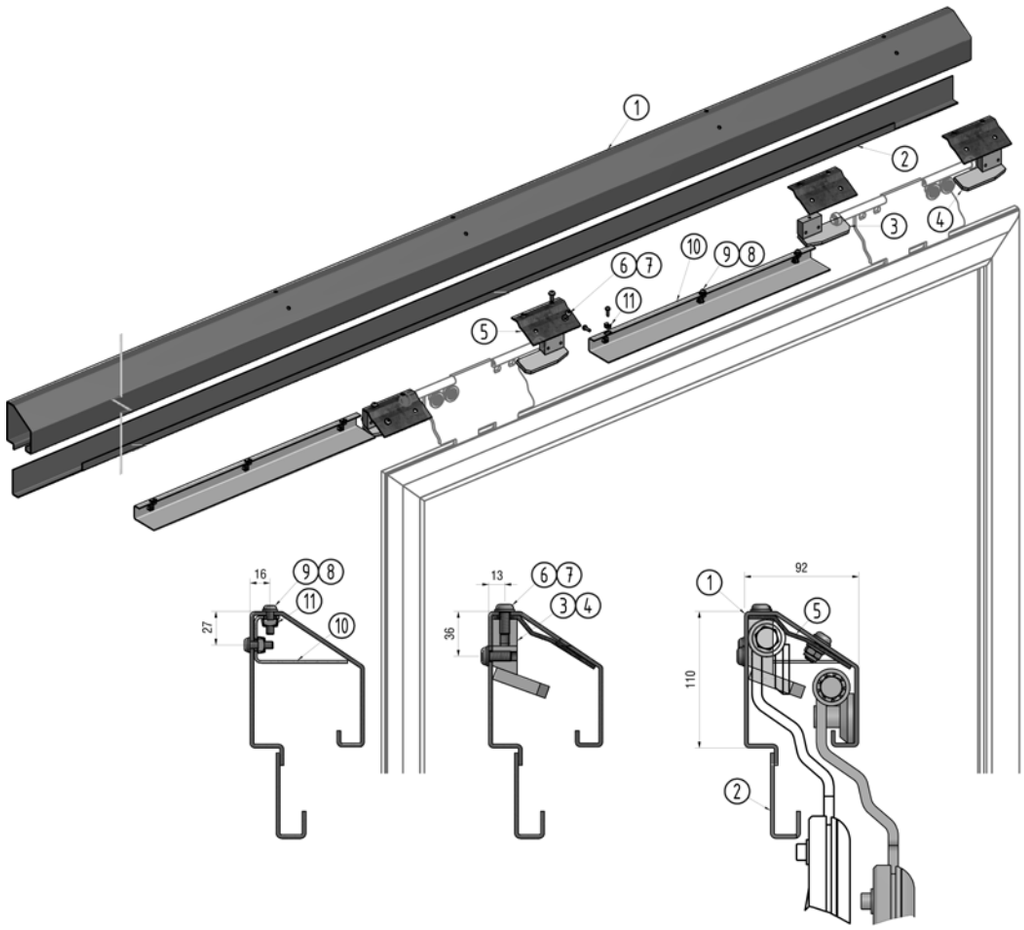

	Bezeichnung	Désignation			kg	Art-Nr.
①	Laufschiene	Rail guidage			7.9kg/m	2 701 001
①	Laufschiene	Rail guidage			7.9kg/m	2 701 002
②	Dachkanten profil	Goutière				Pas article
③	Einweiskeil	Rampe de guidage	verzinkt / zingué			2 159 107
④	Einweiskeil	Rampe de guidage	verzinkt / zingué			2 159 108
⑤	Verschtqaerkungsblech	Tôle de renfort				2 159 122
⑥	Flachrundschraube Innensechskant ISO 7380	Vis à tête bombée six pans creux ISO 7380	Dacromet	M8x20 (10.9)		5 518 200
⑦	Unterlegscheibe DIN 125	Rondelle DIN 125	verzinkt / zinguée	M8	0.002	3 009 161
⑧	Unterlegscheibe DIN 125	Rondelle DIN 125	verzinkt / zinguée	M6		1 049 022
⑨	Flachrundschraube Innensechskant ISO 7380	Vis à tête bombée six pans creux ISO 7380	Dacromet	M6x20 (10.9)		1 049 036
⑩	Sicherungsblech	Tôle de sécurité				2 159 274
⑩	Sicherungsblech	Tôle de sécurité				2 159 273
⑪	Käfigmutter 1,7-2,7 BN 3307	Ecrou en cage 1.7-2.7 BN 3307	verzinkt / zingué	M6		2 159 172

CH-1530 Payerne / Suisse
Tel. +41 26 662 71 11 / Fax +41 26 662 75 40
E-Mail office@pwp-sa.ch www.pwp-sa.ch
PWP SA

Einzelteile
Pièce détachée

Einzelteile
Pièce détachée

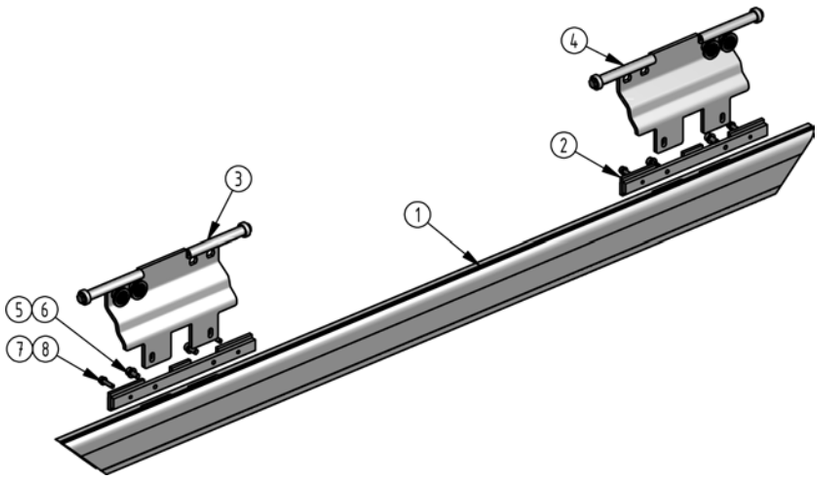

	Bezeichnung	Désignation			kg	Art-Nr.
①	Türprofil 30 mm	Profil de porte 30 mm	roh / brut		2.460/m	32 362
②	Gewindeplatte	Plaque filetée	verzinkt / zinguée		0.180	2 159 044
③	Laufwagen	Chariot	verzinkt / zingué			2 159 111
④	Laufwagen	Chariot	verzinkt / zingué			2 159 112
⑤	Zylinderschraube Innensechskant DIN 912	Vis à tête cylindrique six pans creux DIN 912	verzinkt / zinguée	M10x20 (8.8)		2 159 164
⑥	Unterlegscheibe DIN 125	Rondelle DIN 125	verzinkt / zinguée	M10	0.004	2 129 124
⑦	Zylinderschraube Innensechskant DIN 912	Vis à tête cylindrique six pans creux DIN 912	verzinkt / zinguée	M8x30 (8.8)		2 159 171
⑧	Unterlegscheibe DIN 125	Rondelle DIN 125	verzinkt / zinguée	M8	0.002	3 009 161

Einzelteile
Pièce détachée

Einzelteile
Pièce détachée

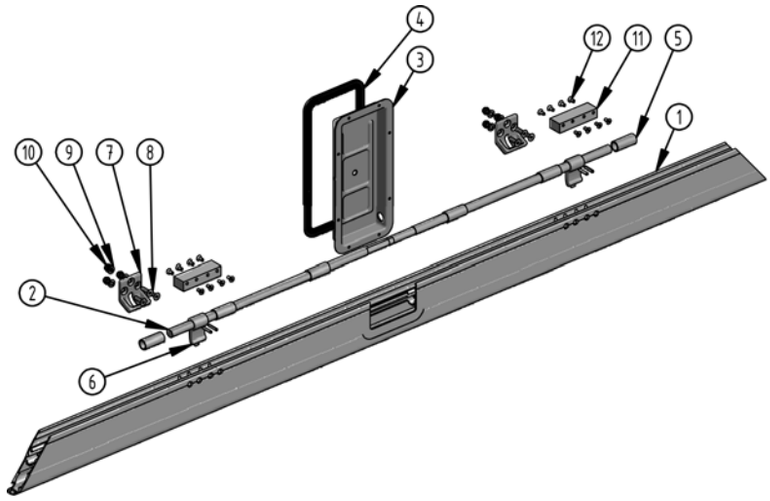

	Bezeichnung	Désignation				kg	Art-Nr.
①	Türprofil 30 mm	Profil de porte 30 mm	roh / brut			2.460/m	32 362
②	Verschlusswelle 16/18	Axe 16/18	verzinkt / zingué		3261 mm	6.400	2 119 092-3
③	Einbau-Drehstangenverschluss "PL"	Fermeture à encastrer "PL"	Inox		29	1.825	2 024 130
④	Kunststoff-Unterlage für Einbau-Verschluss	Profil intermédiaire nylon pour fermeture à encastrer	für / pour 2 024 130			0.025	2 024 131
⑤	Haken	Crochet					2 159 065
⑥	Tasche	Gâche					2 159 060
⑦	Senkschraube Innensechskant DIN 7991	Vis à tête fraisée six pans creux DIN 7991	Dacromet	M8x20 (10.9)		0.015	2 129 131
⑧	Unterlegscheibe DIN 125	Rondelle DIN 125	verzinkt / zinguée	M8		0.002	3 009 161
⑨	Sicherungsmutter DIN 985	Ecrou de sécurité DIN 985	verzinkt / zingué	M8 (6.8)		0.005	5 518 210
⑩	Distanzstück	Entretoise	verzinkt / zinguée			0.490	2 159 052
⑪	Senkschraube Innensechskant DIN 7991	Vis à tête fraisée six pans creux DIN 7991	Dacromet	M6x12 (10.9)			2 159 166

CH-1530 Payerne / Suisse
Tel. +41 26 662 71 11 / Fax +41 26 662 75 40
E-Mail office@pwp-sa.ch www.pwp-sa.ch
PWP SA

Einzelteile
Pièce détachée

Einzelteile
Pièce détachée

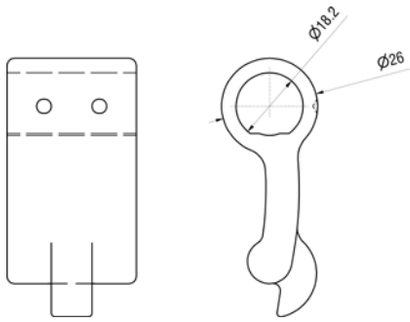

Haken Crochet

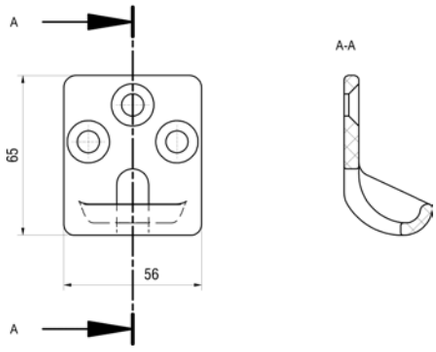

Tasche Gâche

Verschlüsse / Fermeture D2

CH-1530 Payerne / Suisse
Tel. +41 26 662 71 11 / Fax +41 26 662 75 40
E-Mail office@pwp-sa.ch www.pwp-sa.ch
PWP SA

Verschlüsse
Fermeture

Verschlüsse
Fermeture

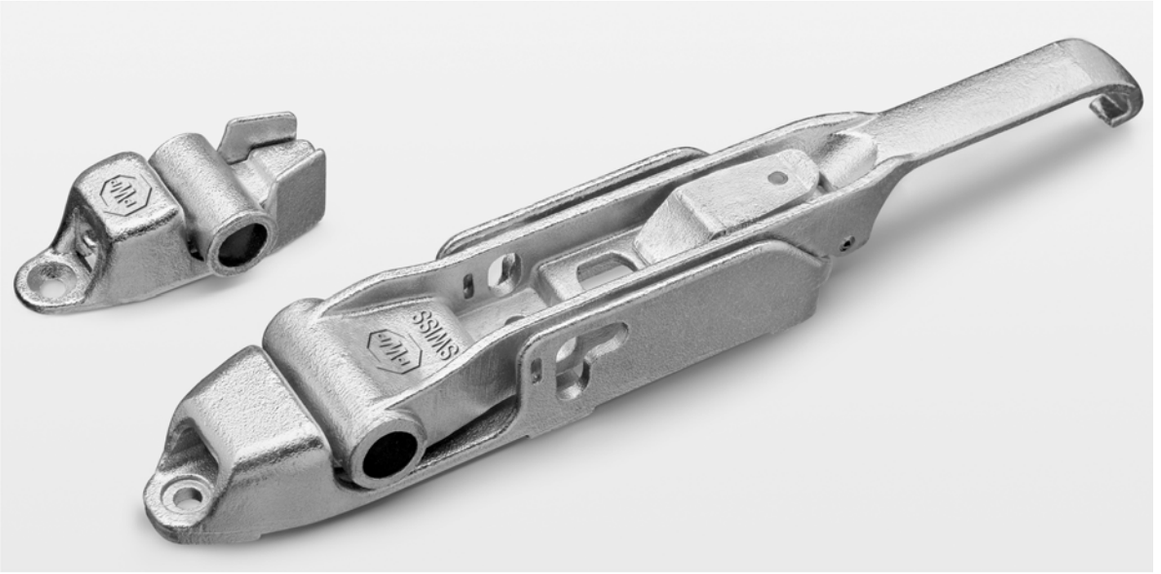

PWP SA
CH-1530 Payerne / Suisse
Tel. +41 26 662 71 11 / Fax +41 26 662 75 40
E-Mail office@pwp-sa.ch www.pwp-sa.ch

Verschlüsse
Fermeture

Verschlüsse
Fermeture

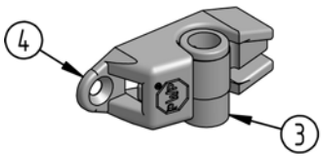

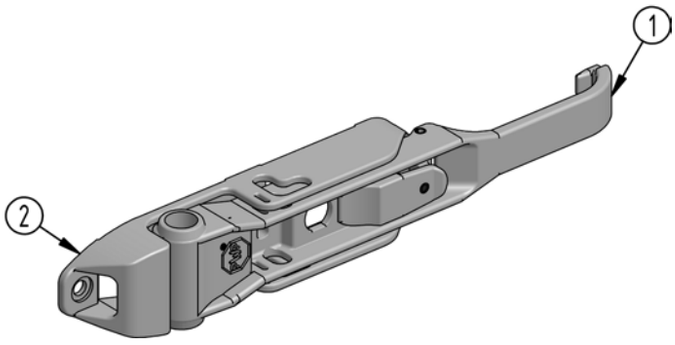

BOXER
Ø18

BOXER
Ø18

	Art-Nr
verzinkt / zinguée	2 115 504
Inox	2 115 505

	Bezeichnung	Désignation		kg	Art-Nr.
①	Griff Ø18	Poignée Ø18	feuerverzinkt / zinguée au feu	1.140	2 119 030
②	Grifftasche	Poche poignée	feuerverzinkt / zinguée au feu	0.740	2 119 066.2
③	Haken Ø18	Crochet Ø18	feuerverzinkt / zinguée au feu	0.180	2 119 036
④	Hakentasche	Poche crochet	feuerverzinkt / zinguée au feu	0.340	2 019 661.1
①	Griff Ø18	Poignée Ø18	Inox	1.140	2 119 080
②	Grifftasche	Poche poignée	Inox	0.740	2 119 067
③	Haken Ø18	Crochet Ø18	Inox	0.180	2 119 086
④	Hakentasche	Poche crochet	Inox	0.340	2 019 662

CH-1530 Payerne / Suisse
Tel. +41 26 662 71 11 / Fax +41 26 662 75 40
E-Mail office@pwp-sa.ch www.pwp-sa.ch
PWP SA

Verschlüsse
Fermeture

Verschlüsse
Fermeture

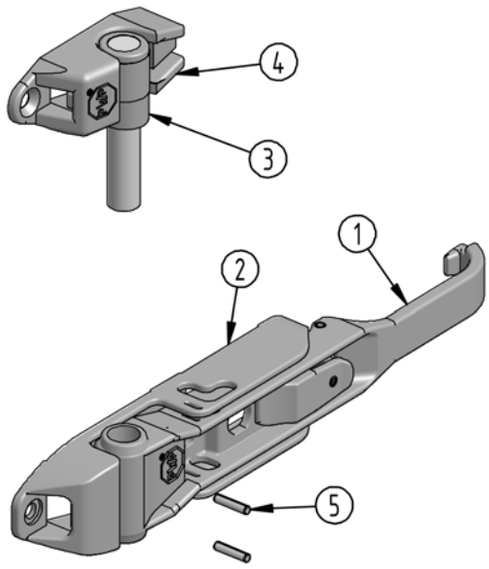

BOXER Ø18	BOXER Ø18		Art-Nr
		verzinkt / zinguée	2 115 434

	Bezeichnung	Désignation				kg	Art-Nr.
①	Griff Ø18	Poignée Ø18	feuerverzinkt / zinguée au feu			1.140	2 119 030
②	Grifftasche	Poche poignée	feuerverzinkt / zinguée au feu			0.740	2 119 066.2
③	Haken mit Verschlusswelle Ø18 montiert	Crochet et axe Ø18 monté	feuerverzinkt / zingué		3900	6.600	2 019 722
④	Hakentasche	Poche crochet	feuerverzinkt / zinguée au feu			0.340	2 019 661.1
⑤	Spiral-Spannstift	Goupille	verzinkt / zinguée	Ø5x28		0.006	2 019 699

PWP SA
CH-1530 Payerne / Suisse
Tel. +41 26 662 71 11 / Fax +41 26 662 75 40
E-Mail office@pwp-sa.ch www.pwp-sa.ch

Technische Änderungen vorbehalten
Sous réserve de modifications

Verschlüsse
Fermeture

Verschlüsse
Fermeture

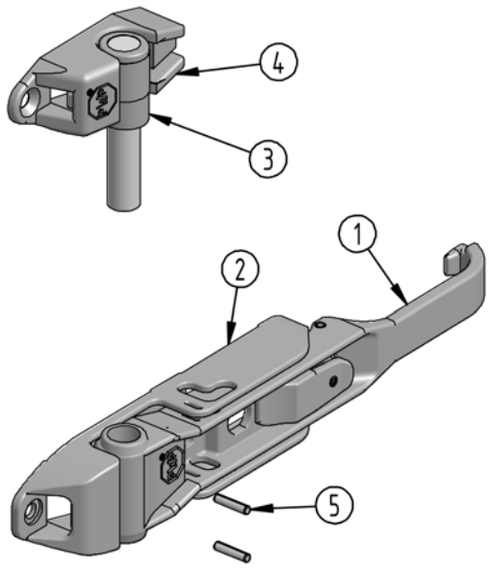

BOXER Ø18	BOXER Ø18		Art-Nr
		Inox	2 115 442

	Bezeichnung	Désignation			kg	Art-Nr.
①	Griff Ø18	Poignée Ø18	Inox		1.140	2 119 080
②	Grifftasche	Poche poignée	Inox		0.740	2 119 067
③	Haken mit Verschlusswelle Ø18 montiert	Crochet et axe Ø18 monté	Inox		6.600	2 019 723
④	Hakentasche	Poche crochet	Inox		0.340	2 019 662
⑤	Spiral-Spannstift DIN 7344	execution lourde DIN 7344	Inox	Ø5x28	0.006	2 019 701

CH-1530 Payerne / Suisse
Tel. +41 26 662 71 11 / Fax +41 26 662 75 40
E-Mail office@pwp-sa.ch www.pwp-sa.ch
PWP SA

Verschlüsse
Fermeture

Verschlüsse
Fermeture

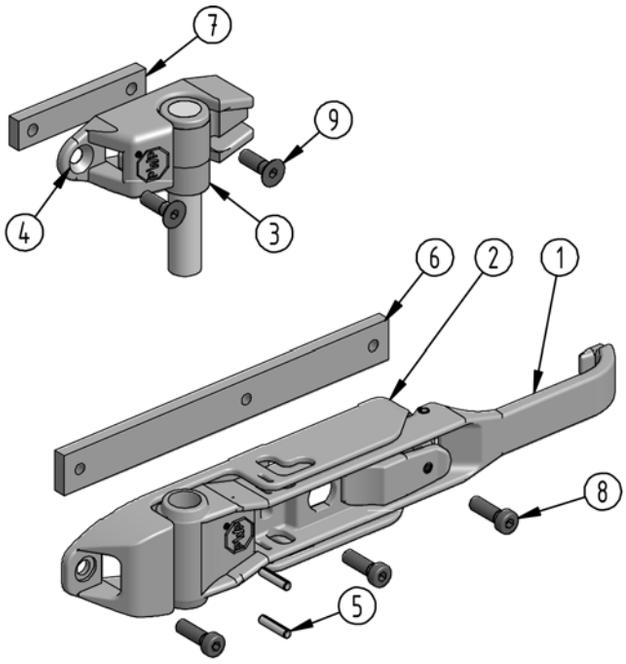

BOXER Ø18
zum Anschrauben

BOXER Ø18
à visser

	kg	Art-Nr
verzinkt / zinguée		2 115 474

	Bezeichnung	Désignation				kg	Art-Nr.
①	Griff Ø18	Poignée Ø18	feuerverzinkt / zinguée au feu			1.140	2 119 030
②	Grifftasche	Poche poignée	feuerverzinkt / zinguée au feu			0.740	2 119 066.2
③	Haken mit Verschlusswelle Ø18 montiert	Crochet et axe Ø18 monté	feuerverzinkt / zingué		3900	6.600	2 019 722
④	Hakentasche	Poche crochet	feuerverzinkt / zinguée au feu			0.340	2 019 661.1
⑤	Spiral-Spannstift	Goupille	verzinkt / zinguée	Ø5x28		0.006	2 019 699
⑥	Gewindeplatte	Plaque filetée	verzinkt / zinguée			0.340	2 119 202
⑦	Gewindeplatte	Plaque filetée	verzinkt / zinguée			0.100	2 119 201
⑧	Zylinderschraube Innensechskant niedriger Kopf DIN 7984	Vis à tête cylindrique six pans creux tête basse DIN 7984	verzinkt / zinguée	M8x25 (8.8)		0.010	2 019 713
⑨	Senkschraube Innensechskant DIN 7991	Vis à tête fraisée six pans creux DIN 7991	verzinkt / zinguée	M8x25		0.015	2 019 691

Verschlüsse
Fermeture

Verschlüsse
Fermeture

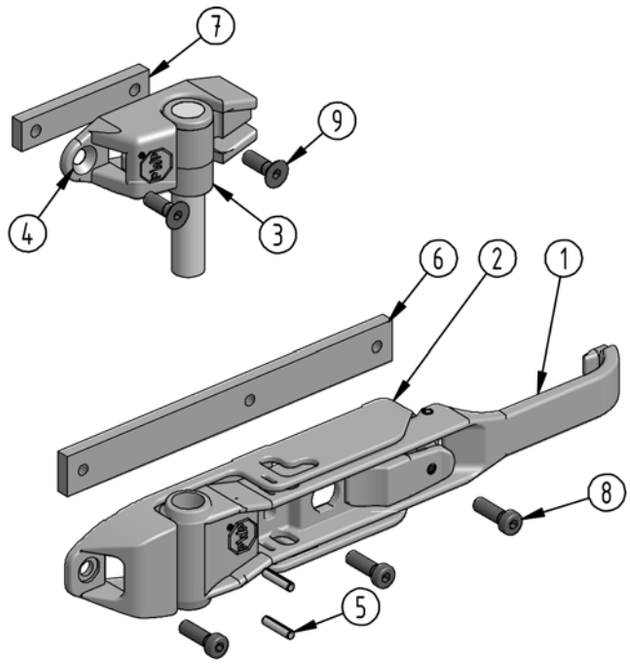

BOXER Ø18
zum Anschrauben

BOXER Ø18
à visser

	Art-Nr
Inox	2 115 483

	Bezeichnung	Désignation			kg	Art-Nr.
①	Griff Ø18	Poignée Ø18	Inox		1.140	2 119 080
②	Grifftasche	Poche poignée	Inox		0.740	2 119 067
③	Haken mit Verschlusswelle Ø18 montiert	Crochet et axe Ø18 monté	Inox		6.600	2 019 723
④	Hakentasche	Poche crochet	Inox		0.340	2 019 662
⑤	Spiral-Spannstift DIN 7344	execution lourde DIN 7344	Inox	Ø5x28	0.006	2 019 701
⑥	Gewindeplatte	Plaque filetée	verzinkt / zinguée		0.340	2 119 202
⑦	Gewindeplatte	Plaque filetée	verzinkt / zinguée		0.100	2 119 201
⑧	Senkschraube Innensechskant DIN 7991	Vis à tête fraisée six pans creux DIN 7991	Inox	M8x25	0.015	2 019 711
⑨	Zylinderschraube Innensechskant niedriger Kopf DIN 7984	Vis à tête cylindrique six pans creux tête basse DIN 7984	Inox	M8x25	0.010	2 019 712

CH-1530 Payerne / Suisse
Tel. +41 26 662 71 11 / Fax +41 26 662 75 40
E-Mail office@pwp-sa.ch www.pwp-sa.ch
PWP SA

Verschlüsse
Fermeture

Verschlüsse
Fermeture

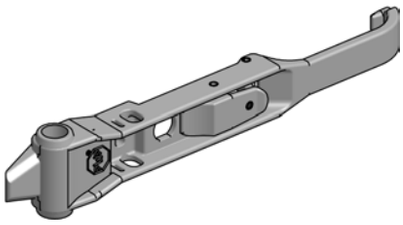

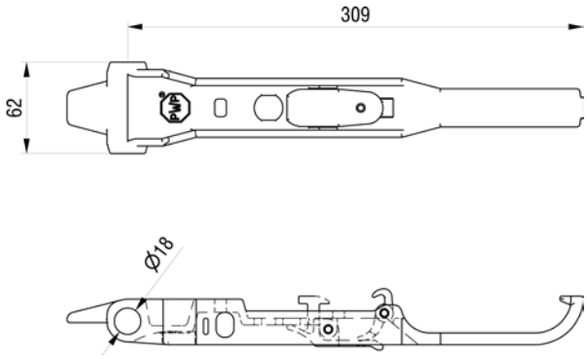

PWP BOXER
Griff Ø18

PWP BOXER
Poignée Ø18

	kg	Art-Nr
feuerverzinkt / zinguée au feu	1.140	2 119 030
Inox	1.140	2 119 080

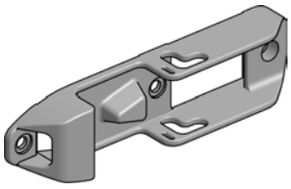

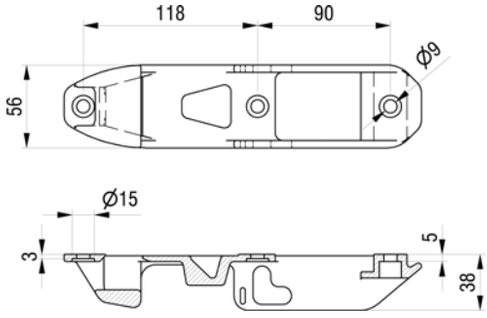

PWP BOXER
Grifftasche

PWP BOXER
Poche poignée

	kg	Art-Nr
feuerverzinkt / zinguée au feu	0.740	2 119 066.2
Inox	0.740	2 119 067

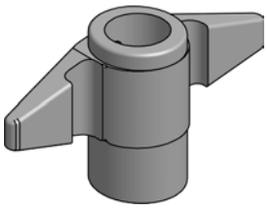

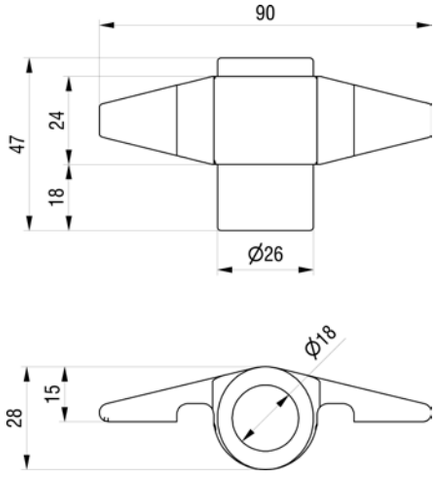

Boxer
Haken Ø18

Boxer
Crochet Ø18

	kg	Art-Nr
feuerverzinkt / zinguée au feu	0.180	2 119 036
Inox	0.180	2 119 086

Verschlüsse
Fermeture

Verschlüsse
Fermeture

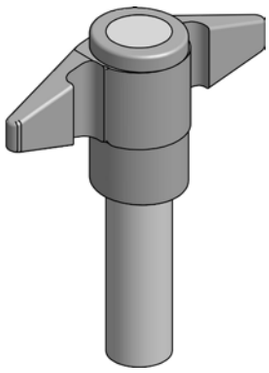

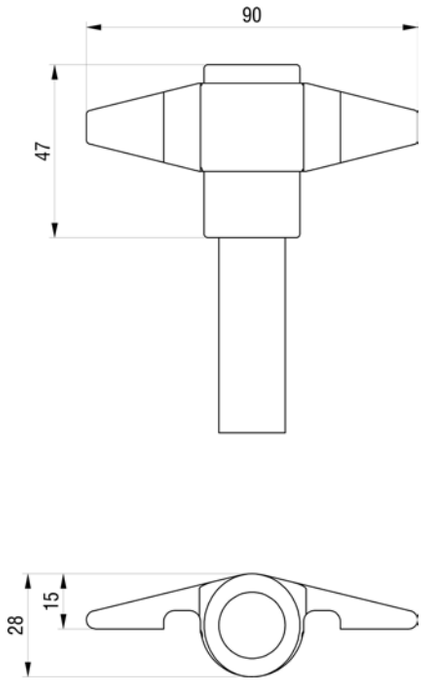

PWP BOXER
Haken mit Verschlusswelle
Ø18 montiert

PWP BOXER
Crochet et axe Ø18 monté

		kg	Art-Nr
feuerverzinkt / zingué	3900	6.600	2 019 722
Inox		6.600	2 019 723

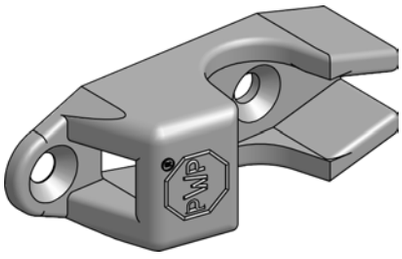

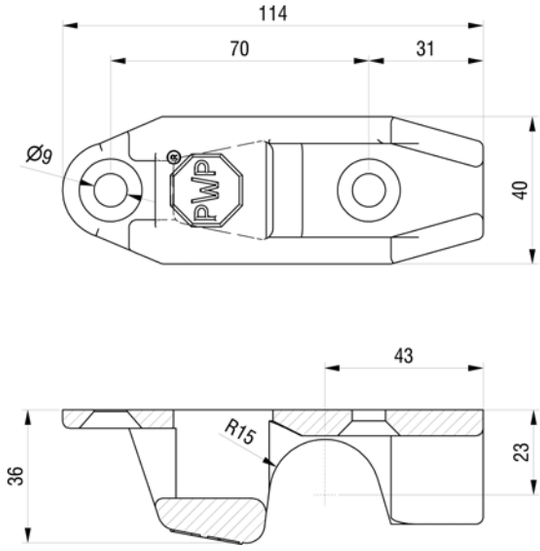

PWP BOXER
Hakentasche

PWP BOXER
Poche crochet

	kg	Art-Nr
feuerverzinkt / zinguée au feu	0.340	2 019 661.1
Inox	0.340	2 019 662

CH-1530 Payerne / Suisse
Tel. +41 26 662 71 11 / Fax +41 26 662 75 40
E-Mail office@pwp-sa.ch www.pwp-sa.ch
PWP SA

Verschlüsse
Fermeture

Verschlüsse
Fermeture

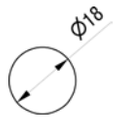

Verschlusswelle Ø18 — Axe Ø18

	L	kg	Art-Nr
verzinkt / zingué	3265 mm	6.500	2 119 100-2

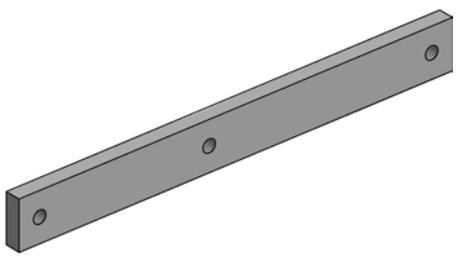

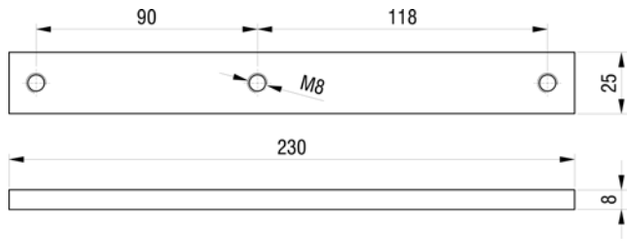

Gewindeplatte — Plaque filetée

	kg	Art-Nr
verzinkt / zinguée	0.340	2 119 202

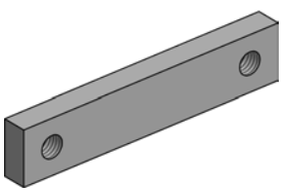

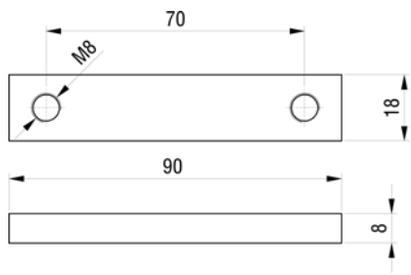

Gewindeplatte — Plaque filetée

	kg	Art-Nr
verzinkt / zinguée	0.100	2 119 201

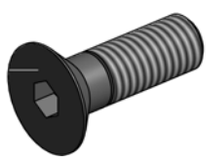

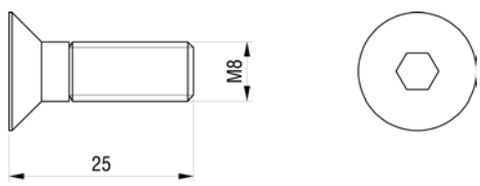

Senkschraube Innensechskant — Vis tête fraisée six pans creux

		kg	Art-Nr
verzinkt / zinguée	M8x25	0.015	2 019 691
Inox	M8x25	0.015	2 019 711

Verschlüsse
Fermeture

Verschlüsse
Fermeture

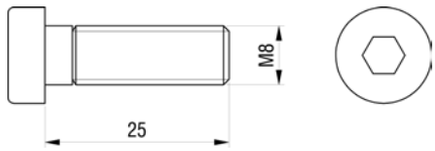

Innensechskantschraube niedriger Kopf

Vis tête basse six pans creux

		kg	Art-Nr
verzinkt / zinguée	M8x25 (8.8)	0.010	2 019 713
Inox	M8x25	0.010	2 019 712

Spiral-Spannstift

Goupille spirale

		kg	Art-Nr
verzinkt / zinguée	Ø5x22	0.005	2 019 036
Inox	Ø5x22	0.005	2 019 700
verzinkt / zinguée	Ø5x28	0.006	2 019 699
Inox	Ø5x28	0.006	2 019 701

CH-1530 Payerne / Suisse
Tel. +41 26 662 71 11 / Fax +41 26 662 75 40
E-Mail office@pwp-sa.ch www.pwp-sa.ch
PWP SA

Verschlüsse
Fermeture

Verschlüsse
Fermeture

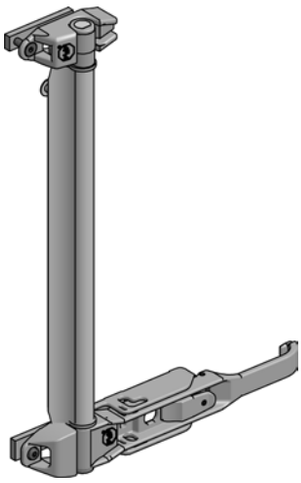

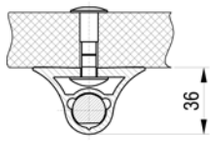

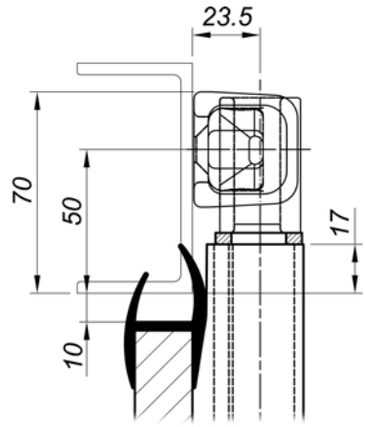

PWP BOXER Vegas

PWP BOXER Vegas

		kg	Art-Nr
verzinkt / zinguée	ohne / sans 2 110 039	13.500	2 110 031
verzinkt / zinguée	mit / avec 2 110 039	13.600	2 110 032
Inox	ohne / sans 2 110 039	13.500	2 110 033
Inox	mit / avec 2 110 039	13.600	2 110 038

Verschlüsse
Fermeture

Verschlüsse
Fermeture

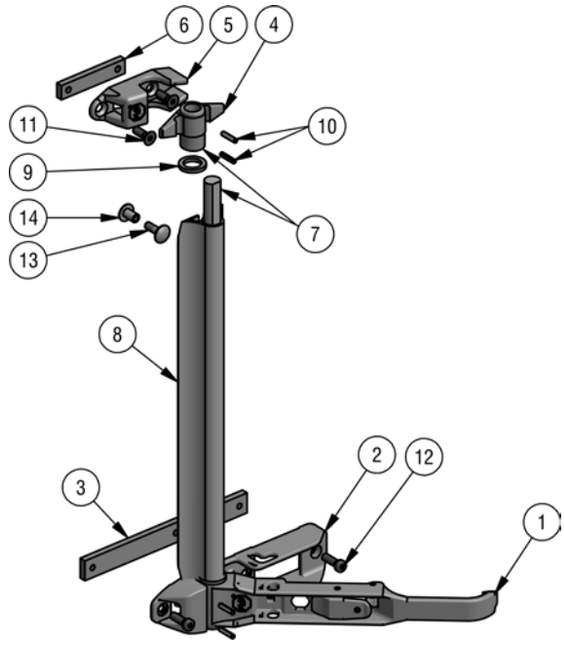

	Bezeichnung	Désignation			kg	Art-Nr.
①	Griff 16/18	Poignée 16/18	Inox		1.140	2 119 070
①	Griff 16/18	Poignée 16/18	verzinkt / zinguée		1.140	2 119 020.2
②	Grifftasche	Poche poignée	Inox		0.740	2 119 067
②	Grifftasche	Poche poignée	feuerverzinkt / zinguée au feu		0.740	2 119 066.2
③	Gewindeplatte	Plaque filetée	verzinkt / zinguée		0.340	2 119 202
④	Haken 16/18	Crochet 16/18	Inox		0.180	2 119 076
④	Haken 16/18	Crochet 16/18	verzinkt / zingué		0.180	2 119 026.1
⑤	Hakentasche	Poche crochet	Inox		0.340	2 019 662
⑤	Hakentasche	Poche crochet	feuerverzinkt / zinguée au feu		0.340	2 019 661.1
⑥	Gewindeplatte	Plaque filetée	verzinkt / zinguée		0.100	2 119 201
⑦	Haken und Welle 16/18	Crochet et axe 16/18	Inox		6.600	2 019 715
⑦	Haken und Welle 16/18	Crochet et axe 16/18	verzinkt / zingué		6.600	2 019 716
⑧	Führungsprofil	Profil de guidage	eloxiert / eloxé	L = 3100	4.733	2 432 371
⑨	Unterlegscheibe	Rondelle	Messing / laiton	Ø30/Ø19x2.5	0.005	2 019 694
⑩	Spiral-Spannstift	execution lourde, din 7344	Inox	Ø5x22	0.005	2 019 700
⑩	Spiral-Spannstift	execution lourde, din 7344	verzinkt / zinguée	Ø5x22	0.005	2 019 036
⑪	Senkschraube Innensechskant DIN 7991	Vis à tête fraisée six pans creux DIN 7991	Inox	M8x25	0.015	2 019 711
⑪	Senkschraube Innensechskant DIN 7991	Vis à tête fraisée six pans creux DIN 7991	verzinkt / zinguée	M8x25	0.015	2 019 691
⑫	Zylinderschraube Innensechskant niedriger Kopf DIN 7984	Vis à tête cylindrique six pans creux tête basse DIN 7984	Inox	M8x25	0.010	2 019 712
⑫	Zylinderschraube Innensechskant niedriger Kopf DIN 7984	Vis à tête cylindrique six pans creux tête basse DIN 7984	verzinkt / zinguée	M8x25 (8.8)	0.010	2 019 713
⑬	Flachrundschraube Vierkantansatz DIN 603	Boulons tête bombée avec collet carré DIN 603	verzinkt / zingué	M8x25	0.003	2 019 714
⑭	Hülsenmutter Flachrundkopf	Ecrou douille tête bombée	vernickelt / nickelé	M8	0.002	2 029 719
	Befestigungmaterial	Materiel de fixation			0.100	2 110 039

CH-1530 Payerne / Suisse
Tel. +41 26 662 71 11 / Fax +41 26 662 75 40
E-Mail office@pwp-sa.ch www.pwp-sa.ch
PWP SA

Verschlüsse
Fermeture

Verschlüsse
Fermeture

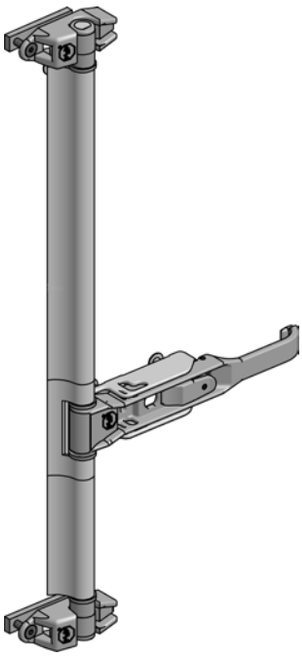

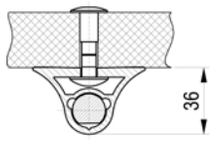

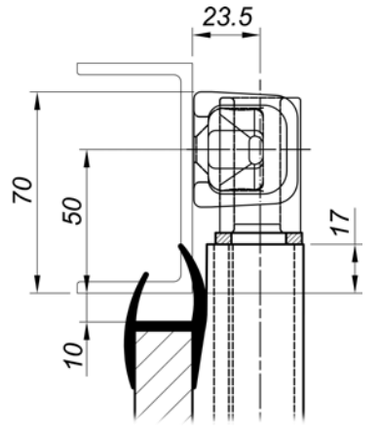

PWP BOXER
Vegas Centro

PWP BOXER
Vegas Centro

		kg	Art-Nr
Inox	ohne / sans 2 110 034	13.500	2 110 035
Inox	mit / avec 2 110 034	13.600	2 110 036

Verschlüsse
Fermeture

Verschlüsse
Fermeture

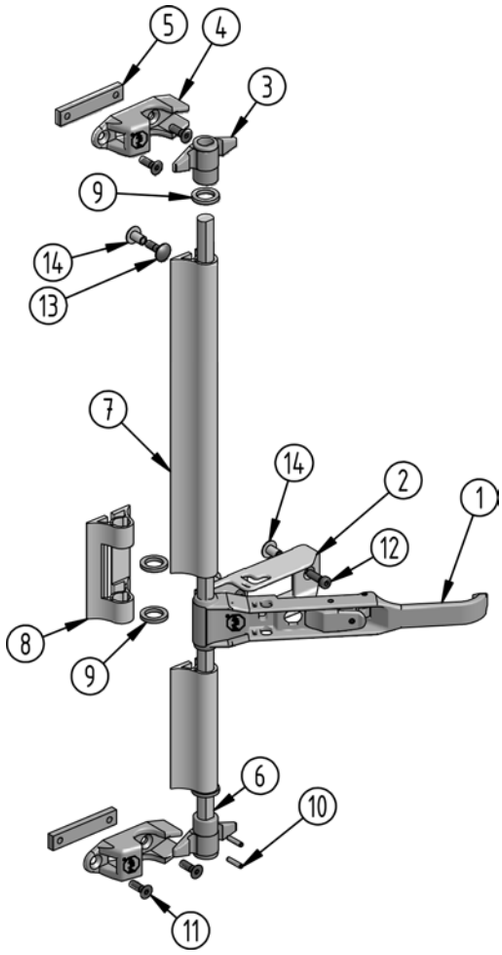

	Bezeichnung	Désignation			kg	Art-Nr.
①	Griff	Poignée	Inox		1.140	2 119 073
②	Grifftasche	Poche poignée	Inox		0.740	2 119 068
③	Haken 16/18	Crochet 16/18	Inox		0.180	2 119 076
④	Hakentasche	Poche crochet	Inox		0.340	2 019 662
⑤	Gewindeplatte	Plaque filetée	verzinkt / zinguée		0.100	2 119 201
⑥	Haken und Welle 16/18	Crochet et axe 16/18	Inox		6.600	2 019 715
⑦	Führungsprofil	Profil de guidage	eloxiert / eloxé	L = 3100	4.733	2 432 371
⑧	Mittelprofil	Profil intermédiaire	eloxiert / eloxé	L = 120	0.180	2 119 204
⑨	Unterlegscheibe	Rondelle	Messing / laiton	Ø30/Ø19x2.5	0.005	2 019 694
⑩	Spiral-Spannstift	execution lourde, din 7344	Inox	Ø5x22	0.005	2 019 700
⑪	Senkschraube Innensechskant DIN 7991	Vis à tête fraisée six pans creux DIN 7991	Inox	M8x25	0.015	2 019 711
⑫	Zylinderschraube Innensechskant niedriger Kopf DIN 7984	Vis à tête cylindrique six pans creux tête basse DIN 7984	Inox	M8x25	0.010	2 019 712
⑬	Flachrundschraube Vierkantansatz DIN 603	Boulons tête bombée avec collet carré DIN 603	verzinkt / zingué	M8x25	0.003	2 019 714
⑭	Hülsenmutter Flachrundkopf	Ecrou douille tête bombée	vernickelt / nickelé	M8	0.002	2 029 719
	Befestigungsmaterial	Matériel de montage			0.100	2 110 034

CH-1530 Payerne / Suisse
Tel. +41 26 662 71 11 / Fax +41 26 662 75 40
E-Mail office@pwp-sa.ch www.pwp-sa.ch
PWP SA

Verschlüsse
Fermeture

Verschlüsse
Fermeture

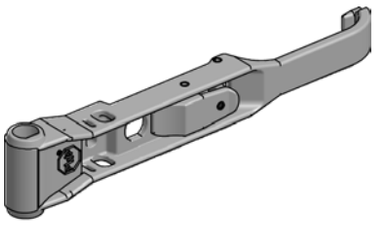

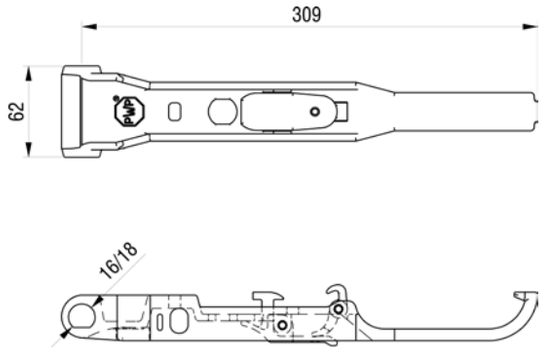

PWP BOXER Vegas Centro
Griff

PWP BOXER Vegas Centro
Poignée

	kg	Art-Nr
Inox	1.140	2 119 073

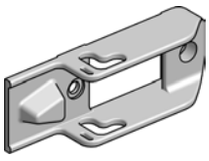

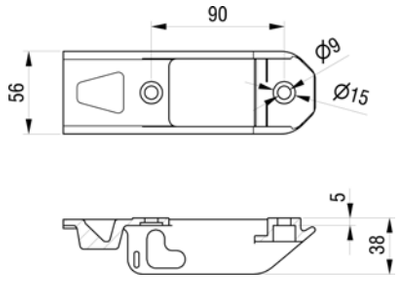

PWP BOXER Vegas Centro
Grifftasche

PWP BOXER Vegas Centro
Poche poignée

	kg	Art-Nr
Inox	0.740	2 119 068

Verschlüsse
Fermeture

Verschlüsse
Fermeture

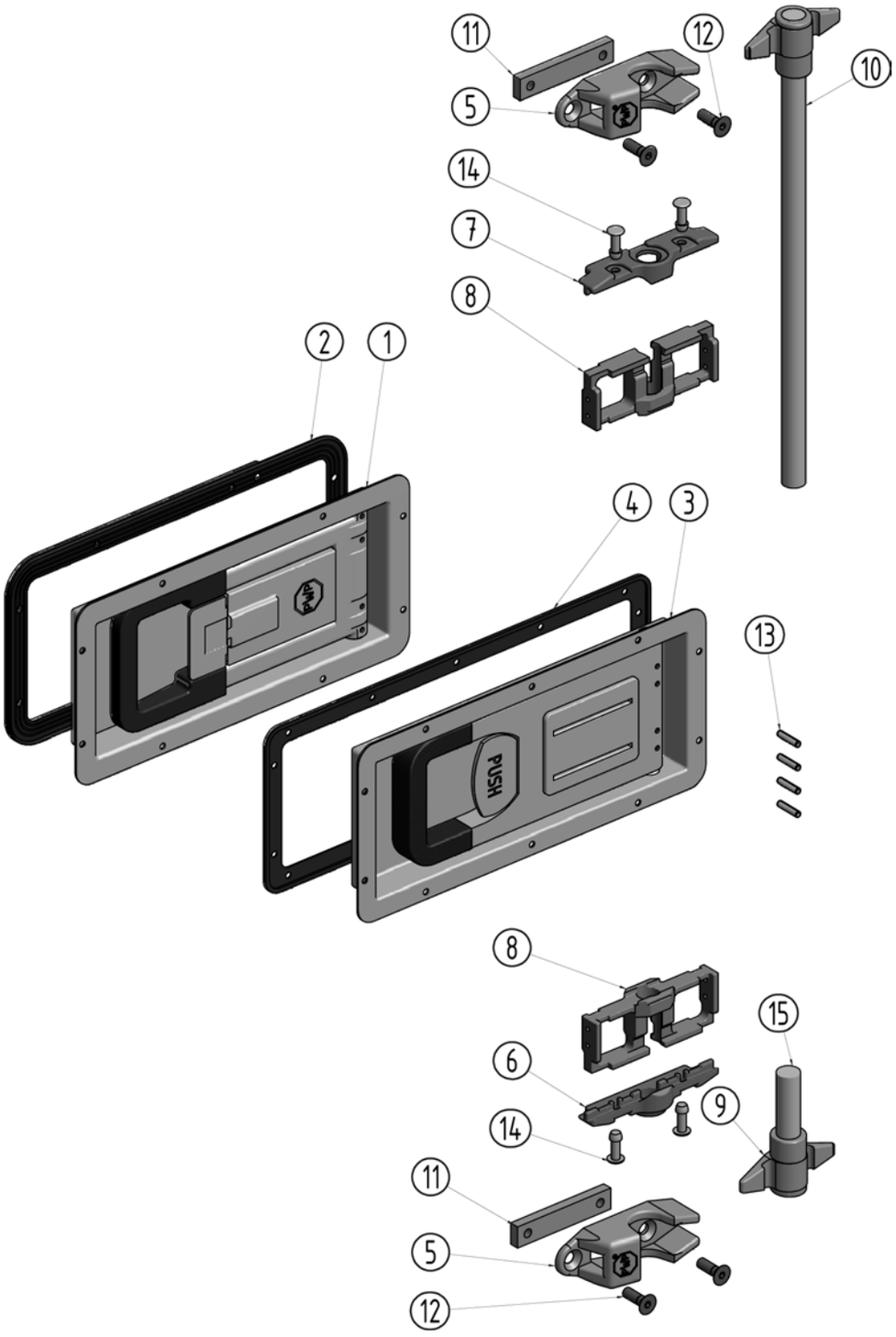

PWP SA
CH-1530 Payerne / Suisse
Tel. +41 26 662 71 11 / Fax +41 26 662 75 40
E-Mail office@pwp-sa.ch www.pwp-sa.ch

Technische Änderungen vorbehalten
Sous réserve de modifications

Verschlüsse
Fermeture

Verschlüsse
Fermeture

	Bezeichnung	Désignation				kg	Art-Nr.
①	Einbau-Drehstangenverschluss "PL"	Fermeture à encastrer "PL"	Inox		29	1.825	2 024 130
②	Kunststoff-Unterlage für Einbau-Verschluss	Profil intermédiaire nylon pour fermeture à encastrer	für / pour 2 024 130			0.040	2 024 132
③	Einbau-Drehstangenverschluss "FU"	Fermeture à encastrer "FU"	Inox		29	1.800	2 024 110
④	Kunststoff-Unterlage für Einbau-Verschluss	Profil intermédiaire synthétique pour fermeture à encastrer	für / pour 2 024 008			0.022	2 024 009
⑤	Hakentasche	Poche crochet	feuerverzinkt / zinguée au feu			0.340	2 019 661.1
⑥	Lagerplatte unten	Palier de guidage bas	feuerverzinkt / zingué au feu			0.140	2 019 236.1
⑦							2 019 034.1
⑧	Tür-Eckverbindung	Renfort d'angle	feuerverzinkt / zingué au feu			0.205	2 019 233
⑨	Haken 16/18	Crochet 16/18	verzinkt / zingué			0.180	2 119 026.1
⑩	Haken mit Verschlusswelle Ø18 montiert	Crochet et axe Ø18 monté	feuerverzinkt / zingué		3900	6.600	2 019 722
⑪	Gewindeplatte	Plaque filetée	verzinkt / zinguée			0.100	2 119 201
⑫	Senkschraube Innensechskant DIN 7991	Vis à tête fraisée six pans creux DIN 7991	verzinkt / zinguée	M8x25		0.015	2 019 691
⑬	Spiral-Spannstift	execution lourde, din 7344	verzinkt / zinguée	Ø5x22		0.005	2 019 036
⑭	Nieten	Rivet aveugle	verzinkt / zingué	Ø6.4x26			1 059 059.122
⑮	Verschlusswelle Ø18	Axe Ø18	verzinkt / zingué		3265 mm	6.500	2 119 100-2

CH-1530 Payerne / Suisse
Tel. +41 26 662 71 11 / Fax +41 26 662 75 40
E-Mail office@pwp-sa.ch www.pwp-sa.ch
PWP SA

Verschlüsse
Fermeture

Verschlüsse
Fermeture

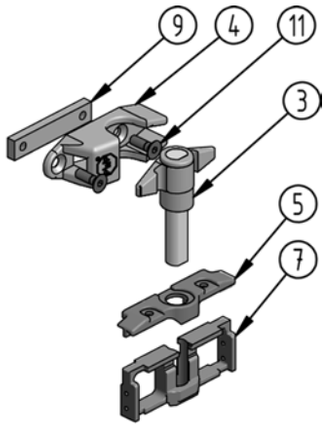

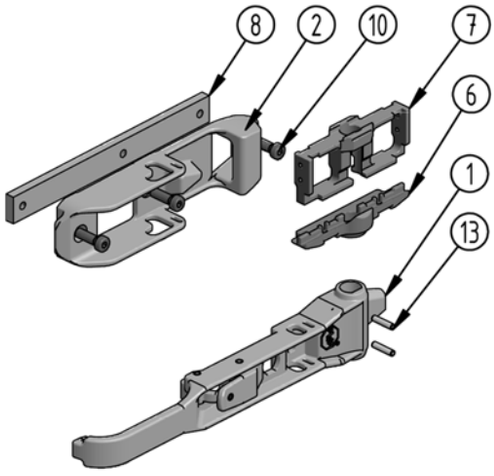

BOXER
Ø18

BOXER
Ø18

Verschlüsse
Fermeture

Verschlüsse
Fermeture

	Bezeichnung	Désignation				kg	Art-Nr.
①	Griff Ø18	Poignée Ø18	feuerverzinkt / zinguée au feu			1.140	2 119 030
②	Grifftasche	Poche poignée	feuerverzinkt / zinguée au feu			0.740	2 119 066.2
③	Haken mit Verschlusswelle Ø18 montiert	Crochet et axe Ø18 monté	feuerverzinkt / zingué		3900	6.600	2 019 722
④	Hakentasche	Poche crochet	feuerverzinkt / zinguée au feu			0.340	2 019 661.1
⑤	Lagerplatte oben	Palier de guidage haut	feuerverzinkt / zingué au feu			0.125	2 019 234.1
⑥	Lagerplatte unten	Palier de guidage bas	feuerverzinkt / zingué au feu			0.140	2 019 236.1
⑦	Tür-Eckverbindung	Renfort d'angle	feuerverzinkt / zingué au feu			0.205	2 019 233
⑧	Gewindeplatte	Plaque filetée	verzinkt / zinguée			0.340	2 119 202
⑨	Gewindeplatte	Plaque filetée	verzinkt / zinguée			0.100	2 119 201
⑩	Zylinderschraube Innensechskant niedriger Kopf DIN 7984	Vis à tête cylindrique six pans creux tête basse DIN 7984	verzinkt / zinguée	M8x25 (8.8)		0.010	2 019 713
⑪	Senkschraube Innensechskant DIN 7991	Vis à tête fraisée six pans creux DIN 7991	verzinkt / zinguée	M8x25		0.015	2 019 691
⑫	Spiral-Spannstift	execution lourde, din 7344	verzinkt / zinguée	Ø5x22		0.005	2 019 036

CH-1530 Payerne / Suisse
Tel. +41 26 662 71 11 / Fax +41 26 662 75 40
E-Mail office@pwp-sa.ch www.pwp-sa.ch
PWP SA

Doppelgelenkscharnier / Charnière à double articulation E2
Mittelscharnier für Seitentür / Charnière centrale pour porte larérale E6
Scharnierglied Harmonika / Charnière harmonika E10
Montagesatz Aluminium Scharnierbock / Set de montage charnière aluminium E14
Scharniernock mit Anschlag / Charnière à riveter E18
Scharnierbook / Chape de charnière E21

CH-1530 Payerne / Suisse
Tel. +41 26 662 71 11 / Fax +41 26 662 75 40
E-Mail office@pwp-sa.ch www.pwp-sa.ch
PWP SA

Doppelgelenkscharnier
Charnière à double articulation

Doppelgelenkscharnier
Charnière à double articulation

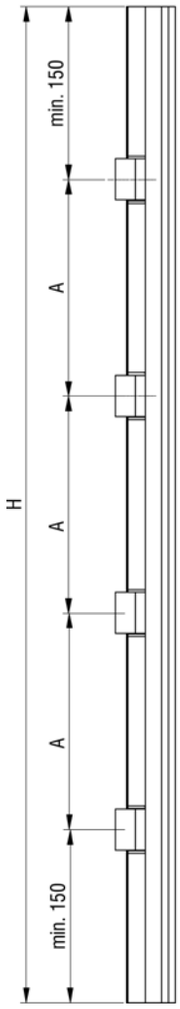

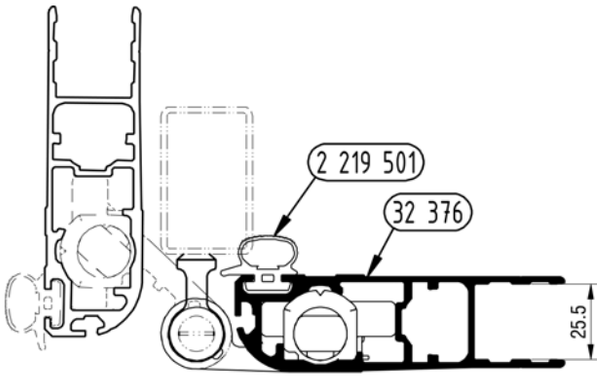

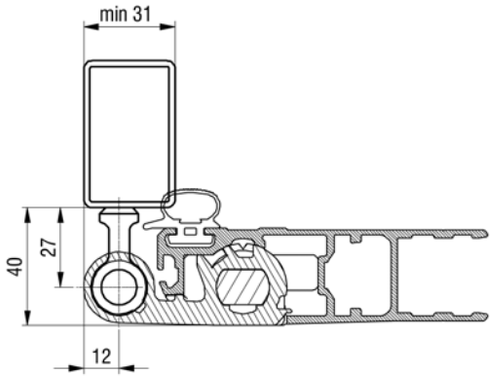

Doppelgelenkscharnier
25 mm

Charnière à double
articulation 25 mm

	H	seg.	A	Art-Nr
roh / brut	2299	4	500	2 045 322
eloxiert / eloxée	2299	4	500	2 045 342
pulverbeschichtet / thermolaquée	2299	4	500	2 045 362
roh / brut	2799	5	500	2 045 327
eloxiert / eloxée	2799	5	500	2 045 347
pulverbeschichtet / thermolaquée	2799	5	500	2 045 367
roh / brut	3135	6	500	2 045 332
eloxiert / eloxée	3135	6	500	2 045 352
pulverbeschichtet / thermolaquée	3135	6	500	2 045 372
roh / brut	2099	3	600	2 045 120
eloxiert / eloxée	2099	3	600	2 045 140
pulverbeschichtet / thermolaquée	2099	3	600	2 045 160
roh / brut	2699	4	600	2 045 126
eloxiert / eloxée	2699	4	600	2 045 146
pulverbeschichtet / thermolaquée	2699	4	600	2 045 166
roh / brut	3135	5	600	2 045 132
eloxiert / eloxée	3135	5	600	2 045 152
pulverbeschichtet / thermolaquée	3135	5	600	2 045 172

Doppelgelenkscharnier
Charnière à double articulation

Doppelgelenkscharnier
Charnière à double articulation

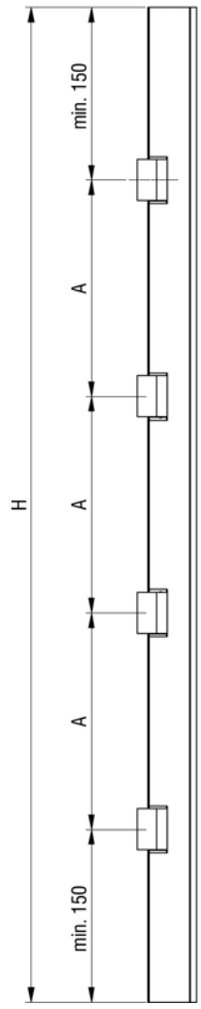

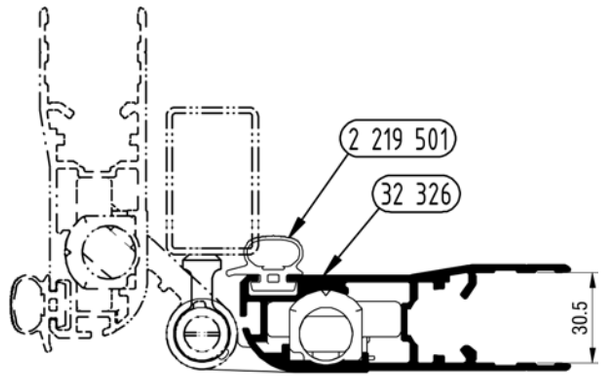

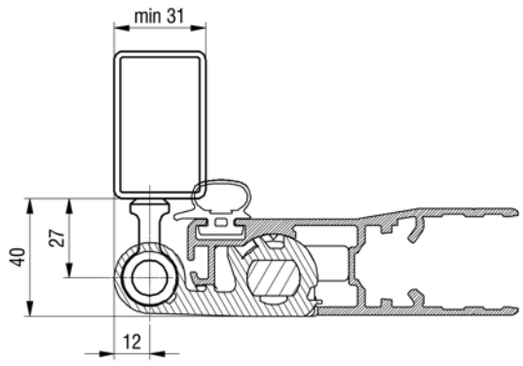

Doppelgelenkscharnier 30 mm

Charnière à double articulation 30 mm

	H	seg.	A	Art-Nr
roh / brut	2299	4	500	2 345 322
eloxiert / eloxée	2299	4	500	2 345 342
pulverbeschichtet / thermolaquée	2299	4	500	2 345 362
roh / brut	2799	5	500	2 345 327
eloxiert / eloxée	2799	5	500	2 345 347
pulverbeschichtet / thermolaquée	2799	5	500	2 345 367
roh / brut	3135	6	500	2 345 332
eloxiert / eloxée	3135	6	500	2 345 352
pulverbeschichtet / thermolaquée	3135	6	500	2 345 372
roh / brut	2099	3	600	2 345 120
eloxiert / eloxée	2099	3	600	2 345 140
pulverbeschichtet / thermolaquée	2099	3	600	2 345 160
roh / brut	2699	4	600	2 345 126
eloxiert / eloxée	2699	4	600	2 345 146
pulverbeschichtet / thermolaquée	2699	4	600	2 345 166
roh / brut	3135	5	600	2 345 132
eloxiert / eloxée	3135	5	600	2 345 152
pulverbeschichtet / thermolaquée	3135	5	600	2 345 172

Doppelgelenkscharnier

Charnière à double articulation

CH-1530 Payerne / Suisse
Tel. +41 26 662 71 11 / Fax +41 26 662 75 40
E-Mail office@pwp-sa.ch www.pwp-sa.ch
PWP SA

Doppelgelenkscharnier
Charnière à double articulation

Doppelgelenkscharnier
Charnière à double articulation

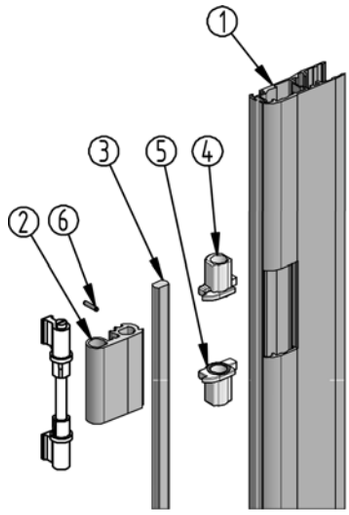

	Bezeichnung	Désignation				kg	Art-Nr.
1	Türprofil 30 mm	Profil de porte 30 mm	roh / brut			2.460/m	32 362
2	Scharnier - Glied	Segment de charnière	roh / brut		95	0.270	2 049 117
2	Scharnier - Glied	Segment de charnière	eloxiert / eloxé		95	0.270	2 049 118
2	Scharnier - Glied	Segment de charnière	pulverbeschichtet / thermolaqué		95	0.270	2 049 121
3	Scharnierachse 18/12	Axe de charnière 18/12	eloxiert / eloxé			0.535/m	5 432 319
4	Lagerbuchse	Coussinet	Polyamide	links / gauche		0.015	2 049 113
5	Lagerbuchse	Coussinet	Polyamide	rechts / droit		0.015	2 049 114
6	Spiral-Spannstift	Goupille elastique en spirale	verzinkt / zinguée	Ø5x20		0.003	2 019 006

Doppelgelenkscharnier
Charnière à double articulation

Doppelgelenkscharnier
Charnière à double articulation

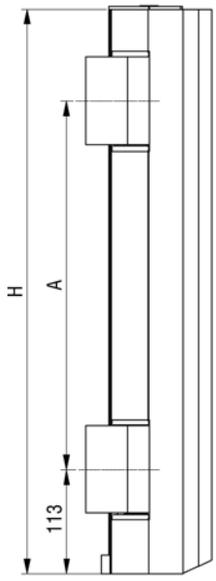

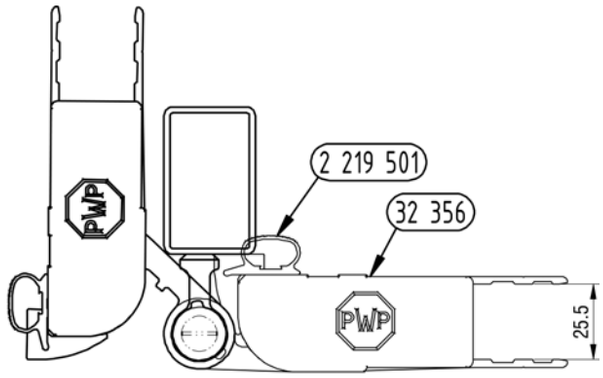

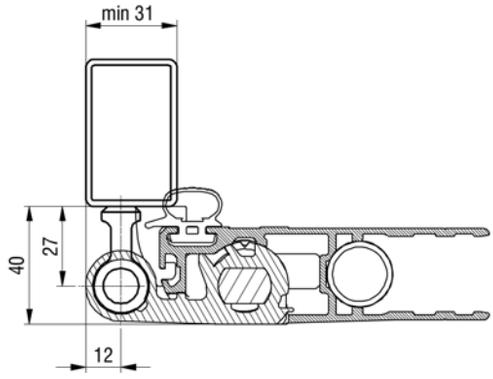

Doppelgelenkscharnier für Bordwandtür

Charnière à double articulation pour ridelle

		H	seg.	A	Art-Nr
roh / brut	links / gauche	613	2	400	2 045 205
roh / brut	rechts / droit	613	2	400	2 045 206
eloxiert / eloxée	links / gauche	613	2	400	2 045 215
eloxiert / eloxée	rechts / droit	613	2	400	2 045 216
roh / brut	links / gauche	813	2	600	2 045 209
roh / brut	rechts / droit	813	2	600	2 045 210
eloxiert / eloxée	links / gauche	813	2	600	2 045 219
eloxiert / eloxée	rechts / droit	813	2	600	2 045 220
roh / brut	links / gauche	1013	2	600	2 045 213
roh / brut	rechts / droit	1013	2	600	2 045 214
eloxiert / eloxée	links / gauche	1013	2	600	2 045 223
eloxiert / eloxée	rechts / droit	1013	2	600	2 045 224

CH-1530 Payerne / Suisse
Tel. +41 26 662 71 11 / Fax +41 26 662 75 40
E-Mail office@pwp-sa.ch www.pwp-sa.ch
PWP SA

Mittelscharnier für Seitentür
Charnière centrale pour porte larérale

Mittelscharnier für Seitentür
Charnière centrale pour porte larérale

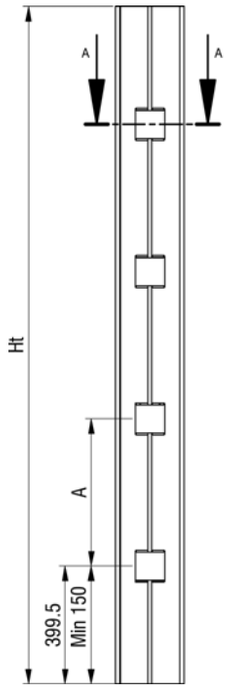

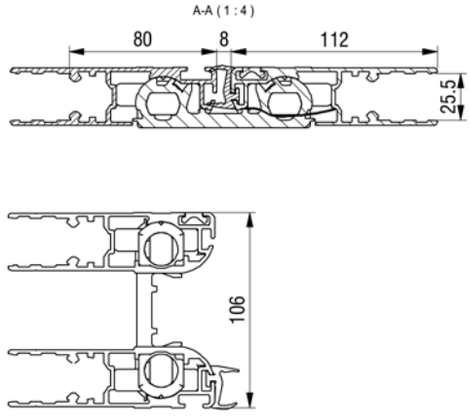

Mittelscharnier für Seitentür

Charnière centrale pour porte larérale

	H	seg.	A	Art-Nr
roh / brut	2299	4	500	2 045 534
eloxiert / eloxée	2299	4	500	2 045 544
pulverbeschichtet / thermolaquée	2299	4	500	2 045 554
roh / brut	2799	5	500	2 045 535
eloxiert / eloxée	2799	5	500	2 045 545
pulverbeschichtet / thermolaquée	2799	5	500	2 045 555
roh / brut	3135	6	500	2 045 536
eloxiert / eloxée	3135	6	500	2 045 546
pulverbeschichtet / thermolaquée	3135	6	500	2 045 556

Mittelscharnier für Seitentür
Charnière centrale pour porte larérale

Mittelscharnier für Seitentür
Charnière centrale pour porte larérale

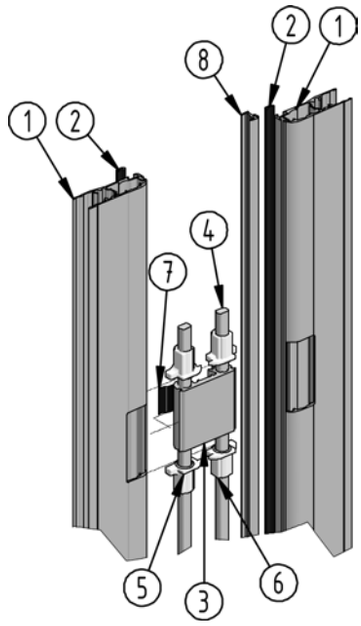

	Bezeichnung	Désignation				kg	Art-Nr.
①	Türprofil 25 mm	Profil de porte 25 mm	roh / brut			2.241/m	32 356
②	Abdeckprofil	Profil de remplissage	eloxiert / eloxé				32 324
③	Scharnier-Glied	Segment de charnière	roh / brut		95	0.300	2 049 119
③	Scharnier-Glied	Segment de charnière	eloxiert / eloxé		95	0.300	2 049 120
③	Scharnier-Glied	Segment de charnière	pulverbeschichtet / thermolaqué		95	0.300	2 049 123
④	Scharnierachse 18/12	Axe de charnière 18/12	eloxiert / eloxé			0.535/m	5 432 319
⑤	Lagerbuchse	Coussinet	Polyamide	rechts / droit		0.015	2 049 114
⑥	Lagerbuchse	Coussinet	Polyamide	links / gauche		0.015	2 049 113
⑦	Flachfeder	Ressort plat	Inox			0.005	2 049 105
⑧	Spiral-Spannstift	Goupille elastique en spirale	verzinkt / zinguée	Ø5x20		0.003	2 019 006

CH-1530 Payerne / Suisse
Tel. +41 26 662 71 11 / Fax +41 26 662 75 40
E-Mail office@pwp-sa.ch www.pwp-sa.ch
PWP SA

Mittelscharnier für Seitentür
Charnière centrale pour porte larérale

Mittelscharnier für Seitentür
Charnière centrale pour porte larérale

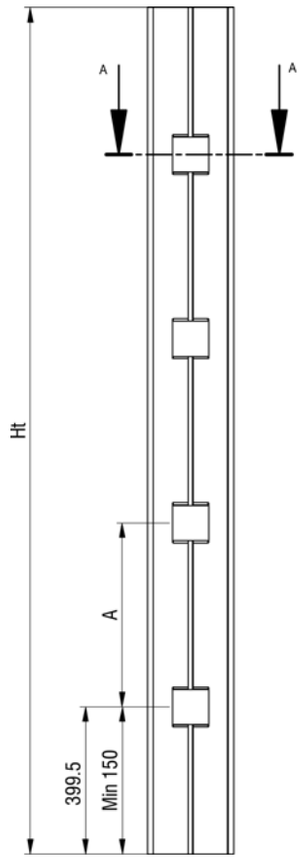

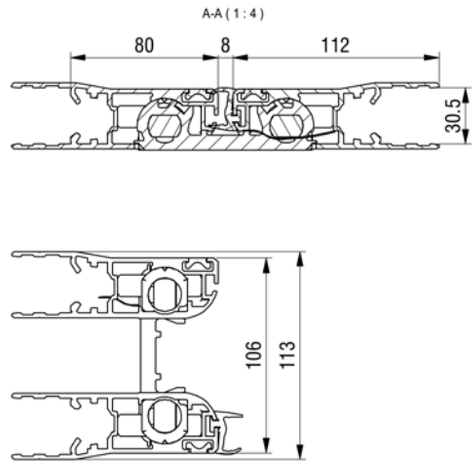

Mittelscharnier für Seitentür

Charnière centrale pour porte larérale

	H	seg.	A	Art-Nr
roh / brut	2299	4	500	2 345 534
eloxiert / eloxée	2299	4	500	2 345 544
pulverbeschichtet / thermolaqué	2299	4	500	2 345 554
roh / brut	2799	5	500	2 345 535
eloxiert / eloxée	2799	5	500	2 345 545
pulverbeschichtet / thermolaqué	2799	5	500	2 345 555
roh / brut	3135	6	500	2 345 536
eloxiert / eloxée	3135	6	500	2 345 546
pulverbeschichtet / thermolaqué	3135	6	500	2 345 556

Mittelscharnier für Seitentür
Charnière centrale pour porte larérale

Mittelscharnier für Seitentür
Charnière centrale pour porte larérale

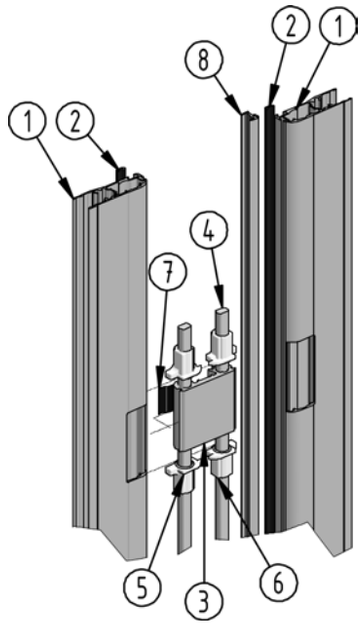

	Bezeichnung	Désignation				kg	Art-Nr.
①	Türprofil 25 mm	Profil de porte 25 mm	roh / brut			2.241/m	32 356
②	Abdeckprofil	Profil de remplissage	eloxiert / eloxé				32 324
③	Scharnier - Glied	Segment de charnière	pulverbeschichtet / thermolaqué		95	0.270	2 049 121
③	Scharnier-Glied	Segment de charnière	eloxiert / eloxé		95	0.300	2 049 120
③	Scharnier-Glied	Segment de charnière	pulverbeschichtet / thermolaqué		95	0.300	2 049 123
④	Scharnierachse 18/12	Axe de charnière 18/12	eloxiert / eloxé			0.535/m	5 432 319
⑤	Lagerbuchse	Coussinet	Polyamide	rechts / droit		0.015	2 049 114
⑥	Lagerbuchse	Coussinet	Polyamide	links / gauche		0.015	2 049 113
⑦	Flachfeder	Ressort plat	Inox			0.005	2 049 105
⑧	Spiral-Spannstift	Goupille elastique en spirale	verzinkt / zinguée	Ø5x20		0.003	2 019 006

CH-1530 Payerne / Suisse
Tel. +41 26 662 71 11 / Fax +41 26 662 75 40
E-Mail office@pwp-sa.ch www.pwp-sa.ch
PWP SA

Scharnierglied Harmonika
Charnière harmonika

Scharnierglied Harmonika
Charnière harmonika

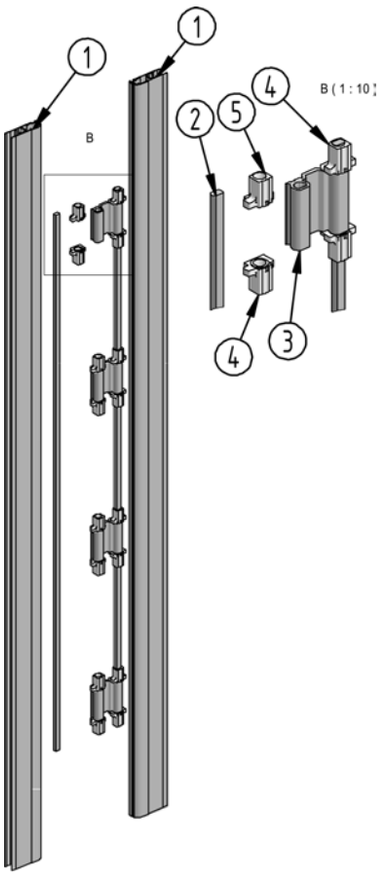

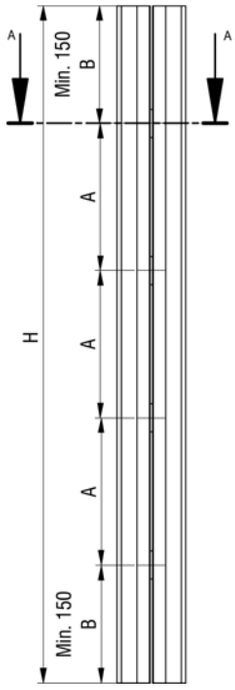

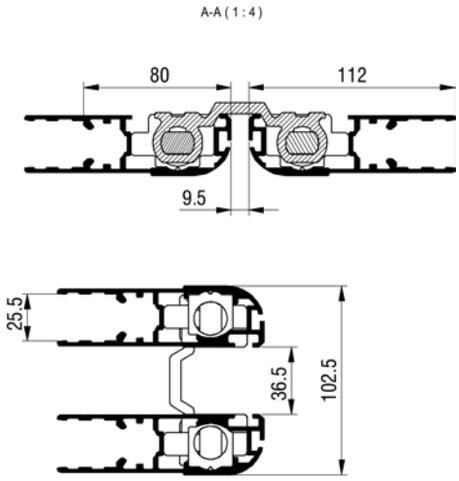

Scharnierglied Harmonika Charnière harmonika

	H	seg.	A	B	Art-Nr
roh / brut	2299	4	500	399.5	2 046 534
eloxiert / eloxée	2299	4	500	399.5	2 046 544
pulverbeschichtet / thermolaquée	2299	4	500	399.5	2 046 554
roh / brut	2799	5	500	399.5	2 046 535
eloxiert / eloxée	2799	5	500	399.5	2 046 545
pulverbeschichtet / thermolaquée	2799	5	500	399.5	2 046 555
roh / brut	3135	6	500	317.5	2 046 536
eloxiert / eloxée	3135	6	500	317.5	2 046 546
pulverbeschichtet / thermolaquée	3135	6	500	317.5	2 046 556

	Bezeichnung	Désignation			kg	Art-Nr.
①	Türprofil	Profil de porte				32 256
②	Scharnierachse 18/12	Axe de charnière 18/12	eloxiert / eloxé		0.535/m	5 432 319
③	Scharnier-Glied	Segnment de charnière	roh / brut		0.300	2 049 225
④	Lagerbuchse	Coussinet	Polyamide	rechts / droit	0.020	2 049 213
⑤	Lagerbuchse	Coussinet	Polyamide	links / gauche	0.020	2 049 214

PWP SA
CH-1530 Payerne / Suisse
Tel. +41 26 662 71 11 / Fax +41 26 662 75 40
E-Mail office@pwp-sa.ch www.pwp-sa.ch

Technische Änderungen vorbehalten
Sous réserve de modifications

Scharnierglied Harmonika
Charnière harmonika

Scharnierglied Harmonika
Charnière harmonika

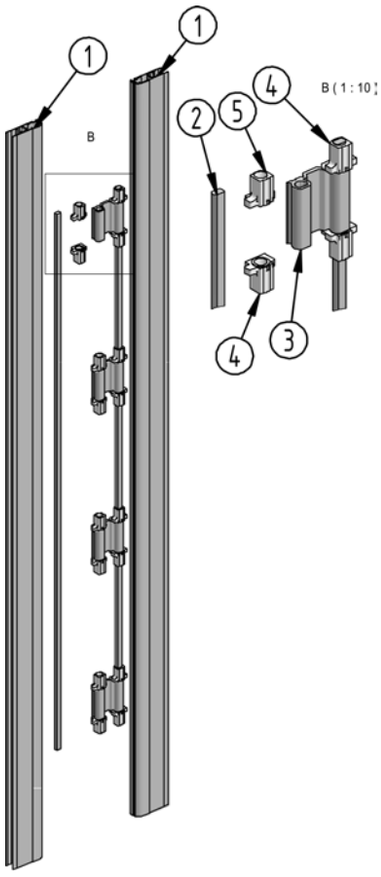

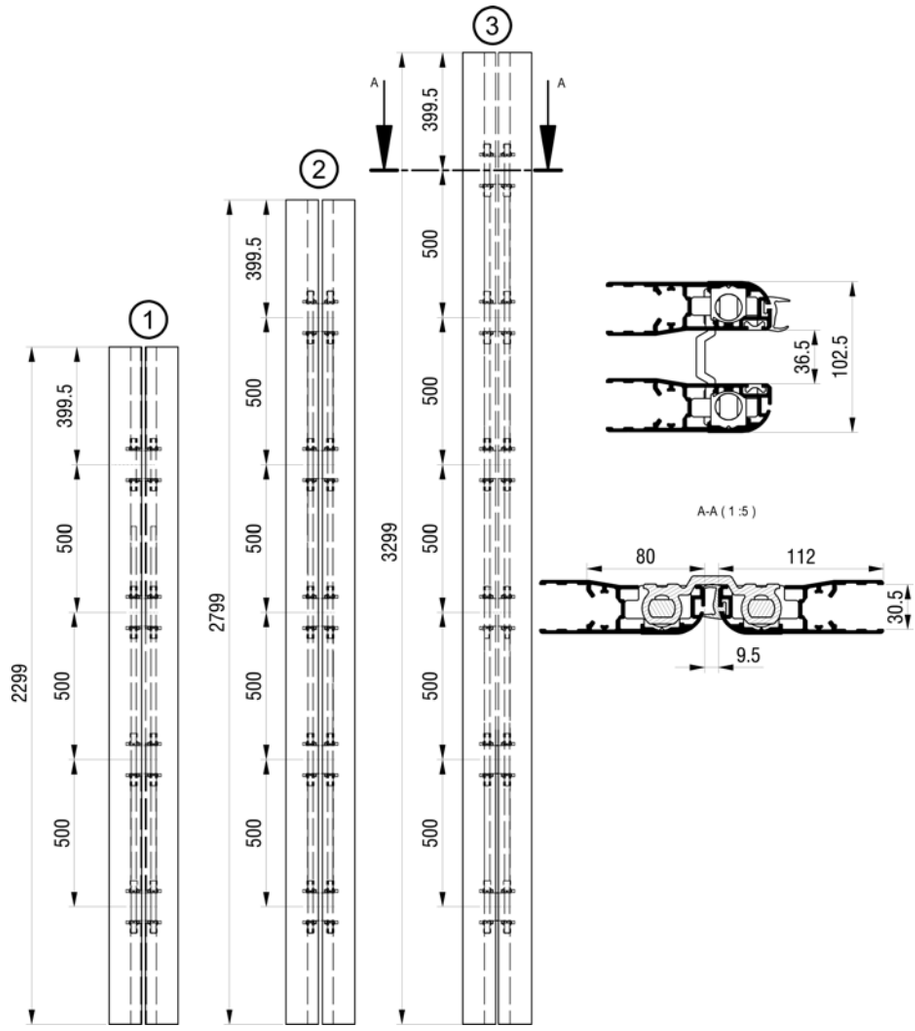

Scharnierglied Harmonika — Charnière harmonika

	H	seg.	A	Art-Nr
roh / brut	2299	4	500	2 346 534
eloxiert / eloxée	2299	4	500	2 346 544
pulverbeschichtet / thermolaquée	2299	4	500	2 346 554
roh / brut	2799	5	500	2 346 535
eloxiert / eloxée	2799	5	500	2 346 545
pulverbeschichtet / thermolaquée	2799	5	500	2 346 555
roh / brut	3299	6	500	2 346 536
eloxiert / eloxée	3299	6	500	2 346 546
pulverbeschichtet / thermolaquée	3299	6	500	2 346 556

	Bezeichnung	Désignation			kg	Art-Nr.
①	Türprofil	Profil de porte				32 256
②	Scharnierachse 18/12	Axe de charnière 18/12	eloxiert / eloxé		0.535/m	5 432 319
③	Scharnier-Glied	Segnment de charnière	roh / brut		0.300	2 049 225
④	Lagerbuchse	Coussinet	Polyamide	rechts / droit	0.020	2 049 213
⑤	Lagerbuchse	Coussinet	Polyamide	links / gauche	0.020	2 049 214

CH-1530 Payerne / Suisse
Tel. +41 26 662 71 11 / Fax +41 26 662 75 40
E-Mail office@pwp-sa.ch www.pwp-sa.ch
PWP SA

Scharnierglied Harmonika
Charnière harmonika

Scharnierglied Harmonika
Charnière harmonika

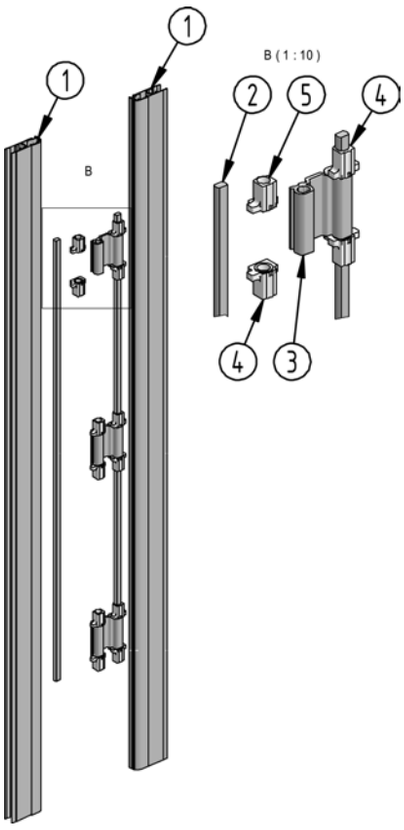

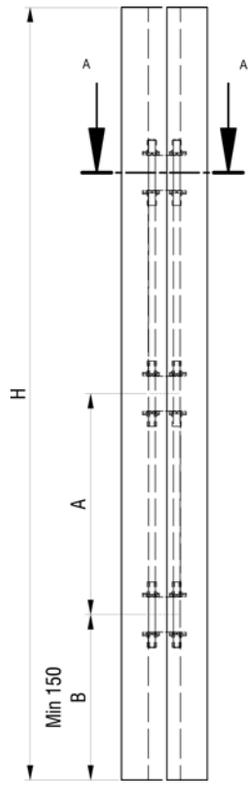

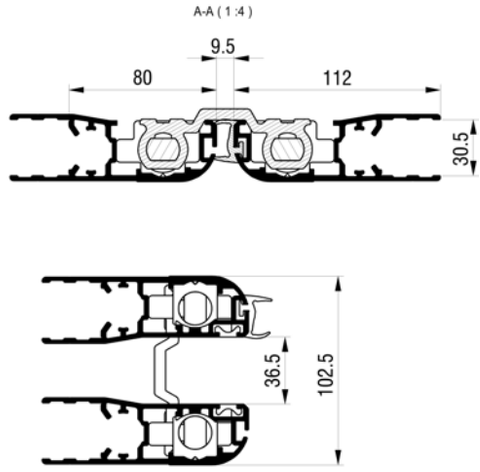

Scharnierglied Harmonika Charnière harmonika

	H	seg.	A	Art-Nr
roh / brut	2099	3	600	2 346 633
eloxiert / eloxée	2099	3	600	2 346 643
pulverbeschichtet / thermolaquée	2099	3	600	2 346 653
roh / brut	2699	4	600	2 346 634
eloxiert / eloxée	2699	4	600	2 346 644
pulverbeschichtet / thermolaquée	2699	4	600	2 346 654
roh / brut	3299	5	600	2 346 635
eloxiert / eloxée	3299	5	600	2 346 645
pulverbeschichtet / thermolaquée	3299	5	600	2 346 655

	Bezeichnung	Désignation			kg	Art-Nr.
①	Türprofil	Profil de porte				32 256
②	Scharnierachse 18/12	Axe de charnière 18/12	eloxiert / eloxé		0.535/m	5 432 319
③	Scharnier-Glied	Segnment de charnière	roh / brut		0.300	2 049 225
④	Lagerbuchse	Coussinet	Polyamide	rechts / droit	0.020	2 049 213
⑤	Lagerbuchse	Coussinet	Polyamide	links / gauche	0.020	2 049 214

Scharnierglied Harmonika
Charnière harmonika

Scharnierglied Harmonika
Charnière harmonika

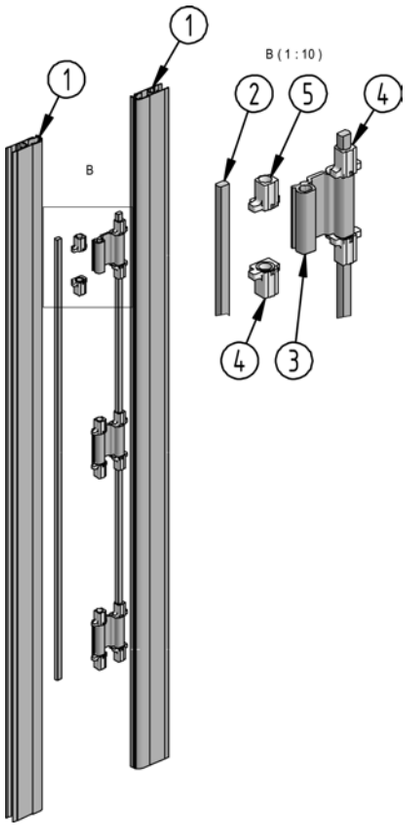

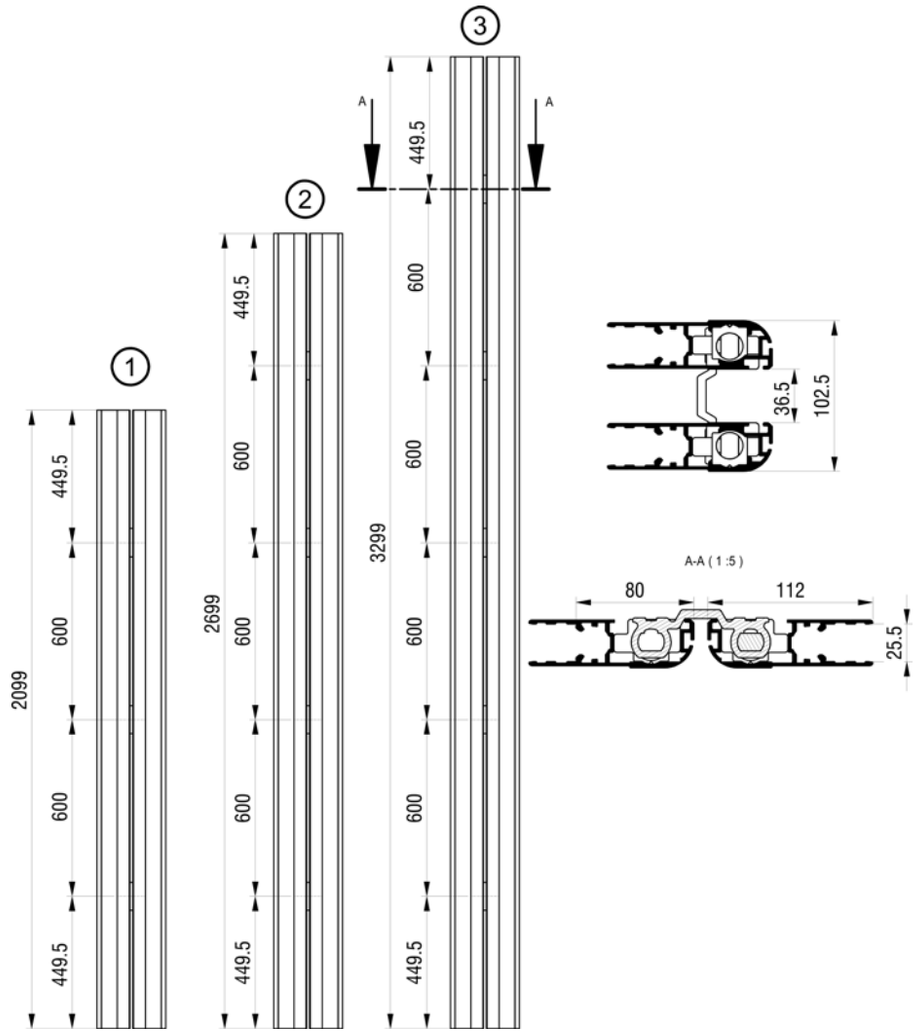

Scharnierglied Harmonika Charnière harmonika

	H	seg.	A	Art-Nr
roh / brut	2099	3	600	2 046 633
eloxiert / eloxée	2099	3	600	2 046 643
pulverbeschichtet / thermolaqué	2099	3	600	2 046 653
roh / brut	2699	4	600	2 046 634
eloxiert / eloxée	2699	4	600	2 046 644
pulverbeschichtet / thermolaqué	2699	4	600	2 046 654
roh / brut	3299	5	600	2 046 635
eloxiert / eloxée	3299	5	600	2 046 645
pulverbeschichtet / thermolaqué	3299	5	600	2 046 655

	Bezeichnung	Désignation			kg	Art-Nr.
①	Türprofil	Profil de porte				32 256
②	Scharnierachse 18/12	Axe de charnière 18/12	eloxiert / eloxé		0.535/m	5 432 319
③	Scharnier-Glied	Segnment de charnière	roh / brut		0.300	2 049 225
④	Lagerbuchse	Coussinet	Polyamide	rechts / droit	0.020	2 049 213
⑤	Lagerbuchse	Coussinet	Polyamide	links / gauche	0.020	2 049 214

CH-1530 Payerne / Suisse
Tel. +41 26 662 71 11 / Fax +41 26 662 75 40
E-Mail office@pwp-sa.ch www.pwp-sa.ch
PWP SA

Montagesatz Aluminium Scharnierbock
Set de montage charnière aluminium

Montagesatz Aluminium Scharnierbock
Set de montage charnière aluminium

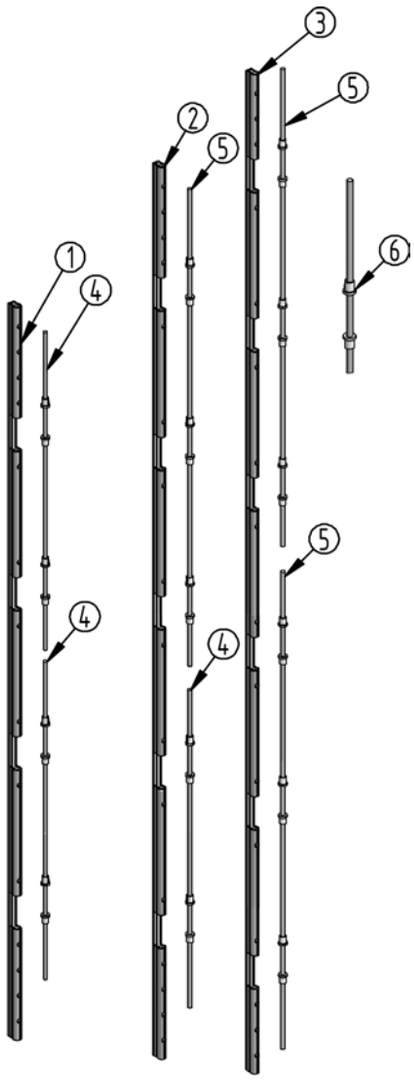

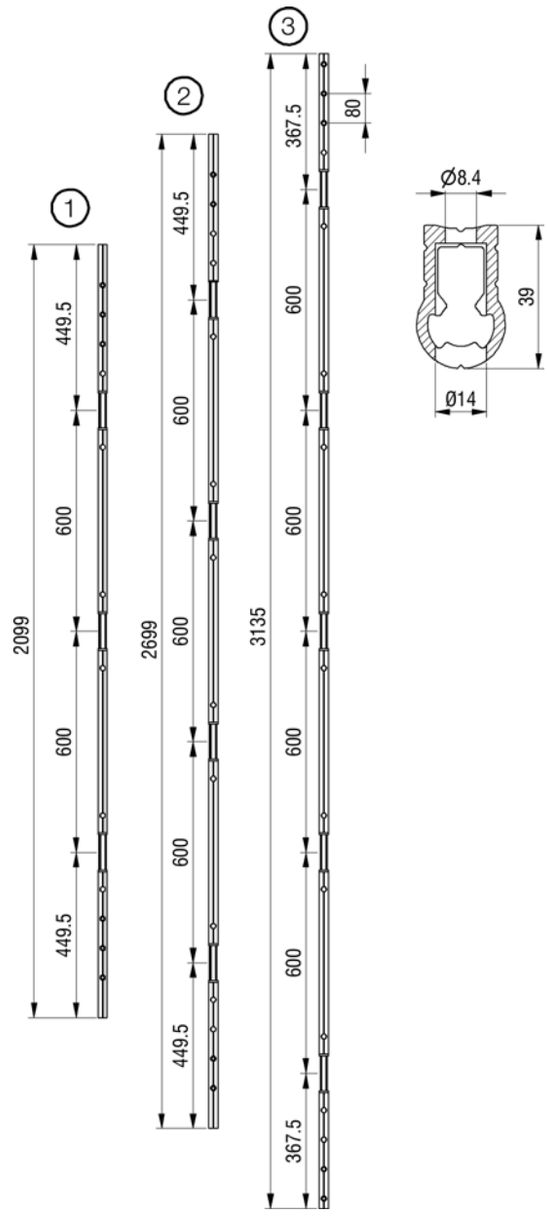

Montagesatz Aluminium Scharnierbock

Set de montage charnière aluminium

	H	seg.	A	Art-Nr
roh / brut	2099	3	600	2 045 043
eloxiert / eloxée	2099	3	600	2 045 643
pulverbeschichtet / thermolaquée	2099	3	600	2 045 743
roh / brut	2699	4	600	2 045 044
eloxiert / eloxée	2699	4	600	2 045 644
pulverbeschichtet / thermolaquée	2699	4	600	2 045 744
roh / brut	3135	5	600	2 045 045
eloxiert / eloxée	3135	5	600	2 045 645
pulverbeschichtet / thermolaquée	3135	5	600	2 045 745

Montagesatz Aluminium Scharnierbock
Set de montage charnière aluminium

Montagesatz Aluminium Scharnierbock
Set de montage charnière aluminium

	Bezeichnung	Désignation			kg	Art-Nr.
①	Scharnierbock	Charnière fixe	roh / brut	2099		2 049 163
①	Scharnierbock	Charnière fixe	eloxiert / eloxée	2099		2 049 263
①	Scharnierbock	Charnière fixe	pulverbeschichtet / thermolaquée	2099		2 049 363
②	Scharnierbock	Charnière fixe	roh / brut	2699		2 049 164
②	Scharnierbock	Charnière fixe	eloxiert / eloxée	2699		2 049 294
②	Scharnierbock	Charnière fixe	pulverbeschichtet / thermolaquée	2699		2 049 364
③	Scharnierbock	Charnière fixe	roh / brut	3135		2 049 165
③	Scharnierbock	Charnière fixe	eloxiert / eloxée	3135		2 049 265
③	Scharnierbock	Charnière fixe	pulverbeschichtet / thermolaquée	3135		2 049 365
④	Achse Ø12	Axe Ø12	eloxiert / eloxé	996		2 049 177
⑤	Achse Ø12	Axe Ø12	eloxiert / eloxé	1496		2 049 178
⑥	Kunstofflager	Douille synthétique	Polyamide		0.020	2 049 104

CH-1530 Payerne / Suisse
Tel. +41 26 662 71 11 / Fax +41 26 662 75 40
E-Mail office@pwp-sa.ch www.pwp-sa.ch
PWP SA

Montagesatz Aluminium Scharnierbock
Set de montage charnière aluminium

Montagesatz Aluminium Scharnierbock
Set de montage charnière aluminium

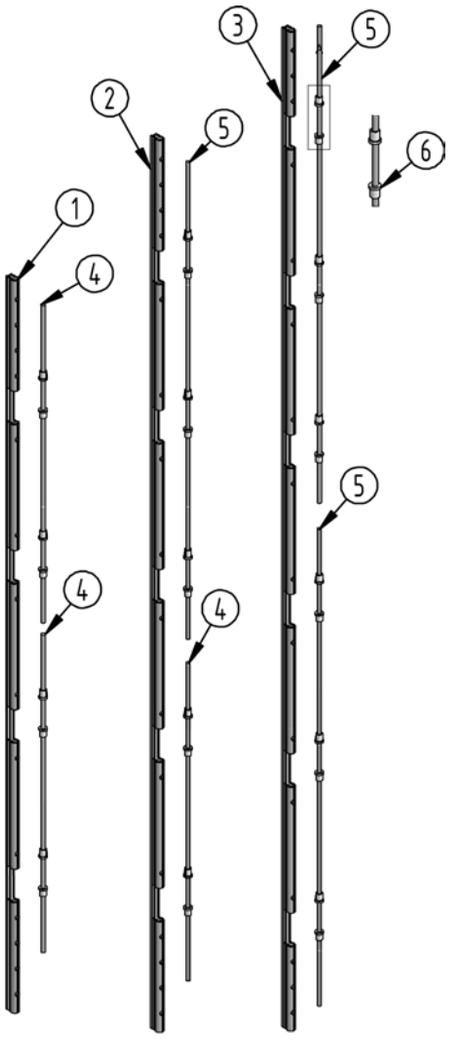

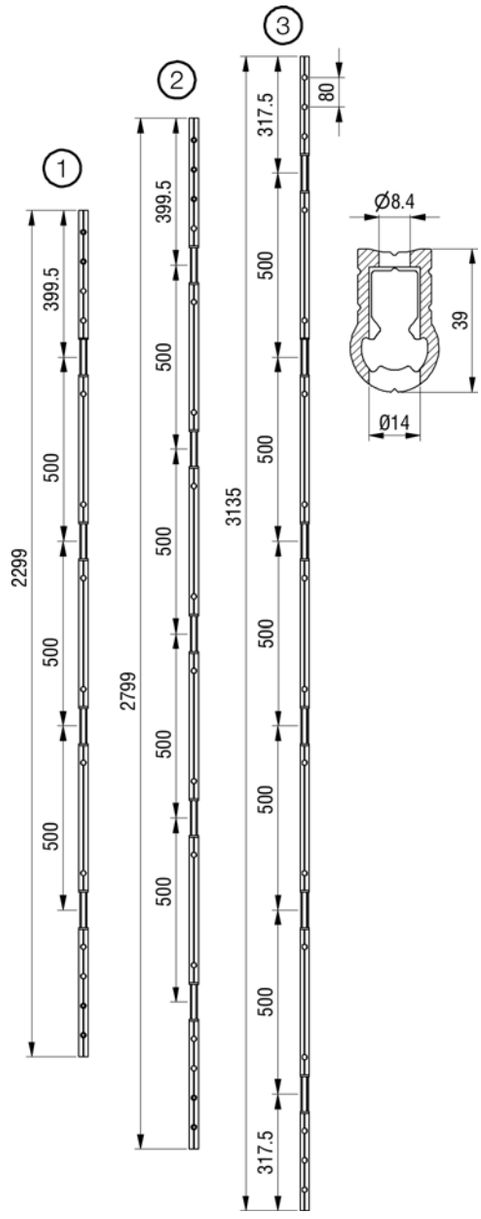

Montagesatz Aluminium Scharnierbock

Set de montage charnière aluminium

	H	seg.	A	Art-Nr
roh / brut	2299	4	500	2 045 054
eloxiert / eloxée	2299	4	500	2 045 654
pulverbeschichtet / thermolaquée	2299	4	500	2 045 754
roh / brut	2799	5	500	2 045 055
eloxiert / eloxée	2799	5	500	2 045 655
pulverbeschichtet / thermolaquée	2799	5	500	2 045 755
roh / brut	3135	6	500	2 045 056
eloxiert / eloxée	3135	6	500	2 045 656
pulverbeschichtet / thermolaquée	3135	6	500	2 045 756

Montagesatz Aluminium Scharnierbock
Set de montage charnière aluminium

Montagesatz Aluminium Scharnierbock
Set de montage charnière aluminium

	Bezeichnung	Désignation			kg	Art-Nr.
①	Scharnierbock	Charnière fixe	roh / brut	2299		2 049 154
①	Scharnierbock	Charnière fixe	eloxiert / eloxée	2299		2 049 254
①	Scharnierbock	Charnière fixe	pulverbeschichtet / thermolaquée	2299		2 049 354
②	Scharnierbock	Charnière fixe	roh / brut	2799		2 049 155
②	Scharnierbock	Charnière fixe	eloxiert / eloxée	2799		2 049 255
②	Scharnierbock	Charnière fixe	pulverbeschichtet / thermolaquée	2799		2 049 355
③	Scharnierbock	Charnière fixe	roh / brut	3135		2 049 156
③	Scharnierbock	Charnière fixe	eloxiert / eloxée	3135		2 049 256
③	Scharnierbock	Charnière fixe	pulverbeschichtet / thermolaquée	3135		2 049 356
④	Achse Ø12	Axe Ø12	eloxiert / eloxé	996		2 049 177
⑤	Achse Ø12	Axe Ø12	eloxiert / eloxé	1496		2 049 178
⑥	Kunstofflager	Douille synthétique	Polyamide		0.020	2 049 104

CH-1530 Payerne / Suisse
Tel. +41 26 662 71 11 / Fax +41 26 662 75 40
E-Mail office@pwp-sa.ch www.pwp-sa.ch
PWP SA

Scharniernock mit Anschlag
Charnière à riveter

Scharniernock mit Anschlag
Charnière à riveter

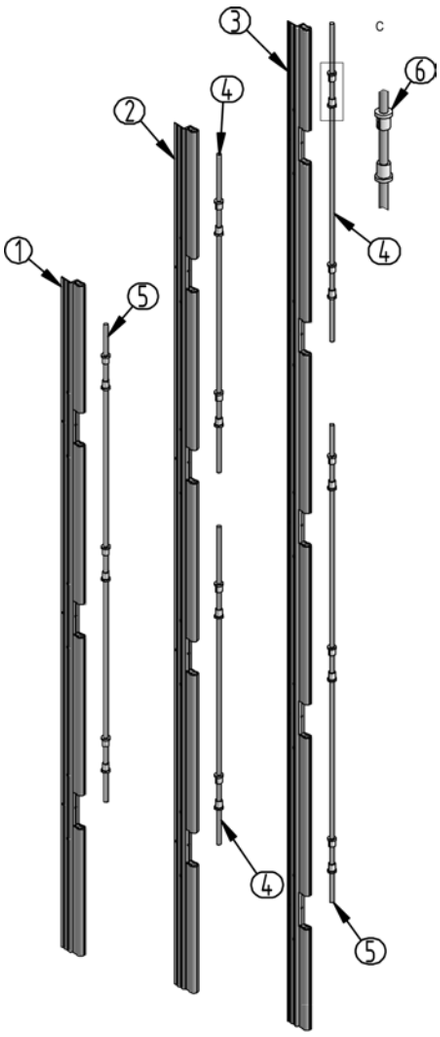

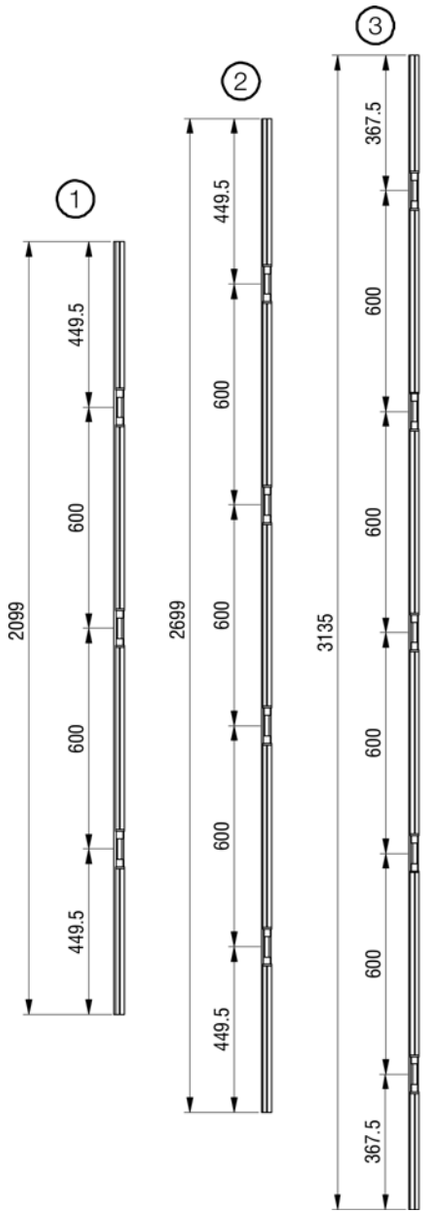

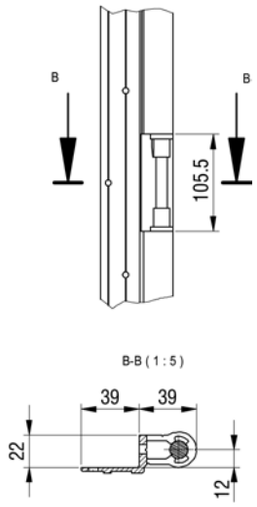

Scharniernock mit Anschlag Charnière à riveter

	H	seg.	A	Art-Nr
brut	2099	3	600	2 145 043
eloxiert / eloxée	2099	3	600	2 145 643
pulverbeschichtet / thermolaquée	2099	3	600	2 145 743
brut	2699	4	600	2 145 044
eloxiert / eloxée	2699	4	600	2 145 644
pulverbeschichtet / thermolaquée	2699	4	600	2 145 744
brutbrut / brut	3135	5	600	2 145 045
eloxiert / eloxée	3135	5	600	2 145 645
pulverbeschichtet / thermolaquée	3135	5	600	2 145 745

Scharniernock mit Anschlag
Charnière à riveter

Scharniernock mit Anschlag
Charnière à riveter

	Bezeichnung	Désignation				kg	Art-Nr.
①	Scharnierbock mit Anschlag	charnière à riveter	roh / brut		2099		2 149 163
①	Scharnierbock mit Anschlag	charnière à riveter	eloxiert / eloxée		2099		2 149 263
①	Scharnierbock mit Anschlag	charnière à riveter	pulverbeschichtet / thermolaquée		2099		2 149 363
②	Scharnierbock mit Anschlag	charnière à riveter	brut		2699		2 149 164
②	Scharnierbock mit Anschlag	charnière à riveter	eloxiert / eloxée		2699		2 149 264
②	Scharnierbock mit Anschlag	charnière à riveter	pulverbeschichtet / thermolaquée		2699		2 149 364
③	Scharnierbock mit Anschlag	charnière à riveter	brut		3135		2 149 165
③	Scharnierbock mit Anschlag	charnière à riveter	eloxiert / eloxée		3135		2 149 265
③	Scharnierbock mit Anschlag	charnière à riveter	pulverbeschichtet / thermolaquée		3135		2 149 365
④	Achse Ø12	Axe Ø12	eloxiert / eloxé		996		2 049 177
⑤	Achse Ø12	Axe Ø12	eloxiert / eloxé		1496		2 049 178
⑥	Kunstofflager	Douille synthétique	Polyamide			0.020	2 049 104
⑦	Spiral-Spannstift	execution lourde, din 7344	verzinkt / zinguée	Ø5x22		0.005	2 019 036

CH-1530 Payerne / Suisse
Tel. +41 26 662 71 11 / Fax +41 26 662 75 40
E-Mail office@pwp-sa.ch www.pwp-sa.ch
PWP SA

Scharniernock mit Anschlag
Charnière à riveter

Scharniernock mit Anschlag
Charnière à riveter

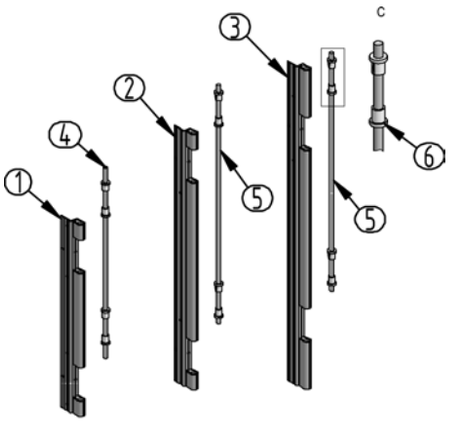

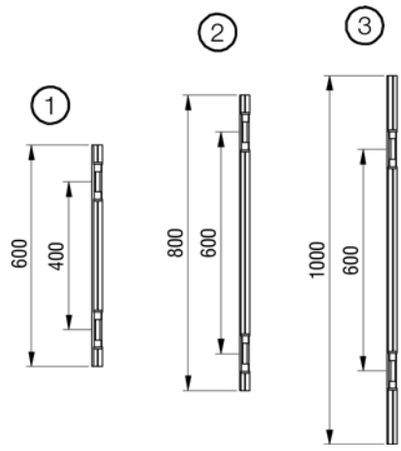

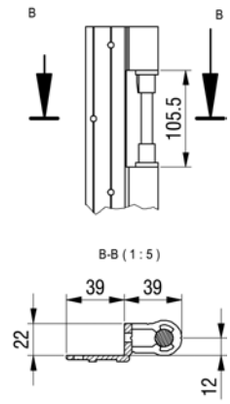

Scharniernock mit Anschlag Charnière à riveter

	H	Art-Nr
roh / brut	400	2 145 031
eloxiert / eloxée	400	2 145 631
pulverbeschichtet / thermolaquée	400	2 145 731
roh / brut	600	2 145 032
eloxiert / eloxée	600	2 145 632
pulverbeschichtet / thermolaquée	600	2 145 732
roh / brut	1000	2 145 033
eloxiert / eloxée	1000	2 145 633
pulverbeschichtet / thermolaquée	1000	2 145 733

	Bezeichnung	Désignation				kg	Art-Nr.
①	Scharnierbock mit Anschlag	charnière à riveter	roh / brut		400		2 149 171
①	Scharnierbock mit Anschlag	charnière à riveter	eloxiert / eloxée		400		2 149 271
①	Scharnierbock mit Anschlag	charnière à riveter	pulverbeschichtet / thermolaquée		400		2 149 371
②	Scharnierbock mit Anschlag	charnière à riveter	roh / brut		600		2 149 172
②	Scharnierbock mit Anschlag	charnière à riveter	eloxiert / eloxée		600		2 149 272
②	Scharnierbock mit Anschlag	charnière à riveter	pulverbeschichtet / thermolaquée		600		2 149 372
③	Scharnierbock mit Anschlag	charnière à riveter	roh / brut		1000		2 149 173
③	Scharnierbock mit Anschlag	charnière à riveter	eloxiert / eloxée		1000		2 149 273
③	Scharnierbock mit Anschlag	charnière à riveter	pulverbeschichtet / thermolaquée		1000		2 149 373
④	Achse Ø12	Axe Ø12	eloxiert / eloxé				2 049 175
⑤	Achse Ø12	Axe Ø12	eloxiert / eloxé				2 049 176
⑥	Kunstofflager	Douille synthétique	Polyamide			0.020	2 049 104
⑦	Spiral-Spannstift	execution lourde, din 7344	verzinkt / zinguée	Ø5x22		0.005	2 019 036

Scharnierbook
Chape de charnière

Scharnierbook
Chape de charnière

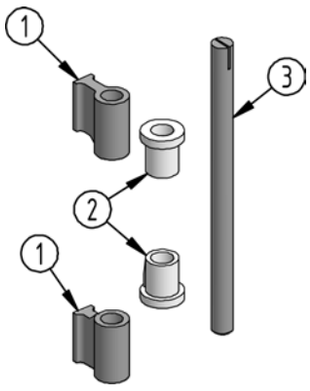

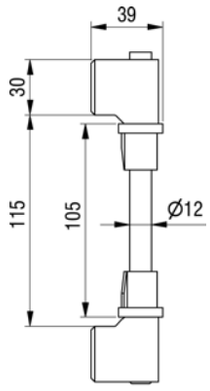

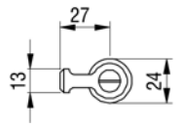

Scharnier Satz zum Anschweissen

Set de charnière à souder

Glieder/Cha	Pos 1	Pos 2	Pos 3	kg	Art-Nr
2	4	4	2	0.670	2 045 102
3	6	6	3	1.005	2 045 103
4	8	8	4	1.340	2 045 104
5	10	10	5	1.675	2 045 105
6	12	12	6	2.010	2 045 106

	Bezeichnung	Désignation		kg	Art-Nr.
①	Scharnierbock zum Anschweissen	Charnière fixe à souder	roh / brut	0.075	2 049 106
②	Kunstofflager	Douille synthétique	Polyamide	0.020	2 049 104
③	Scharnierbolzen	Cheville		0.160	2 049 107

CH-1530 Payerne / Suisse
Tel. +41 26 662 71 11 / Fax +41 26 662 75 40
E-Mail office@pwp-sa.ch www.pwp-sa.ch
PWP SA

Dichtung / Joint F2

CH-1530 Payerne / Suisse
Tel. +41 26 662 71 11 / Fax +41 26 662 75 40
E-Mail office@pwp-sa.ch www.pwp-sa.ch

Dichtung
Joint

Dichtung
Joint

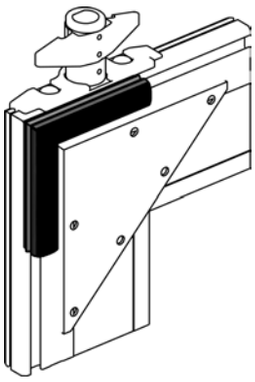

Gummidichtung

- seitlich, oben und unten
- Rolle 12 m

Joint caoutchouc

- latéral, supérieur et inférieur
- Rouleau de 12 m.

L	Art-Nr
12000	2 219 501

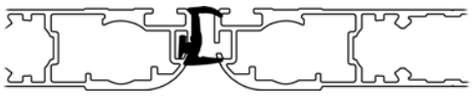

Gummidichtung

- für Doppelgelenkscharnier
- Rolle 12 m

Joint caoutchouc

- Pour charnière double articulation
- Rouleau de 12 m.

L	Art-Nr
12000	2 219 530

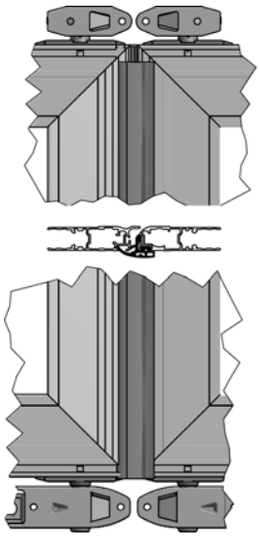

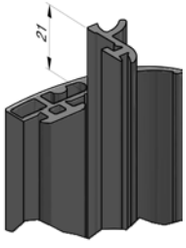

Gummidichtung

- Tütmitte

Joint caoutchouc

- millieu

L	Art-Nr
2330	2 219 230
2530	2 219 250
2730	2 219 270
2930	2 219 290
3130	2 219 310
3330	2 219 330

Dichtung
Joint

Dichtung
Joint

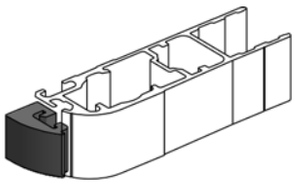

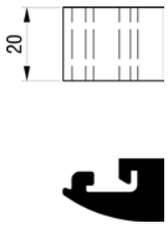

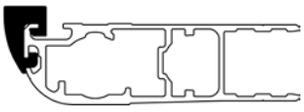

Türfürung

- für Doppelgelenkscharnier

Sabot de guidage

- pour charnière à double articulation

	kg	Art-Nr
Polyamid / Polyamide	0.005	2 049 112

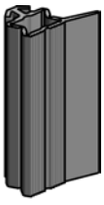

Gummidichtung profiler Tür

Joint porte profiler

Art-Nr
2 379 029

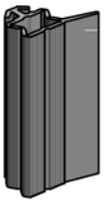

Gummidichtung challenge Tür

Joint de porte challenge

Art-Nr
2 389 015

CH-1530 Payerne / Suisse
Tel. +41 26 662 71 11 / Fax +41 26 662 75 40
E-Mail office@pwp-sa.ch www.pwp-sa.ch
PWP SA

Die PWP SA ist in der Schweiz führende Herstellerin von Karosseriebauteilen und Aluminiumsystemen für Nutzfahrzeuge. Das Programm der von PWP entwickelten und fabrizierten Produkte wird dank internationaler Kontakte durch renommierte Generalvertretungen ergänzt.
Rund 4000 Artikel bilden das PWP-Programm, bestehend aus Chassisanbauteilen, Brückenbauteilen, Planengestellen, Rolladen, Kastenaufbauten, Bausätzen für Aluminiumbrücken und Lastwagenzubehör.
PWP reagiert auf die Bedürfnisse des Marktes mit innovativen Ideen und Konstruktionen: das umfangreiche Verkaufsprogramm ist stets auf dem neusten Stand. Für Sonderausführungen stehen zahlreiche Möglichkeiten zur Verfügung.
Spitzenleistungen bei der Beratung und beim Kundenservice haben bei uns oberste Priorität, denn Qualität und Zuverlässigkeit aller PWP-Produkte sind Ziel unserer steten Weiterentwicklung.

PWP SA est leader du marché suisse dans la fabrication d'éléments de carrosserie et de systèmes en aluminium pour les véhicules utilitaires.
Le programme des produits développés et fabriqués par PWP est complété par des représentations générales renommées de produits distribués en exclusivité. Le programme de vente de PWP SA se compose d'env. 4000 articles et comprend notamment des éléments de châssis et de pont, des supports de bâche et stores, construction de caisses, kits de construction pour ponts en aluminium et accessoires de véhicules utilitaires.
PWP répond aux besoins du marché en apportant des idées et des solutions innovatrices. Le programme de vente très complet est toujours adapté aux dernières évolutions du marché. Nous sommes à même de proposer de nombreuses solutions personnalisées pour les exécutions spéciales. Des prestations de pointe telles que le conseil à la clientèle et le service à la clientèle sont chez nous des objectifs prioritaires, car qualité et fiabilité sont synonymes de développement futur.

PWP SA

CH-1530 Payerne/Switzerland
Tél. ++41 26 662 71 11, Fax ++41 26 662 75 40
E-Mail office@pwp-sa.ch
www.pwp-sa.ch