







de/en
2024 | 04

Interaktives PDF · *Interactive PDF*

Klicken Sie auf Ihren gewünschten Verdecktyp. Mit Klick aufs Logo kommen Sie zur Inhaltsangabe.

Click on the roof type you want. Click on the logo to go to the content page.

Einzel-Ersatzteile · *Single Spare Parts*

CS-UltraLine HD
CS-UltraLine II
CS-UltraLine I
CS-Profi I
CS-Lite Plus
CS-Lite
CS-Lite Volumen

CS-ECO I
CS-Small
VP-UltraLine
VP-Lite
VP-Profi I
VP-Classic
VP-ECO I

SB ab/from 2008
SB bis/till 2008
TailWing I
DrySystem
CS-Hybrid
CS-Profi II
CS-ECO II

Compact
VP-Standard
VP-Profi II
VP-ECO II
TailWing II
TipperRoof

Edscha
Trailer Systems

www.EdschaTS.com

Das Original

Umschlüsselungstabelle · *Conversion table*

Modell · *Model*	Verdecktyp · *Roof type*
CS-UltraLine HD	2982 8XXX
CS-UltraLine II	2982 3XXX
CS-UltraLine I	2982 1XXX
CS-Profi I	2980 8XXX
CS-Lite Plus	2981 95XX
CS-Lite	2980 9XXX
CS-Lite Volumen	2981 91XX / 2981 92XX
CS-ECO I	2980 92XX
CS-Small	–
VP-UltraLine	2983 0XXX
VP-Lite	2978 9XXX
VP-Profi I	2979 8XXX
VP-Classic	2978 1XXX
VP-ECO I	–

Modell · *Model*	Verdecktyp · *Roof type*
SB-Profi ab/*from* 2008	2971 2XXX
SB-Profi bis/*till* 2008	2971 2XXX
TailWing I	–
DrySystem	–
CS-Hybrid	2340 XXXX
CS-Profi II	2320 XXXX
CS-ECO II	2330 XXXX
Compact Schiebedach / *Sliding Roof*	2350 XXXX
Compact Festdach / *Fixed Roof*	2355 XXXX
VP-Standard	2365 XXXX
VP-Profi II	2325 XXXX
VP-ECO II	2370 XXXX
TailWing II	–
TipperRoof	2400 0XXX

Das Schild „Seriennummer" erklärt · *The "serial number" plate explained*

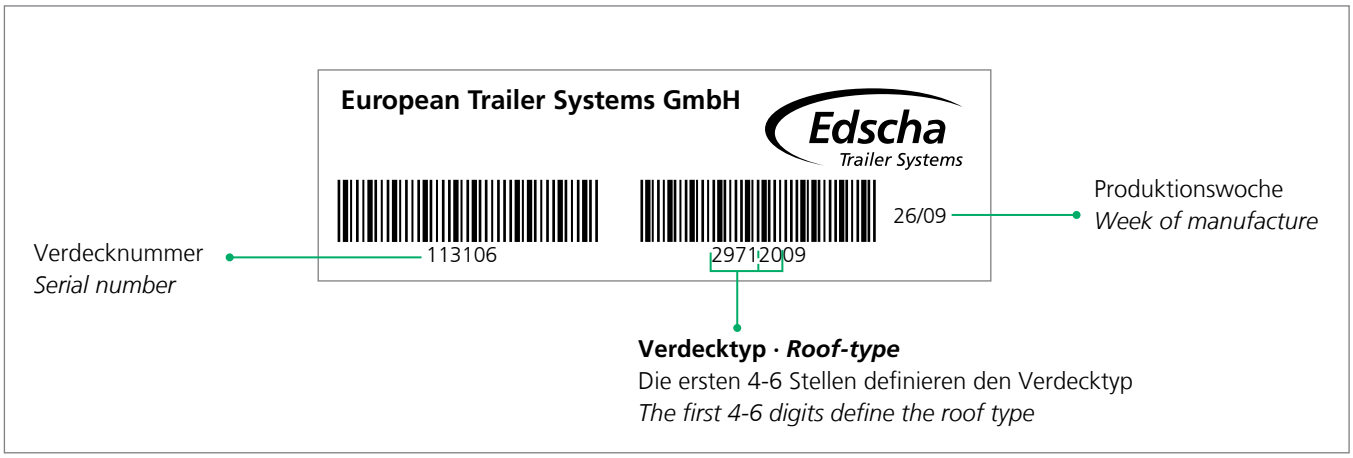

Interaktives PDF · *Interactive PDF*

Klicken Sie auf Ihren gewünschten Verdecktyp. Mit Klick aufs Logo kommen Sie zur Inhaltsangabe.

Click on the roof type you want. Click on the logo to go to the content page.

Inhalt · *Content*

CS-UltraLine HD	4
CS-UltraLine II	31
CS-UltraLine I	59
CS-Profi I	85
CS-Lite Plus	116
CS-Lite	144
CS-Lite Volumen	172
CS-ECO I	199
CS-Small	214
VP-UltraLine	225
VP-Lite	247
VP-Profi I	270
VP-Classic	297
VP-ECO I	327
SB ab/*from* 2008	342
SB bis/*till* 2008	367
TailWing I	381
DrySystem	390
CS-Hybrid	397
CS-Profi II	468
CS-ECO II	527
Compact Schiebedach / *Sliding Roof*	568
Compact Festdach / *Fixed Roof*	597
VP-Standard	625
VP-Profi II	662
VP-ECO II	695
TailWing II	720
TipperRoof	731

Alle technischen Daten und Hinweise sind unverbindlich, Rechtsansprüche können daraus nicht abgeleitet werden. Der Fahrzeugausrüster ist grundsätzlich verpflichtet zu prüfen, ob die dargestellten Produkte den Anforderungen des Anwenders genügen. Änderungen, die dem technischen Fortschritt dienen, behalten wir uns jederzeit vor. Mit Erscheinen dieses Kataloges werden alle älteren Publikationen zu den gezeigten Produkten ungültig. Ausstattung teilweise abweichend von Serie, Farbabweichungen vorbehalten.

Alle Rechte bei European Trailer Systems GmbH, auch für Schutzrechtsanmeldungen.

All technical details and information is non-binding and cannot be used as a basis for legal claims. The vehicle fitter is obliged to determine whether the products presented meet the requirements of the user. We reserve the right at all times to carry out modifications in the interests of technical progress. Upon the issue of this catalogue all previous publications on the products displayed are no longer valid. Some equipment and colours may deviate from standard.

All rights are held by European Trailer Systems GmbH, including patent applications.

Alle Verfügungsbefugnisse, wie Kopie und Weitergaberechte bei:

All powers of disposal, such as copying and dissemination rights are held by:

European Trailer Systems GmbH
Im Moerser Feld 1f, 47441 Moers, Germany
Phone: +49 (0) 2841 6070 700
E-mail: marketing@EdschaTS.com

www.EdschaTS.com

CS-UltraLine HD

(2982 8XXX)

Verdeckaufbau · *Roof Structure*

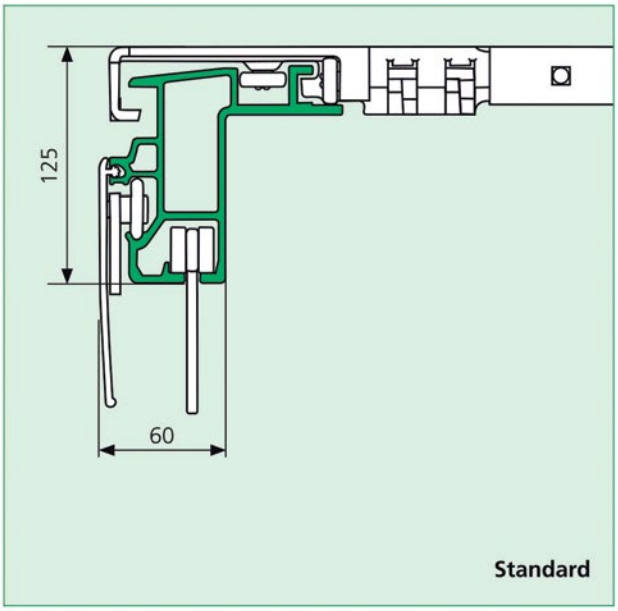

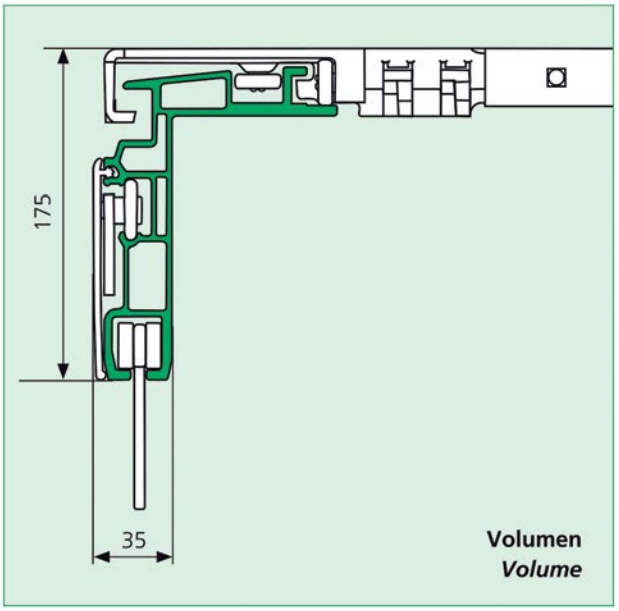

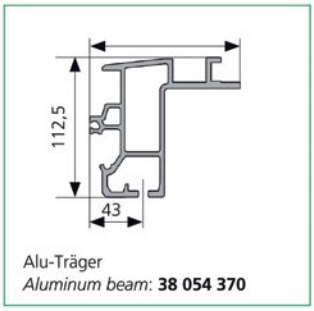

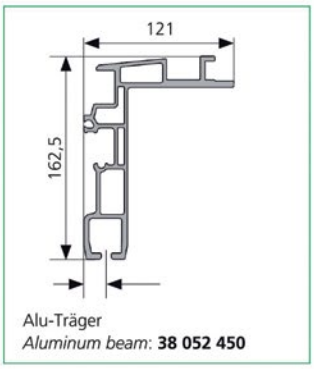



Spezifisches Merkmal
Specific attribute

Hinteres Verdeckende mit Edscha TS-Portalbalken, Seilanbindung und Verriegelung

Rear end of roof with Edscha TS portal beam, cable connection and lock

CS-UltraLine HD

(2982 8XXX)

Übersicht · *Overview*

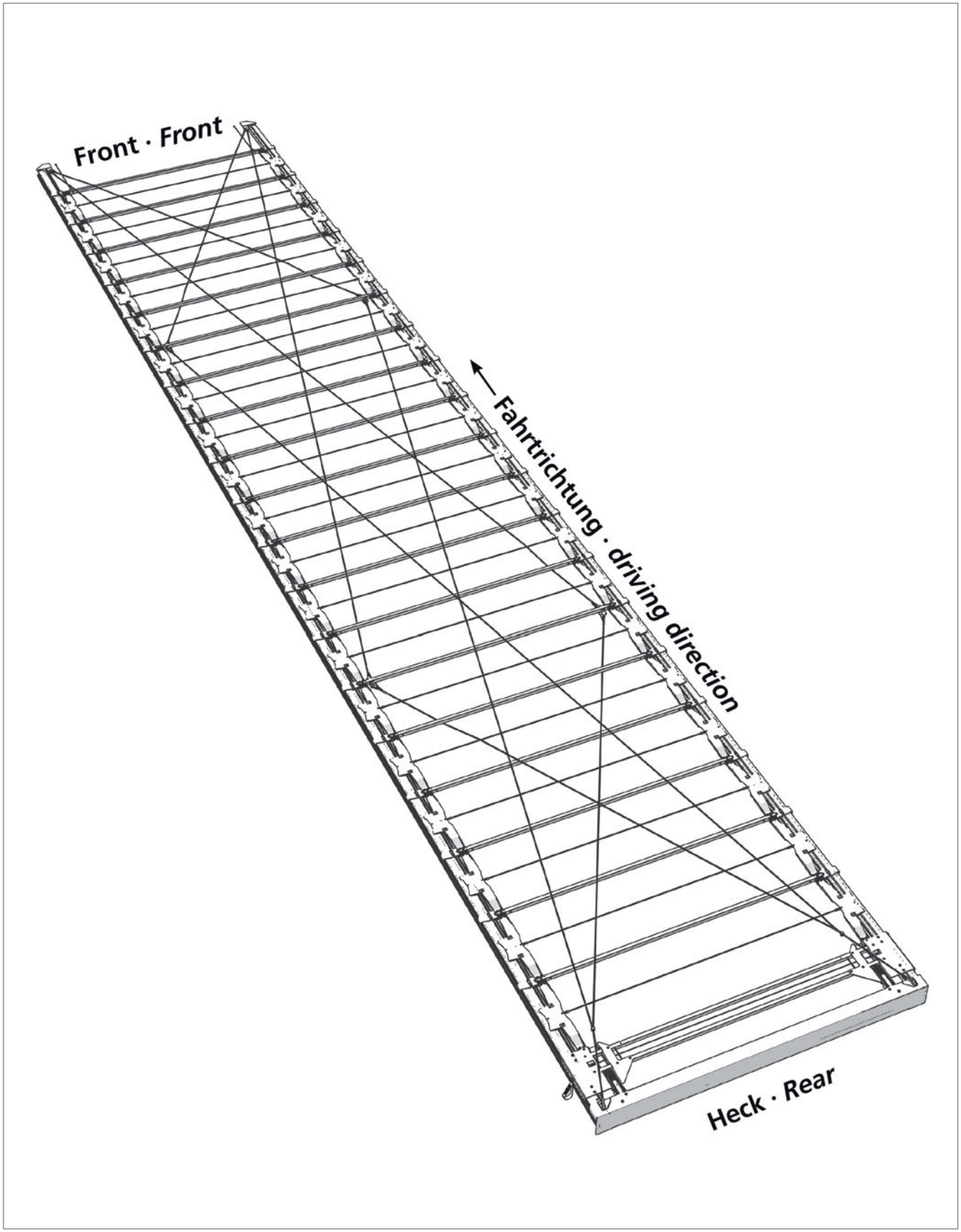

CS-UltraLine HD

(2982 8XXX)

Ersatzteile Heck · *Spare parts rear*

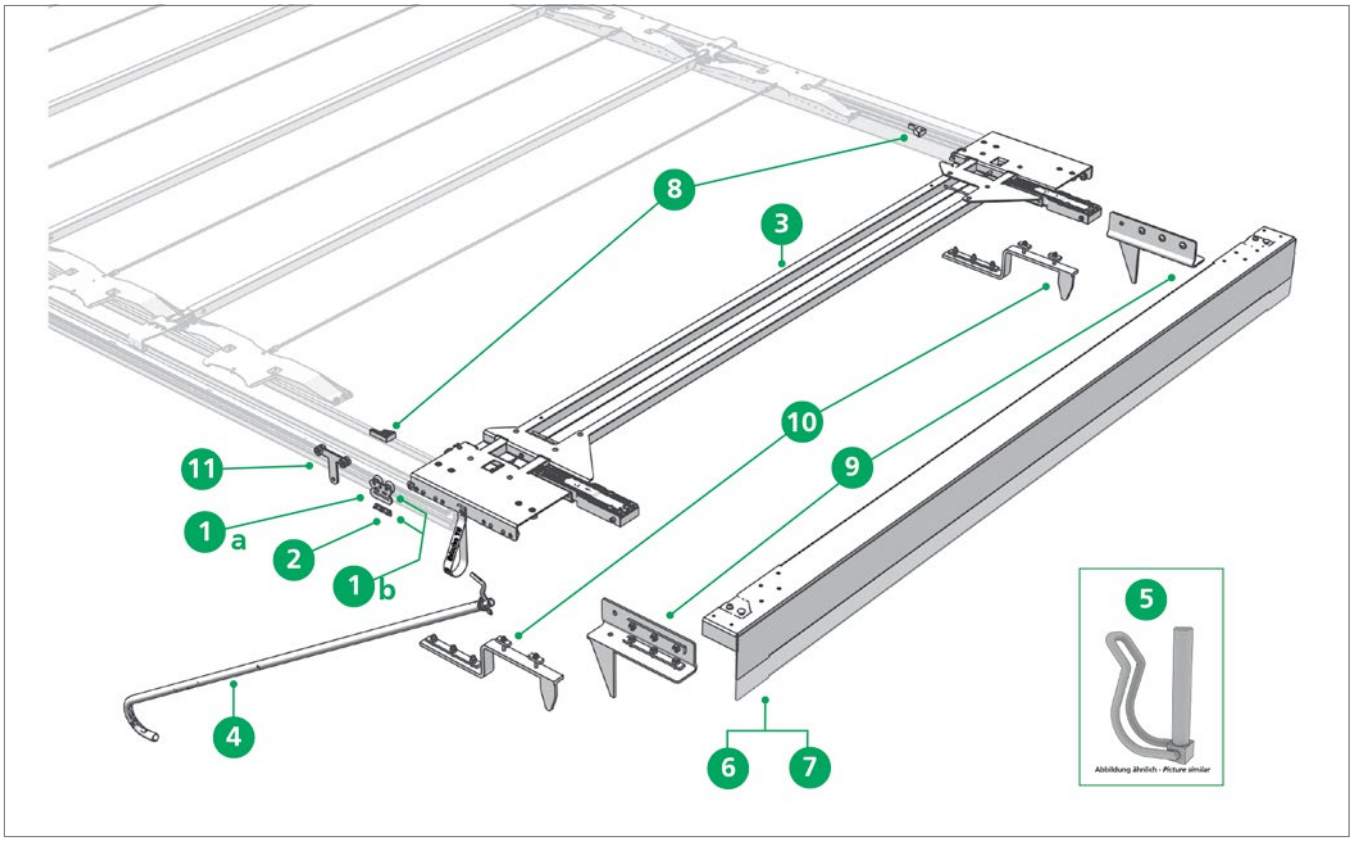



Pos. 1a **Edscha TS: 40 38 085 810**

Seitenplanenroller ohne Clip; 0,20 kg

Side tarpaulin roller without clip; 0,20 kg



Pos. 1b **Edscha TS: 40 38 085 800**

Seitenplanenroller mit Clip; 0,22 kg

Side tarpaulin roller with clip; 0,22 kg

Ersatzteile Heck · *Spare parts rear*

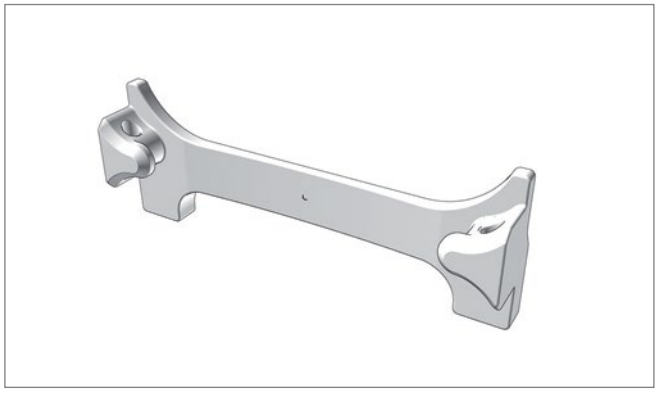

Pos. 2 **Edscha TS: 40 38 079 750**

Schutzclip für Planenroller; 0,01 kg

Safety-clip for tarpaulin roller; 0,01 kg

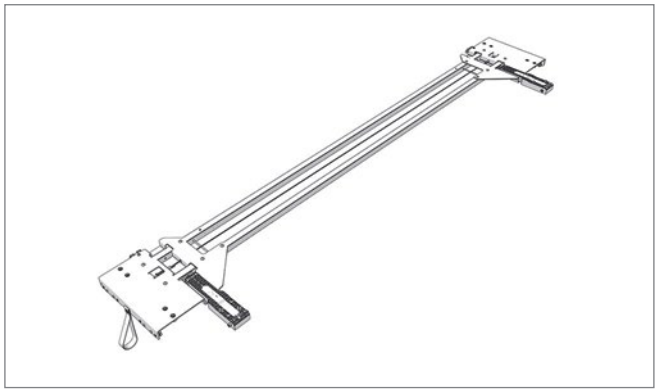

Pos. 3 **Edscha TS: 40 38 061 880**

Endlaufteil CurtainSider-UL / HD 2550 incl. Aufstellautomatik; 20,07 kg

End carriage incl. automatic fold up CurtainSider-UL / HD 2550; 20,07 kg



Pos. 4 **Edscha TS: 40 38 062 430**

Zugstange; 4,00 kg

Tie rod; 4,00 kg

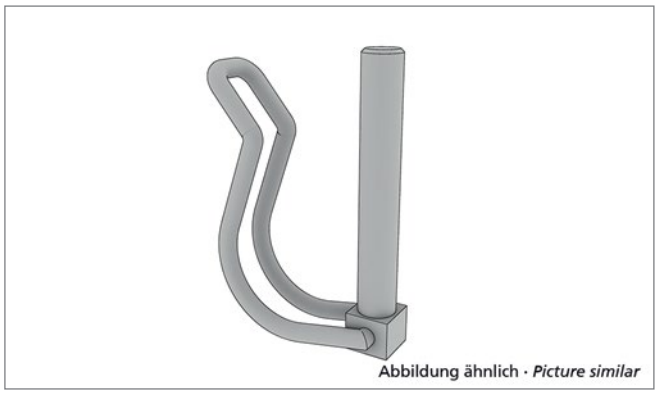

Pos. 5 **Edscha TS: 40 00 083 019**

Rohrklappstecker D 6; 0,03 kg

Tube clip pin D6; 0,03 kg

Ersatzteile Heck · *Spare parts rear*

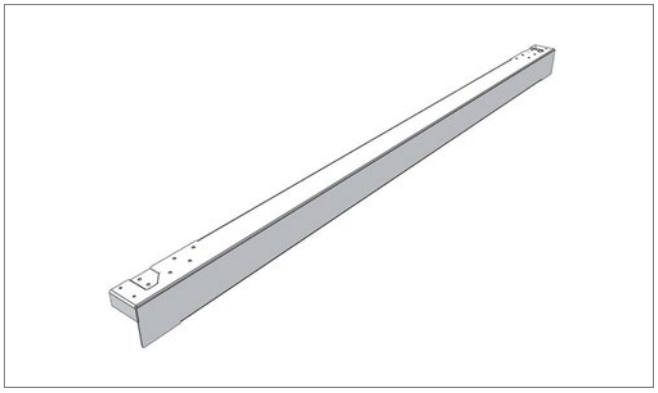

Pos. 6 **Edscha TS: 40 38 063 270**

Portalbalken CurtainSider-UL / HD Standard 2550 x 130 kpl.; 15,64 kg

Gantry beam CurtainSider-UL / HD Standard 2550 x 130 cpl.; 15,64 kg

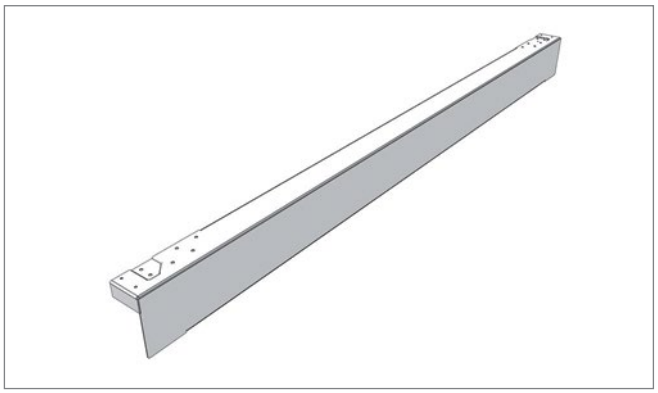

Pos. 7 **Edscha TS: 40 38 063 310**

Portalbalken CurtainSider-UL / HD Volumen 2550 x 190 kpl.; 18,67 kg

Gantry beam CurtainSider-UL / HD Volume 2550 x 190 cpl.; 18,67 kg

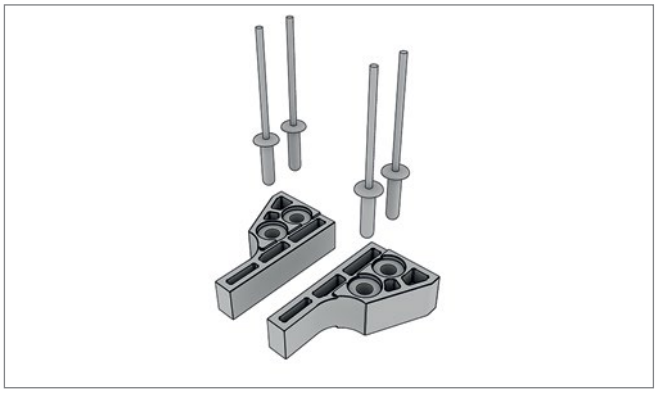

Pos. 8 **Edscha TS: 40 38 064 980**

Rampensatz hinten (2 Stück); 0,30 kg

Ramp locking rear (2 pieces); 0,30 kg

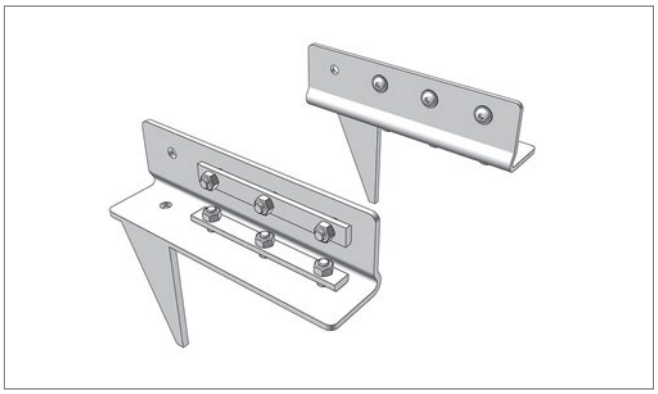

Pos. 9 **Edscha TS: 40 38 077 970**

Montagesatz CurtainSider-UL/HD Standard hinten

Assembly kit CurtainSider-UL/HD Standard back

Ersatzteile Heck · *Spare parts rear*

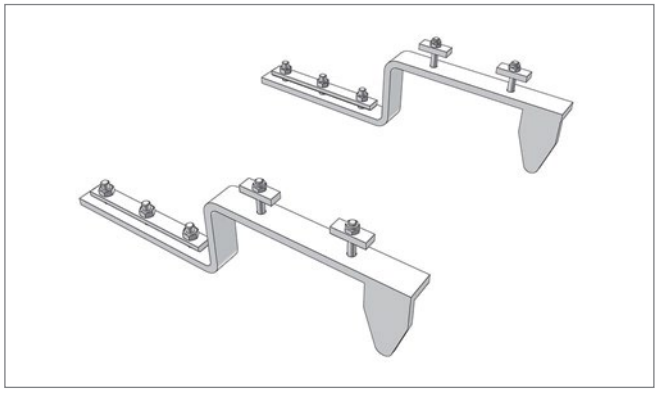

Pos. 10 **Edscha TS: 40 38 078 050**

Montagesatz CurtainSider-UL/HD Volumen hinten

Assembly kit CurtainSider-UL/HD Volume back



Pos. 11 **Edscha TS: 40 38 048 420**

Rungenlaufwagen Vol./Std/Univ.; 0,25 kg

Stanchion roller carrier Vol./Std/Univ.; 0,25 kg

CS-UltraLine HD

(2982 8XXX)

Ersatzteile Heck · *Spare parts rear*

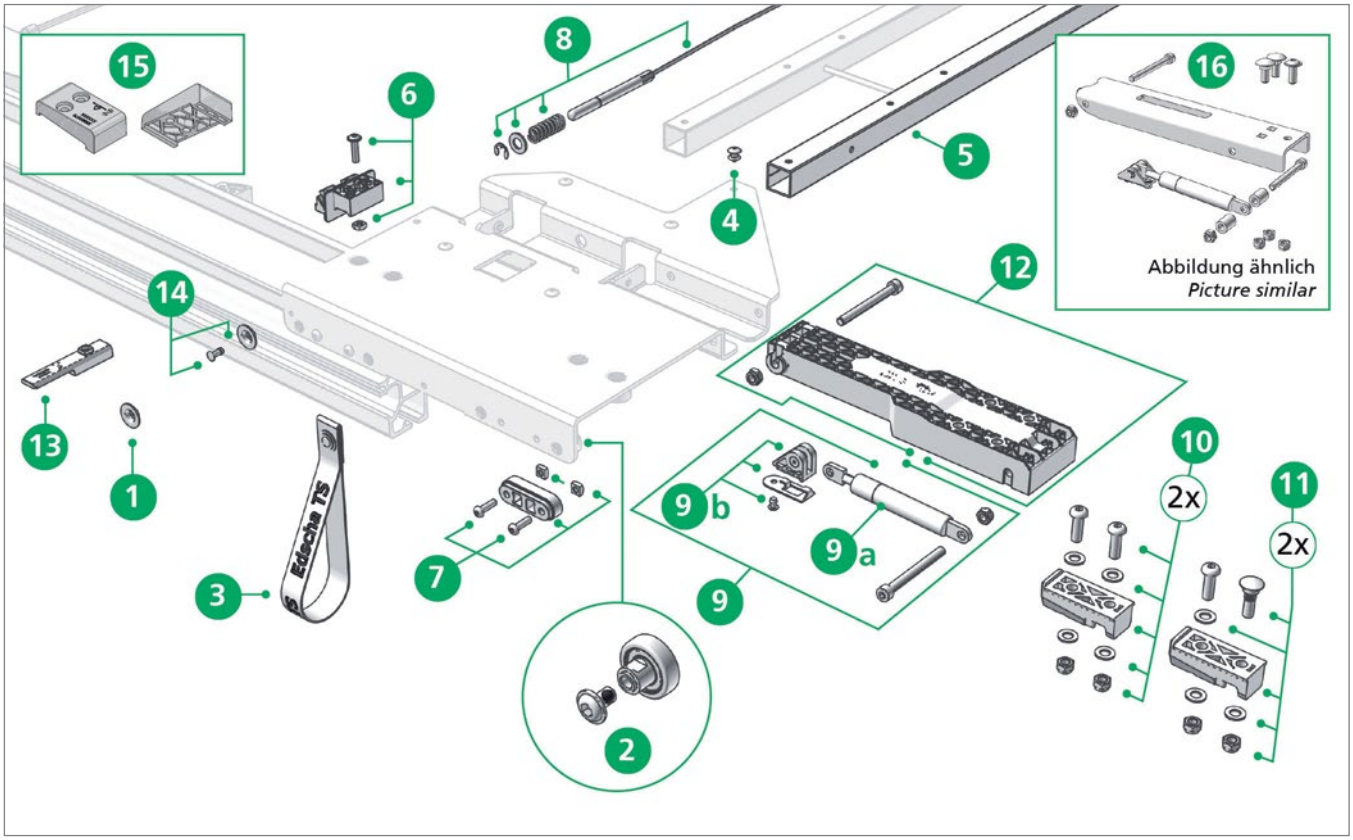

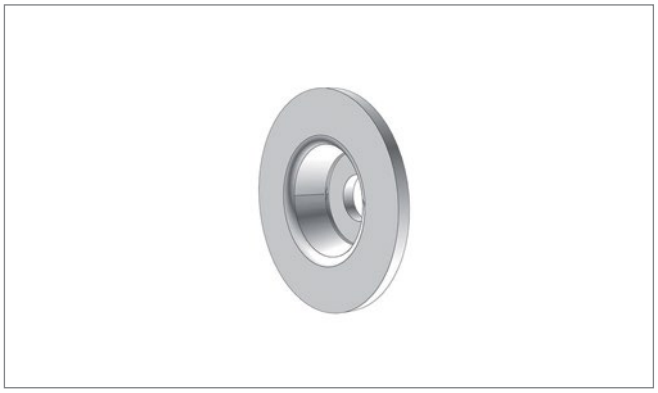

Pos. 1 **Edscha TS: 40 00 063 395**

Befestigungsscheibe; 0,01 kg

Fixing disc; 0,01 kg

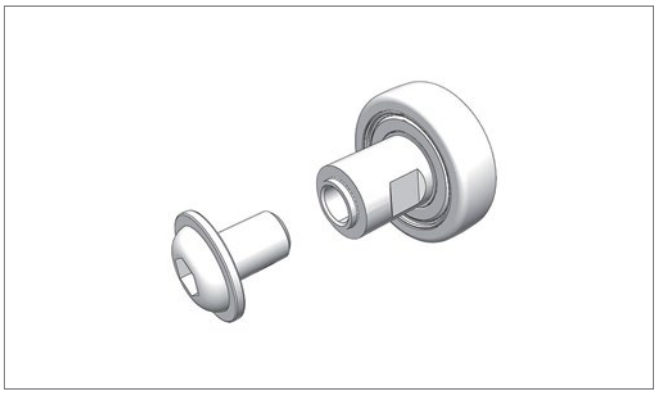

Pos. 2 **Edscha TS: 40 38 072 780**

Reparatursatz Laufrolle mit Innengewinde M6; 0,03 kg

Repair kit roller with inside thread M6; 0,03 kg

Ersatzteile Heck · *Spare parts rear*



Pos. 3 **Edscha TS: 40 38 033 041**

Zugschlaufe kompl.; 0,02 kg

Pull strip cpl.; 0,02 kg

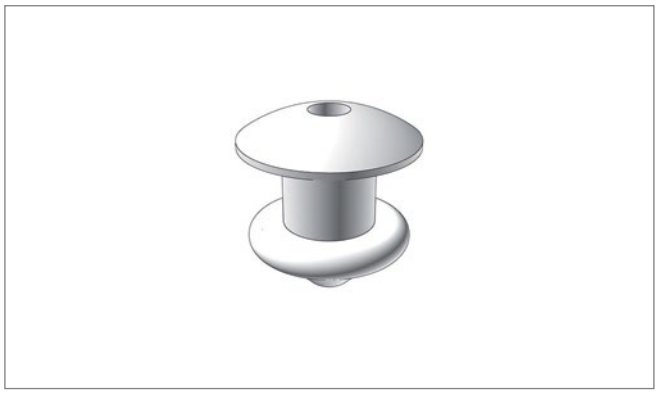

Pos. 4 **Edscha TS: 40 01 010 077**

Blindniet 6,5 x 16,3 A St; 0,01 kg

Blind rivet 6,5 x 16,3 A St; 0,01 kg

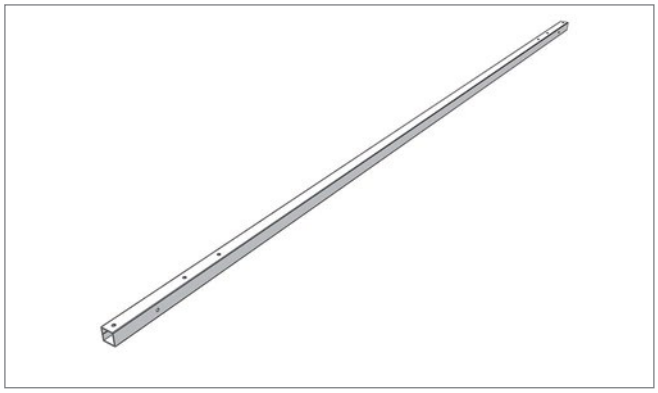

Pos. 5 **Edscha TS: 40 38 061 830**

Spriegel für Endlaufteil 30 x 30 x 2280; 3,97 kg

Bow für end carriage 30 x 30 x 2280; 3,97 kg

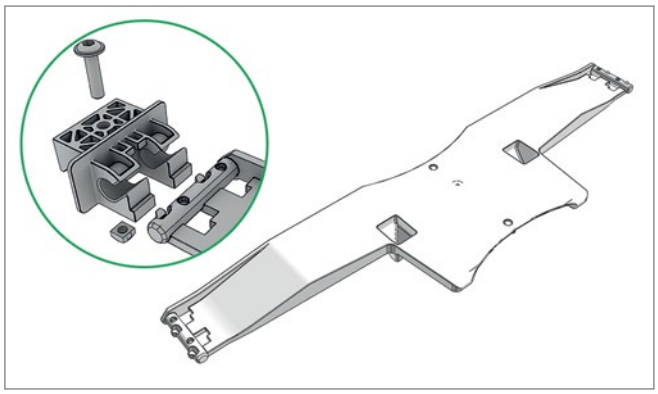

Pos. 6 **Edscha TS: 40 38 064 990**

Gelenkaufnahmesatz Endlaufwagen; 0,25 kg

Articulationset fixing end carriage; 0,25 kg

Ersatzteile Heck · *Spare parts rear*

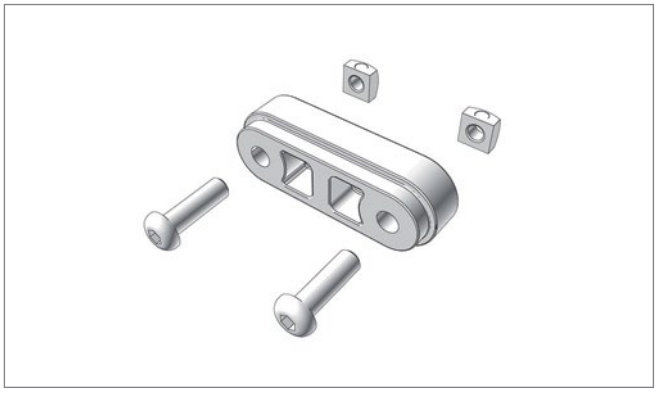

Pos. 7 **Edscha TS: 40 38 065 000**

Gleitstück Satz Kunststoff; 0,10 kg

Sliding piece set plastic; 0,10 kg



Pos. 8 **Edscha TS: 40 38 065 010**

Verriegelung Satz AB 2550; 0,50 kg

Locking set AB 2550; 0,50 kg

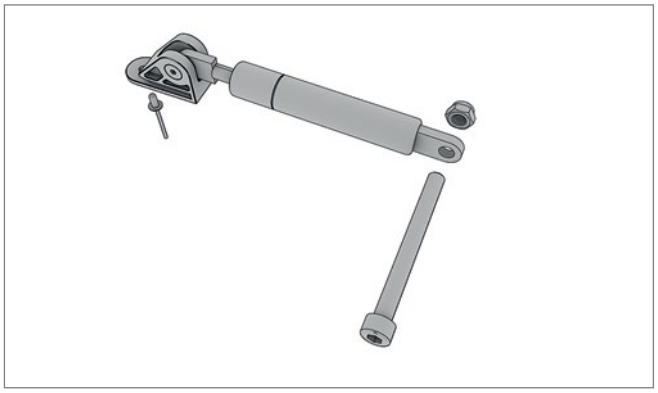

Pos. 9 **Edscha TS: 40 38 065 020**

Rep.-Satz Gasfeder 700 N für Aufstellautomatik (Kunststoff); 0,23 kg

Repairkit Gas spring 700 N for automatic adjustment mechanism (plastic); 0,23 kg

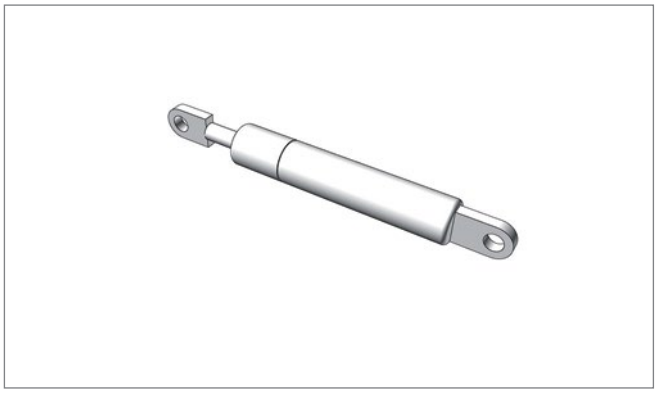

Pos. 9a **Edscha TS: 40 00 075 099**

Gasfeder 700 N; 0,14 kg

Gas spring 700 N; 0,14 kg

Ersatzteile Heck · *Spare parts rear*

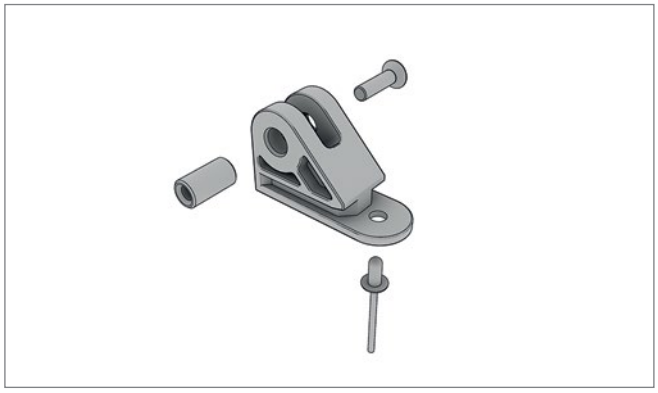

Pos. 9b **Edscha TS: 40 38 081 770**

Gasfeder Aufnahme Reparatursatz UL II / HD / VP-UL; 0,04 kg

Gas spring holder repair kit UL II / HD / VP-UL; 0,04 kg

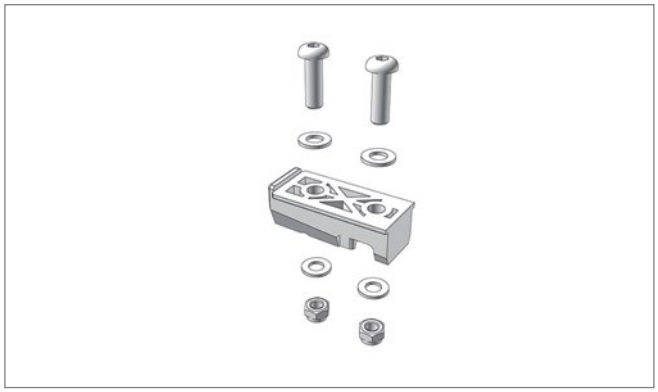

Pos. 10 **Edscha TS: 40 38 065 030**

Führungsatz Portalbalken kompl. (2 Stück) Kunststoff; 0,80 kg

Guide tupe set gantry beam compl. (2 pieces) plastic; 0,80 kg

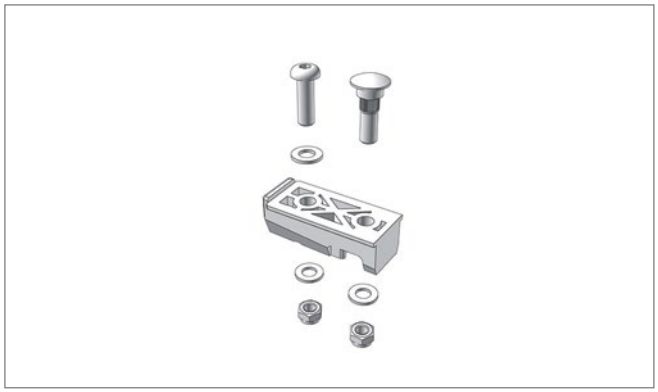

Pos. 11 **Edscha TS: 40 38 065 040**

Führungsatz Portalbalken kompl. EN 12642 XL* (2 Stück) Kunststoff; 0,16 kg

Guide tupe set gantry beam compl. EN 12642 XL (2 pieces) plastic; 0,16 kg*

EN 12642 XL für ladungssichernde Aufbauten

EN 12642 XL for cargo securing bodyworks

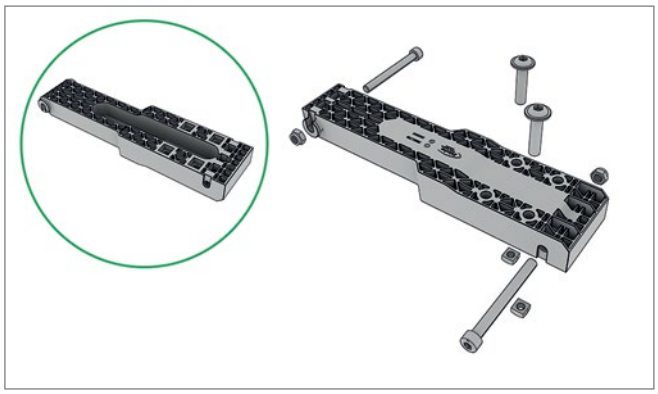

Pos. 12 **Edscha TS: 40 38 065 050**

Rep.-Satz Aufstellautomatik Kunststoff; 0,50 kg

Repair kit automatic adjustment mechanism plastic; 0,50 kg

Ersatzteile Heck · *Spare parts rear*

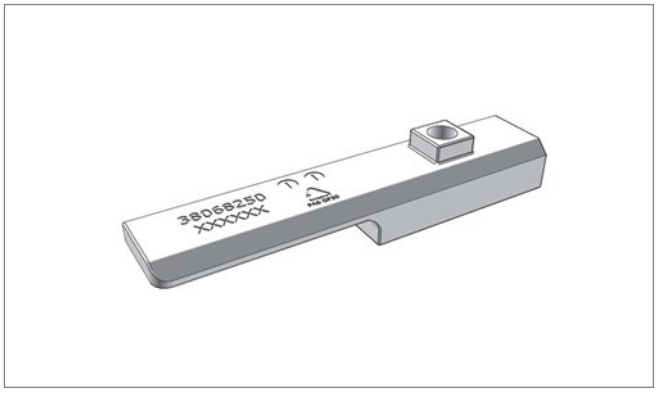

Pos. 13 **Edscha TS: 40 38 068 250**

Fangnase für Ausführung Volumen; 0,02 kg

Hook for Volume version; 0,02 kg

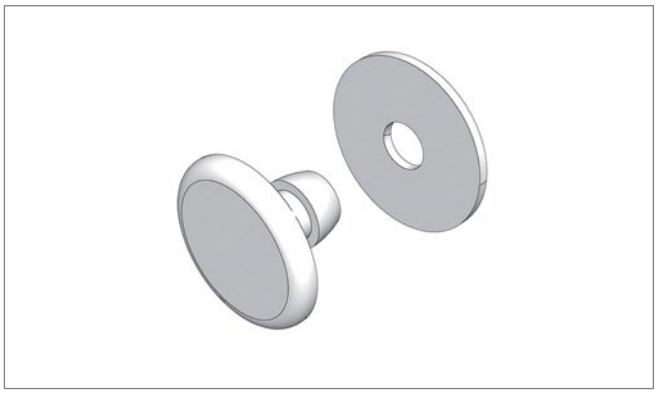

Pos. 14 **Edscha TS: 40 38 070 700**

Planenbefestigungssatz (für 25 Spriegel); 0,30 kg

Fastening-parts kit for tarpaulin (for 25 bow); 0,30 kg

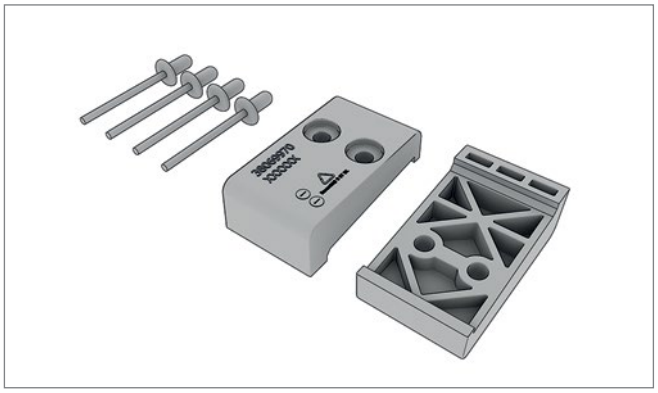

Pos. 15 **Edscha TS: 40 38 069 970**

Sicherheits-Anschlag UL-II (2x 38069970); 0,04 kg

security stopper UL-II (2x 38069970); 0,04 kg

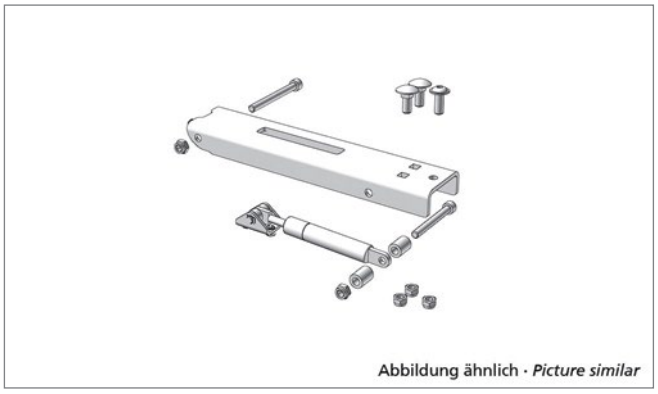

Pos. 16 **Edscha TS: 40 38 096 960**

Reparatursatz Liftarm UL II HD; 1,19 kg

Repair kit lifting arm UL II HD; 1,19 kg

CS-UltraLine HD

(2982 8XXX)

Ersatzteile Mitte · *Spare parts middle*

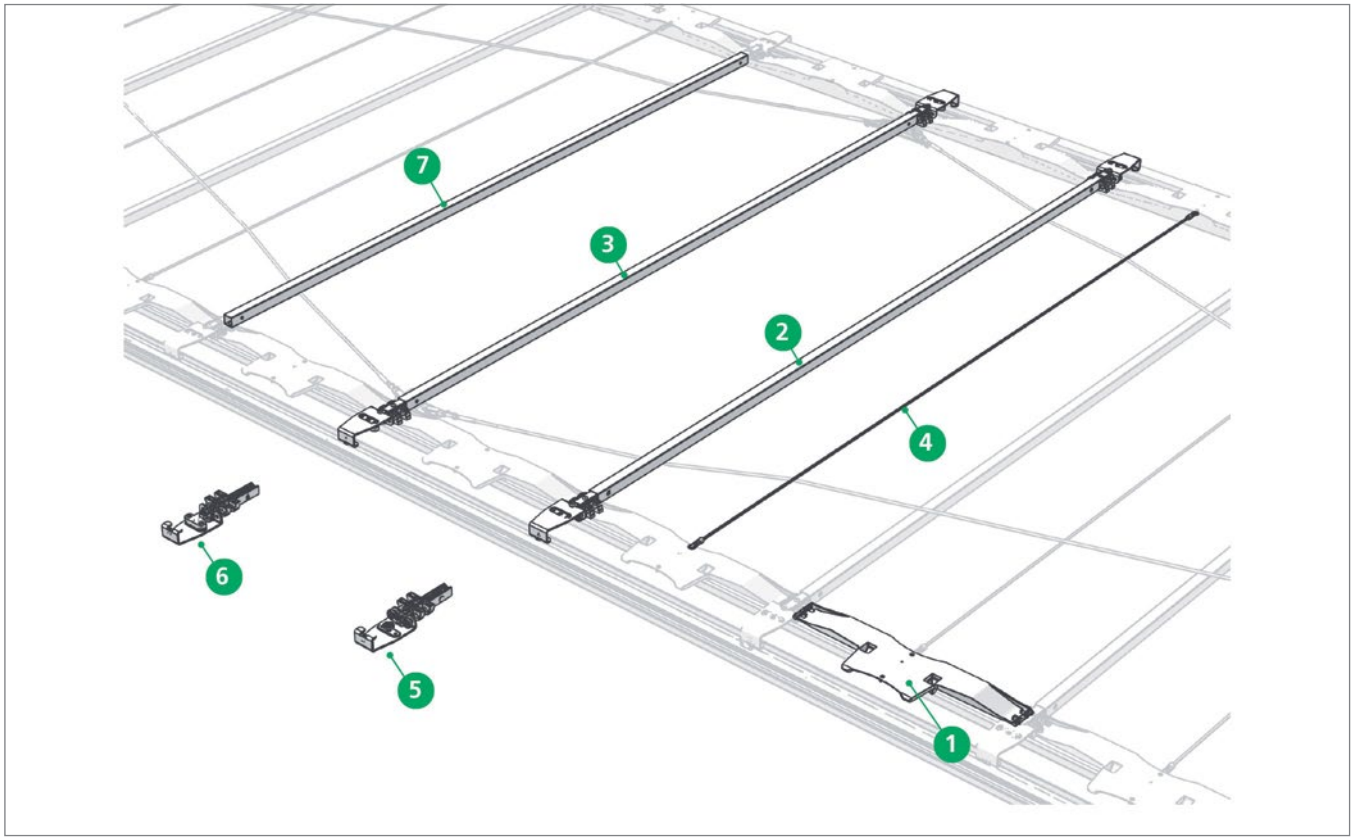

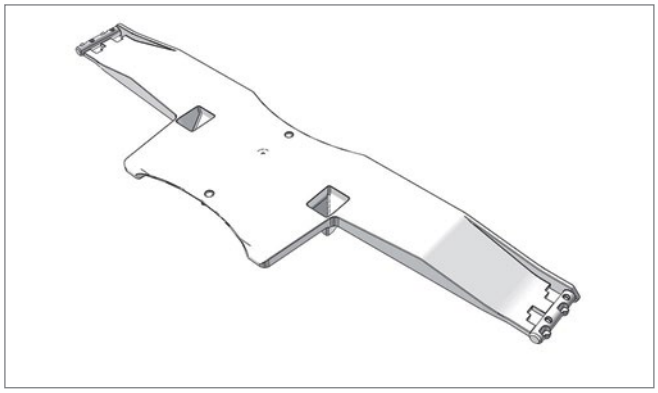

Pos. 1 **Edscha TS: 40 38 074 610**

Kunstoffgelenk; 0,21 kg

Plastic link; 0,21 kg



Pos. 2 **Edscha TS: 40 38 077 330**

Spriegel CurtainSider-UL / HD 2550 mit Rollenwagen; 4,32 kg

Bow CurtainSider-UL / HD 2550 with roller carriage; 4,32 kg

CS-UltraLine HD

(2982 8XXX)

Ersatzteile Mitte · *Spare parts middle*

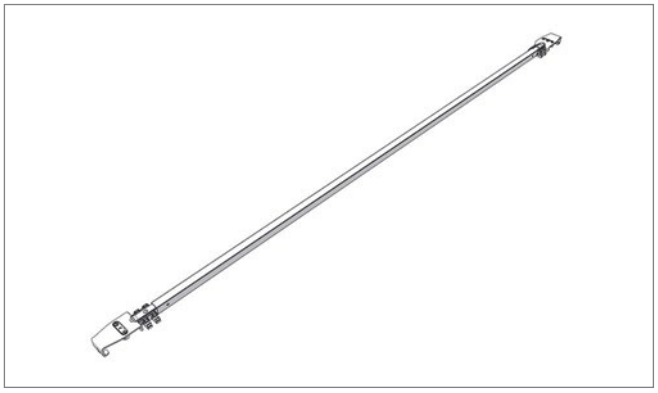

Pos. 3 **Edscha TS: 40 38 077 350**

Spriegel CurtainSider-UL / HD 2550 mit Gleiter; 4,35 kg

Bow CurtainSider-UL / HD 2550 with slider; 4,35 kg

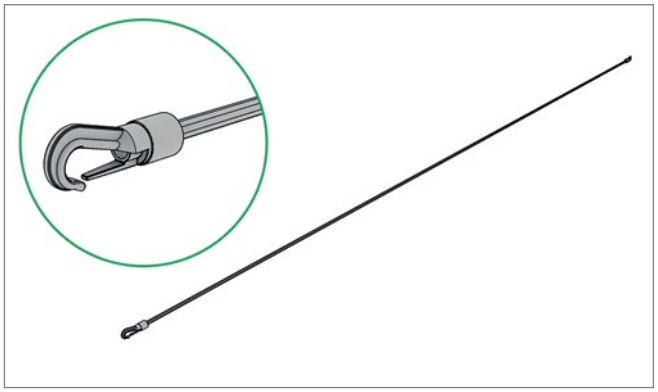

Pos. 4 **Edscha TS: 40 38 055 570**

Expanderseil 1300 XL; 0,04 kg

Expander rope 1300 XL; 0,04 kg

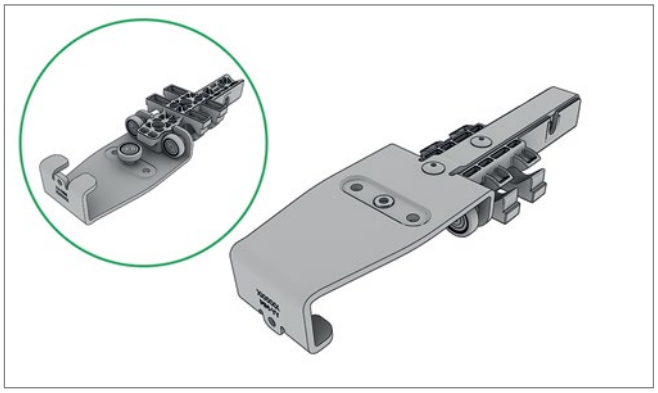

Pos. 5 **Edscha TS: 40 38 077 260**

Rollenwagen UL-II / HD; 0,71 kg

Roller carriage UL-II / HD; 0,71 kg

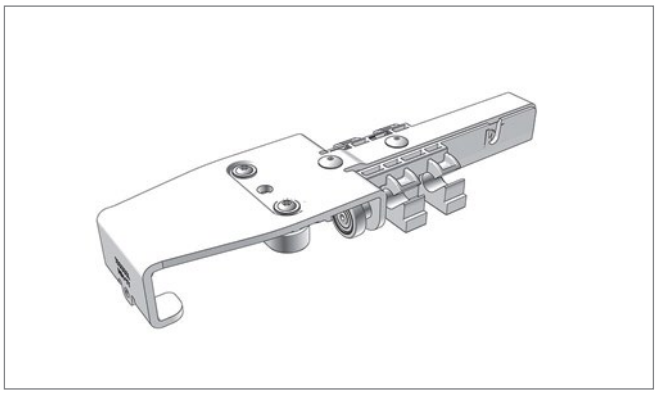

Pos. 6 **Edscha TS: 40 38 077 320**

Rollenwagen UL-II / HD Gleitstück; 0,73 kg

Roller carrier UL-II / HD Sliding block; 0,73 kg

Ersatzteile Mitte · *Spare parts middle*

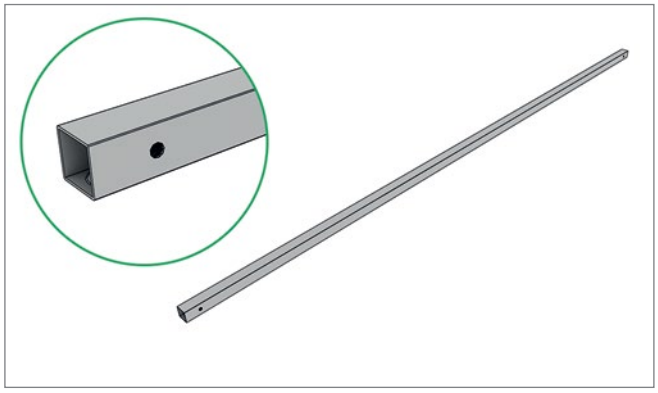

Pos. 7 **Edscha TS: 40 38 053 280**

Spriegel UL 30 x 30 x 1,5 x 2153 gelocht; 2,81 kg

Bow UL 30 x 30 x 1,5 x 2153 punched; 2,81 kg

CS-UltraLine HD

(2982 8XXX)

Ersatzteile Front · *Spare parts front*

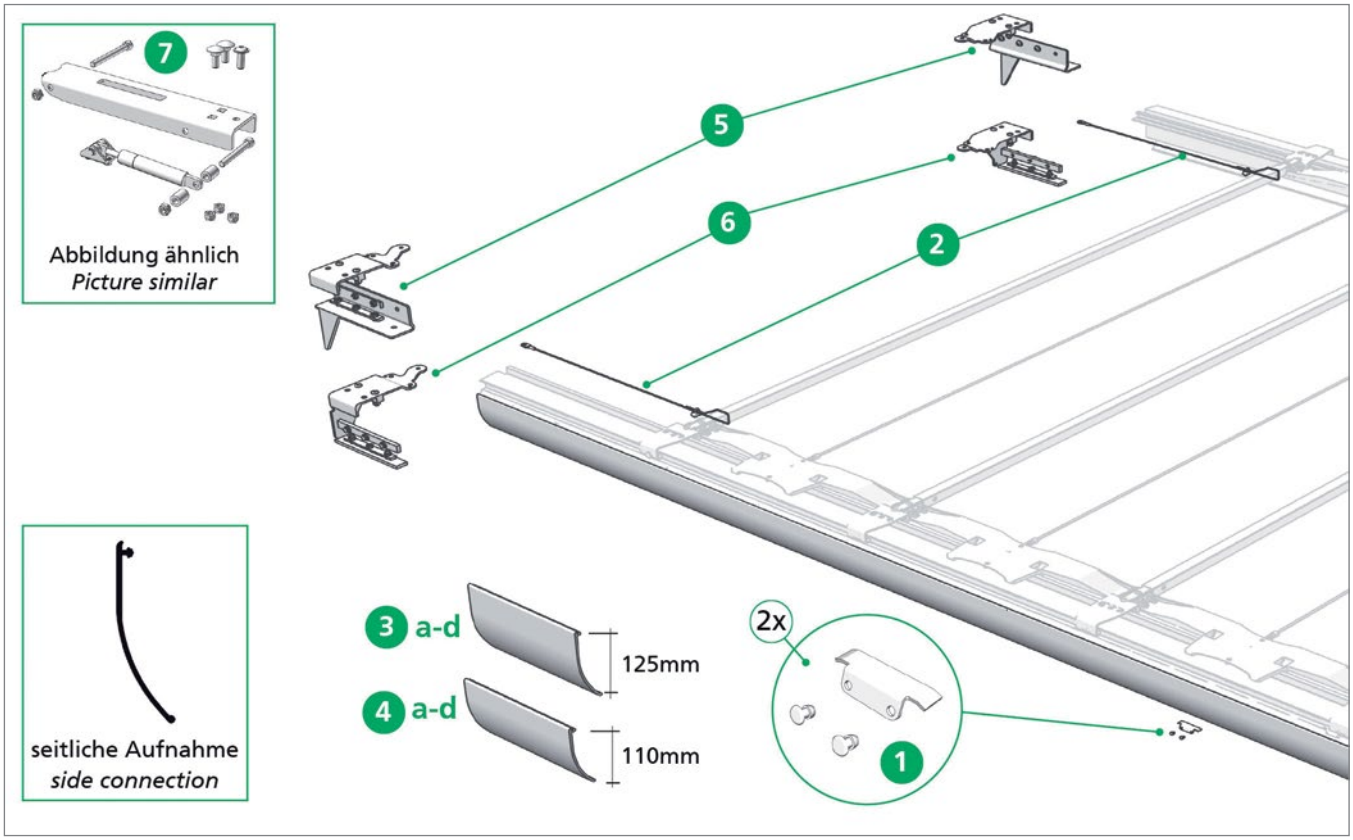

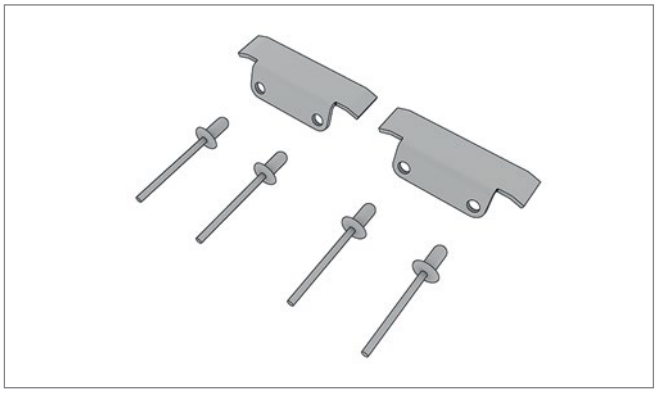

Pos. 1 **Edscha TS: 40 38 064 970**

Rampensatz vorne (2 Stück); 0,30 kg

Ramp locking front (2 pieces); 0,30 kg

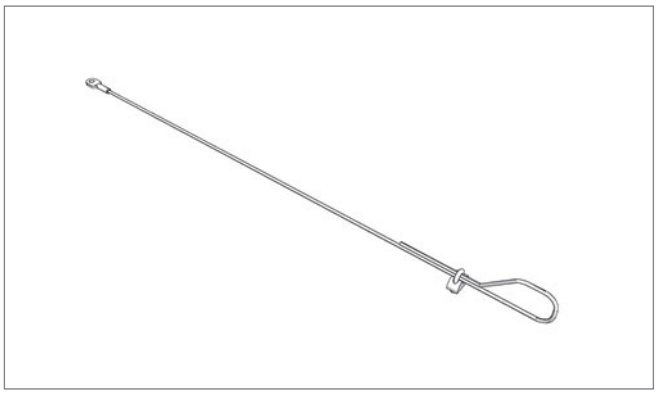

Pos. 2 **Edscha TS: 40 38 068 710**

Sicherungsseilsatz; 0,30 kg

Safety rope set; 0,30 kg

Ersatzteile Front · *Spare parts front*

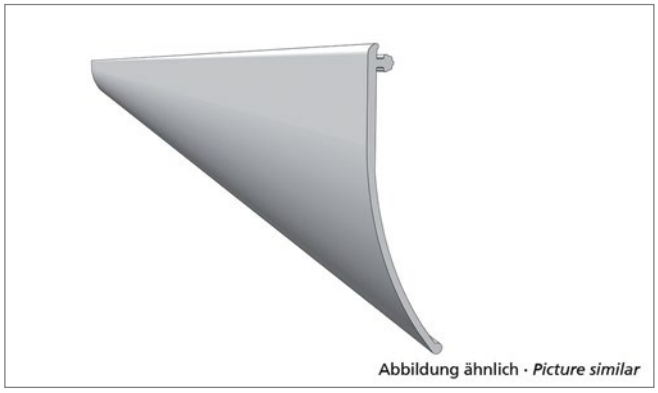

Pos. 3a **Edscha TS: 40 38 087 380**

Profilabdichtung 13700 x 125 grau Standard (Rolle); 8,18 kg

PVC pelmet 13700 x 125 grey Standard (roll); 8,18 kg

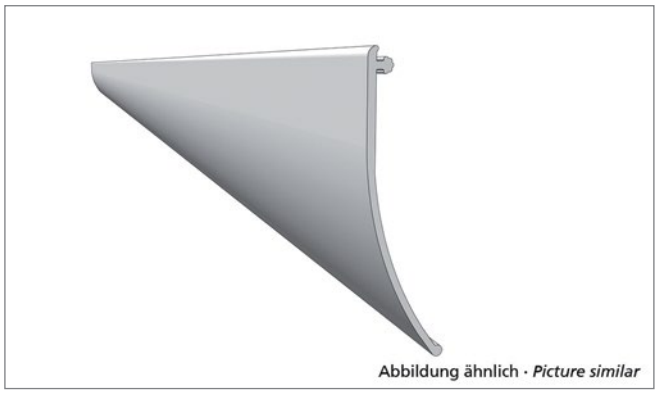

Pos. 3b **Edscha TS: 40 38 087 390**

Profilabdichtung 18500 x 125 grau Standard (Rolle); 11,80 kg

PVC pelmet 18500 x 125 grey Standard (roll); 11,80 kg



Pos. 3c **Edscha TS: 40 38 087 400**

Profilabdichtung 13700 x 125 schwarz Standard (Rolle); 9,20 kg

PVC pelmet 13700 x 125 black Standard (roll); 9,20 kg



Pos. 3d **Edscha TS: 40 38 087 410**

Profilabdichtung 18500 x 125 schwarz Standard (Rolle); 12,00 kg

PVC pelmet 18500 x 125 black Standard (roll); 12,00 kg

Ersatzteile Front · *Spare parts front*

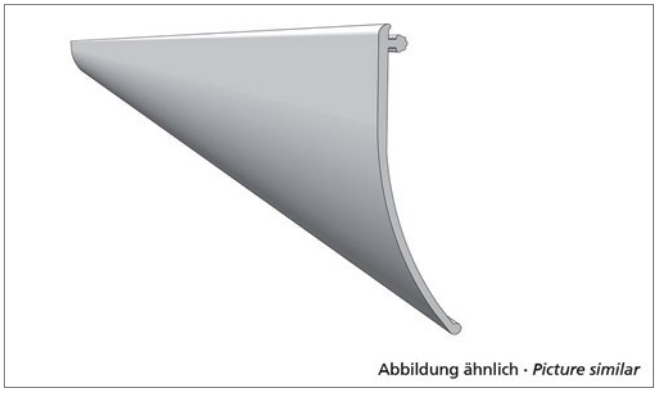

Pos. 4a **Edscha TS: 40 38 087 340**

Profilabdichtung 13700 x 110 grau Volumen (Rolle); 7,20 kg

PVC pelmet 13700 x 110 grey Volume (roll); 7,20 kg

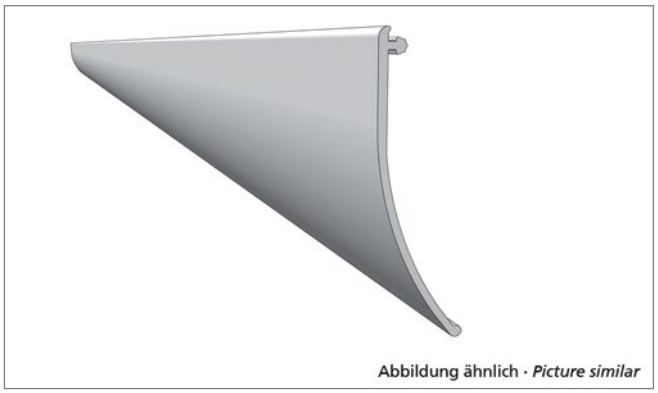

Pos. 4b **Edscha TS: 40 38 087 350**

Profilabdichtung 18500 x 110 grau Volumen (Rolle); 10,60 kg

PVC pelmet 18500 x 110 grey Volume (roll); 10,60 kg

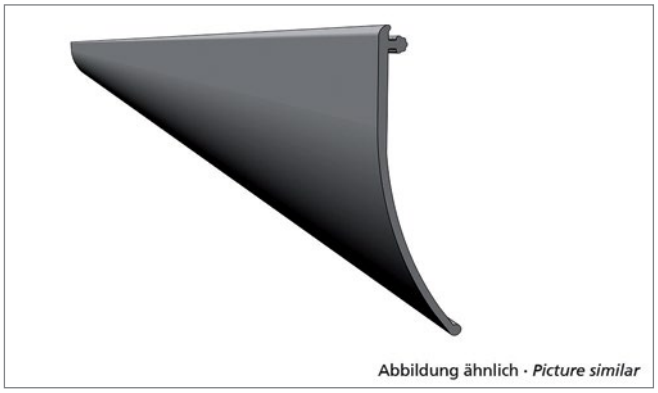

Pos. 4c **Edscha TS: 40 38 087 360**

Profilabdichtung 13700 x 110 schwarz Volumen (Rolle); 7,60 kg

PVC pelmet 13700 x 110 black side connection (roll); 7,60 kg

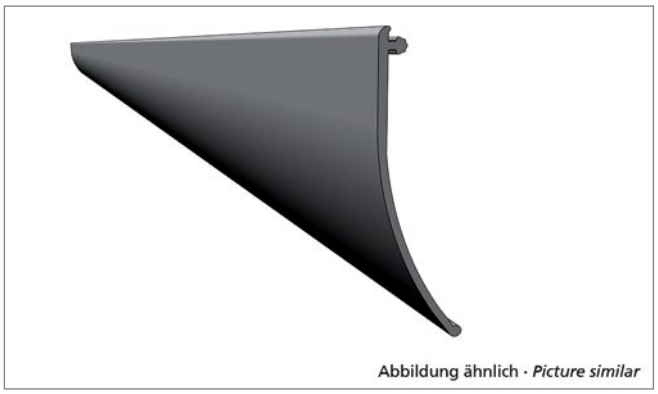

Pos. 4d **Edscha TS: 40 38 087 370**

Profilabdichtung 18500 x 110 schwarz Volumen (Rolle); 10,60 kg

PVC pelmet 18500 x 110 black Volume (roll); 10,60 kg

Ersatzteile Front · *Spare parts front*

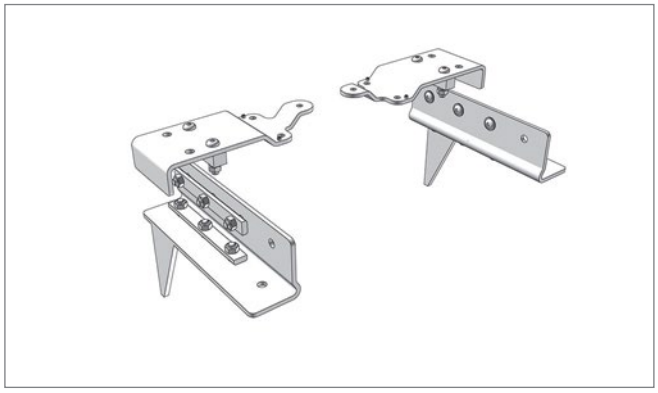

Pos. 5 **Edscha TS: 40 38 078 030**

Montagesatz CurtainSider-UL/HD Standard vorne; 9,45 kg

Assembly kit CurtainSider-UL/HD Standard front; 9,45 kg

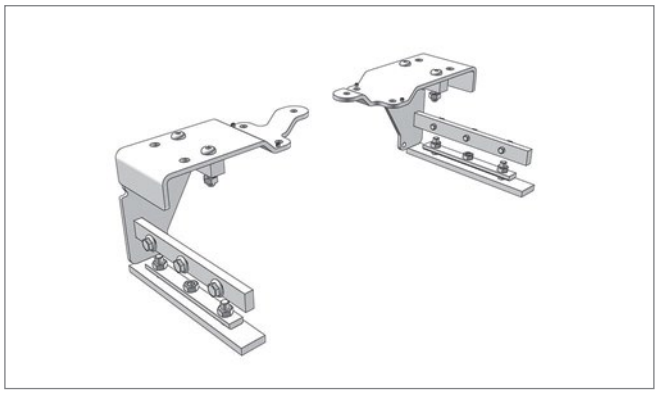

Pos. 6 **Edscha TS: 40 38 078 060**

Montagesatz CurtainSider-UL/HD Volumen vorne; 7,80 kg

Assembly kit CurtainSider-UL/HD Volume front; 7,80 kg

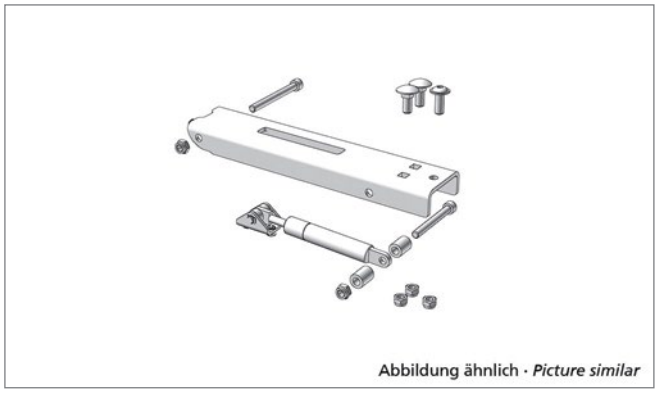

Pos. 7 **Edscha TS: 40 38 096 960**

Reparatursatz Liftarm UL II HD; 1,19 kg

Repair kit lifting arm UL II HD; 1,19 kg

CS-UltraLine HD

(2982 8XXX)

Dachaussteifung · *Roof Reinforcement*

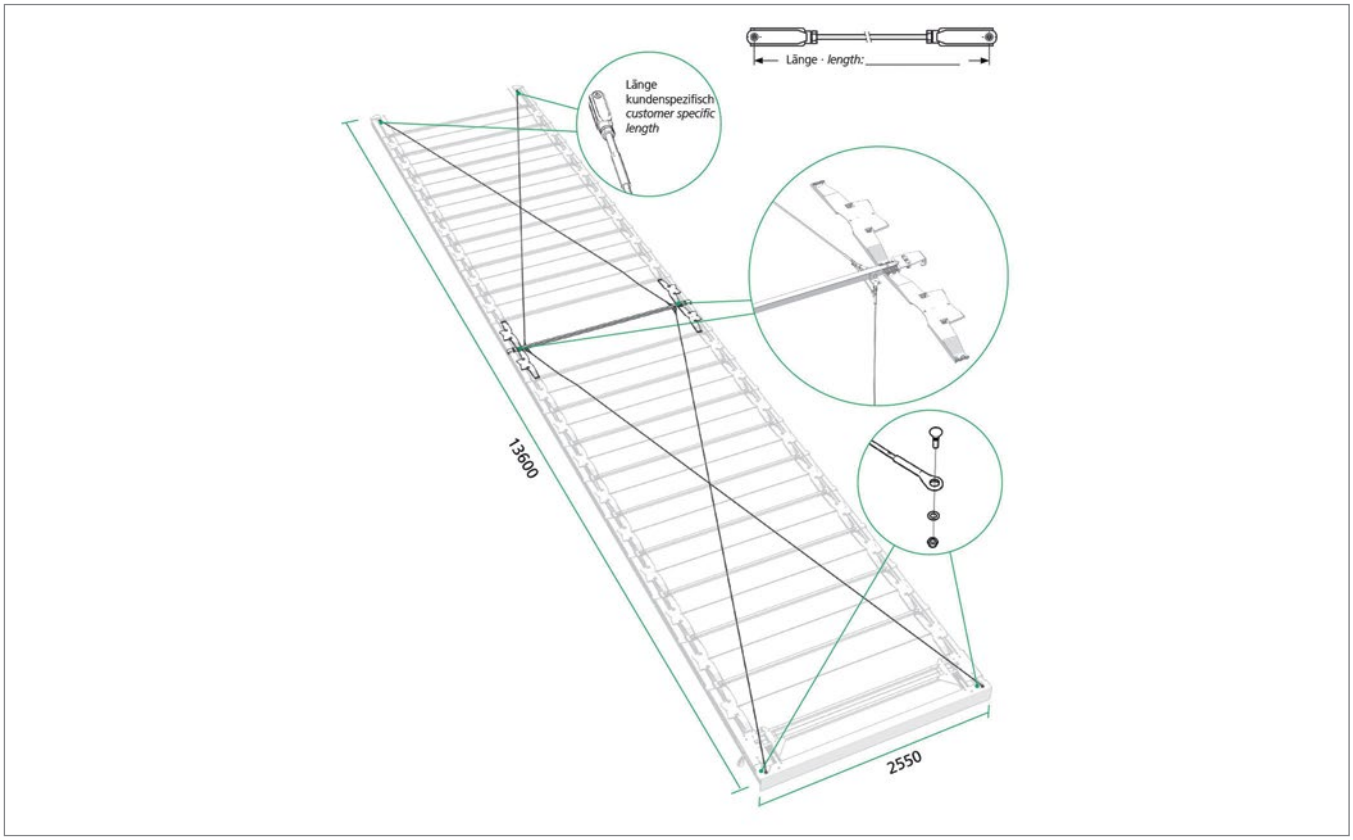

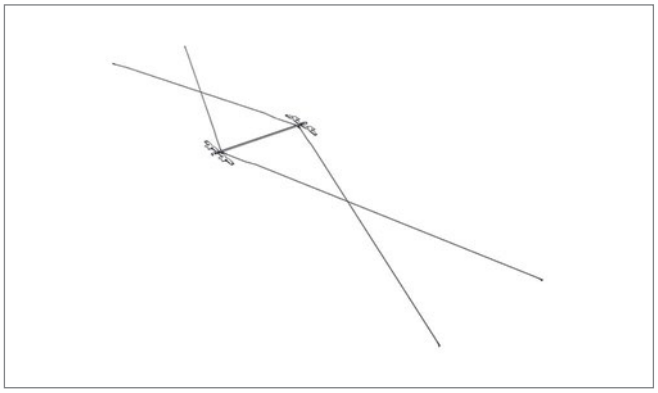

Pos. 1 **Edscha TS: 40 38 078 300**

Nachrüstsatz Dachaussteifung CurtainSider-UL / HD 4-Seil; 2,00 kg

Retrofit kit roof reinforcement CurtainSider-UL / HD 4 rope; 2,00 kg

CS-UltraLine HD

(2982 8XXX)

Dachaussteifung · *Roof Reinforcement*

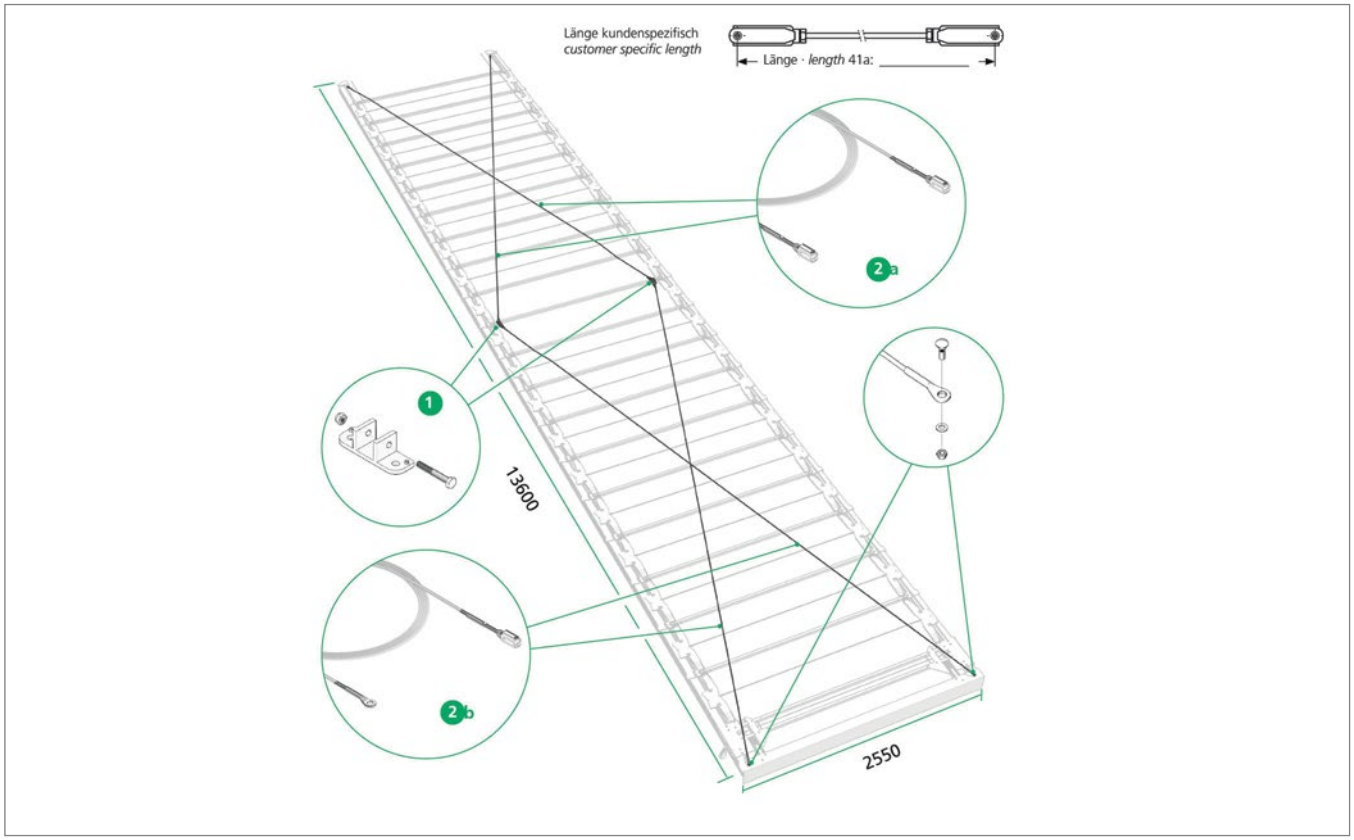

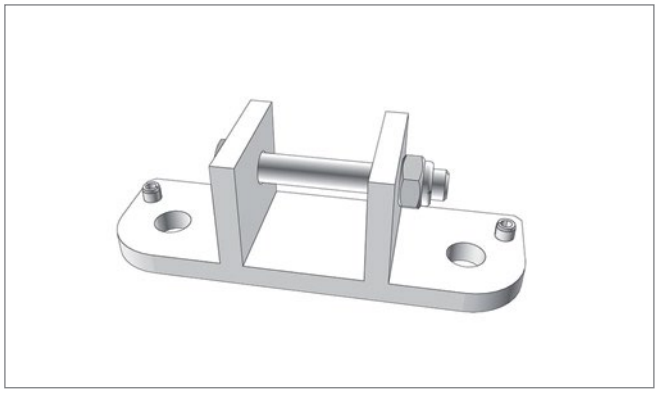

Pos. 1 **Edscha TS: 40 38 071 650**

Halterung inkl. Verschraubung; 0,52 kg

Bracket with screwing; 0,52 kg

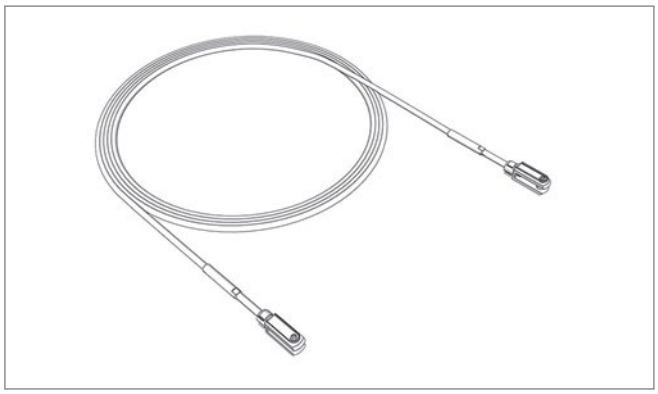

Pos. 2a **Edscha TS: 40 38 061 360**

Drahtseil 6720mm (Gabel/Gabel) 4 Seil vorne Stahlrollenwagen; 1,36 kg

Rope 6720mm (jaw/jaw terminal) 4 rope front steel roller carriage; 1,36 kg

CS-UltraLine HD

(2982 8XXX)

Dachaussteifung · *Roof Reinforcement*

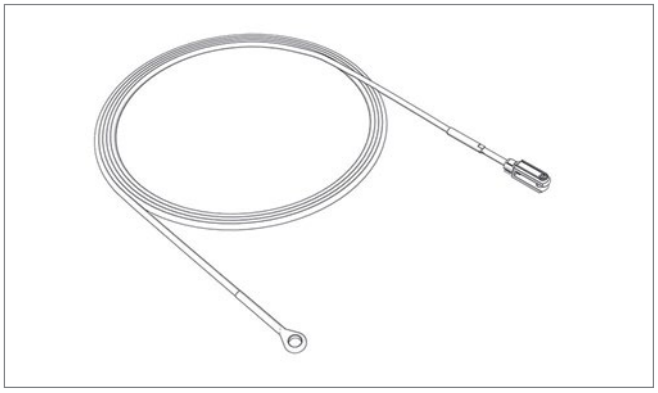

Pos. 2b **Edscha TS: 40 38 063 340**

Drahtseil 7280 (Auge/Gabel); 0,74 kg

Rope 7280 (eye/jaw terminal) 4 rope; 0,74 kg

CS-UltraLine HD

(2982 8XXX)

Dachaussteifung · *Roof Reinforcement*

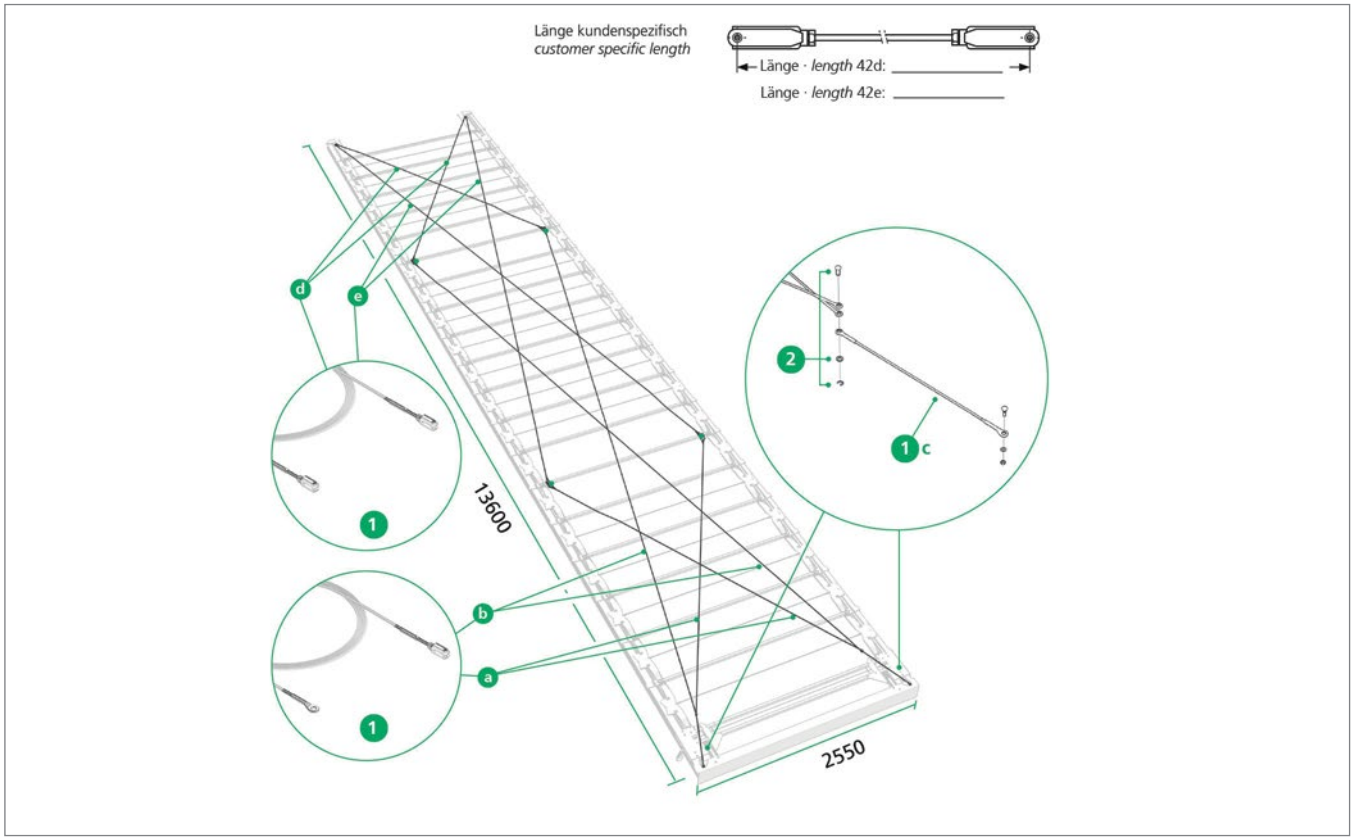

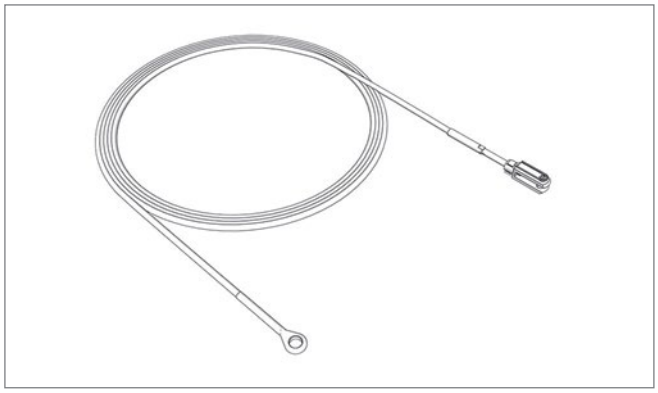

Pos. 1a **Edscha TS: 40 38 063 360**

Drahtseil 4255 (Auge/Gabel) 8-Seil; 0,69 kg

Rope 4255 (eye/jaw terminal) 8 rope; 0,69 kg

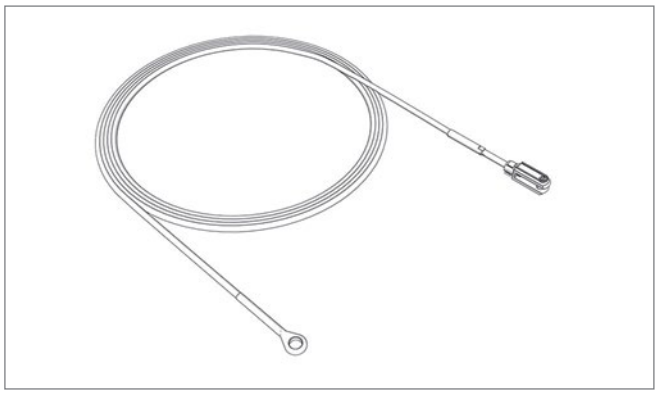

Pos. 1b **Edscha TS: 40 38 063 380**

Drahtseil 9175 (Auge/Gabel) 8-Seil; 1,49 kg

Rope 9175 (eye/jaw terminal) 8 rope; 1,49 kg

Dachaussteifung · *Roof Reinforcement*

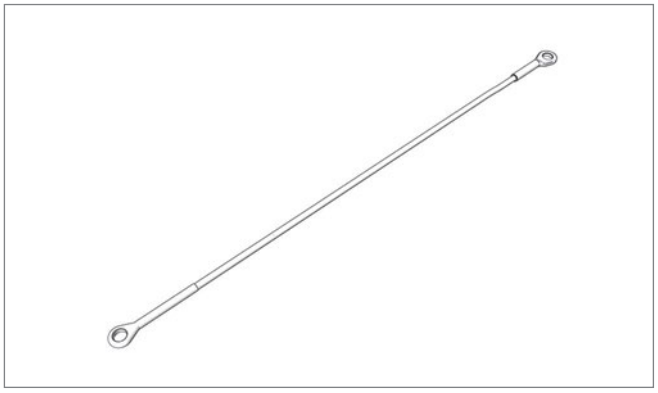

Pos. 1c **Edscha TS: 40 38 063 570**

Drahtseil 620 (Auge/Auge) (5/7); 0,15 kg

Rope 620 (eye/eye) 5/7); 0,15 kg

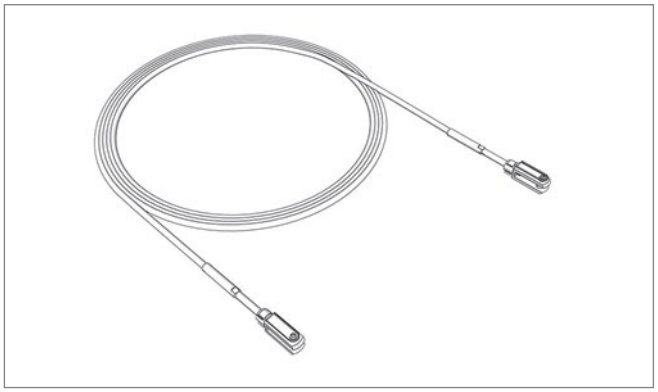

Pos. 1d **Edscha TS: 40 00 000 802**

Drahtseil (kundenspezifisch) (Gabel / Gabel) für Dachaussteifung EN 12642 XL*

*Rope (customer specific) (jaw / jaw) for roof reinforcement EN 12642 XL**

EN 12642 XL für ladungssichernde Aufbauten

EN 12642 XL for cargo securing bodyworks

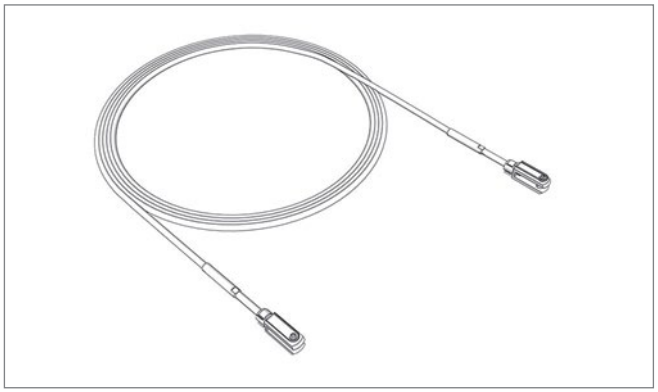

Pos. 1e **Edscha TS: 40 00 000 802**

Drahtseil (kundenspezifisch) (Gabel / Gabel) für Dachaussteifung EN 12642 XL*

*Rope (customer specific) (jaw / jaw) for roof reinforcement EN 12642 XL**

EN 12642 XL für ladungssichernde Aufbauten

EN 12642 XL for cargo securing bodyworks

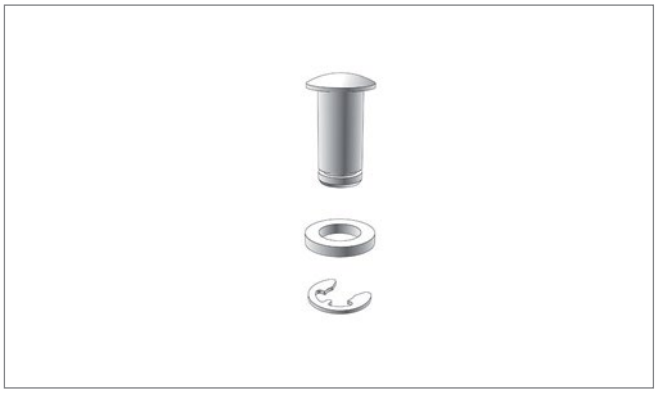

Pos. 2 **Edscha TS: 40 38 065 430**

Bolzensatz für 8-Seil-Aussteifung; 0,08 kg

Bolt set for 8-rope reinforcement; 0,08 kg

Ersatzteile · *Spare parts*

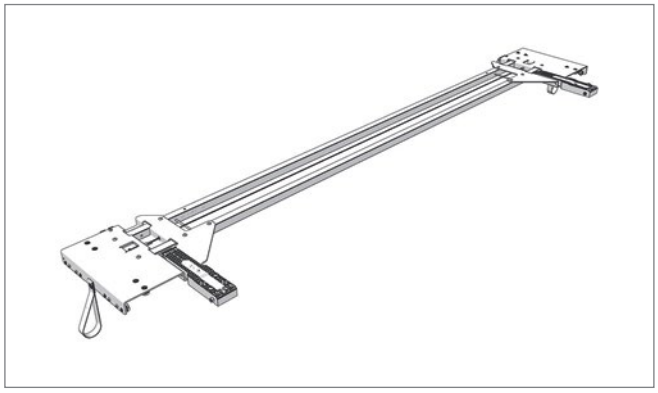

Pos. - **Edscha TS: 40 38 063 790**

Endlaufteil CS-UL / CurtainSider-UL / HD 2570; 20,07 kg

End carriage CS-UL / CurtainSider-UL / HD 2570; 20,07 kg



Pos. - **Edscha TS: 40 38 078 230**

Spriegel mit Rollenwagen CurtainSider-UL / HD 2570; 4,35 kg

Bow with roller carrier CurtainSider-UL / HD 2570; 4,35 kg

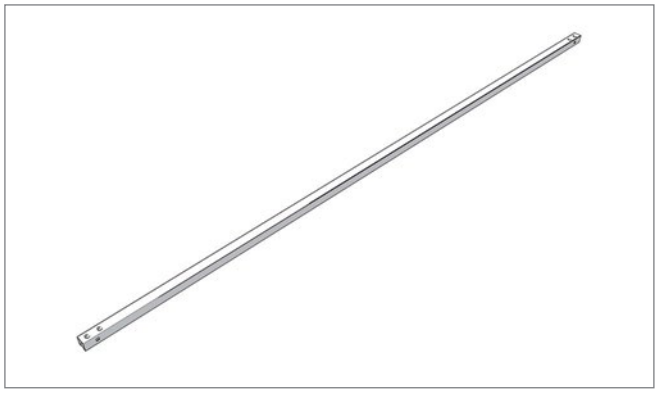

Pos. - **Edscha TS: 40 38 058 150**

Spriegel CurtainSider-UL/HD AB 2570; 2,84 kg

Bow CurtainSider-UL/HD AB 2570; 2,84 kg



Pos. - **Edscha TS: 40 38 075 630**

Verriegelung Satz AB 2570; 0,50 kg

Locking set AB 2570; 0,50 kg

Ersatzteile · *Spare parts*

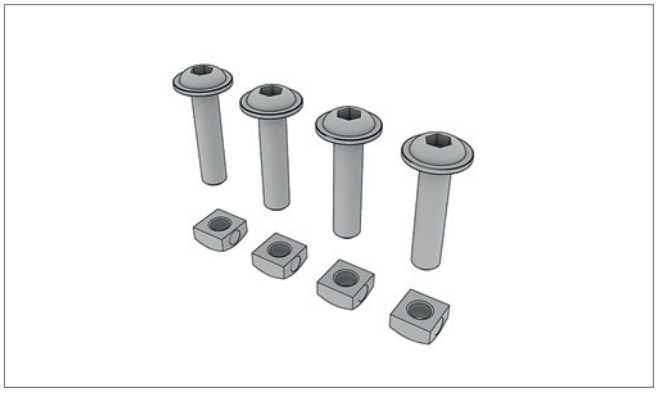

Pos. - **Edscha TS: 40 38 072 740**

Schraubensatz Endspriegel / Portalbalken für Kunststoffaufstellarm; 0,07 kg

Screwset end bow / gantry beam for plastic lifting arm; 0,07 kg

Ersatzteile DB · *Spare parts DB*

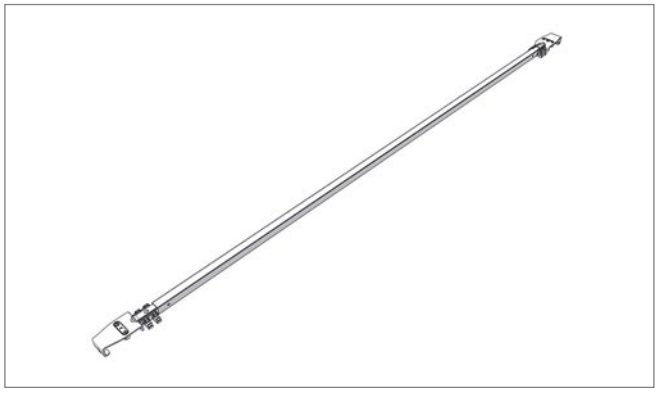

Pos. - **Edscha TS: 40 38 077 360**

Spriegel CurtainSider-UL / HD 2550 mit Gleiter DB*; 5,19 kg

Bow CurtainSider-UL / HD 2550 with slider DB; 5,19 kg*

DB = geeignet für Kombinierten Verkehr und geprüft durch Deutsche Bahn

DB = suitable for combined use and aproved by German Railways



Pos. - **Edscha TS: 40 38 077 340**

Spriegel CurtainSider-UL / HD 2550 mit Rollenwagen DB*; 5,19 kg

Bow CurtainSider-UL / HD 2550 with roller carriage DB; 5,19 kg*

DB = geeignet für Kombinierten Verkehr und geprüft durch Deutsche Bahn

DB = suitable for combined use and aproved by German Railways

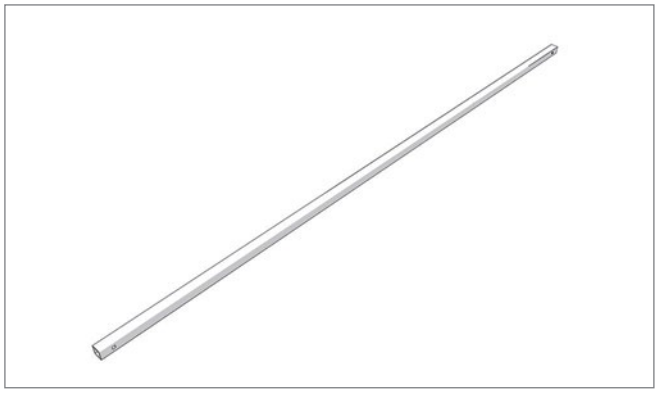

Pos. - **Edscha TS: 40 38 054 190**

Spriegel UL 30 x 30 x 2 x 2153 gelocht DB*; 3,74 kg

BP UL 30 x 30 x 2 x 2153 punched DB; 3,74 kg*

DB = geeignet für Kombinierten Verkehr und geprüft durch Deutsche Bahn

DB = suitable for combined use and aproved by German Railways

CS-UltraLine HD

(2982 8XXX)

Weitere Informationen und Hilfe · *Further information and help*



Anleitung · *Manual*

Bedienungsanleitung CS-UltraLine HD, 25 Sprachen

User Manual CS-UltraLine HD, 25 languages



Anleitung · *Manual*

Montageanleitung CS-UltraLine HD, Deutsch-Englisch

Assembly Instructions CS-UltraLine HD, german-english



Anleitung · *Manual*

Reparaturanleitung CS-UltraLine HD, Deutsch-Englisch

Repairing Instructions CS-UltraLine HD, german-english

Weitere Informationen zu diesem Produkt sowie Hilfe erhalten Sie auf unserer Website, z.B. im Downloadbereich.

Further information on this product as well as help is available on our website, e.g. in the download area.

www.EdschaTS.com

CS-UltraLine II

(2982 3XXX)

Verdeckaufbau · *Roof Structure*

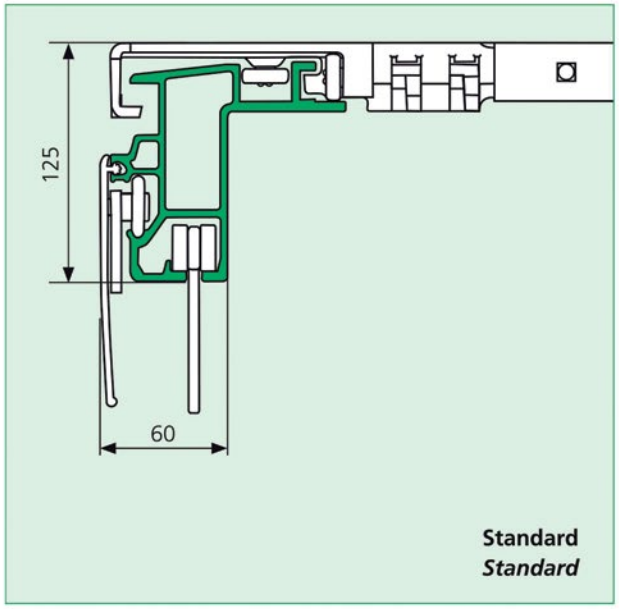

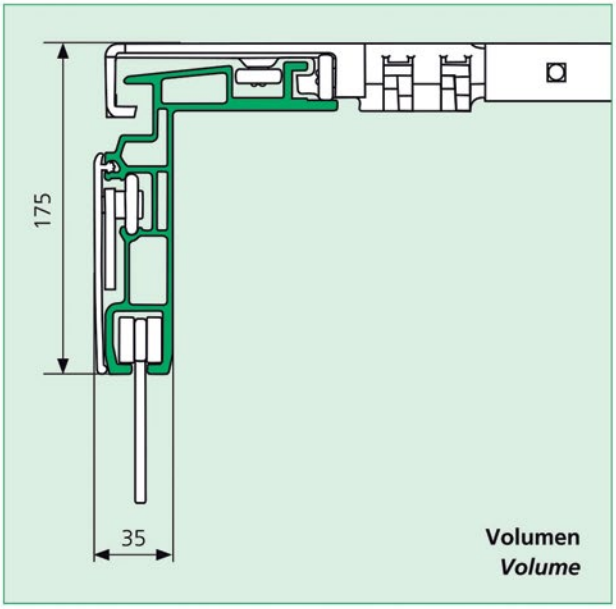

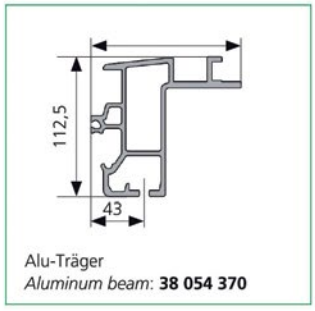

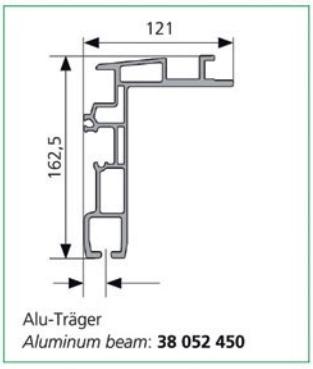



Spezifisches Merkmal
Specific attribute

Hinteres Verdeckende mit Edscha TS-Portalbalken, Seilanbindung und Verriegelung

Rear end of roof with Edscha TS portal beam, cable connection and lock

CS-UltraLine II

(2982 3XXX)

Übersicht · *Overview*

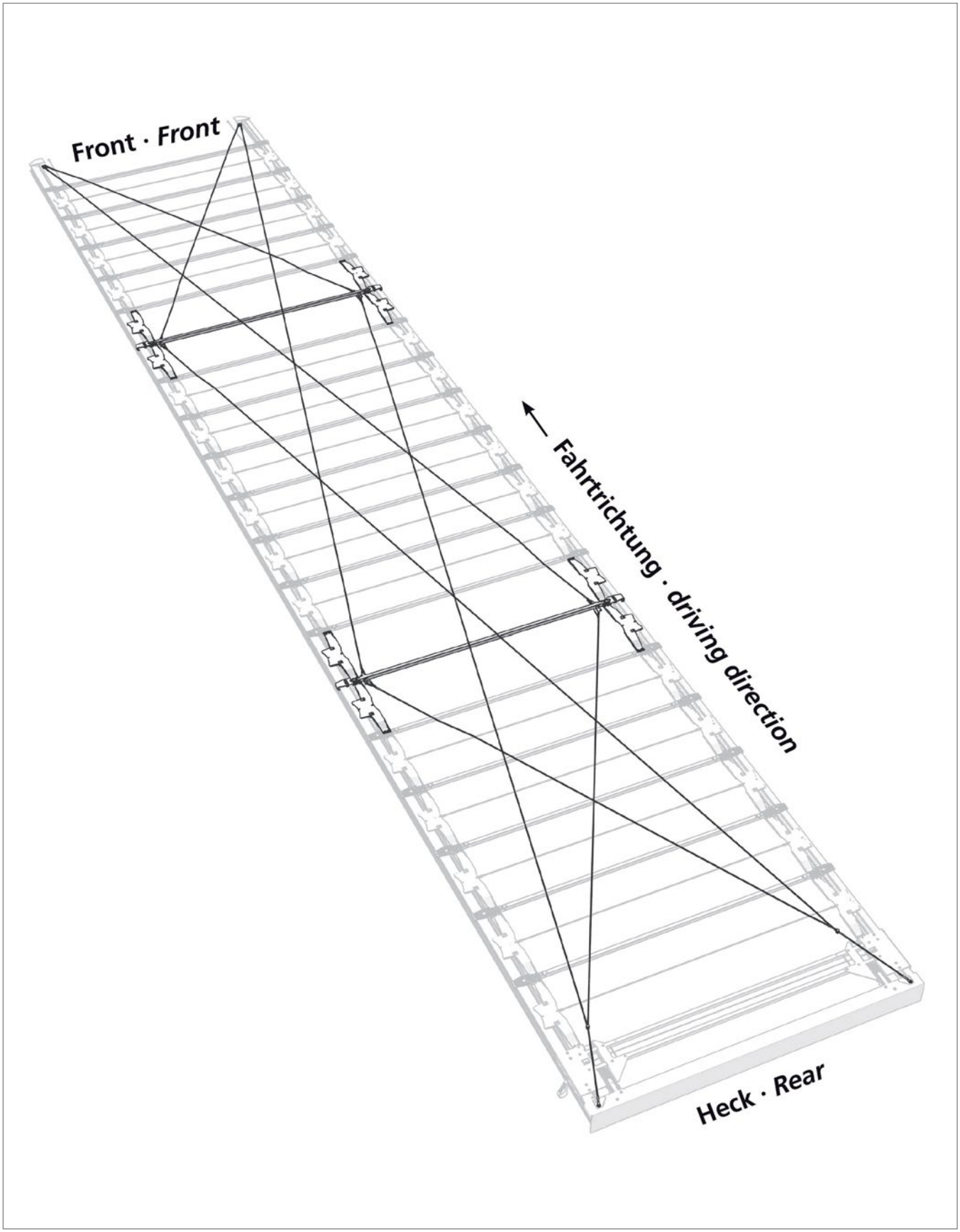

Ersatzteile Heck · *Spare parts rear*

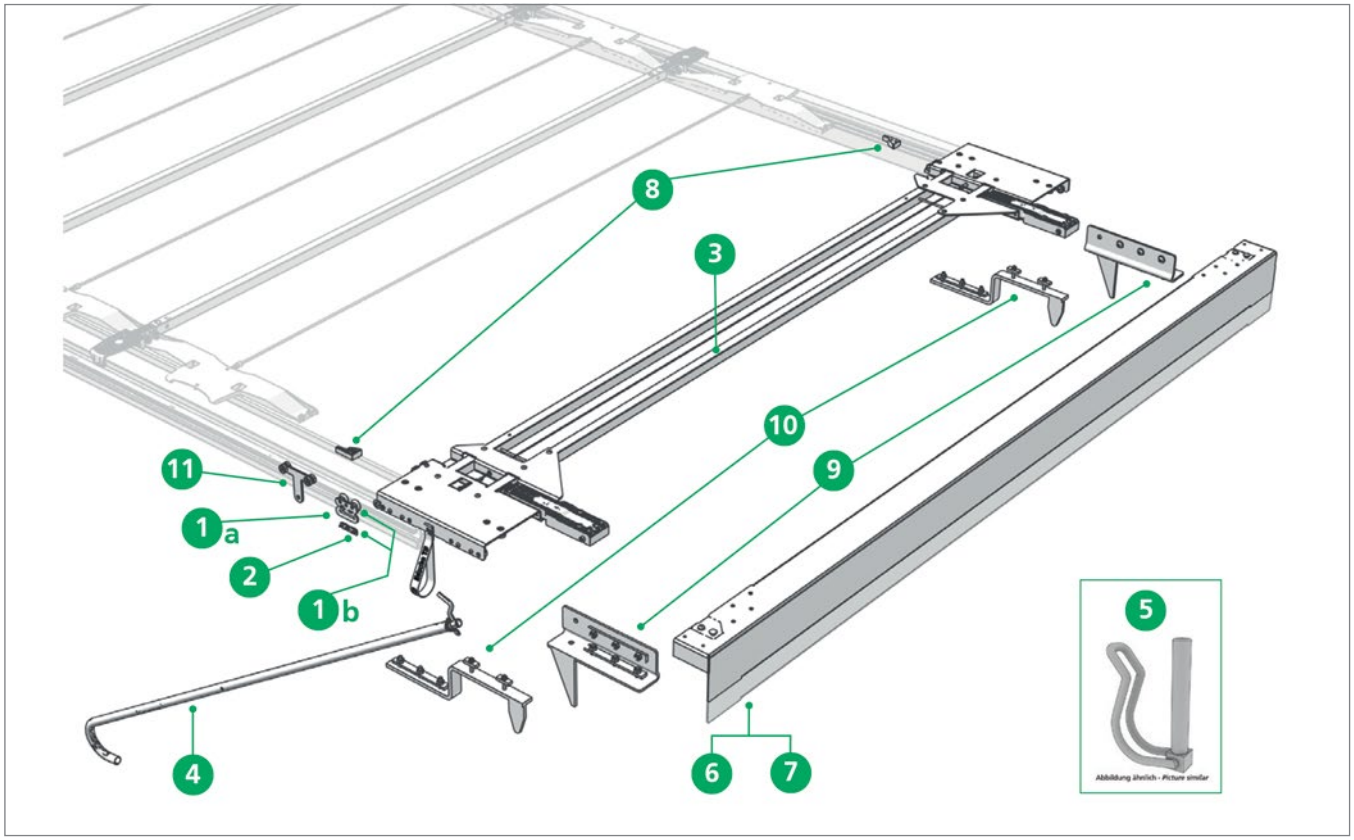



Pos. 1a **Edscha TS: 40 38 085 810**

Seitenplanenroller ohne Clip; 0,20 kg

Side tarpaulin roller without clip; 0,20 kg



Pos. 1b **Edscha TS: 40 38 085 800**

Seitenplanenroller mit Clip; 0,22 kg

Side tarpaulin roller with clip; 0,22 kg

Ersatzteile Heck · *Spare parts rear*

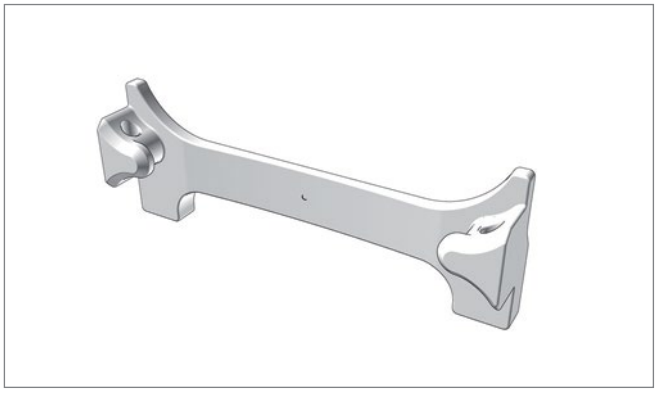

Pos. 2 **Edscha TS: 40 38 079 750**

Schutzclip für Planenroller; 0,01 kg

Safety-clip for tarpaulin roller; 0,01 kg

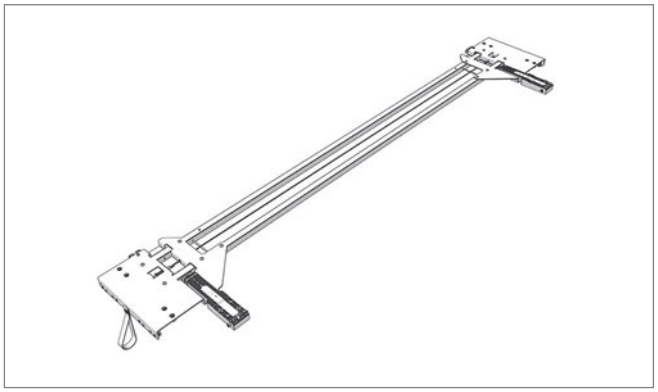

Pos. 3 **Edscha TS: 40 38 061 880**

Endlaufteil CurtainSider-UL / HD 2550 incl. Aufstellautomatik; 20,07 kg

End carriage incl. automatic fold up CurtainSider-UL / HD 2550; 20,07 kg



Pos. 4 **Edscha TS: 40 38 062 430**

Zugstange; 4,00 kg

Tie rod; 4,00 kg

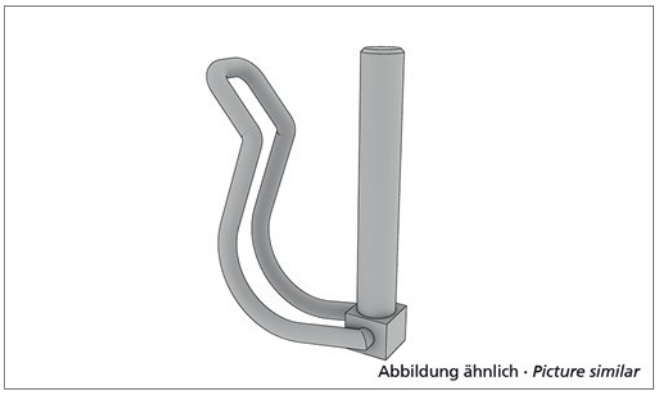

Pos. 5 **Edscha TS: 40 00 083 019**

Rohrklappstecker D 6; 0,03 kg

Tube clip pin D6; 0,03 kg

Ersatzteile Heck · *Spare parts rear*

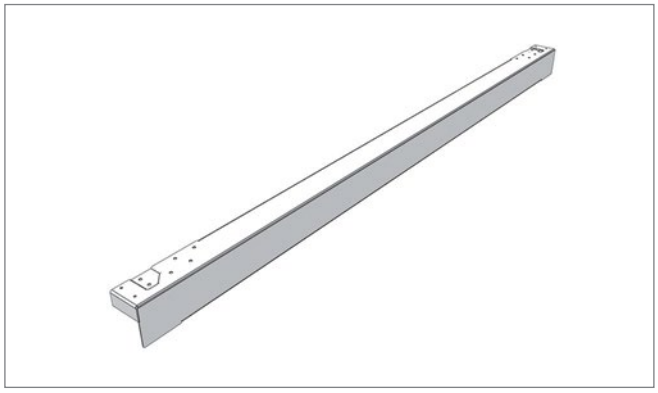

Pos. 6 **Edscha TS: 40 38 063 270**

Portalbalken CurtainSider-UL / HD Standard 2550 x 130 kpl.; 15,64 kg

Gantry beam CurtainSider-UL / HD Standard 2550 x 130 cpl.; 15,64 kg

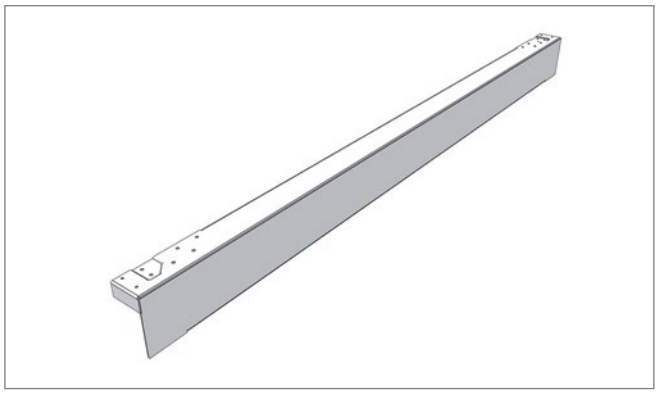

Pos. 7 **Edscha TS: 40 38 063 310**

Portalbalken CurtainSider-UL / HD Volumen 2550 x 190 kpl.; 18,67 kg

Gantry beam CurtainSider-UL / HD Volume 2550 x 190 cpl.; 18,67 kg

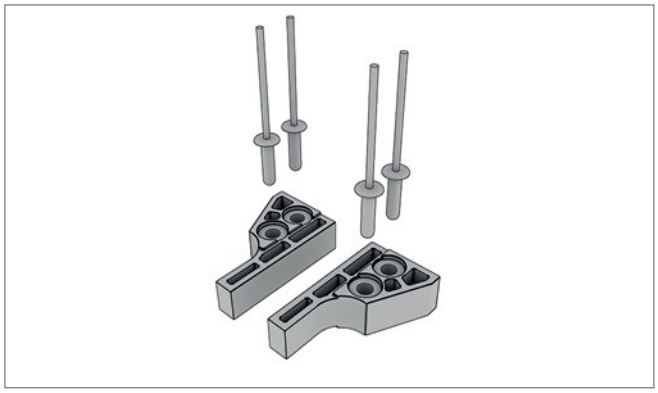

Pos. 8 **Edscha TS: 40 38 064 980**

Rampensatz hinten (2 Stück); 0,30 kg

Ramp locking rear (2 pieces); 0,30 kg

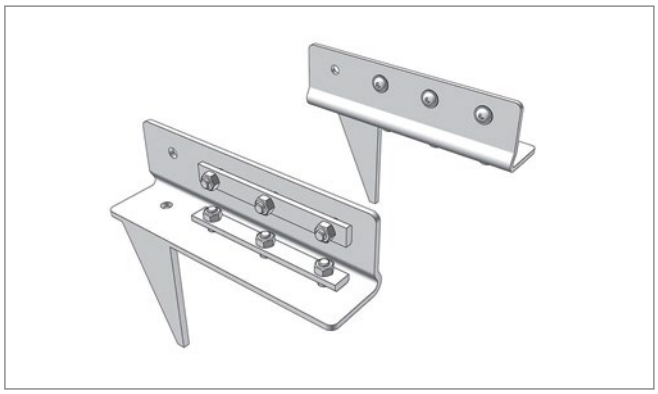

Pos. 9 **Edscha TS: 40 38 077 970**

Montagesatz CurtainSider-UL/HD Standard hinten

Assembly kit CurtainSider-UL/HD Standard back

Ersatzteile Heck · *Spare parts rear*

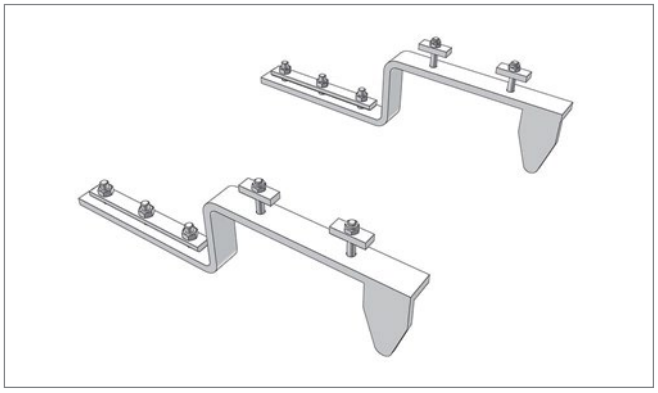

Pos. 10 **Edscha TS: 40 38 078 050**

Montagesatz CurtainSider-UL/HD Volumen hinten

Assembly kit CurtainSider-UL/HD Volume back



Pos. 11 **Edscha TS: 40 38 048 420**

Rungenlaufwagen Vol./Std/Univ.; 0,25 kg

Stanchion roller carrier Vol./Std/Univ.; 0,25 kg

Ersatzteile Heck · *Spare parts rear*

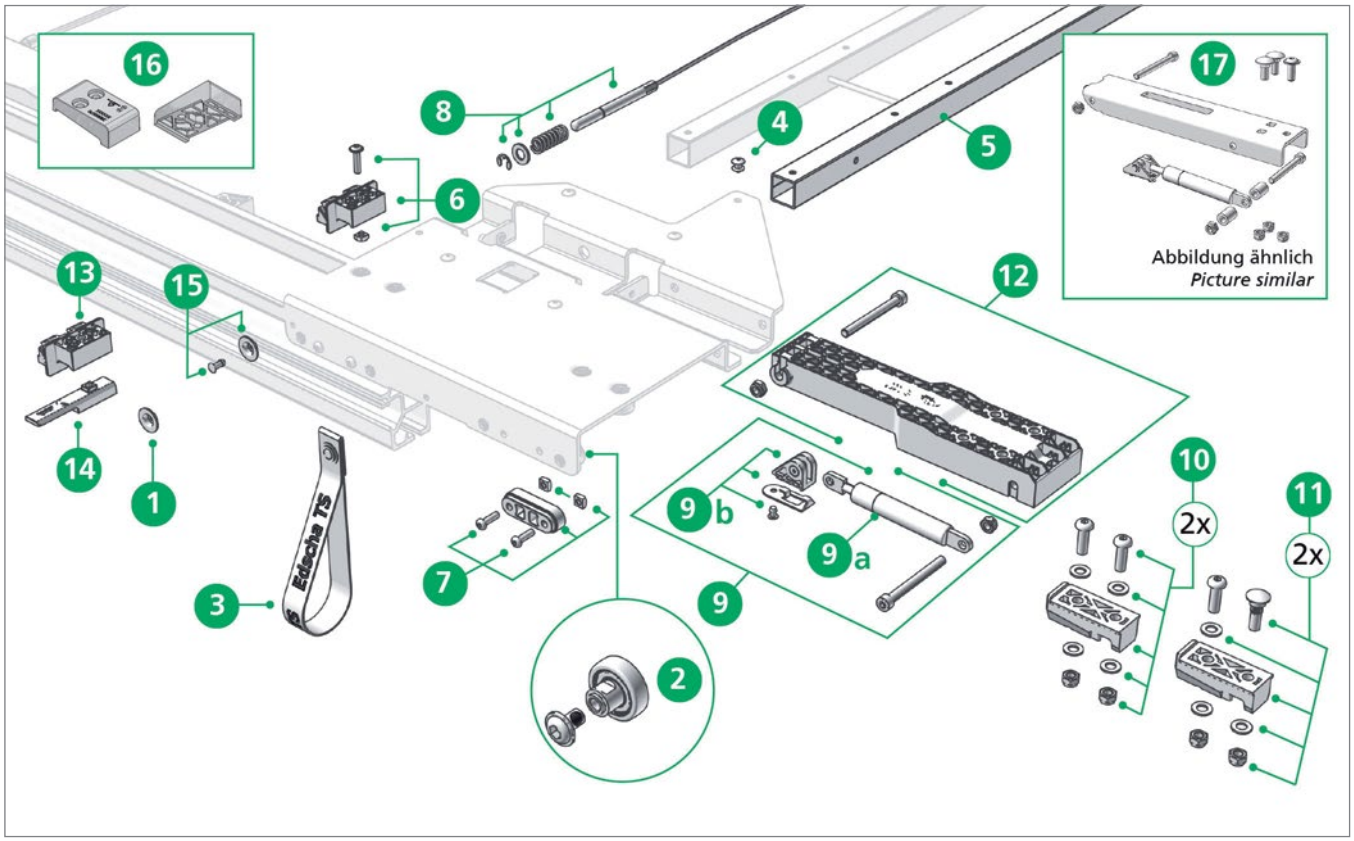

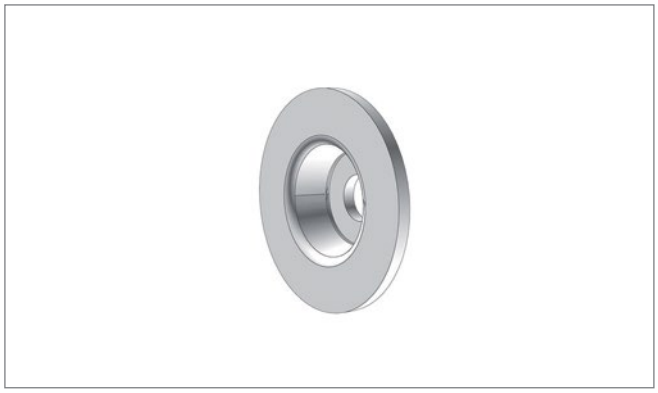

Pos. 1 **Edscha TS: 40 00 063 395**

Befestigungsscheibe; 0,01 kg

Fixing disc; 0,01 kg

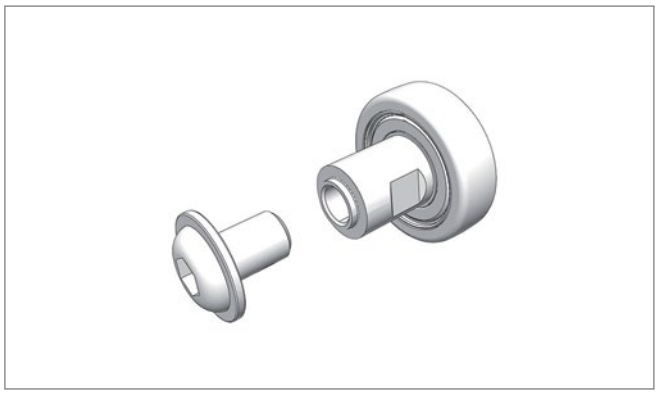

Pos. 2 **Edscha TS: 40 38 072 780**

Reparatursatz Laufrolle mit Innengewinde M6; 0,03 kg

Repair kit roller with inside thread M6; 0,03 kg

Ersatzteile Heck · *Spare parts rear*



Pos. 3 **Edscha TS: 40 38 033 041**

Zugschlaufe kompl.; 0,02 kg

Pull strip cpl.; 0,02 kg

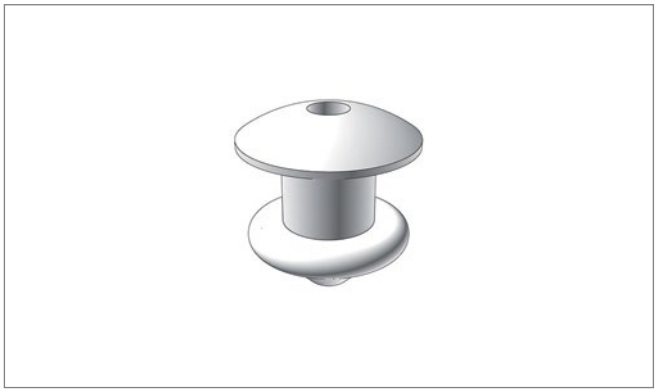

Pos. 4 **Edscha TS: 40 01 010 077**

Blindniet 6,5 x 16,3 A St; 0,01 kg

Blind rivet 6,5 x 16,3 A St; 0,01 kg

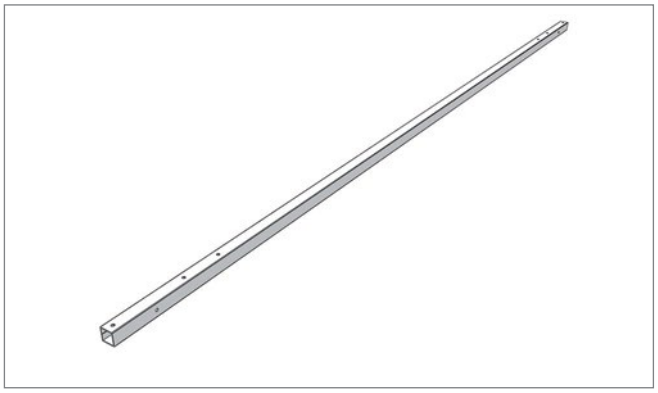

Pos. 5 **Edscha TS: 40 38 061 830**

Spriegel für Endlaufteil 30 x 30 x 2280; 3,97 kg

Bow für end carriage 30 x 30 x 2280; 3,97 kg

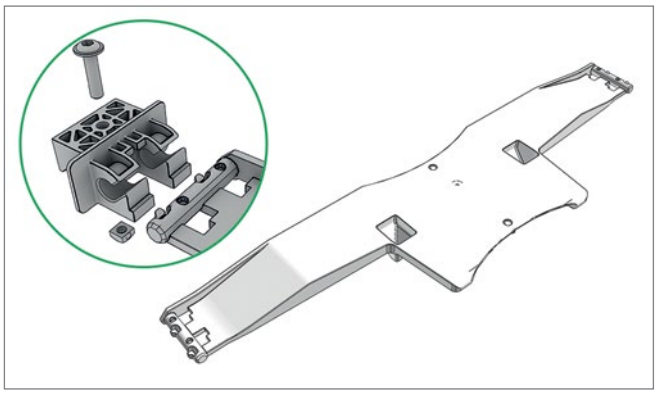

Pos. 6 **Edscha TS: 40 38 064 990**

Gelenkaufnahmesatz Endlaufwagen; 0,25 kg

Articulationset fixing end carriage; 0,25 kg

Ersatzteile Heck · *Spare parts rear*

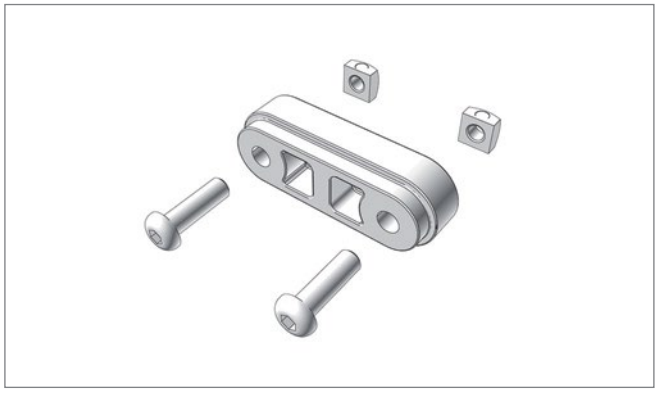

Pos. 7 **Edscha TS: 40 38 065 000**

Gleitstück Satz Kunststoff; 0,10 kg

Sliding piece set plastic; 0,10 kg



Pos. 8 **Edscha TS: 40 38 065 010**

Verriegelung Satz AB 2550; 0,50 kg

Locking set AB 2550; 0,50 kg

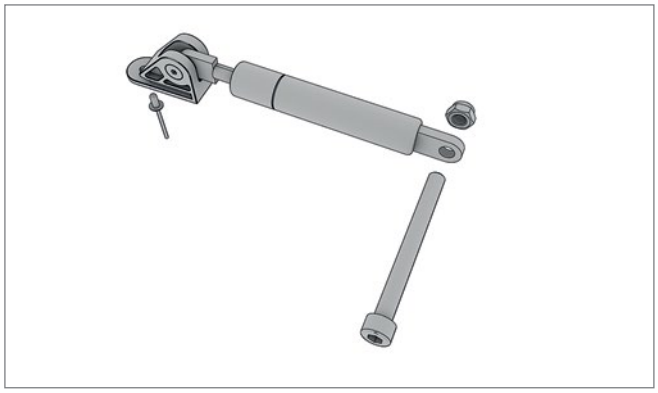

Pos. 9 **Edscha TS: 40 38 065 020**

Rep.-Satz Gasfeder 700 N für Aufstellautomatik (Kunststoff); 0,23 kg

Repairkit Gas spring 700 N for automatic adjustment mechanism (plastic); 0,23 kg

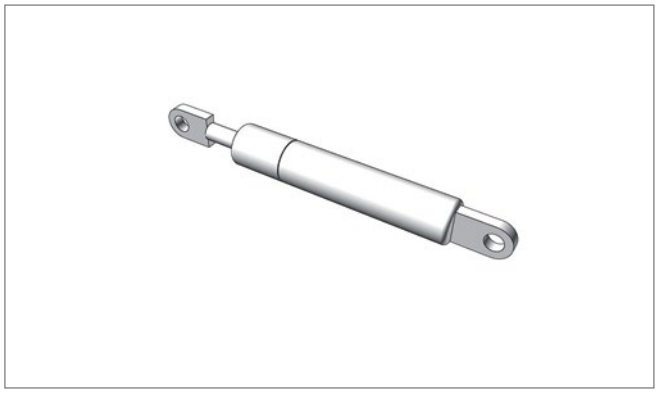

Pos. 9a **Edscha TS: 40 00 075 099**

Gasfeder 700 N; 0,14 kg

Gas spring 700 N; 0,14 kg

Ersatzteile Heck · *Spare parts rear*

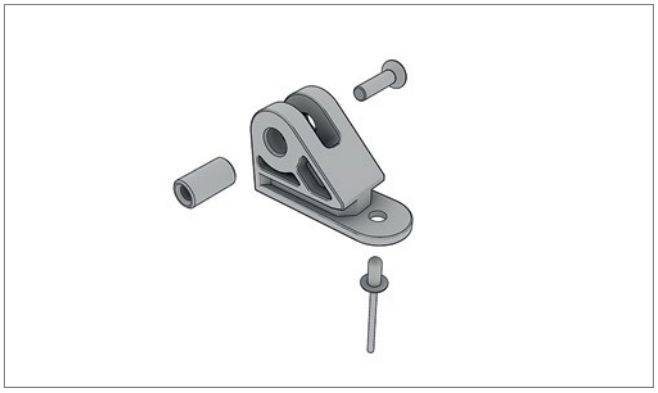

Pos. 9b **Edscha TS: 40 38 081 770**

Gasfeder Aufnahme Reparatursatz UL II / HD / VP-UL; 0,04 kg

Gas spring holder repair kit UL II / HD / VP-UL; 0,04 kg

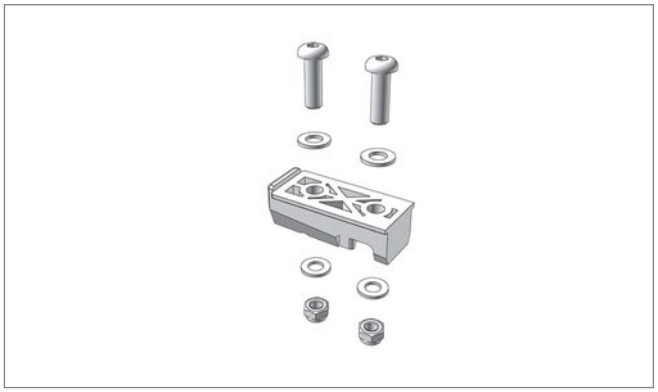

Pos. 10 **Edscha TS: 40 38 065 030**

Führungsatz Portalbalken kompl. (2 Stück) Kunststoff; 0,80 kg

Guide tupe set gantry beam compl. (2 pieces) plastic; 0,80 kg

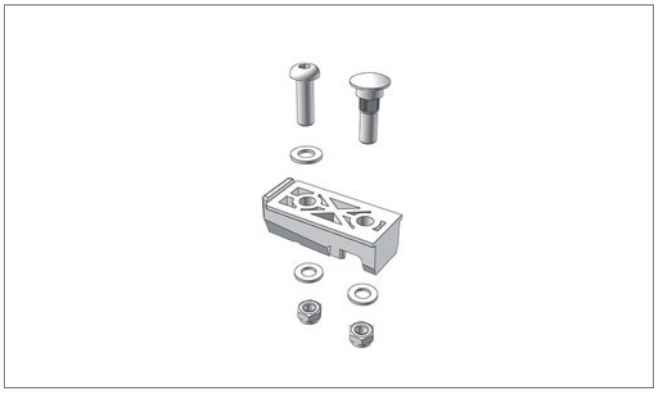

Pos. 11 **Edscha TS: 40 38 065 040**

Führungsatz Portalbalken kompl. EN 12642 XL* (2 Stück) Kunststoff; 0,16 kg

Guide tupe set gantry beam compl. EN 12642 XL (2 pieces) plastic; 0,16 kg*

EN 12642 XL für ladungssichernde Aufbauten

EN 12642 XL for cargo securing bodyworks

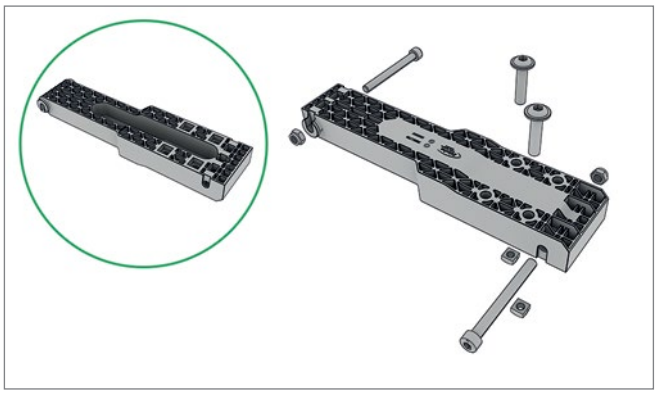

Pos. 12 **Edscha TS: 40 38 065 050**

Rep.-Satz Aufstellautomatik Kunststoff; 0,50 kg

Repair kit automatic adjustment mechanism plastic; 0,50 kg

Ersatzteile Heck · *Spare parts rear*

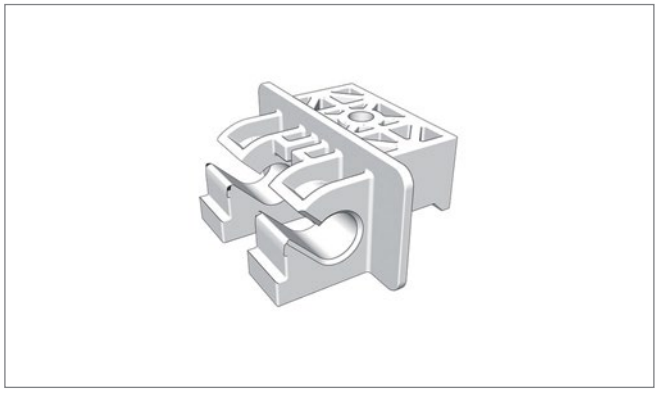

Pos. 13 **Edscha TS: 40 38 068 200**

Gelenkaufnahme für Ausführung Volumen; 0,04 kg

Articulation fixing for Volume version; 0,04 kg

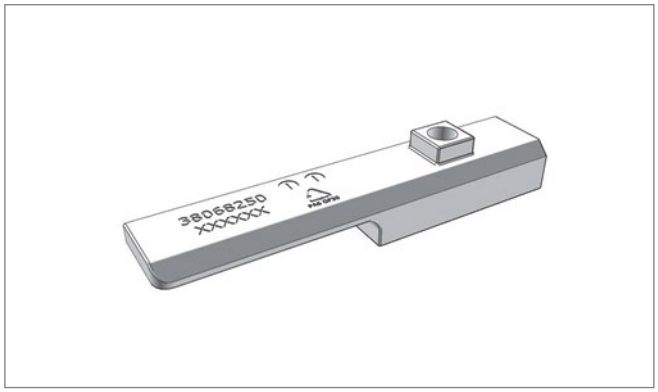

Pos. 14 **Edscha TS: 40 38 068 250**

Fangnase für Ausführung Volumen; 0,02 kg

Hook for Volume version; 0,02 kg

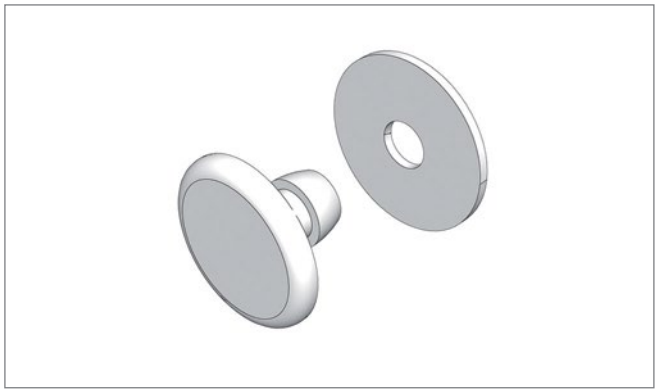

Pos. 15 **Edscha TS: 40 38 070 700**

Planenbefestigungssatz (für 25 Spriegel); 0,30 kg

Fastening-parts kit for tarpaulin (for 25 bow); 0,30 kg

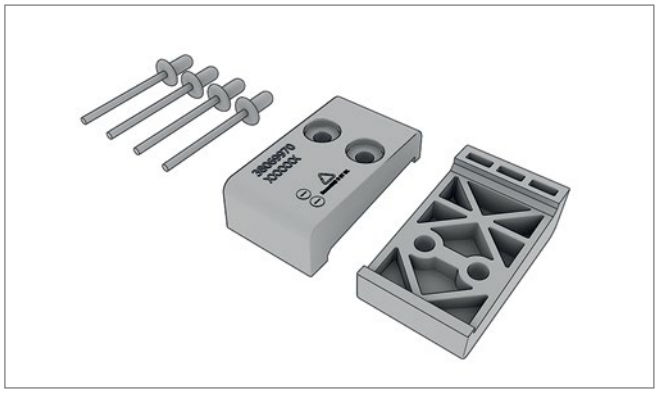

Pos. 16 **Edscha TS: 40 38 069 970**

Sicherheits-Anschlag UL-II (2x 38069970); 0,04 kg

security stopper UL-II (2x 38069970); 0,04 kg

Ersatzteile Heck · *Spare parts rear*

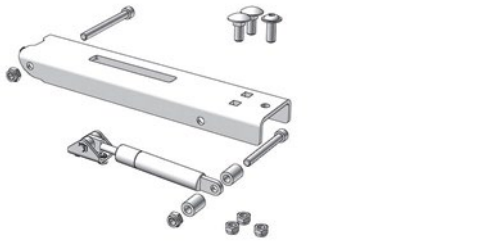

Abbildung ähnlich · *Picture similar*

Pos. 17 **Edscha TS: 40 38 096 960**

Reparatursatz Liftarm UL II HD; 1,19 kg

Repair kit lifting arm UL II HD; 1,19 kg

Ersatzteile Mitte · *Spare parts middle*

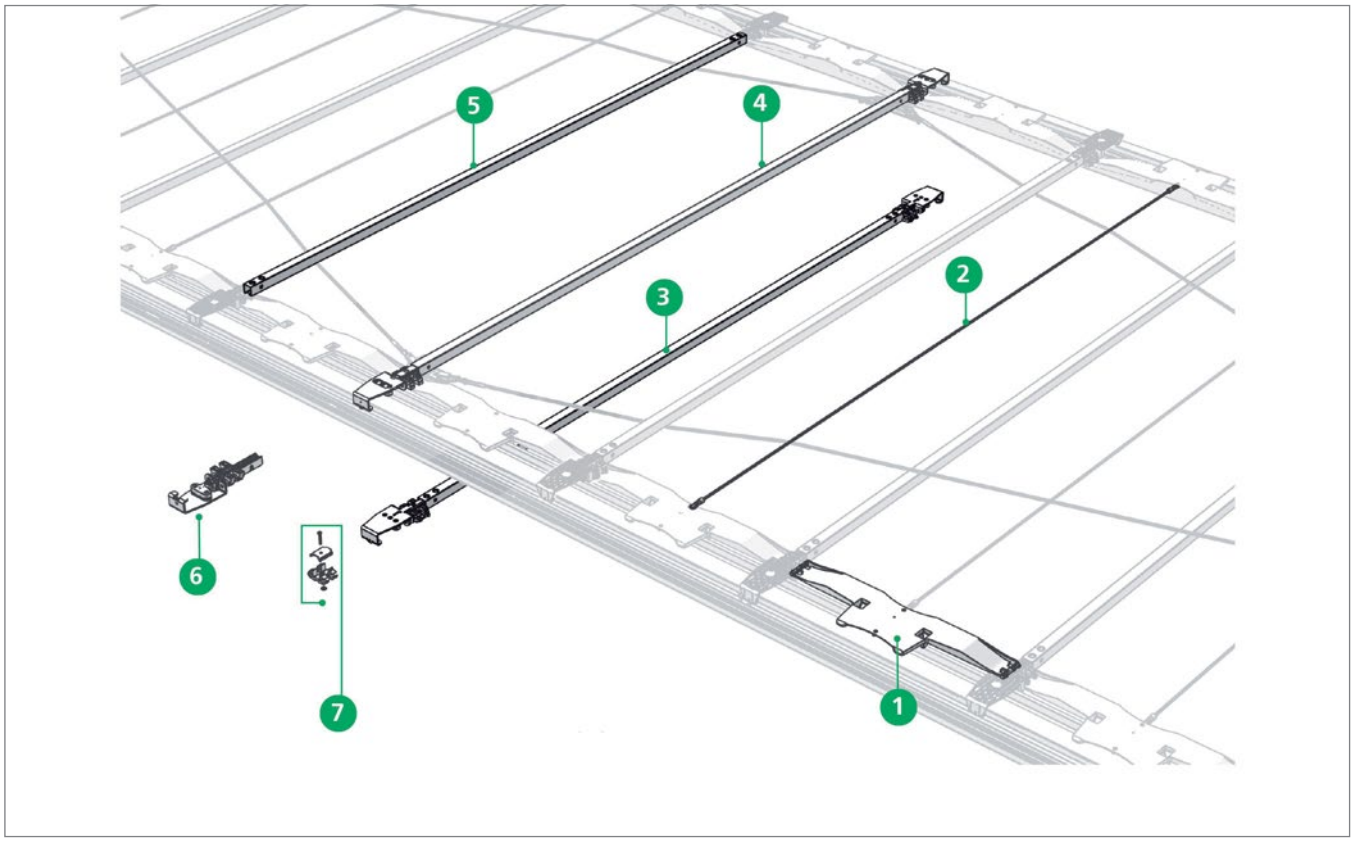

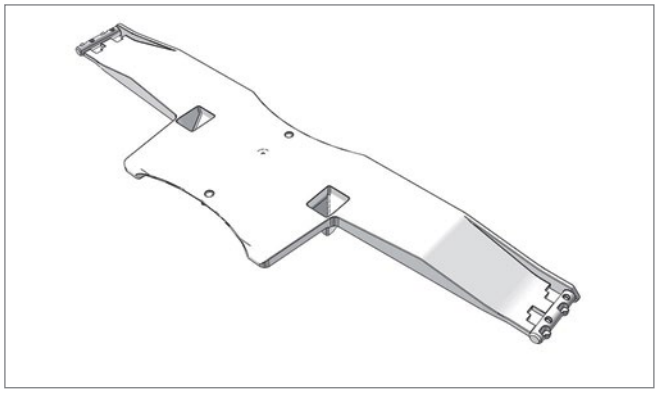

Pos. 1 **Edscha TS: 40 38 074 610**

Kunstoffgelenk; 0,21 kg

Plastic link; 0,21 kg

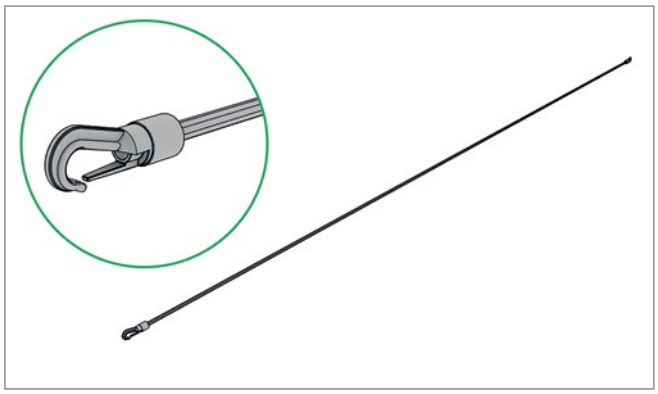

Pos. 2 **Edscha TS: 40 38 055 570**

Expanderseil 1300 XL; 0,04 kg

Expander rope 1300 XL; 0,04 kg

CS-UltraLine II

(2982 3XXX)

Ersatzteile Mitte · *Spare parts middle*



Pos. 3 **Edscha TS: 40 38 064 940**

Spriegel mit Stahlrollenwagen CS-UL II; 4,72 kg

Bow with steel roller carriage CS-UL II; 4,72 kg

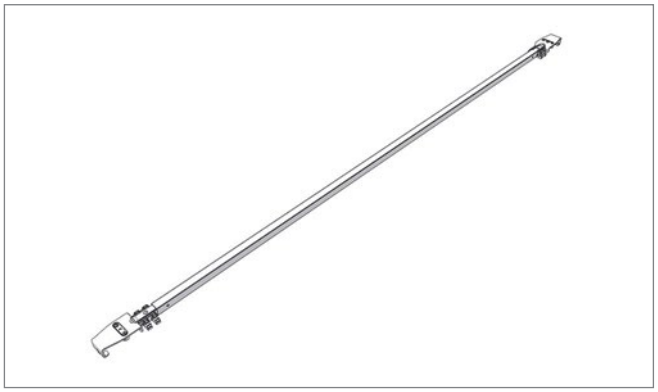

Pos. 4 **Edscha TS: 40 38 077 350**

Spriegel CurtainSider-UL / HD 2550 mit Gleiter; 4,35 kg

Bow CurtainSider-UL / HD 2550 with slider; 4,35 kg

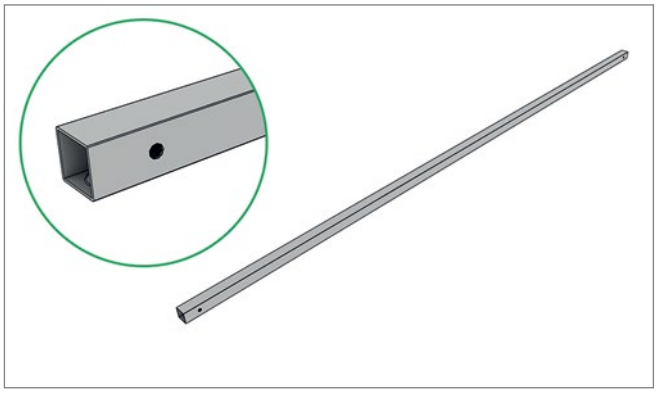

Pos. 5 **Edscha TS: 40 38 053 280**

Spriegel UL 30 x 30 x 1,5 x 2153 gelocht; 2,81 kg

Bow UL 30 x 30 x 1,5 x 2153 punched; 2,81 kg

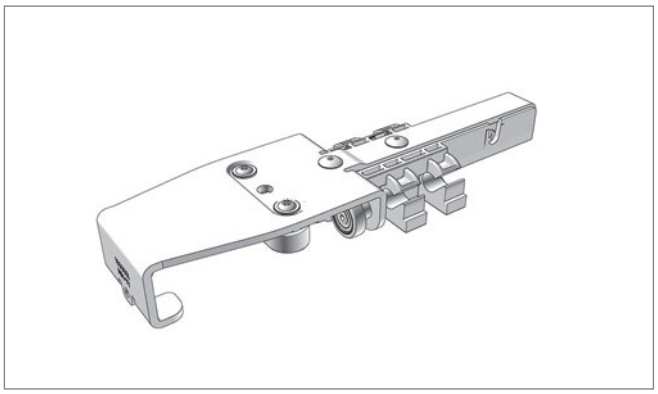

Pos. 6 **Edscha TS: 40 38 077 320**

Rollenwagen UL-II / HD Gleitstück; 0,73 kg

Roller carrier UL-II / HD Sliding block; 0,73 kg

Ersatzteile Mitte · *Spare parts middle*

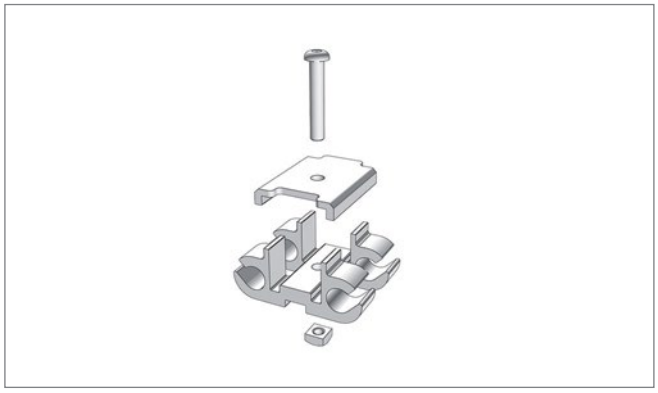

Pos. 7 **Edscha TS: 40 38 076 750**

Nachrüstsatz Alu-Gelenkanbindung teilbar; 0,09 kg

Retro fit kit alu-articulationfixing divisible; 0,09 kg

CS-UltraLine II

(2982 3XXX)

Ersatzteile Front · *Spare parts front*

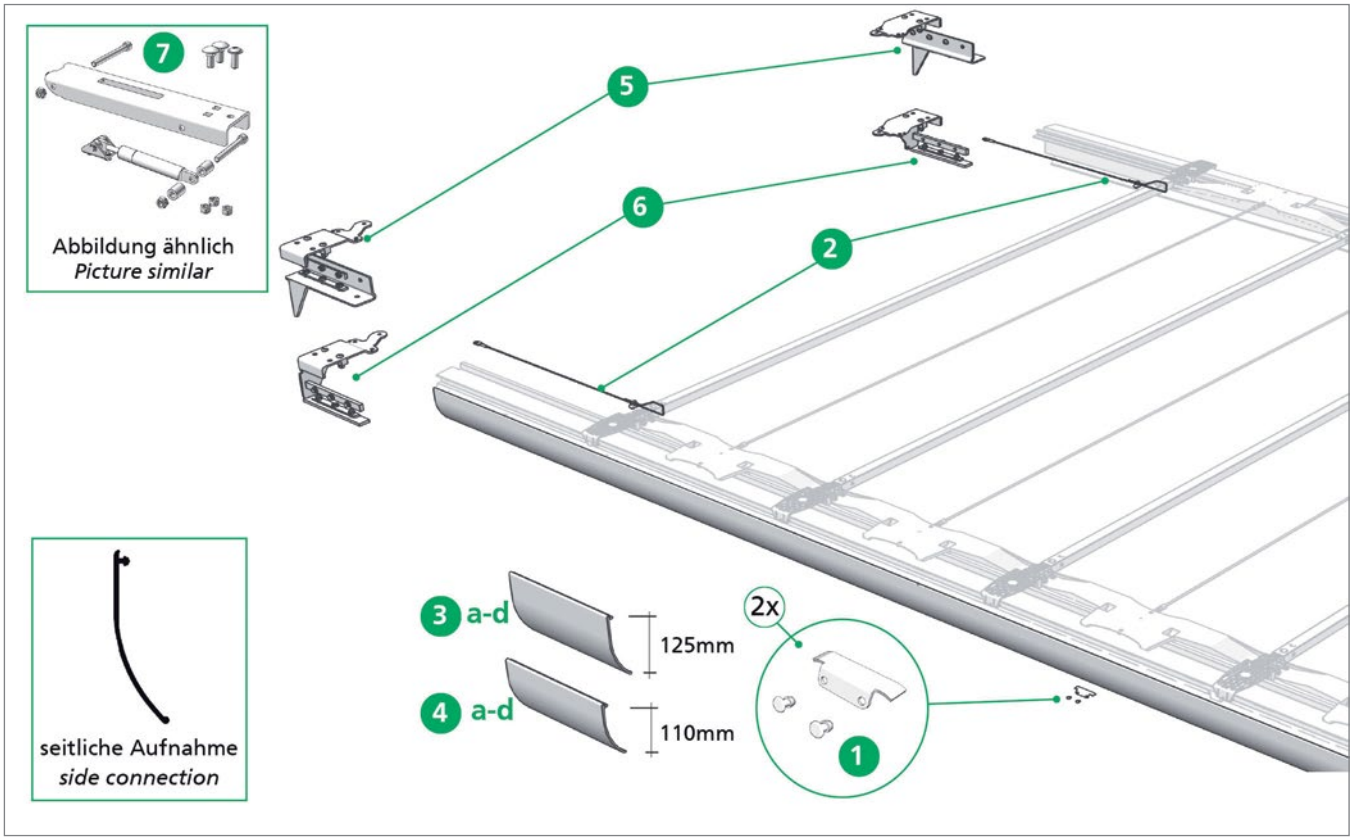

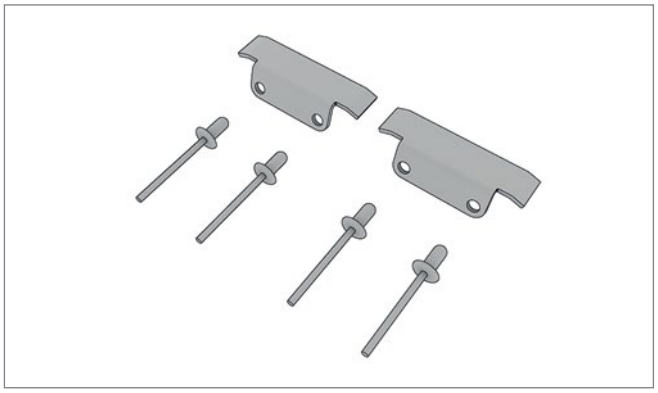

Pos. 1 **Edscha TS: 40 38 064 970**

Rampensatz vorne (2 Stück); 0,30 kg

Ramp locking front (2 pieces); 0,30 kg

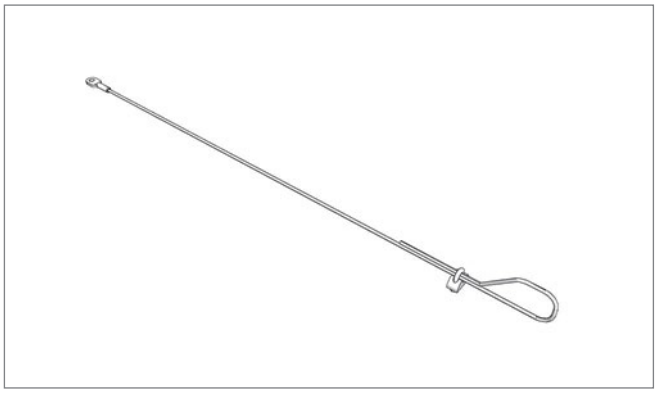

Pos. 2 **Edscha TS: 40 38 068 710**

Sicherungsseilsatz; 0,30 kg

Safety rope set; 0,30 kg

Ersatzteile Front · *Spare parts front*

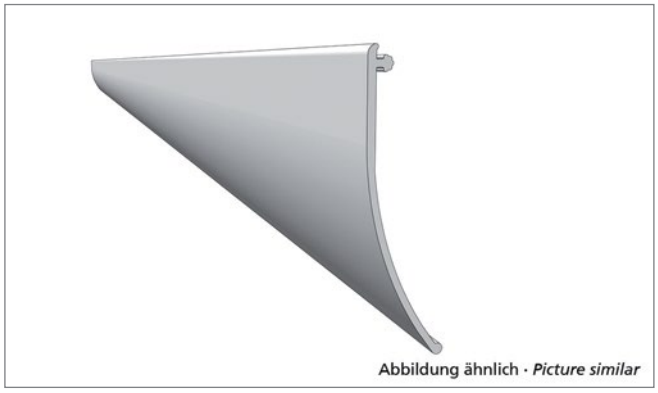

Pos. 3a **Edscha TS: 40 38 087 380**

Profilabdichtung 13700 x 125 grau Standard (Rolle); 8,18 kg

PVC pelmet 13700 x 125 grey Standard (roll); 8,18 kg

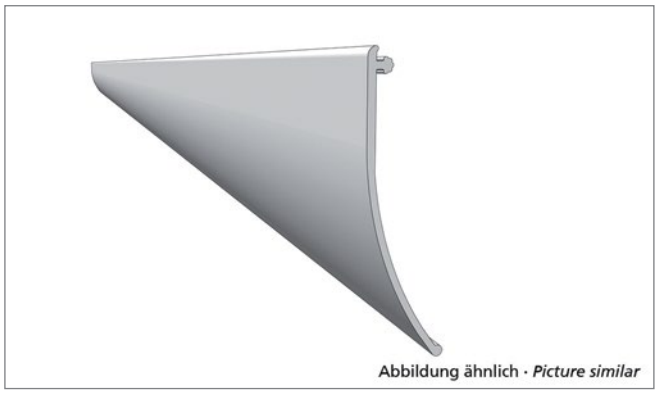

Pos. 3b **Edscha TS: 40 38 087 390**

Profilabdichtung 18500 x 125 grau Standard (Rolle); 11,80 kg

PVC pelmet 18500 x 125 grey Standard (roll); 11,80 kg



Pos. 3c **Edscha TS: 40 38 087 400**

Profilabdichtung 13700 x 125 schwarz Standard (Rolle); 9,20 kg

PVC pelmet 13700 x 125 black Standard (roll); 9,20 kg



Pos. 3d **Edscha TS: 40 38 087 410**

Profilabdichtung 18500 x 125 schwarz Standard (Rolle); 12,00 kg

PVC pelmet 18500 x 125 black Standard (roll); 12,00 kg

Ersatzteile Front · *Spare parts front*

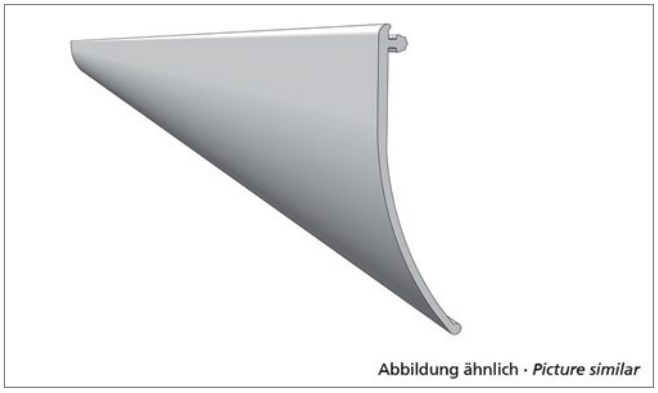

Pos. 4a **Edscha TS: 40 38 087 340**

Profilabdichtung 13700 x 110 grau Volumen (Rolle); 7,20 kg

PVC pelmet 13700 x 110 grey Volume (roll); 7,20 kg

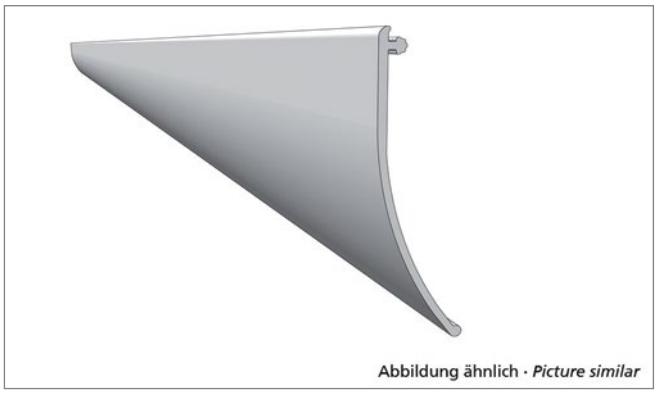

Pos. 4b **Edscha TS: 40 38 087 350**

Profilabdichtung 18500 x 110 grau Volumen (Rolle); 10,60 kg

PVC pelmet 18500 x 110 grey Volume (roll); 10,60 kg

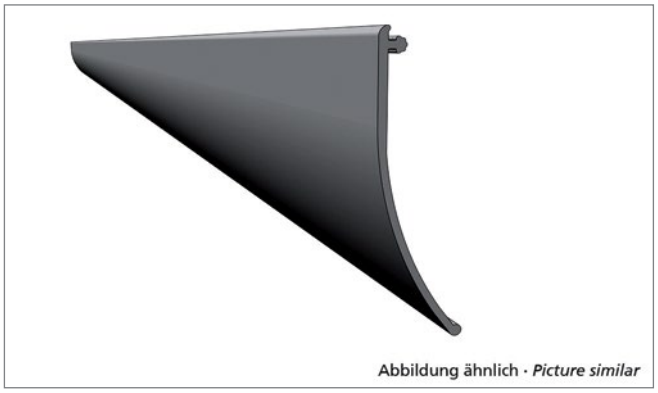

Pos. 4c **Edscha TS: 40 38 087 360**

Profilabdichtung 13700 x 110 schwarz Volumen (Rolle); 7,60 kg

PVC pelmet 13700 x 110 black side connection (roll); 7,60 kg

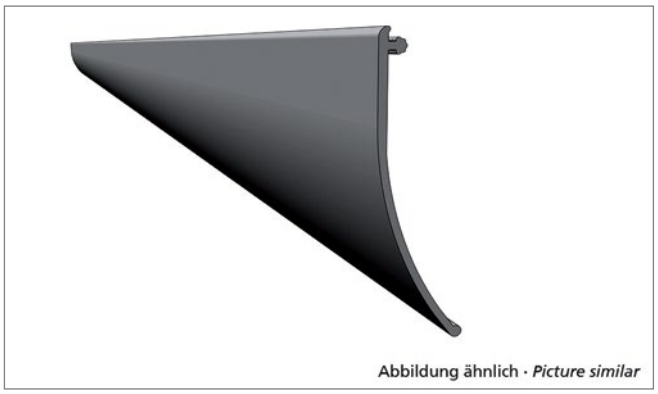

Pos. 4d **Edscha TS: 40 38 087 370**

Profilabdichtung 18500 x 110 schwarz Volumen (Rolle); 10,60 kg

PVC pelmet 18500 x 110 black Volume (roll); 10,60 kg

Ersatzteile Front · *Spare parts front*

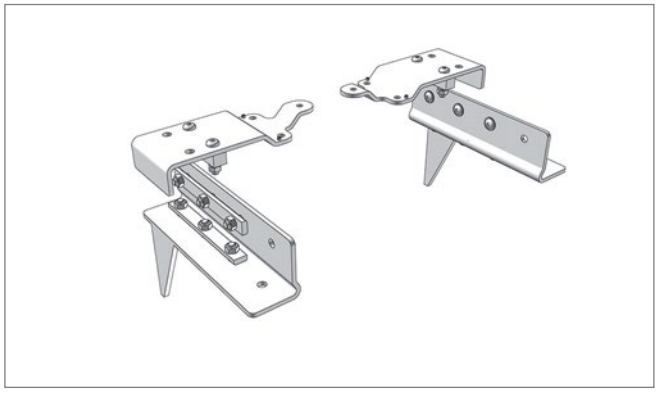

Pos. 5 **Edscha TS: 40 38 078 030**

Montagesatz CurtainSider-UL/HD Standard vorne; 9,45 kg

Assembly kit CurtainSider-UL/HD Standard front; 9,45 kg

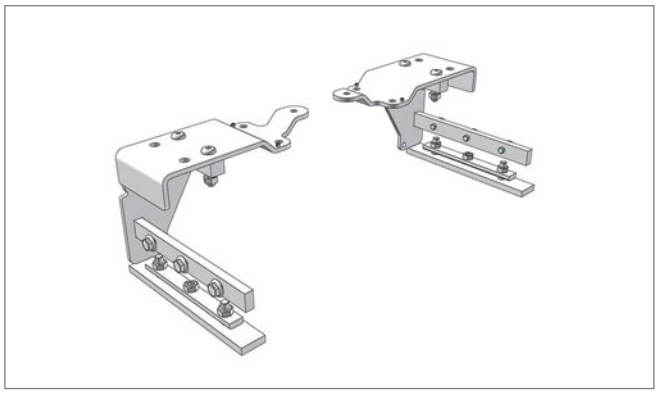

Pos. 6 **Edscha TS: 40 38 078 060**

Montagesatz CurtainSider-UL/HD Volumen vorne; 7,80 kg

Assembly kit CurtainSider-UL/HD Volume front; 7,80 kg

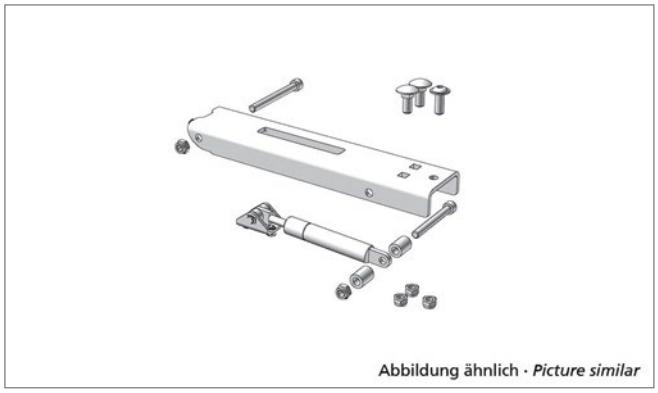

Pos. 7 **Edscha TS: 40 38 096 960**

Reparatursatz Liftarm UL II HD; 1,19 kg

Repair kit lifting arm UL II HD; 1,19 kg

CS-UltraLine II

(2982 3XXX)

Ersatzteile · *Spare parts*

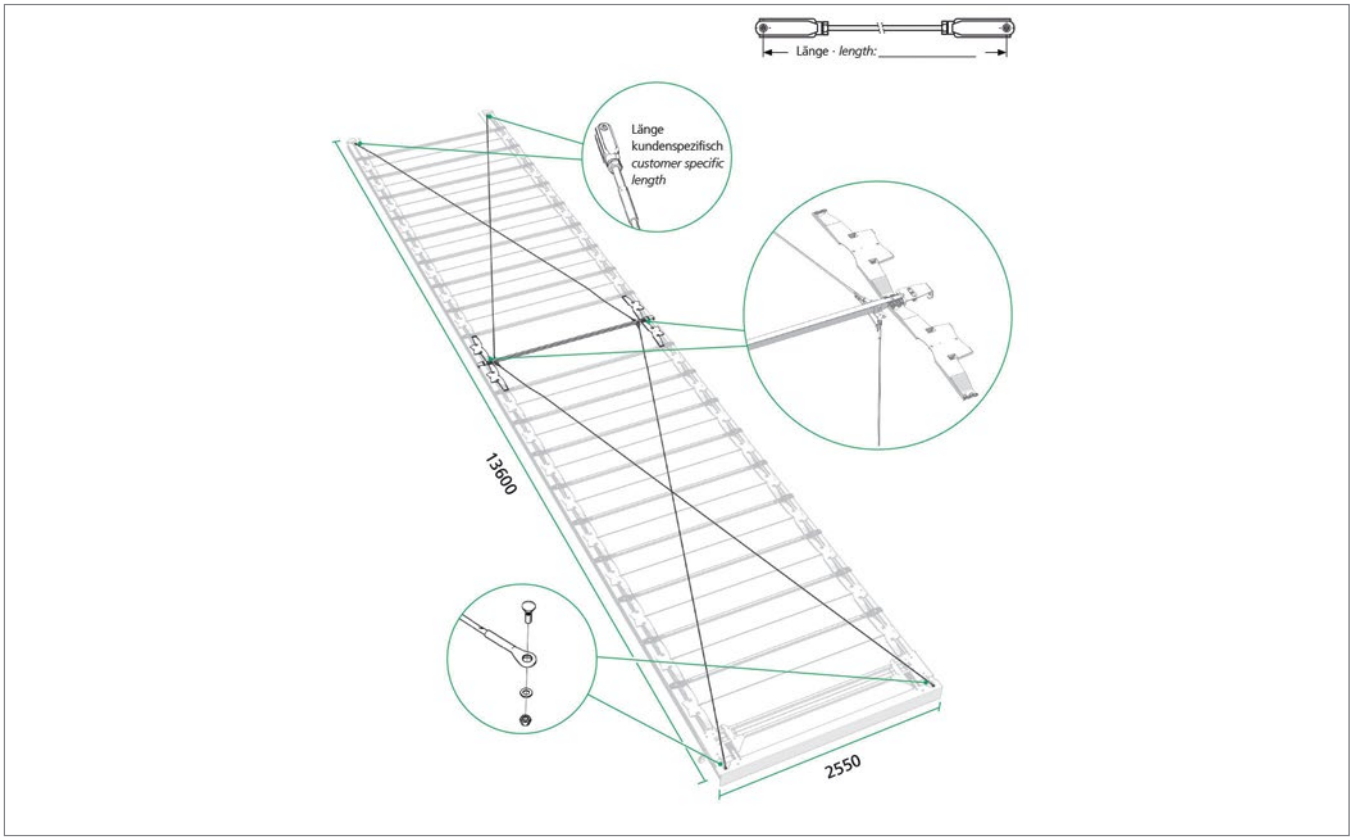

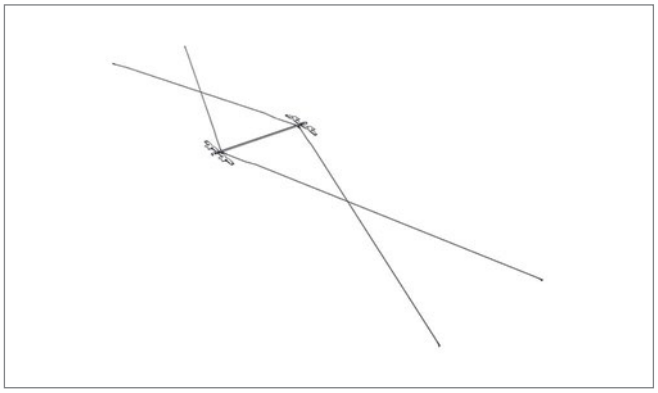

Pos. 1 **Edscha TS: 40 38 078 300**

Nachrüstsatz Dachaussteifung CurtainSider-UL / HD 4-Seil; 2,00 kg

Retrofit kit roof reinforcement CurtainSider-UL / HD 4 rope; 2,00 kg

CS-UltraLine II

(2982 3XXX)

Ersatzteile · *Spare parts*

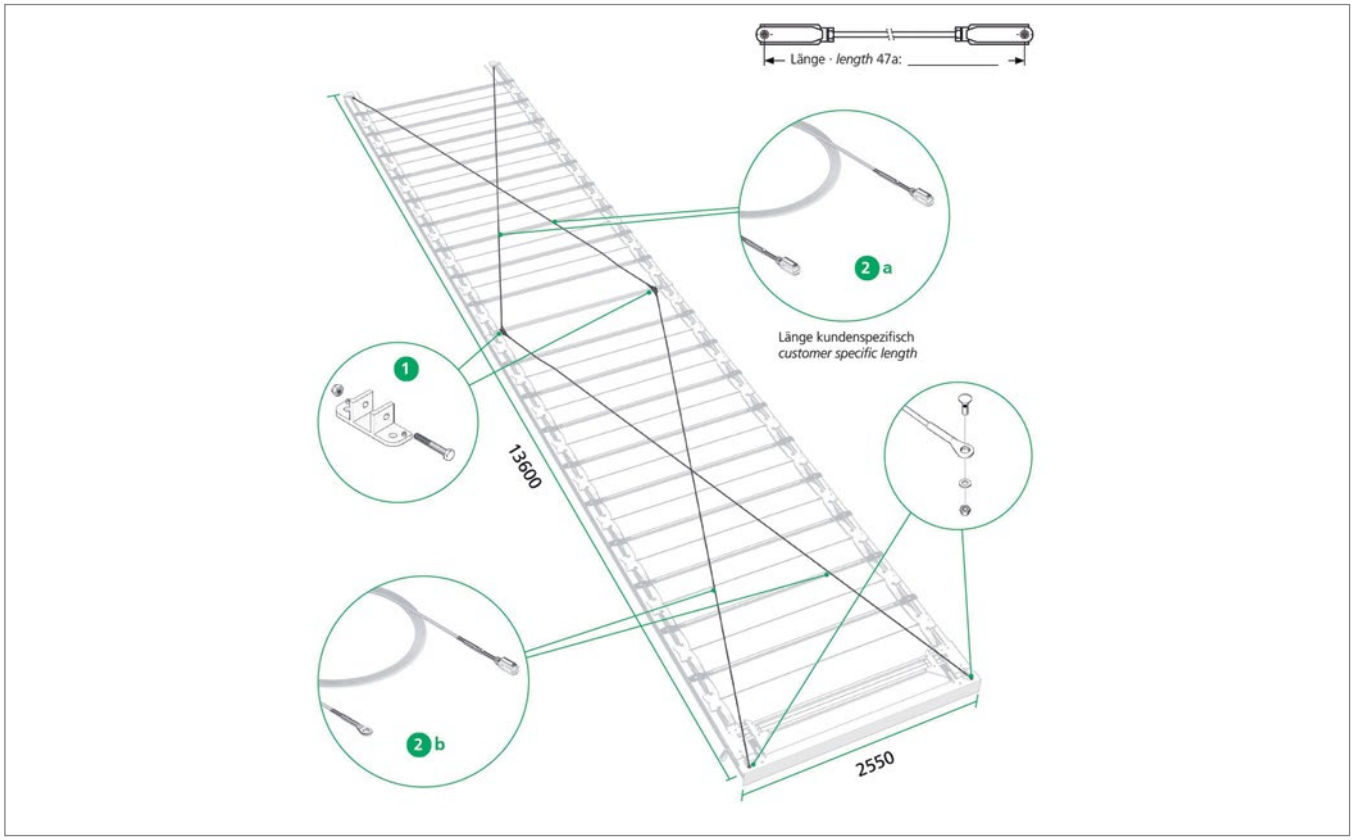

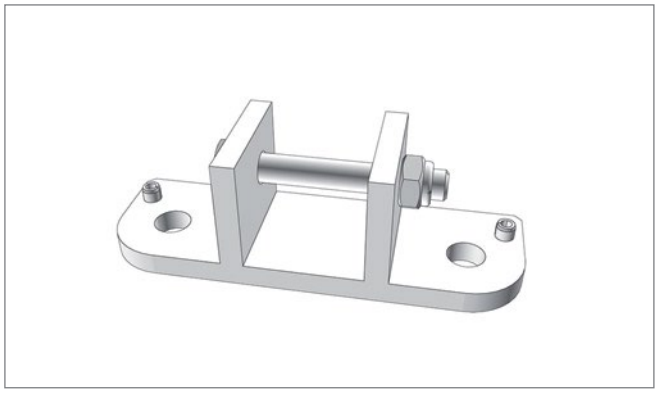

Pos. 1 **Edscha TS: 40 38 071 650**

Halterung inkl. Verschraubung; 0,52 kg

Bracket with screwing; 0,52 kg

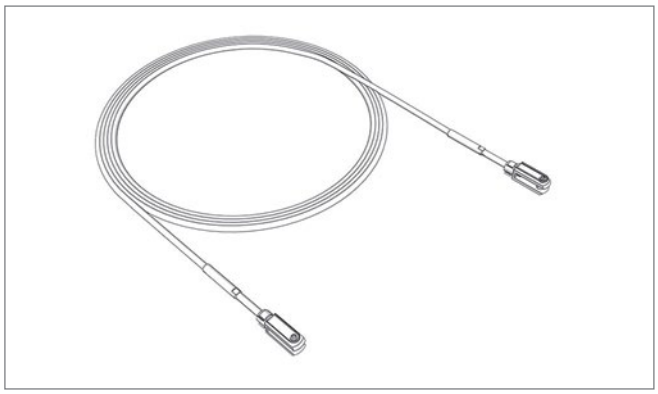

Pos. 2a **Edscha TS: 40 38 061 360**

Drahtseil 6720mm (Gabel/Gabel) 4 Seil vorne Stahlrollenwagen; 1,36 kg

Rope 6720mm (jaw/jaw terminal) 4 rope front steel roller carriage; 1,36 kg

Ersatzteile · *Spare parts*

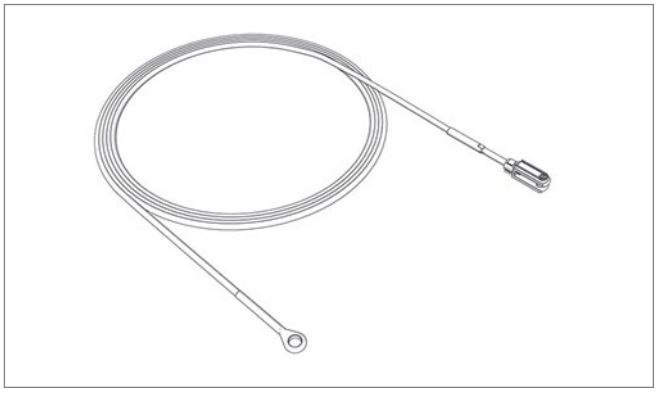

Pos. 2b **Edscha TS: 40 38 063 340**

Drahtseil 7280 (Auge/Gabel); 0,74 kg

Rope 7280 (eye/jaw terminal) 4 rope; 0,74 kg

Ersatzteile · *Spare parts*

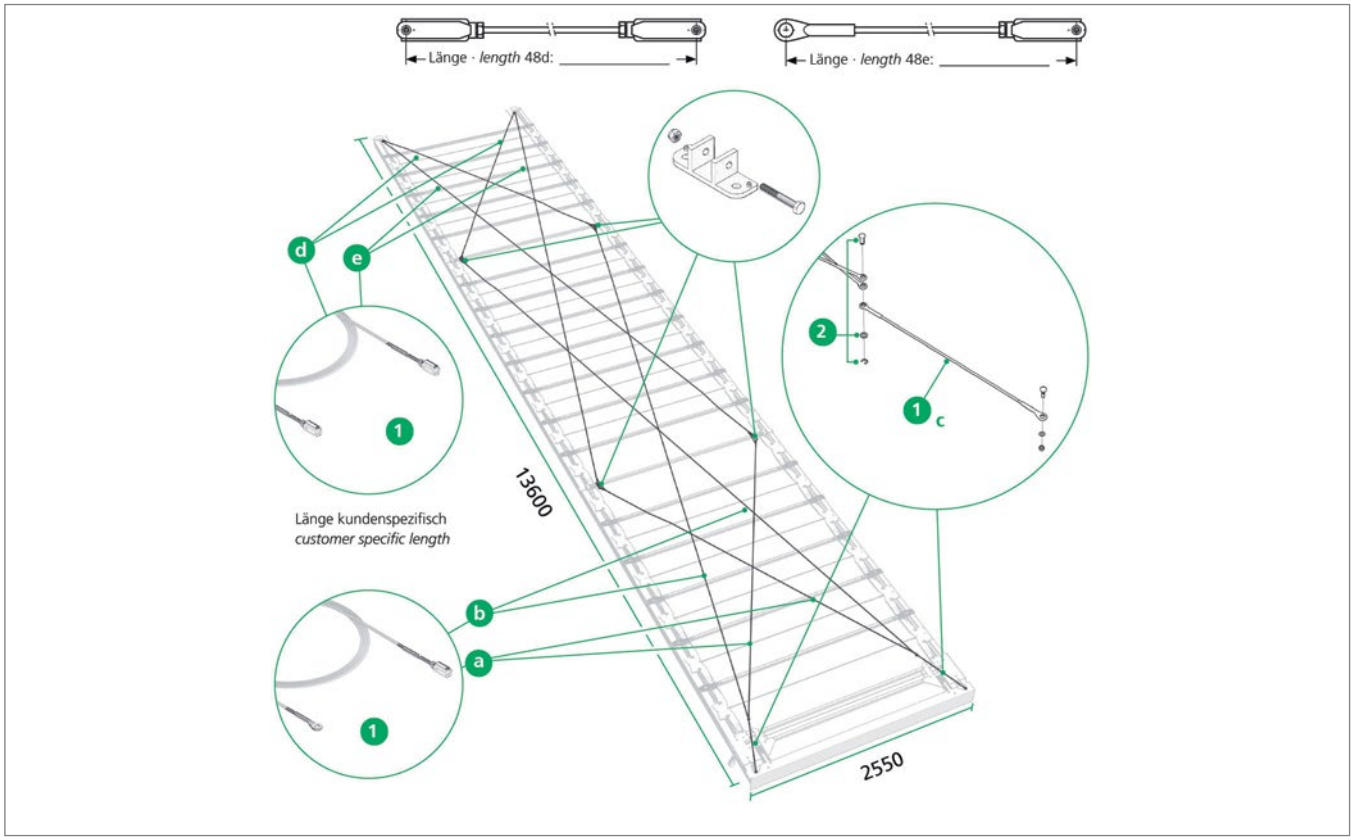

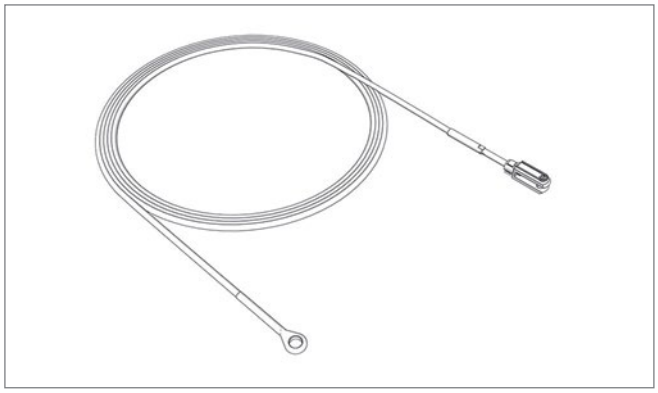

Pos. 1a **Edscha TS: 40 38 063 360**

Drahtseil 4255 (Auge/Gabel) 8-Seil; 0,69 kg

Rope 4255 (eye/jaw terminal) 8 rope; 0,69 kg

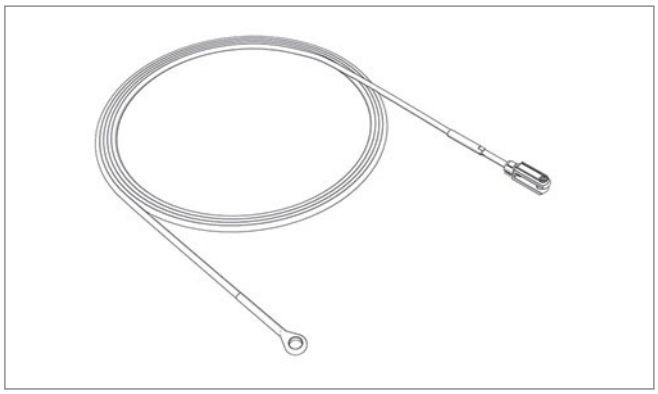

Pos. 1b **Edscha TS: 40 38 063 380**

Drahtseil 9175 (Auge/Gabel) 8-Seil; 1,49 kg

Rope 9175 (eye/jaw terminal) 8 rope; 1,49 kg

Ersatzteile · *Spare parts*

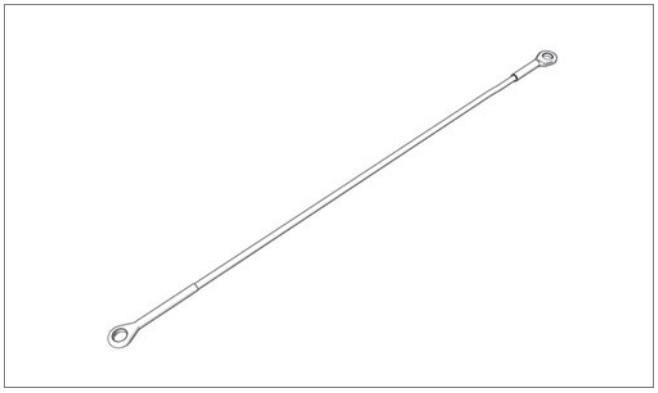

Pos. 1c **Edscha TS: 40 38 063 570**

Drahtseil 620 (Auge/Auge) (5/7); 0,15 kg

Rope 620 (eye/eye) 5/7); 0,15 kg

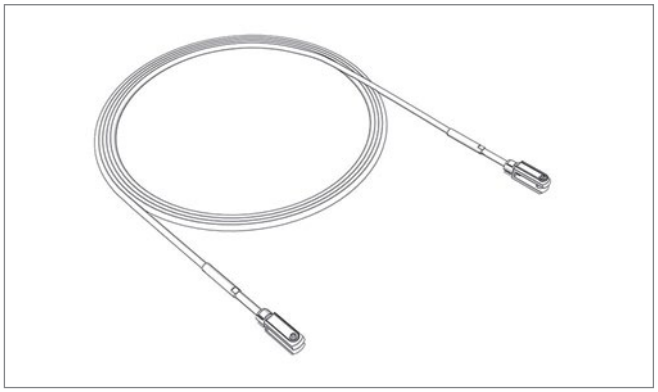

Pos. 1d **Edscha TS: 40 00 000 802**

Drahtseil (kundenspezifisch) (Gabel / Gabel) für Dachaussteifung EN 12642 XL*

*Rope (customer specific) (jaw / jaw) for roof reinforcement EN 12642 XL**

EN 12642 XL für ladungssichernde Aufbauten

EN 12642 XL for cargo securing bodyworks

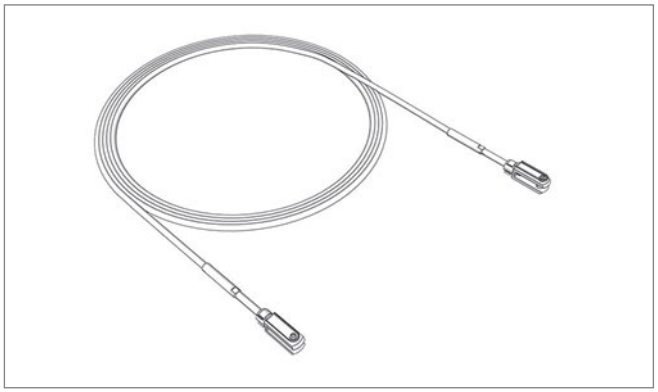

Pos. 1e **Edscha TS: 40 00 000 802**

Drahtseil (kundenspezifisch) (Gabel / Gabel) für Dachaussteifung EN 12642 XL*

*Rope (customer specific) (jaw / jaw) for roof reinforcement EN 12642 XL**

EN 12642 XL für ladungssichernde Aufbauten

EN 12642 XL for cargo securing bodyworks

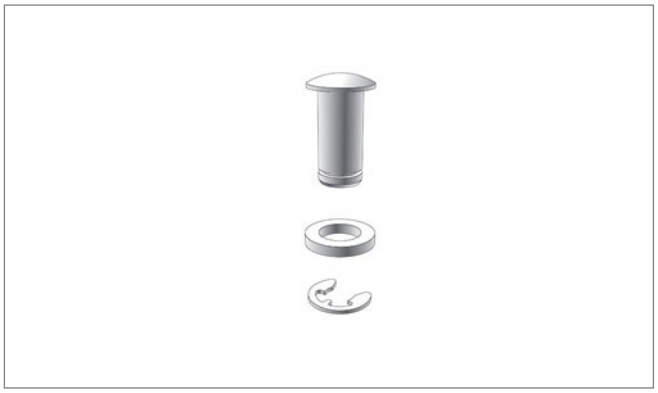

Pos. 2 **Edscha TS: 40 38 065 430**

Bolzensatz für 8-Seil-Aussteifung; 0,08 kg

Bolt set for 8-rope reinforcement; 0,08 kg

Ersatzteile · *Spare parts*

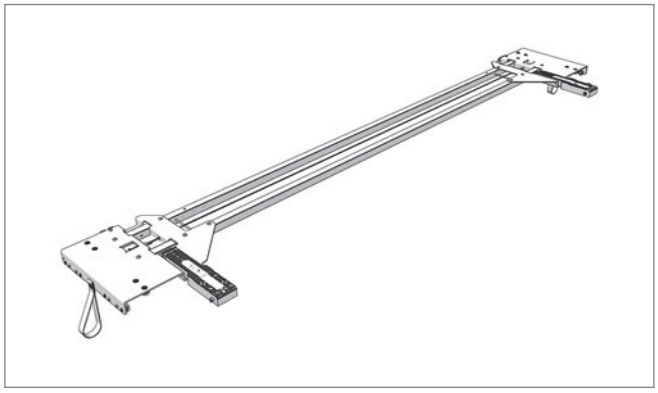

Pos. - **Edscha TS: 40 38 063 790**

Endlaufteil CS-UL / CurtainSider-UL / HD 2570; 20,07 kg

End carriage CS-UL / CurtainSider-UL / HD 2570; 20,07 kg

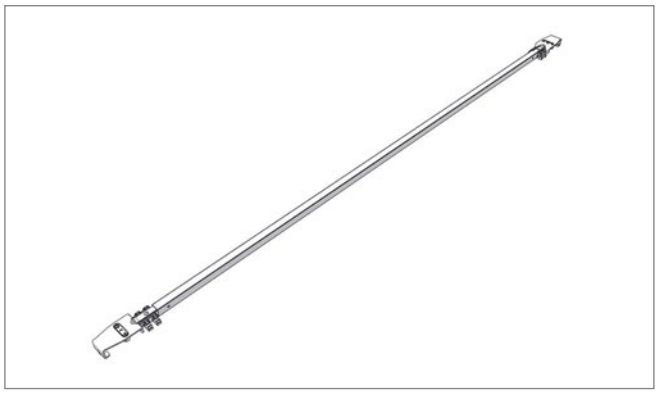

Pos. - **Edscha TS: 40 38 077 350**

Spriegel CurtainSider-UL / HD 2550 mit Gleiter; 4,35 kg

Bow CurtainSider-UL / HD 2550 with slider; 4,35 kg

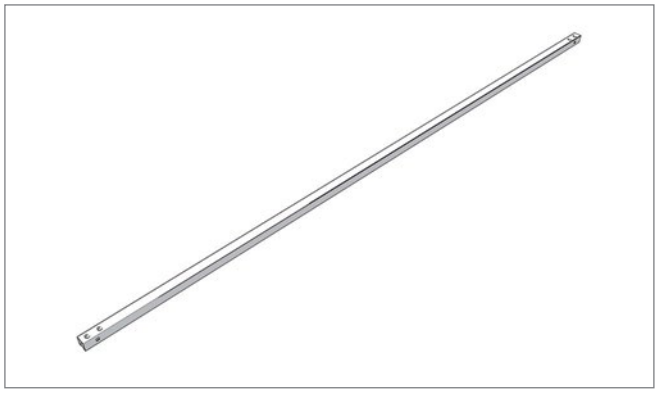

Pos. - **Edscha TS: 40 38 058 150**

Spriegel CurtainSider-UL/HD AB 2570; 2,84 kg

Bow CurtainSider-UL/HD AB 2570; 2,84 kg



Pos. - **Edscha TS: 40 38 075 630**

Verriegelung Satz AB 2570; 0,50 kg

Locking set AB 2570; 0,50 kg

Ersatzteile · *Spare parts*

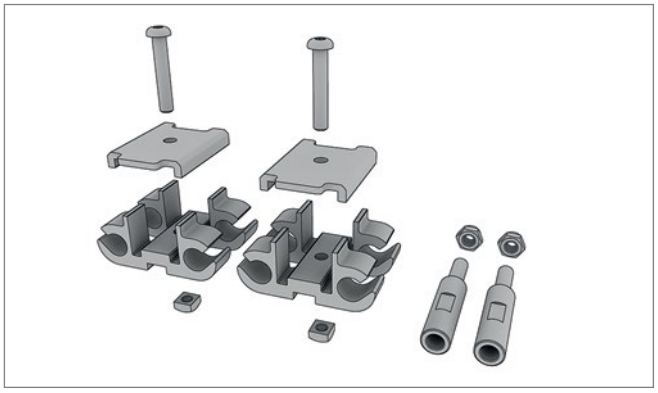

Pos. - **Edscha TS: 40 38 077 130**

Nachrüstsatz Alu-Gelenkanbindung; 0,15 kg

Retro fit kit alu-articulationfixing; 0,15 kg

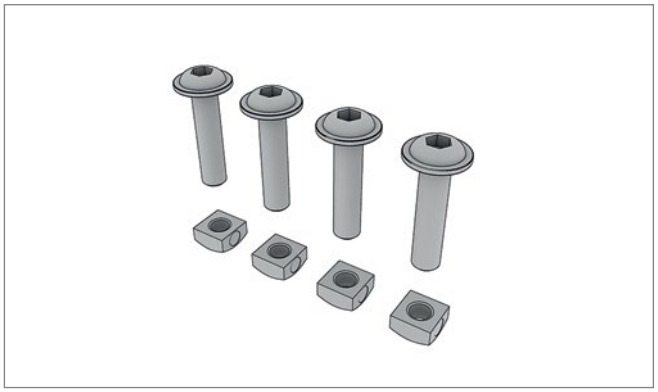

Pos. - **Edscha TS: 40 38 072 740**

Schraubensatz Endspriegel / Portalbalken für Kunststoffaufstellarm; 0,07 kg

Screwset end bow / gantry beam for plastic lifting arm; 0,07 kg

Ersatzteile DB · *Spare parts DB*

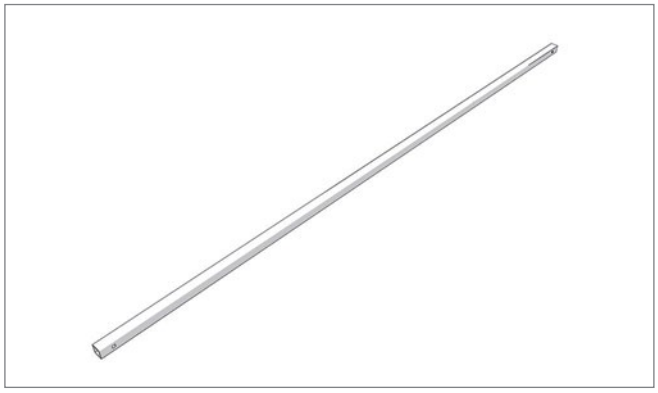

Pos. - **Edscha TS: 40 38 054 190**

Spriegel UL 30 x 30 x 2 x 2153 gelocht DB*; 3,74 kg

BP UL 30 x 30 x 2 x 2153 punched DB; 3,74 kg*

DB = geeignet für Kombinierten Verkehr und geprüft durch Deutsche Bahn

DB = suitable for combined use and aproved by German Railways

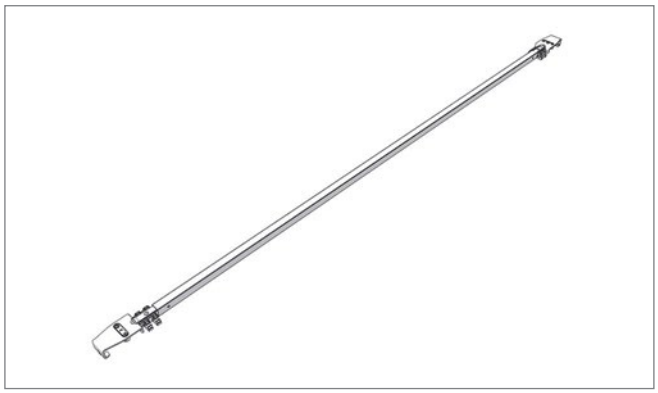

Pos. - **Edscha TS: 40 38 077 360**

Spriegel CurtainSider-UL / HD 2550 mit Gleiter DB*; 5,19 kg

Bow CurtainSider-UL / HD 2550 with slider DB; 5,19 kg*

DB = geeignet für Kombinierten Verkehr und geprüft durch Deutsche Bahn

DB = suitable for combined use and aproved by German Railways

CS-UltraLine II

(2982 3XXX)

Weitere Informationen und Hilfe · *Further information and help*



Anleitung · *Manual*

Bedienungsanleitung CS-UltraLine II, 25 Sprachen

User Manual CS-UltraLine II, 25 languages



Anleitung · *Manual*

Montageanleitung CS-UltraLine II, Deutsch-Englisch

Assembly Instructions CS-UltraLine II, german-english



Anleitung · *Manual*

Raparaturanleitung CS-UltraLine II, Deutsch-Englisch

Repairing InstructionsCS-UltraLine II, german-english

Weitere Informationen zu diesem Produkt sowie Hilfe erhalten Sie auf unserer Website, z.B. im Downloadbereich.

Further information on this product as well as help is available on our website, e.g. in the download area.

www.EdschaTS.com

CS-UltraLine I

(2982 1XXX)

Verdeckaufbau · *Roof Structure*

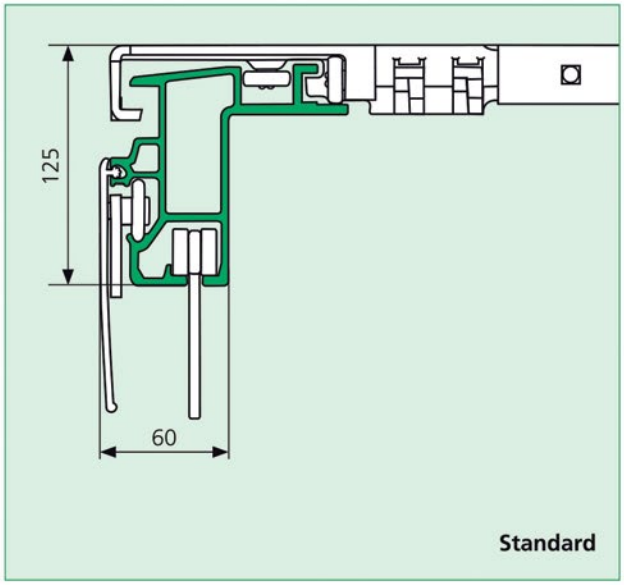

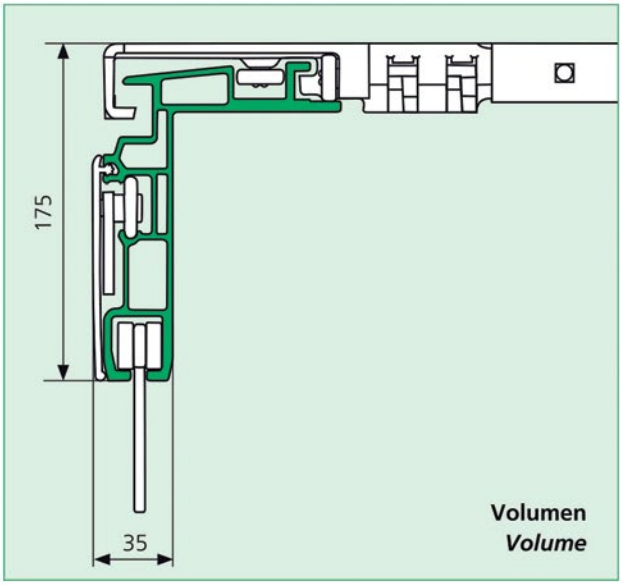

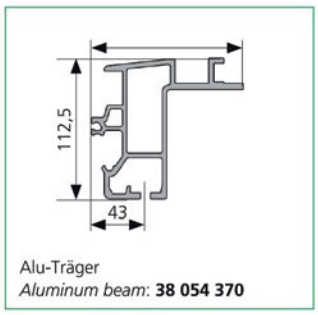

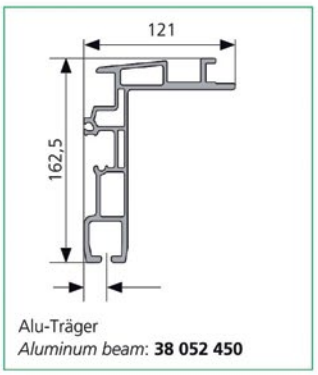



Spezifisches Merkmal
Specific attribute

CS-UltraLine I

(2982 1XXX)

Übersicht · *Overview*

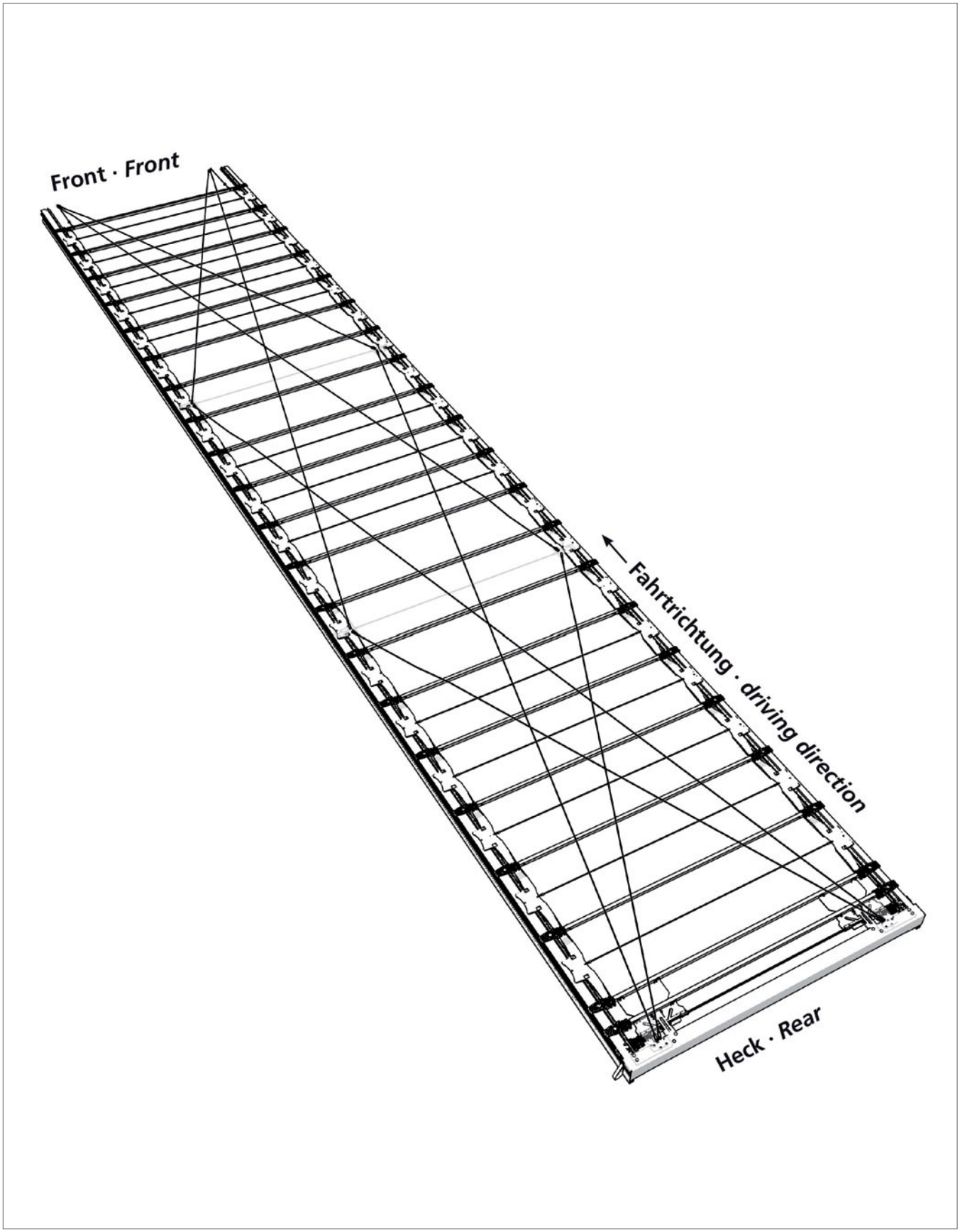

Ersatzteile Heck · *Spare parts rear*

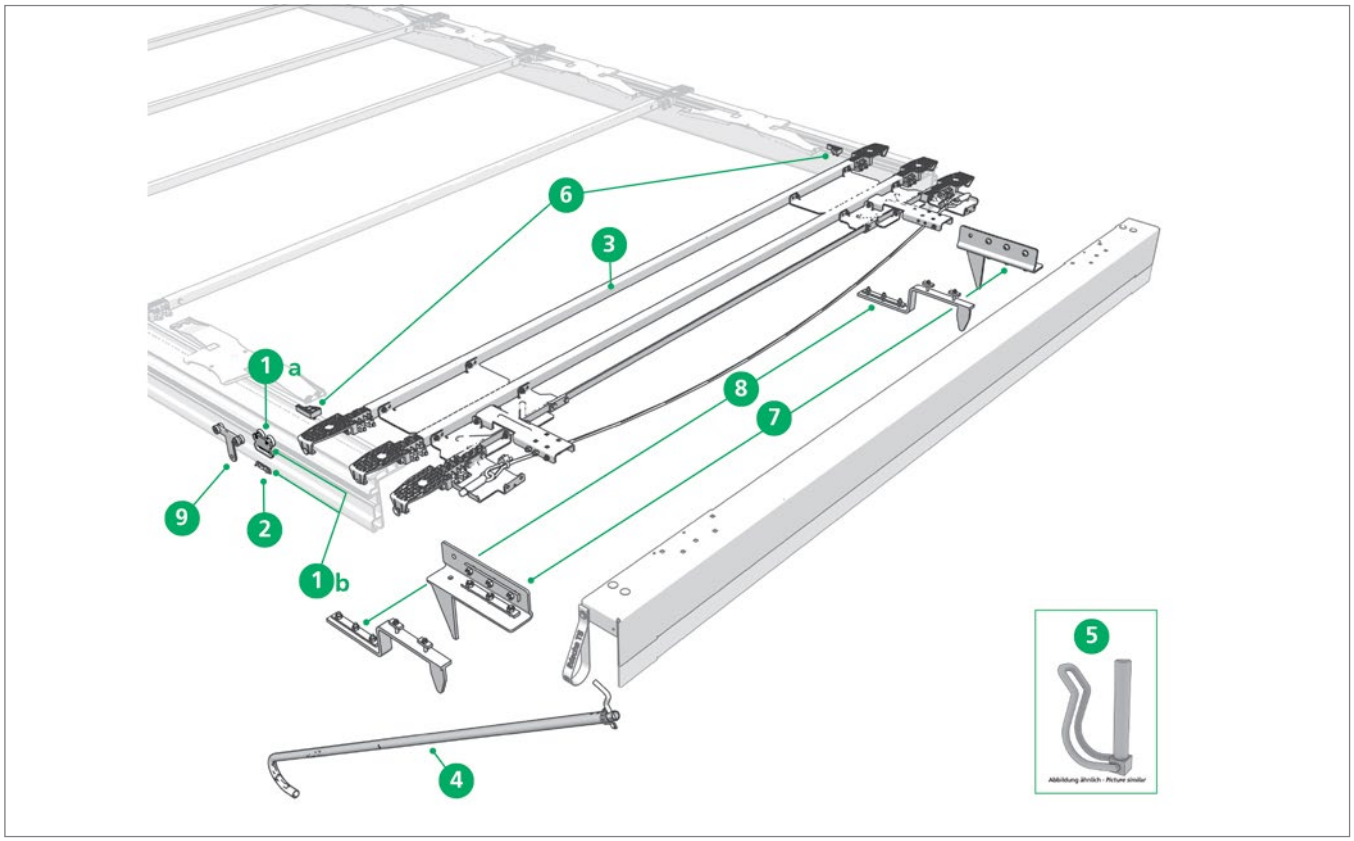



Pos. 1a **Edscha TS: 40 38 085 810**

Seitenplanenroller ohne Clip; 0,20 kg

Side tarpaulin roller without clip; 0,20 kg



Pos. 1b **Edscha TS: 40 38 085 800**

Seitenplanenroller mit Clip; 0,22 kg

Side tarpaulin roller with clip; 0,22 kg

Ersatzteile Heck · *Spare parts rear*

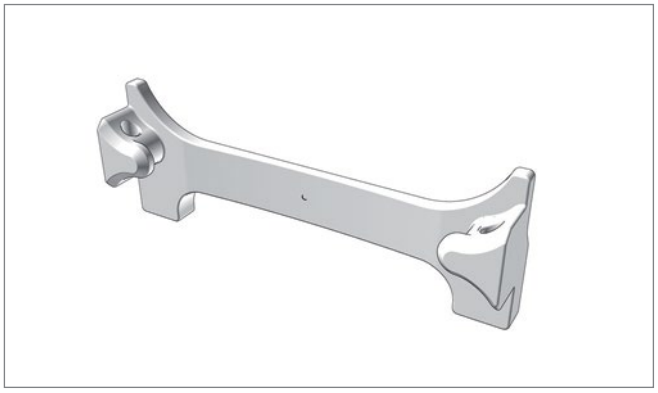

Pos. 2 **Edscha TS: 40 38 079 750**

Schutzclip für Planenroller; 0,01 kg

Safety-clip for tarpaulin roller; 0,01 kg

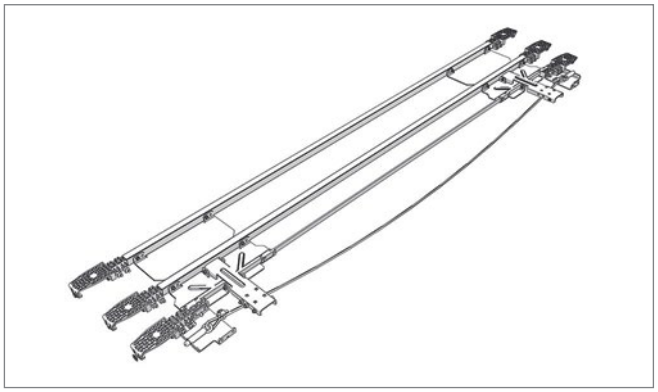

Pos. 3 **Edscha TS: 40 38 052 900**

Endlaufteil CS-UL1 2550; 18,00 kg

End carriage CS-UL1 2550; 18,00 kg



Pos. 4 **Edscha TS: 40 38 062 430**

Zugstange; 4,00 kg

Tie rod; 4,00 kg

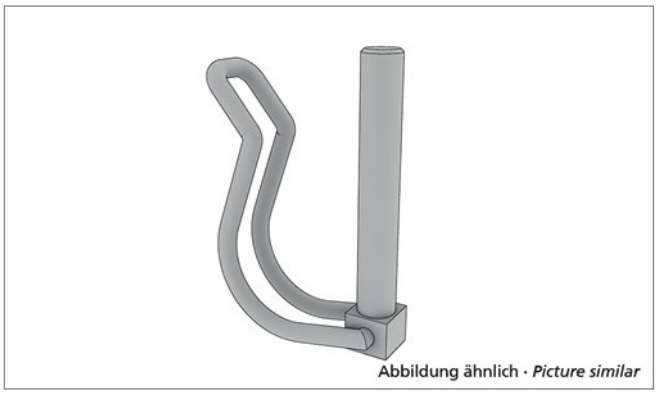

Pos. 5 **Edscha TS: 40 00 083 019**

Rohrklappstecker D 6; 0,03 kg

Tube clip pin D6; 0,03 kg

Ersatzteile Heck · *Spare parts rear*

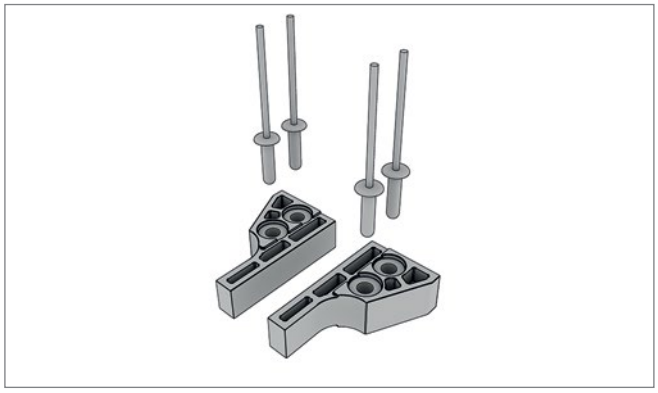

Pos. 6 **Edscha TS: 40 38 064 980**

Rampensatz hinten (2 Stück); 0,30 kg

Ramp locking rear (2 pieces); 0,30 kg

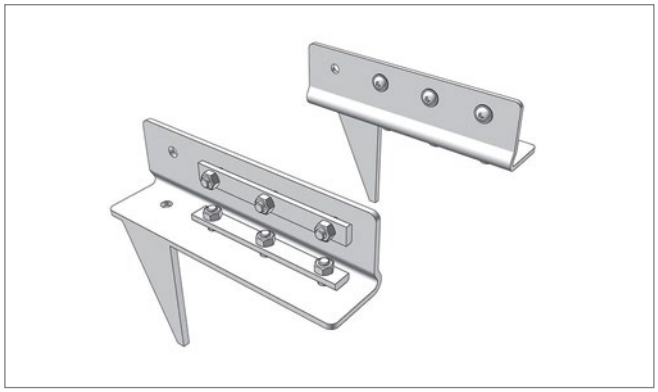

Pos. 7 **Edscha TS: 40 38 077 970**

Montagesatz CurtainSider-UL/HD Standard hinten

Assembly kit CurtainSider-UL/HD Standard back

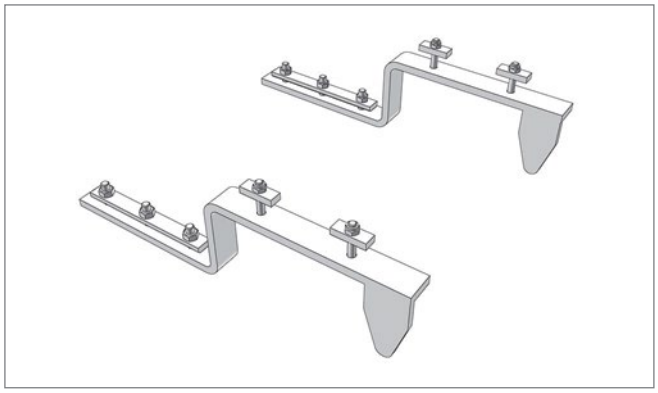

Pos. 8 **Edscha TS: 40 38 078 050**

Montagesatz CurtainSider-UL/HD Volumen hinten

Assembly kit CurtainSider-UL/HD Volume back



Pos. 9 **Edscha TS: 40 38 048 420**

Rungenlaufwagen Vol./Std/Univ.; 0,25 kg

Stanchion roller carrier Vol./Std/Univ.; 0,25 kg

CS-UltraLine I

(2982 1XXX)

Ersatzteile Heck · *Spare parts rear*

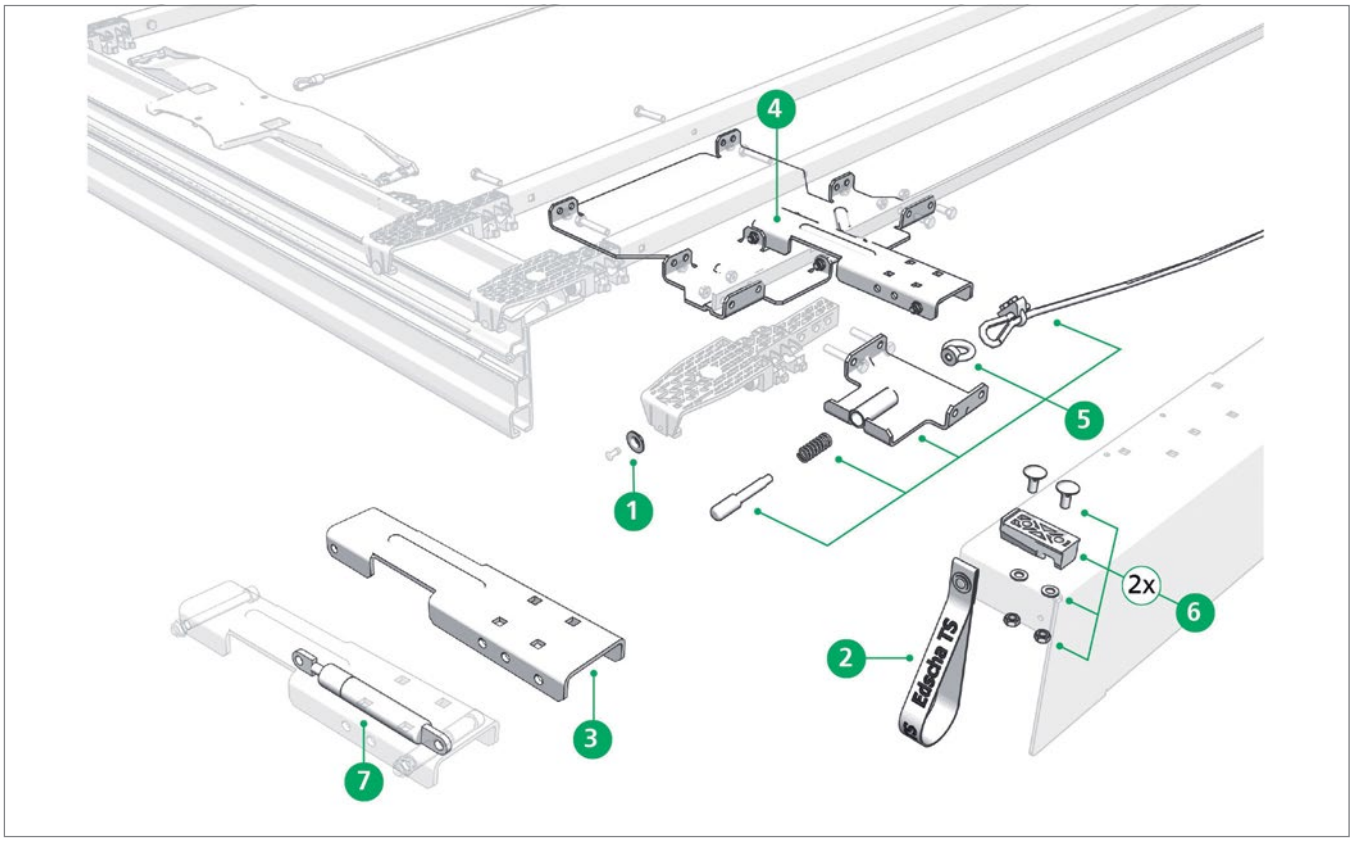

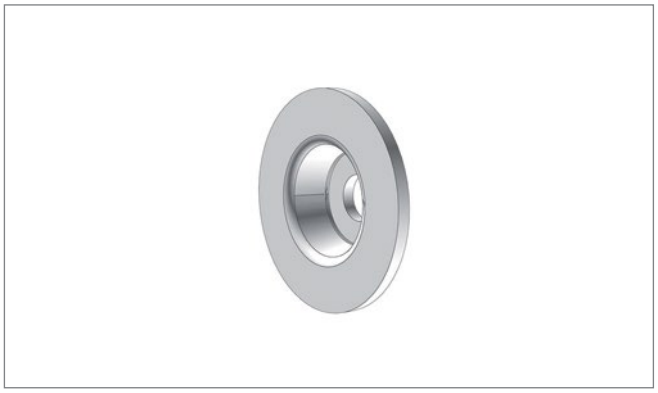

Pos. 1 **Edscha TS: 40 00 063 395**

Befestigungsscheibe; 0,01 kg

Fixing disc; 0,01 kg



Pos. 2 **Edscha TS: 40 38 033 041**

Zugschlaufe kompl.; 0,02 kg

Pull strip cpl.; 0,02 kg

Ersatzteile Heck · *Spare parts rear*

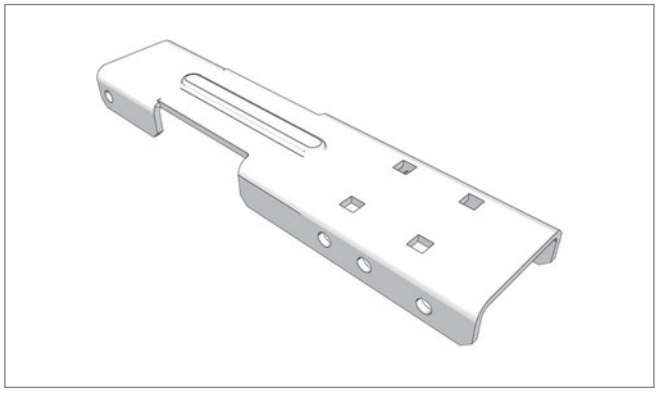

Pos. 3 **Edscha TS: 40 38 052 860**

Aufstellblech CS-UL I; 0,71 kg

Retaining plate CS-UL I; 0,71 kg

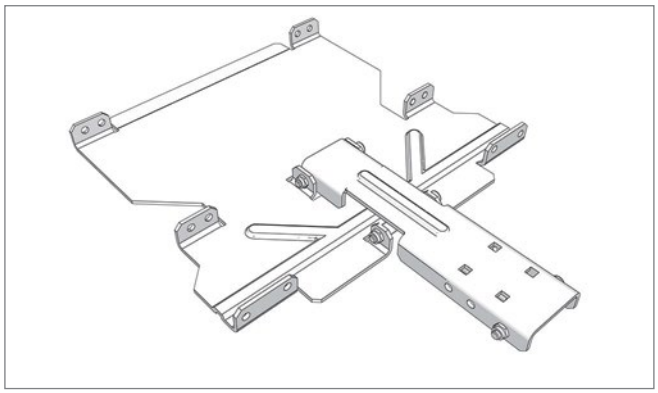

Pos. 4 **Edscha TS: 40 38 057 050**

Aufstellautomatik mit Gasfeder CS-UL I; 3,90 kg

Automatic fold up with gas spring CS-UL I; 3,90 kg

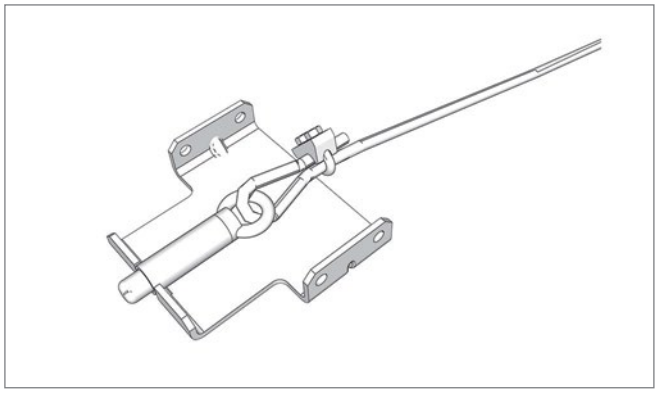

Pos. 5 **Edscha TS: 40 38 057 100**

Verriegelung Keil + Seil Satz UL; 1,20 kg

Locking wedge + rope set UL; 1,20 kg

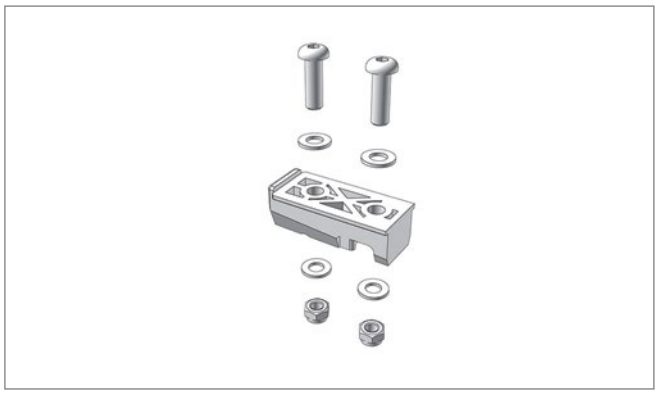

Pos. 6 **Edscha TS: 40 38 065 030**

Führungsatz Portalbalken kompl. (2 Stück) Kunststoff; 0,80 kg

Guide tupe set gantry beam compl. (2 pieces) plastic; 0,80 kg

Ersatzteile Heck · *Spare parts rear*

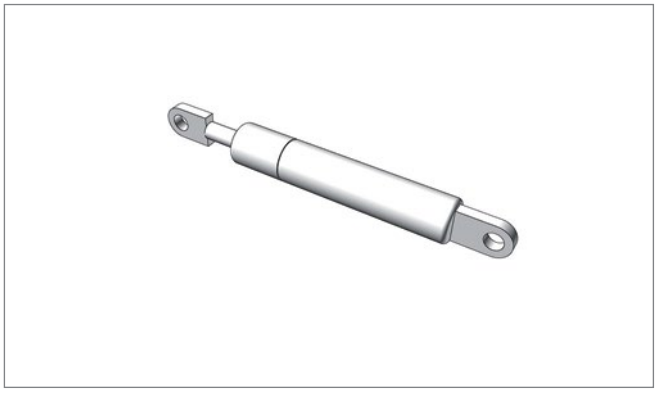

Pos. 7 **Edscha TS: 40 00 075 099**

Gasfeder 700 N; 0,14 kg

Gas spring 700 N; 0,14 kg

CS-UltraLine I

(2982 1XXX)

Ersatzteile Mitte · *Spare parts middle*

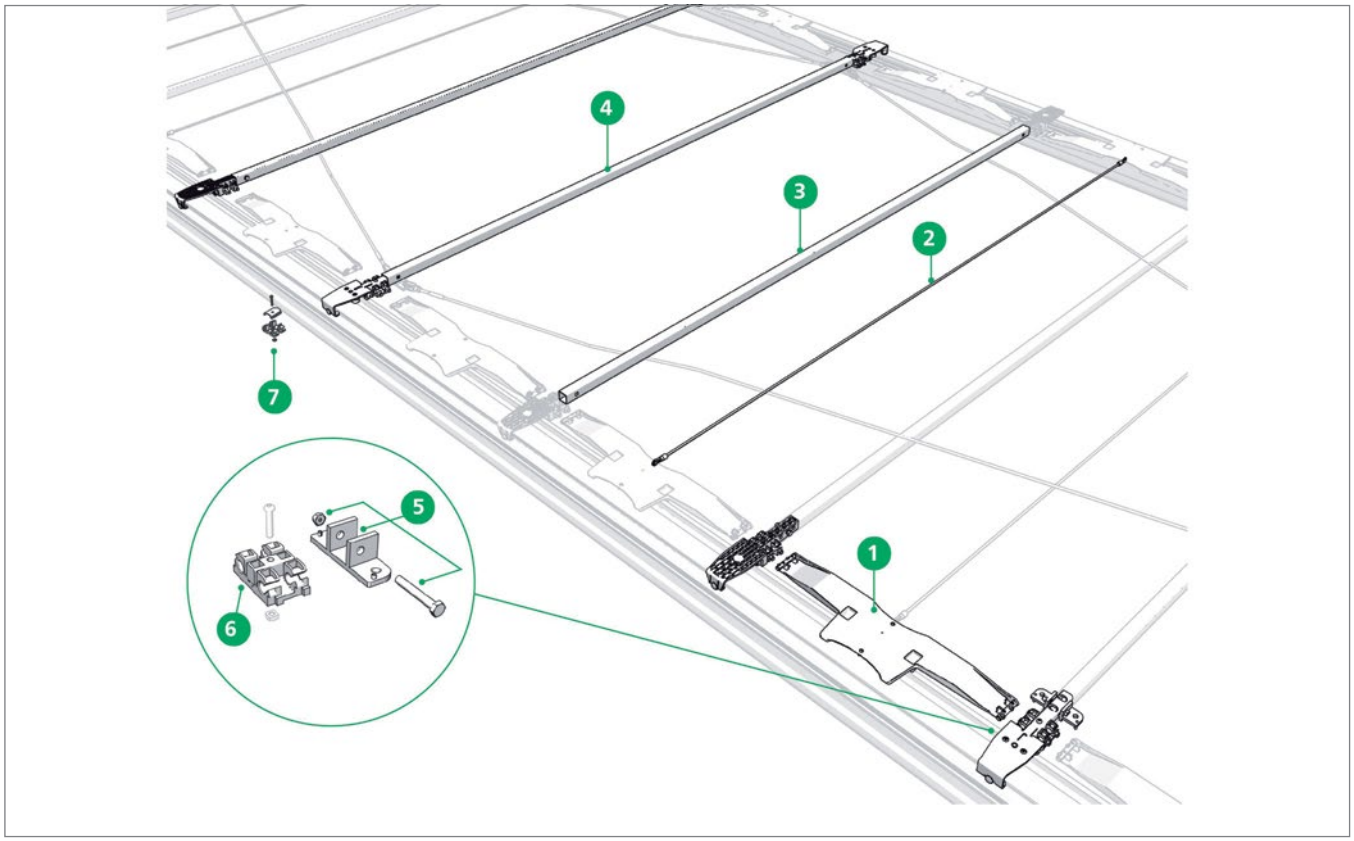

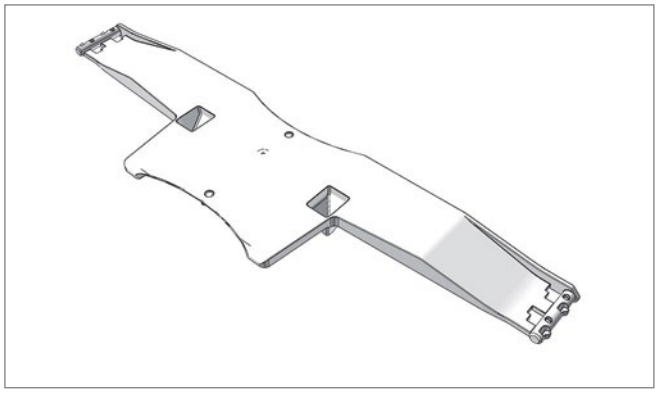

Pos. 1 **Edscha TS: 40 38 074 610**

Kunstoffgelenk; 0,21 kg

Plastic link; 0,21 kg

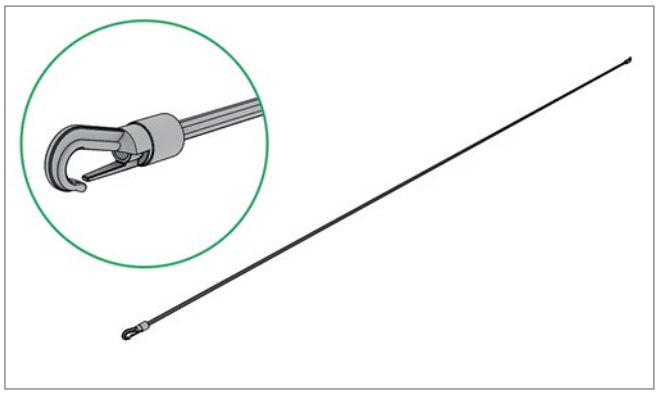

Pos. 2 **Edscha TS: 40 38 055 570**

Expanderseil 1300 XL; 0,04 kg

Expander rope 1300 XL; 0,04 kg

Ersatzteile Mitte · *Spare parts middle*

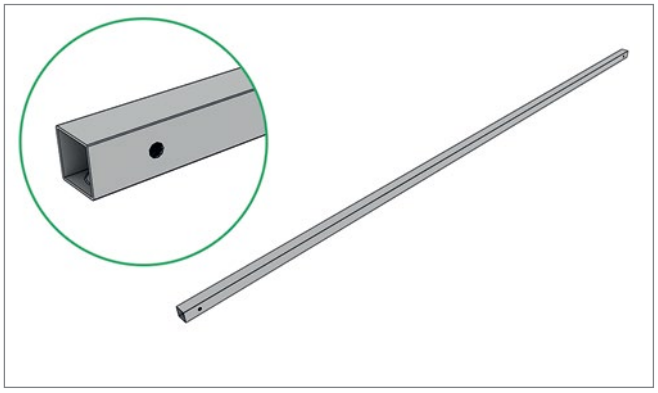

Pos. 3 **Edscha TS: 40 38 053 280**

Spriegel UL 30 x 30 x 1,5 x 2153 gelocht; 2,81 kg

Bow UL 30 x 30 x 1,5 x 2153 punched; 2,81 kg

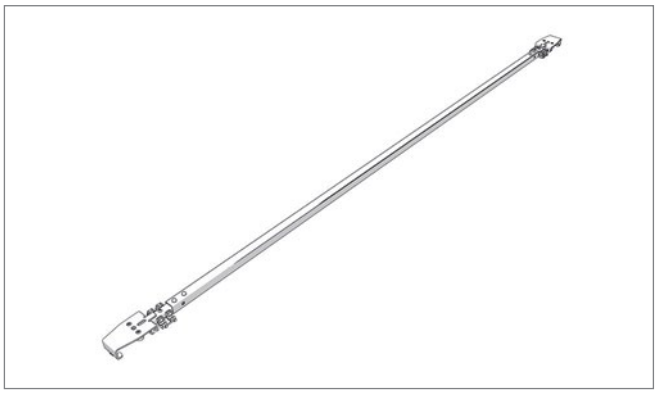

Pos. 4 **Edscha TS: 40 38 062 250**

Spriegel CS-UL II 2550 mit Stahlrollenwagen; 4,73 kg

Bow CS-UL II 2550 with steel roller carriage; 4,73 kg

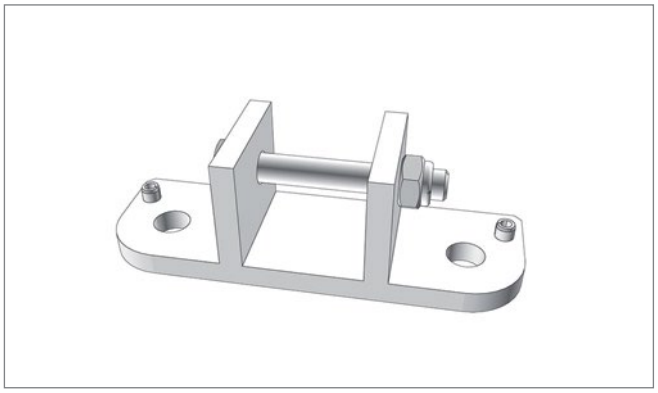

Pos. 5 **Edscha TS: 40 38 071 650**

Halterung inkl. Verschraubung; 0,52 kg

Bracket with screwing; 0,52 kg

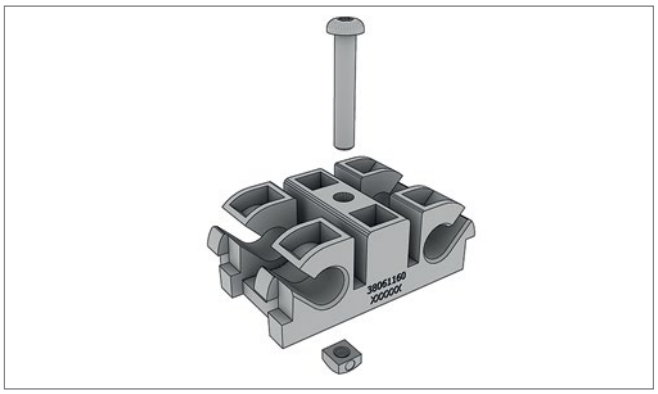

Pos. 6 **Edscha TS: 40 38 061 160**

Gelenkaufnahme UL; 0,06 kg

Link pick up UL; 0,06 kg

CS-UltraLine I

(2982 1XXX)

Ersatzteile Mitte · *Spare parts middle*

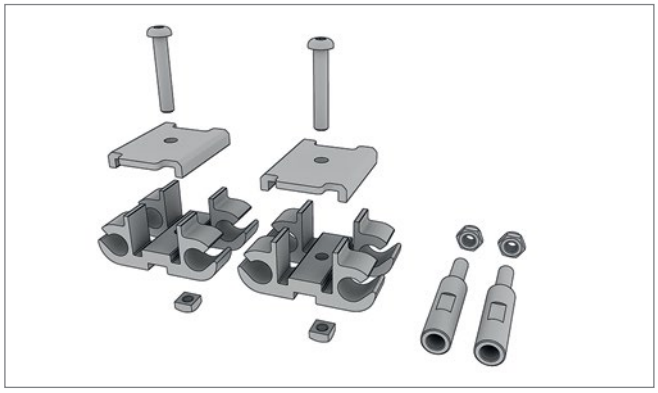

Pos. 7 **Edscha TS: 40 38 077 130**

Nachrüstsatz Alu-Gelenkanbindung; 0,15 kg

Retro fit kit alu-articulationfixing; 0,15 kg

CS-UltraLine I

(2982 1XXX)

Ersatzteile Front · *Spare parts front*

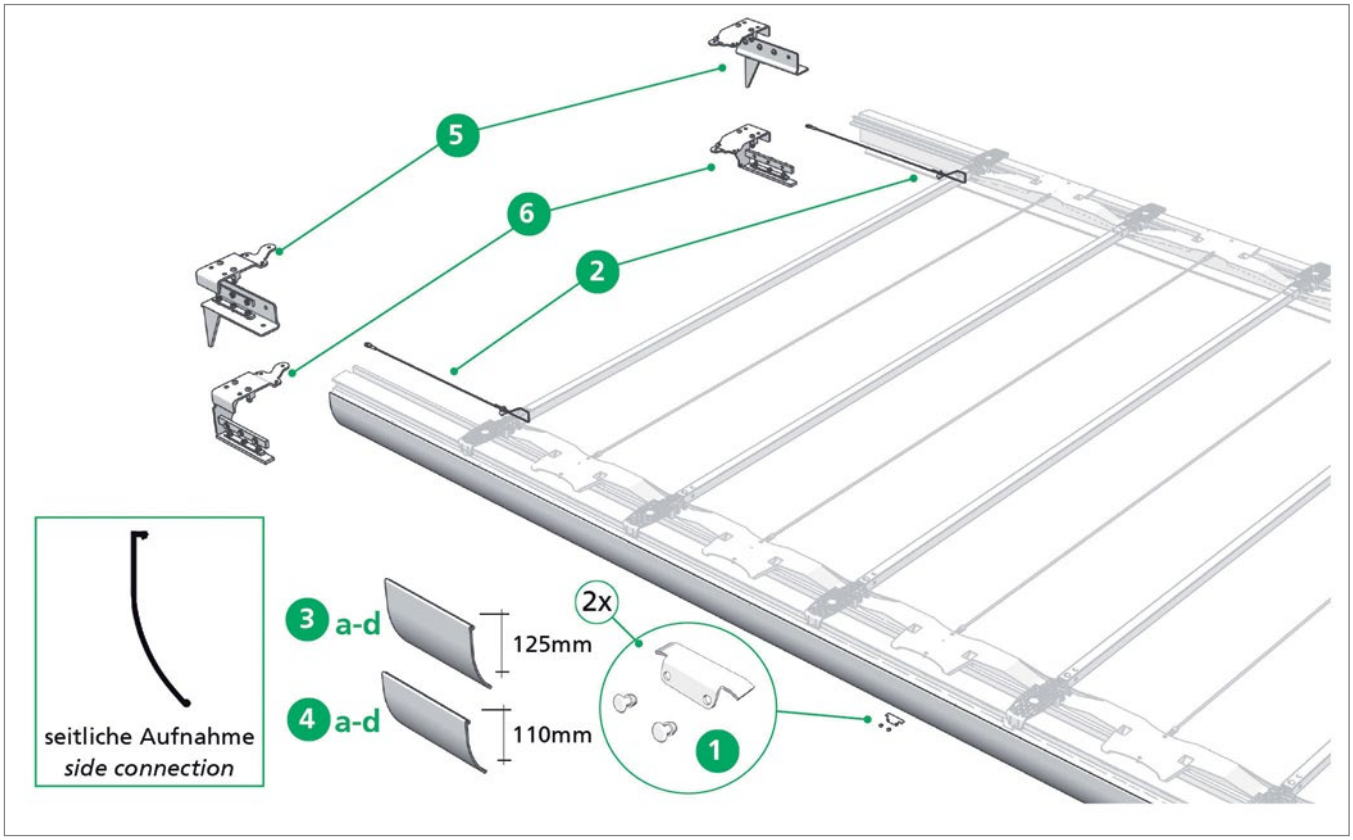

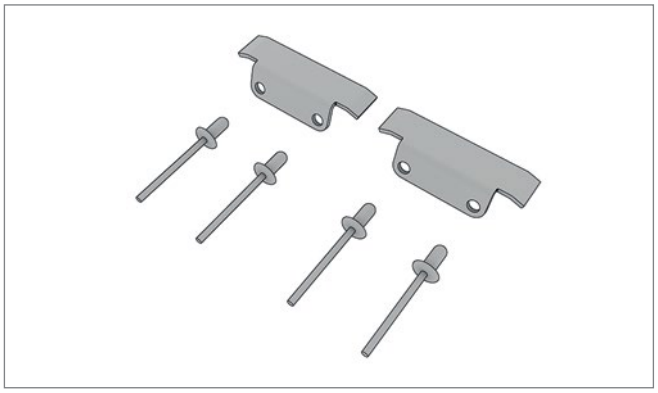

Pos. 1 **Edscha TS: 40 38 064 970**

Rampensatz vorne (2 Stück); 0,30 kg

Ramp locking front (2 pieces); 0,30 kg

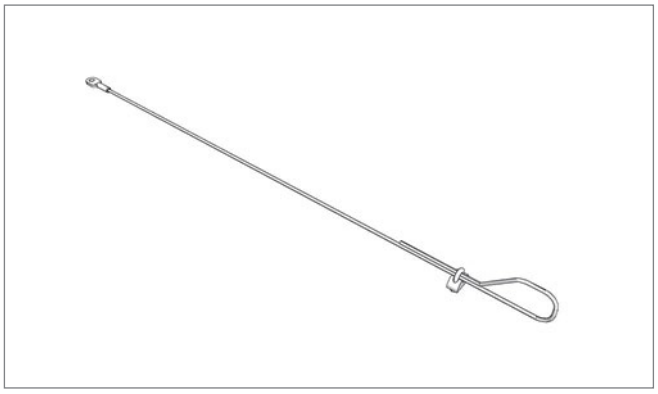

Pos. 2 **Edscha TS: 40 38 068 710**

Sicherungsseilsatz; 0,30 kg

Safety rope set; 0,30 kg

Ersatzteile Front · *Spare parts front*

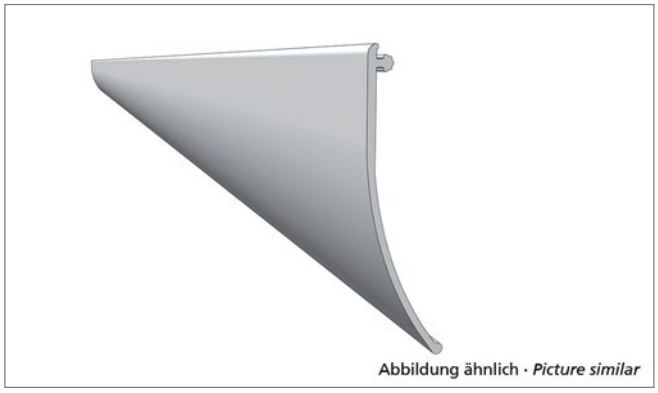

Pos. 3a **Edscha TS: 40 38 087 380**

Profilabdichtung 13700 x 125 grau Standard (Rolle); 8,18 kg

PVC pelmet 13700 x 125 grey Standard (roll); 8,18 kg

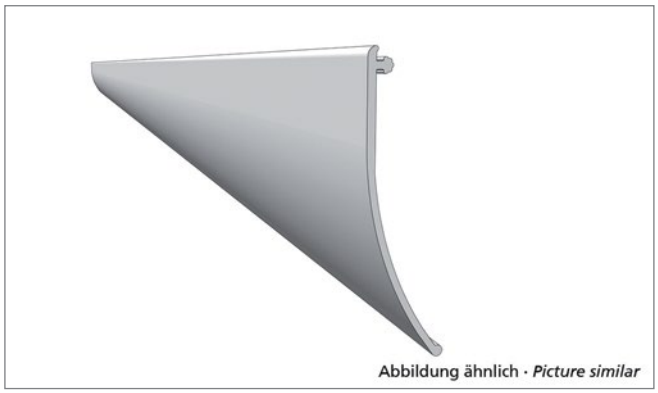

Pos. 3b **Edscha TS: 40 38 087 390**

Profilabdichtung 18500 x 125 grau Standard (Rolle); 11,80 kg

PVC pelmet 18500 x 125 grey Standard (roll); 11,80 kg



Pos. 3c **Edscha TS: 40 38 087 400**

Profilabdichtung 13700 x 125 schwarz Standard (Rolle); 9,20 kg

PVC pelmet 13700 x 125 black Standard (roll); 9,20 kg



Pos. 3d **Edscha TS: 40 38 087 410**

Profilabdichtung 18500 x 125 schwarz Standard (Rolle); 12,00 kg

PVC pelmet 18500 x 125 black Standard (roll); 12,00 kg

Ersatzteile Front · *Spare parts front*

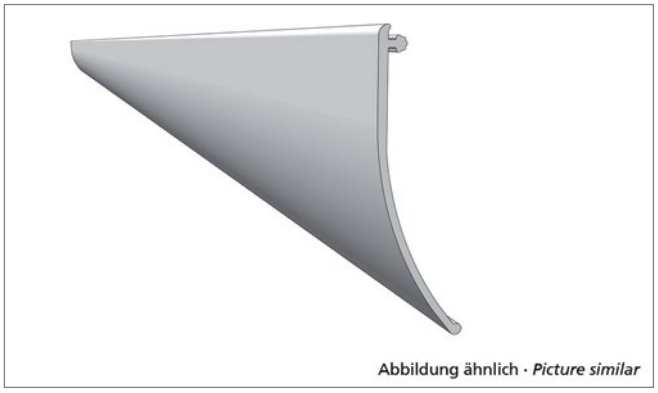

Pos. 4a **Edscha TS: 40 38 087 340**

Profilabdichtung 13700 x 110 grau Volumen (Rolle); 7,20 kg

PVC pelmet 13700 x 110 grey Volume (roll); 7,20 kg

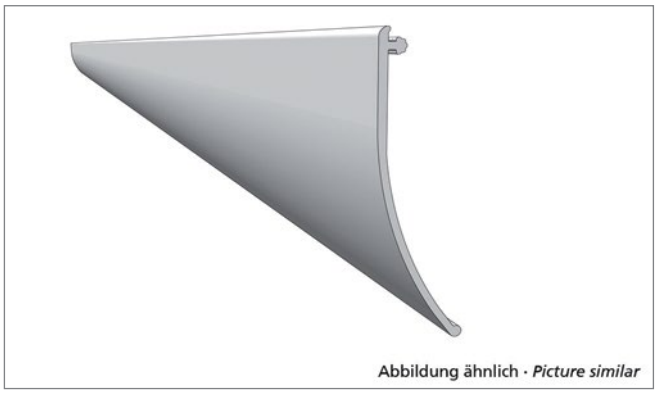

Pos. 4b **Edscha TS: 40 38 087 350**

Profilabdichtung 18500 x 110 grau Volumen (Rolle); 10,60 kg

PVC pelmet 18500 x 110 grey Volume (roll); 10,60 kg

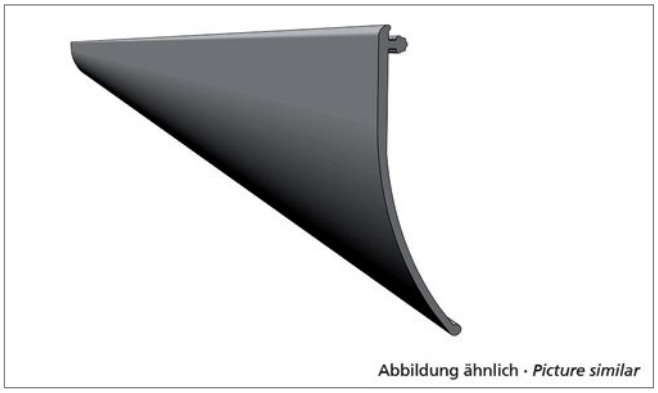

Pos. 4c **Edscha TS: 40 38 087 360**

Profilabdichtung 13700 x 110 schwarz Volumen (Rolle); 7,60 kg

PVC pelmet 13700 x 110 black side connection (roll); 7,60 kg

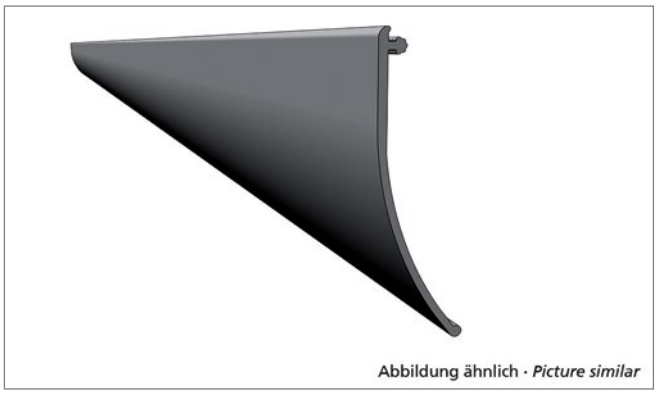

Pos. 4d **Edscha TS: 40 38 087 370**

Profilabdichtung 18500 x 110 schwarz Volumen (Rolle); 10,60 kg

PVC pelmet 18500 x 110 black Volume (roll); 10,60 kg

Ersatzteile Front · *Spare parts front*

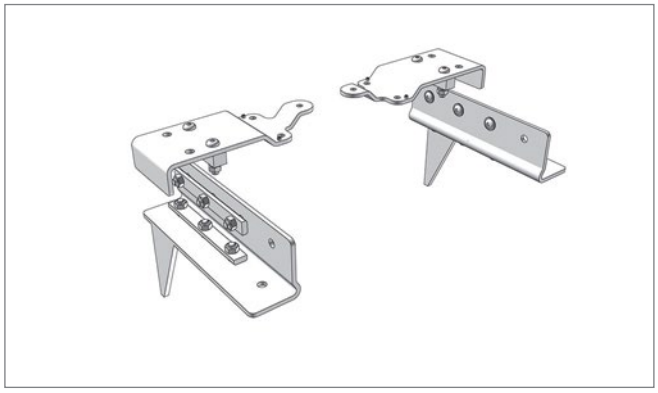

Pos. 5 **Edscha TS: 40 38 078 030**

Montagesatz CurtainSider-UL/HD Standard vorne; 9,45 kg

Assembly kit CurtainSider-UL/HD Standard front; 9,45 kg

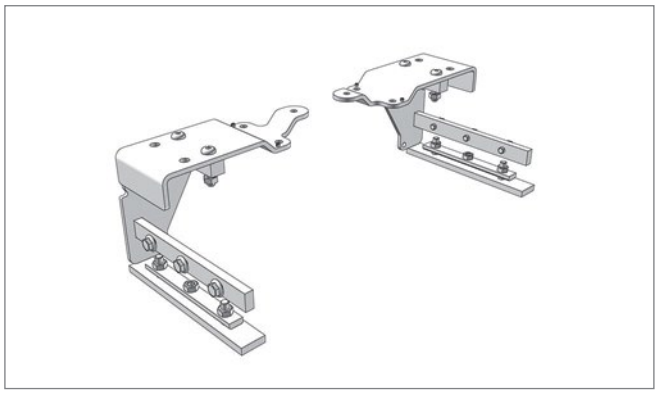

Pos. 6 **Edscha TS: 40 38 078 060**

Montagesatz CurtainSider-UL/HD Volumen vorne; 7,80 kg

Assembly kit CurtainSider-UL/HD Volume front; 7,80 kg

CS-UltraLine I

(2982 1XXX)

Ersatzteile · *Spare parts*

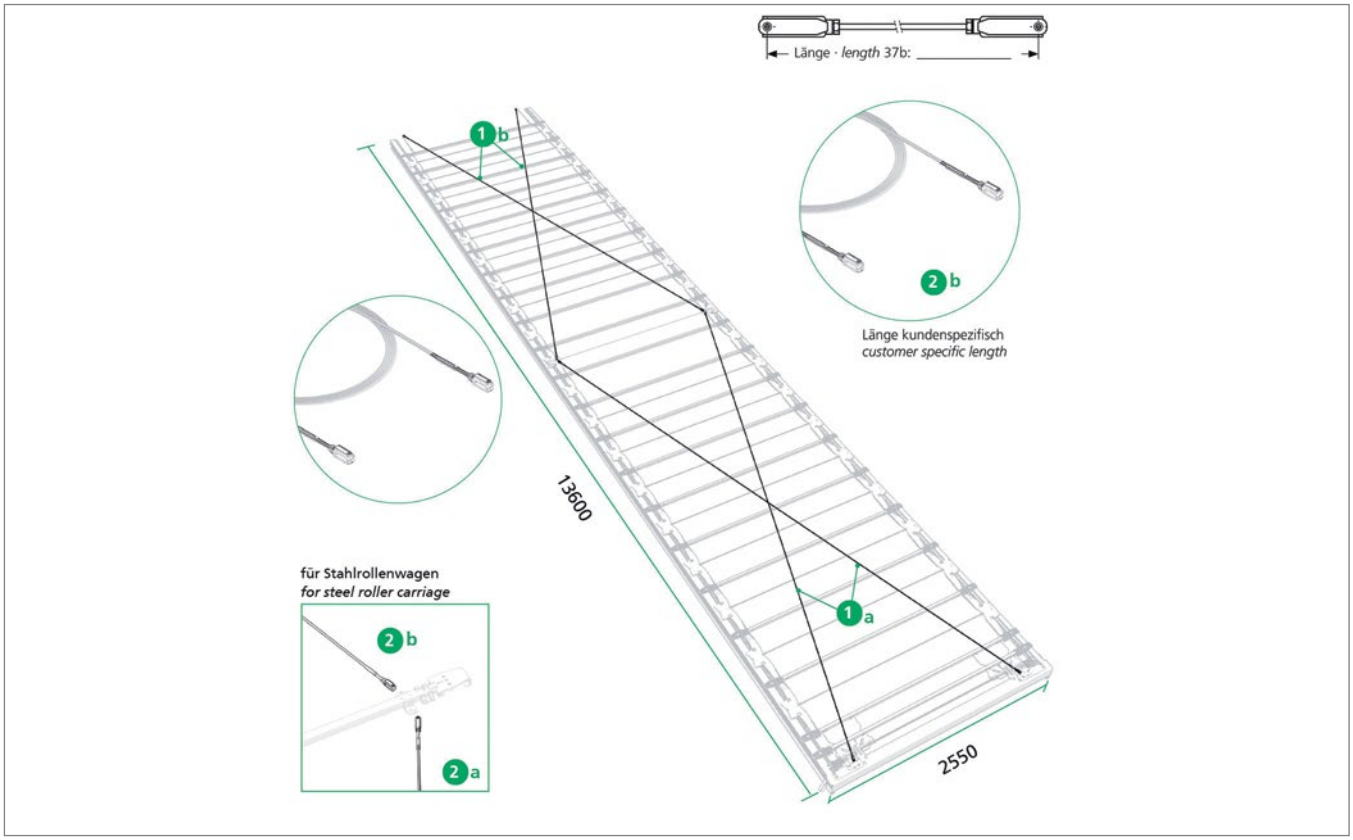

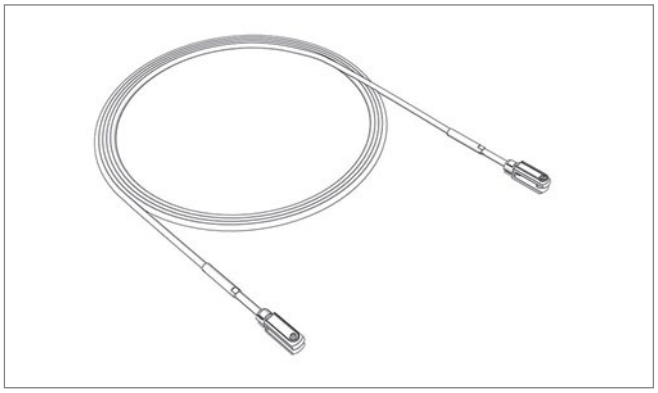

Pos. 1a **Edscha TS: 40 38 055 900**

Drahtseil 6855 (Gabel/Gabel) 4-Seil; 0,76 kg

Rope 6855 (jaw/jaw terminal) 4 rope; 0,76 kg

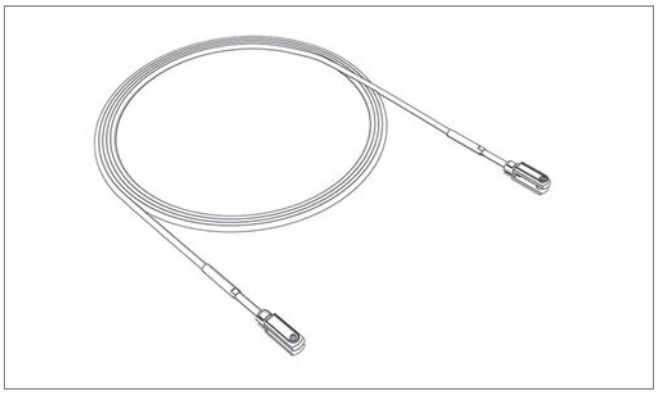

Pos. 1b **Edscha TS: 40 38 055 910**

Drahtseil 7050 (Gabel/Gabel) 4-Seil; 0,74 kg

Rope 7050 (jaw/jaw terminal) 4 rope; 0,74 kg

Ersatzteile · *Spare parts*

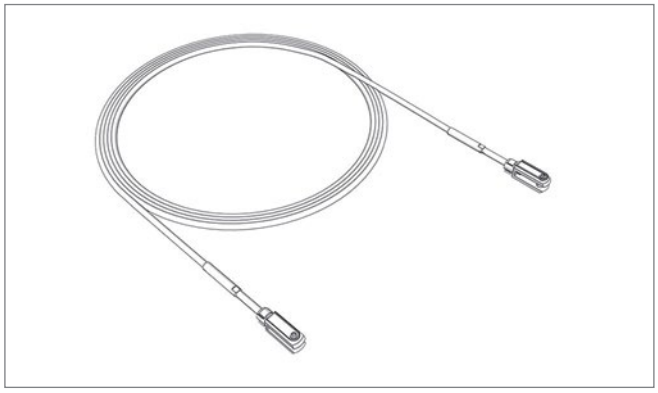

Pos. 2a **Edscha TS: 40 38 061 350**

Drahtseil 7140 (Gabel/Gabel) 4-Seil hinten Stahlrollenwagen; 0,91 kg

Rope 7140 (jaw/jaw terminal) 4 rope rear steel roller carriage; 0,91 kg

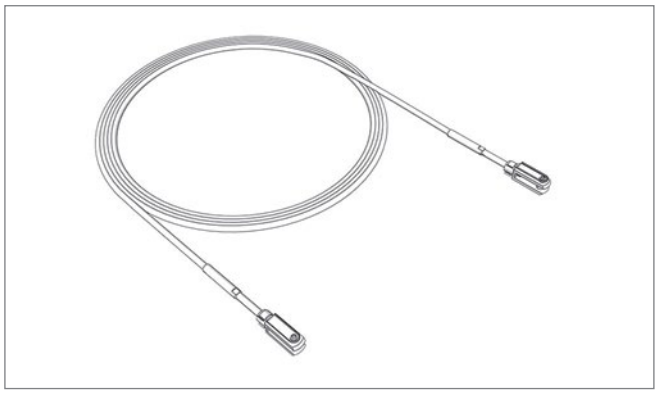

Pos. 2b **Edscha TS: 40 38 061 360**

Drahtseil 6720mm (Gabel/Gabel) 4 Seil vorne Stahlrollenwagen; 1,36 kg

Rope 6720mm (jaw/jaw terminal) 4 rope front steel roller carriage; 1,36 kg

CS-UltraLine I

(2982 1XXX)

Ersatzteile · *Spare parts*

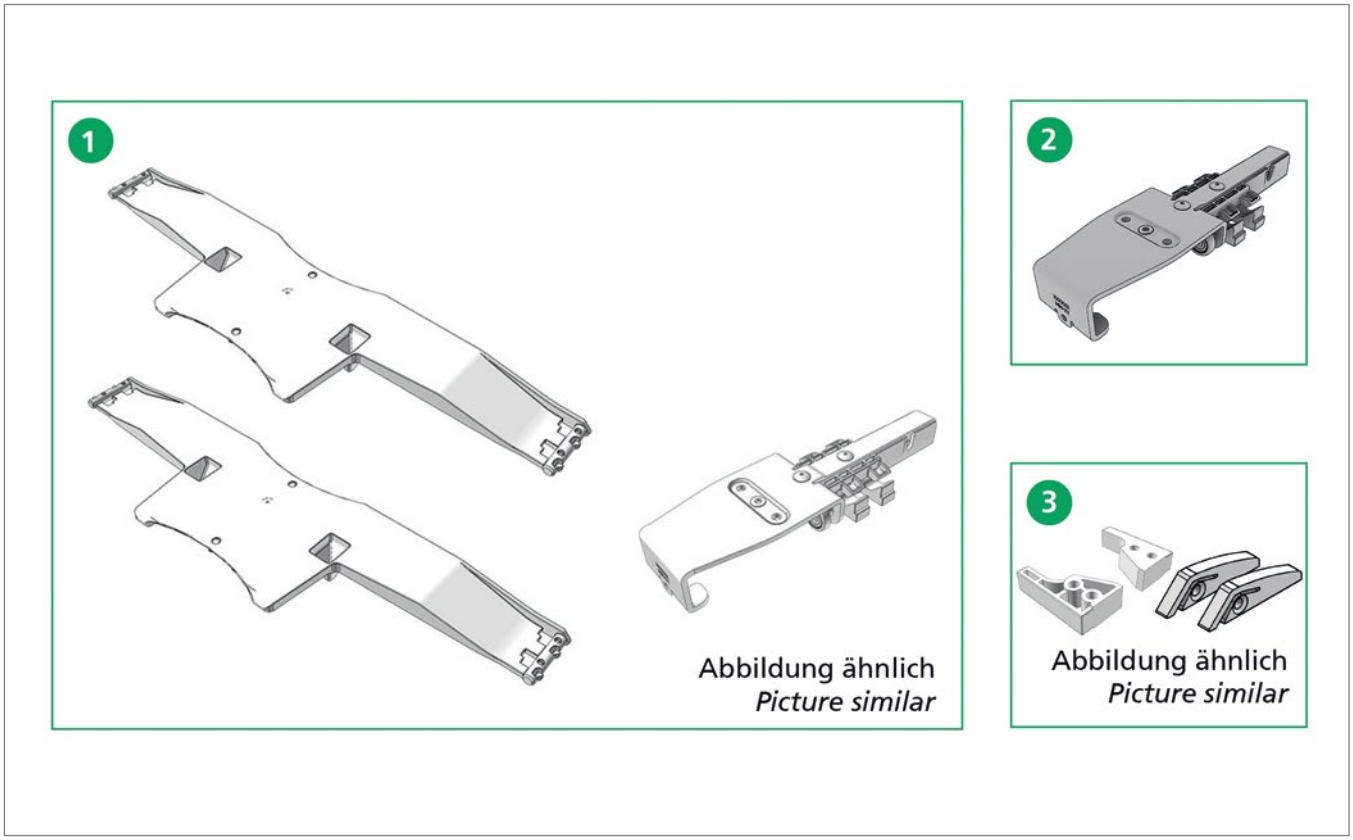

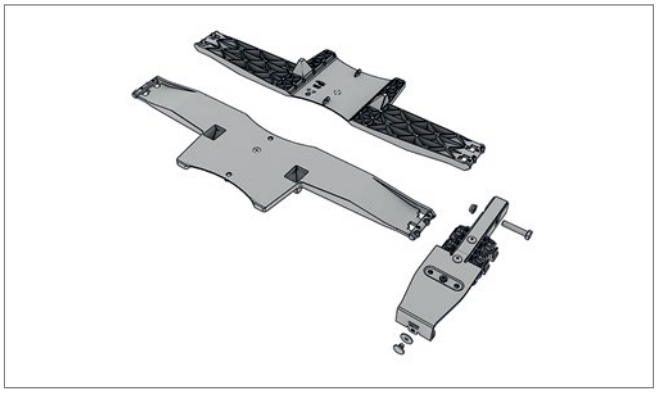

Pos. 1 **Edscha TS: 40 38 062 180**

Reparatursatz UL Rollenwagen; 1,00 kg

Repair kit roller carriage UL; 1,00 kg

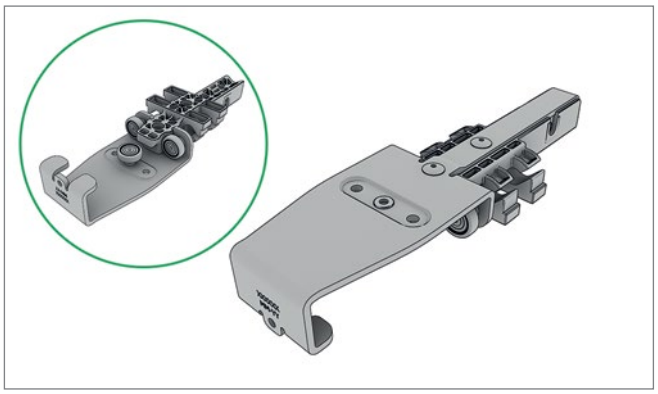

Pos. 2 **Edscha TS: 40 38 091 940**

Rollenwagen Std VG; 0,70 kg

Roller carriage std CG; 0,70 kg

Ersatzteile · *Spare parts*

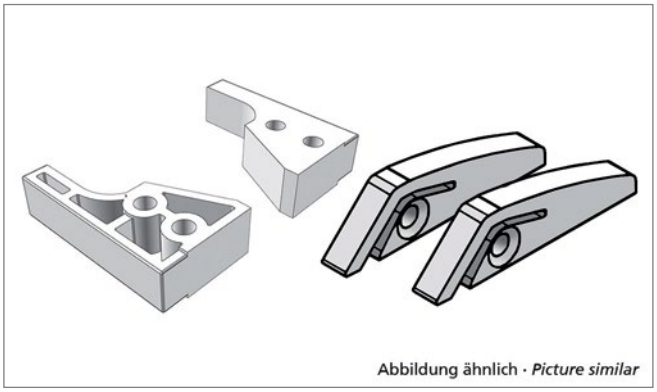

Pos. 3 **Edscha TS: 40 38 062 190**

Rampensatz UL vorne + hinten; 0,07 kg

Ramp kit UL; 0,07 kg

CS-UltraLine I

(2982 1XXX)

Ersatzteile · *Spare parts*

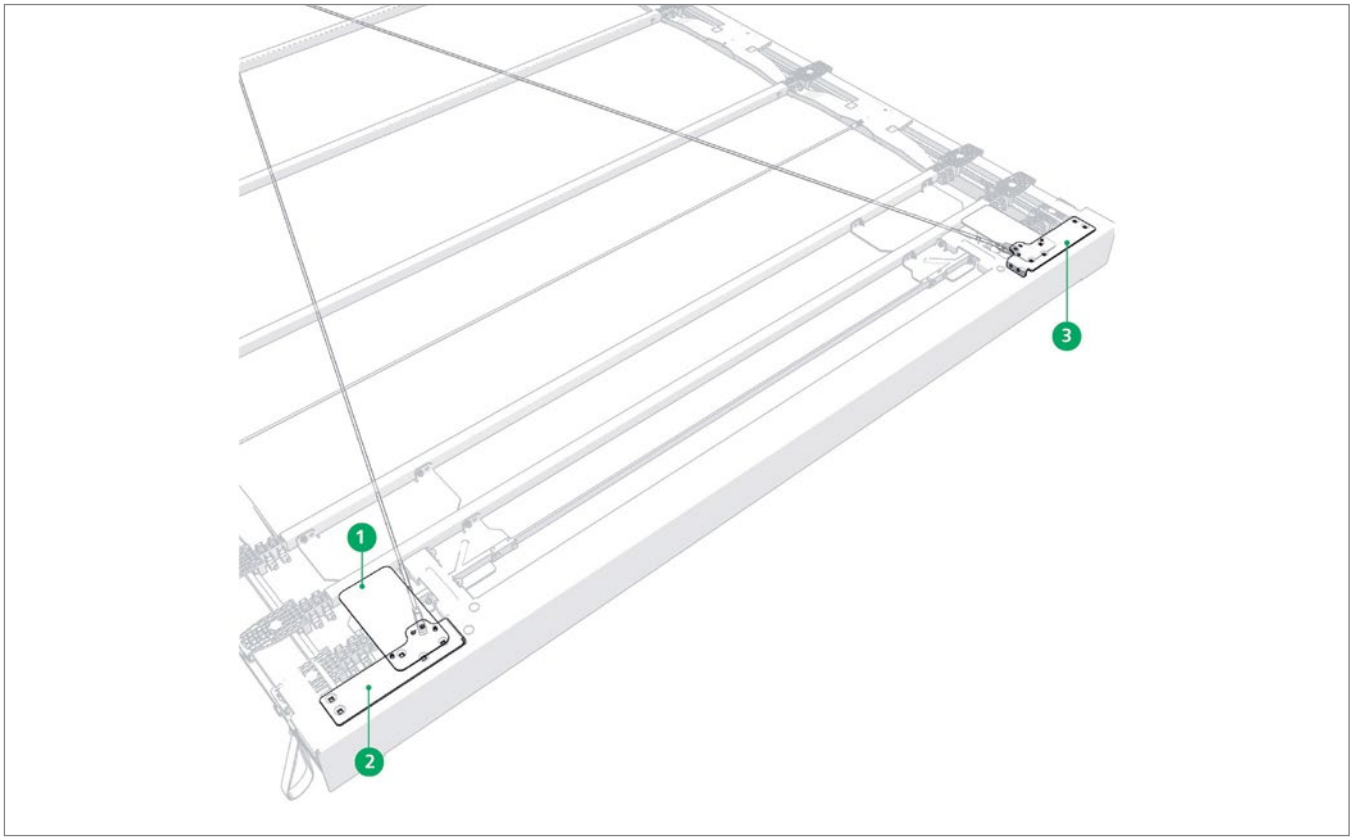

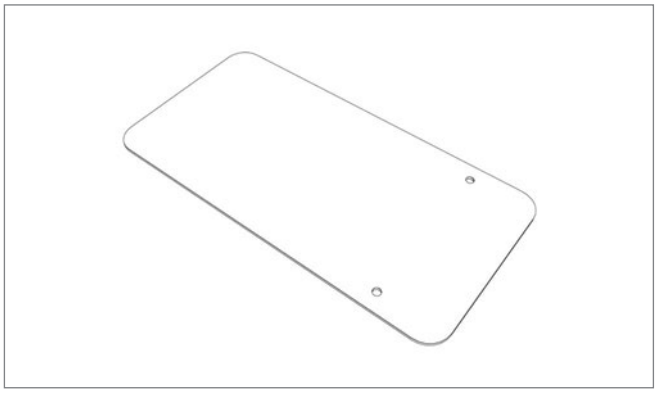

Pos. 1 **Edscha TS: 40 38 037 840**

Abdeckung; 0,12 kg

Covering; 0,12 kg

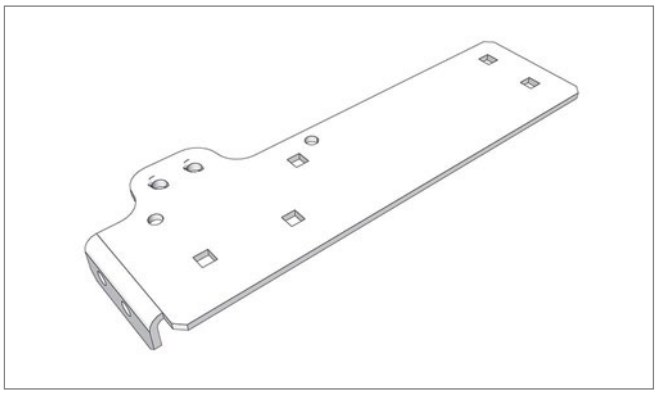

Pos. 2 **Edscha TS: 40 38 055 370**

Aufnahme links UL-System; 0,62 kg

Pick-up left UL-system; 0,62 kg

CS-UltraLine I

(2982 1XXX)

Ersatzteile · *Spare parts*

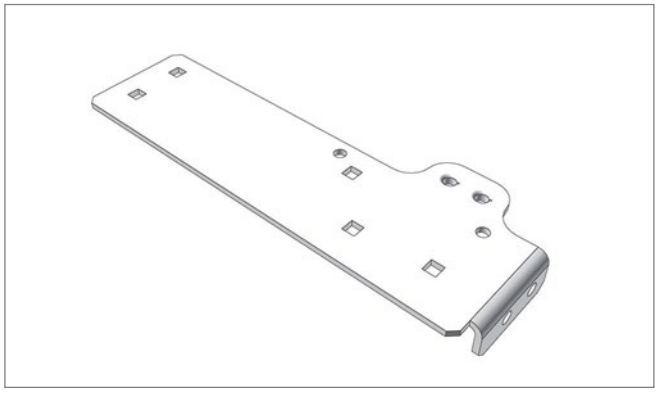

Pos. 3 **Edscha TS: 40 38 055 380**

Aufnahme rechts UL-System; 0,62 kg

Pick-up right UL-system; 0,62 kg

CS-UltraLine I

(2982 1XXX)

Ersatzteile · *Spare parts*

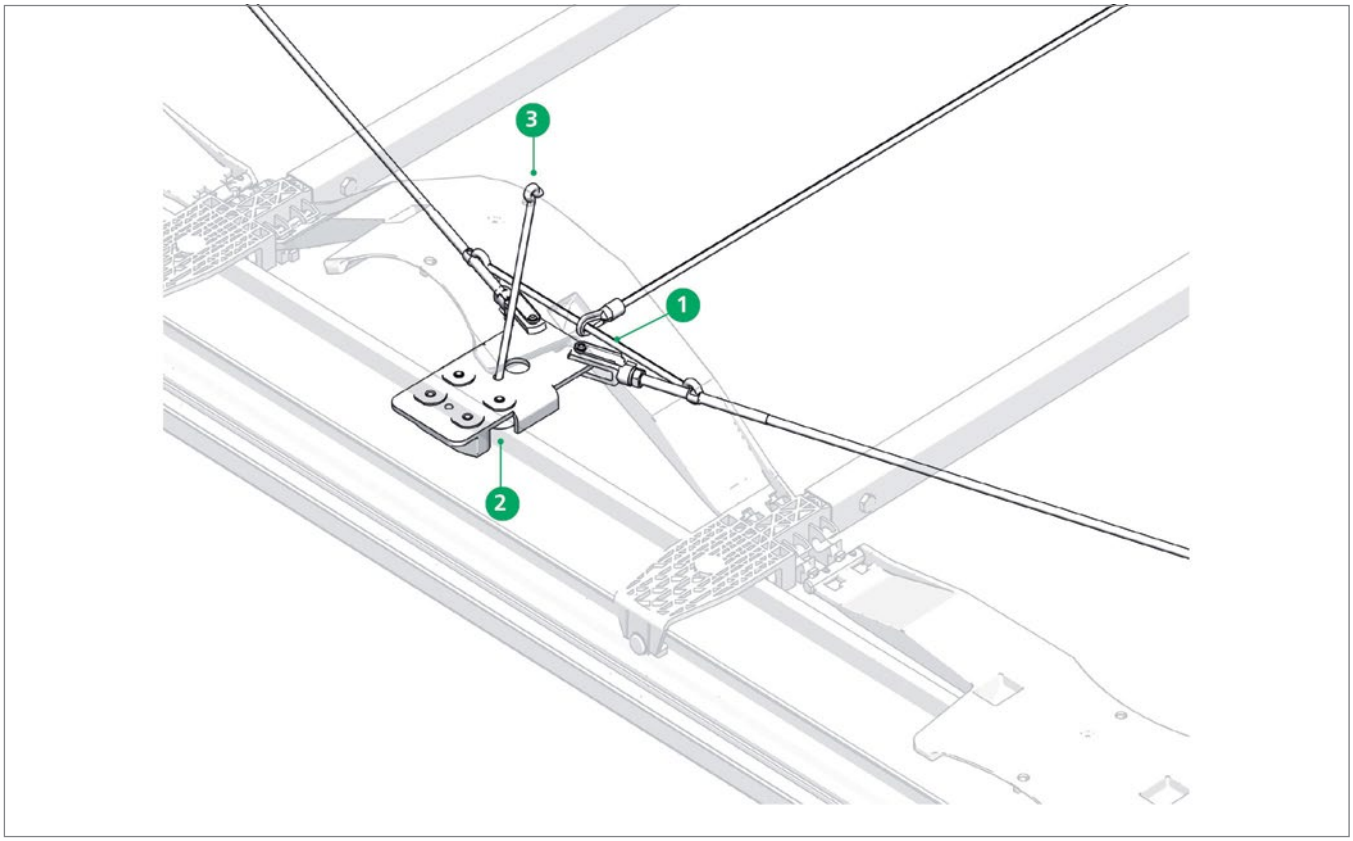

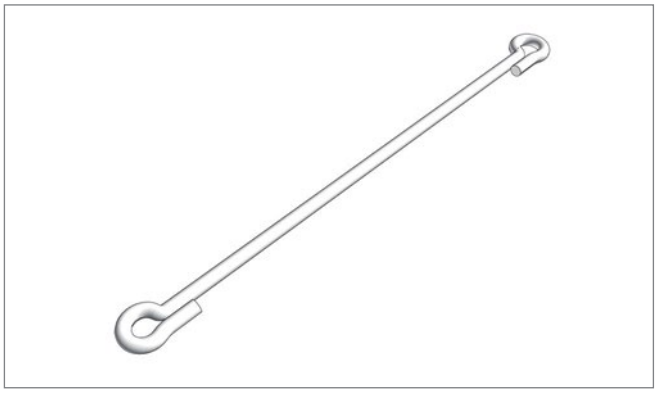

Pos. 1 **Edscha TS: 40 38 055 560**

Seil 6 x 145 mit Ösen; 0,10 kg

Rope 6 x 145 with eye; 0,10 kg

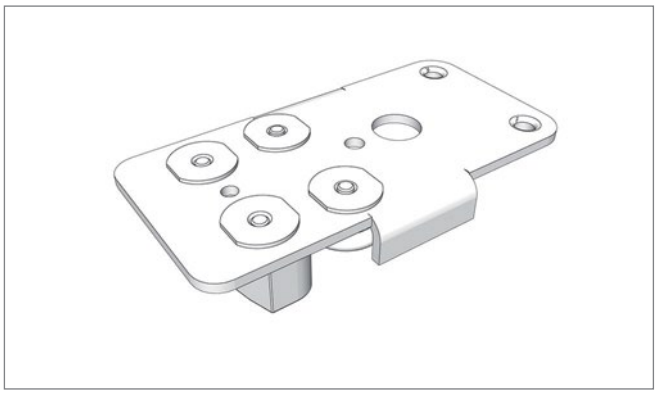

Pos. 2 **Edscha TS: 40 38 055 930**

Adapter CS-UL I (Gleiter); 0,91 kg

Adapter CS-UL I (slider); 0,91 kg

Ersatzteile · *Spare parts*

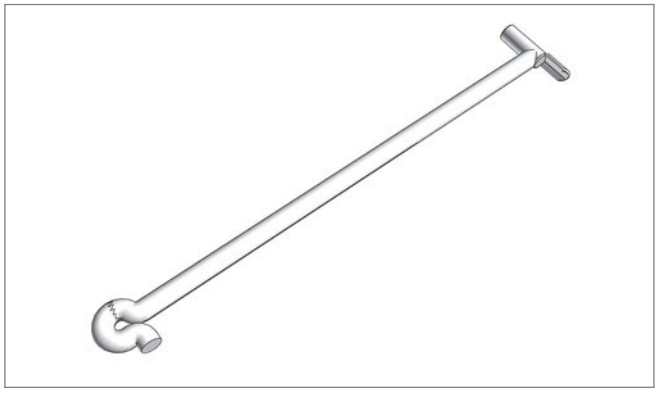

Pos. 3 **Edscha TS: 40 38 055 940**

Seil 6 x 145 mit Stahlknebel; 0,10 kg

Rope 6 x 145 with steel-catch; 0,10 kg

Ersatzteile · *Spare parts*

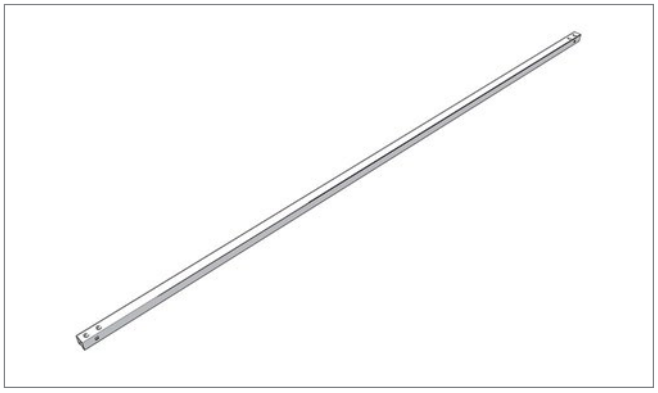

Pos. - **Edscha TS: 40 38 058 150**

Spriegel CurtainSider-UL/HD AB 2570; 2,84 kg

Bow CurtainSider-UL/HD AB 2570; 2,84 kg

CS-UltraLine I

(2982 1XXX)

Ersatzteile DB · *Spare parts DB*

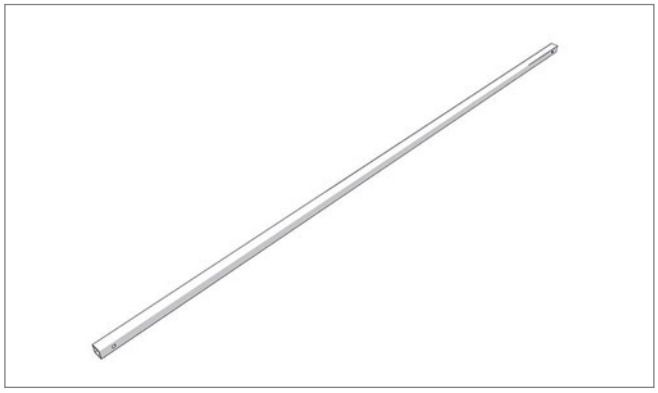

Pos. - **Edscha TS: 40 38 054 190**

Spriegel UL 30 x 30 x 2 x 2153 gelocht DB*; 3,74 kg

BP UL 30 x 30 x 2 x 2153 punched DB; 3,74 kg*

DB = geeignet für Kombinierten Verkehr und geprüft durch Deutsche Bahn

DB = suitable for combined use and aproved by German Railways

Weitere Informationen und Hilfe · *Further information and help*



Weitere Informationen zu diesem Produkt sowie Hilfe erhalten Sie auf unserer Website, z.B. im Downloadbereich.

Further information on this product as well as help is available on our website, e.g. in the download area.

www.EdschaTS.com

Verdeckaufbau · *Roof Structure*

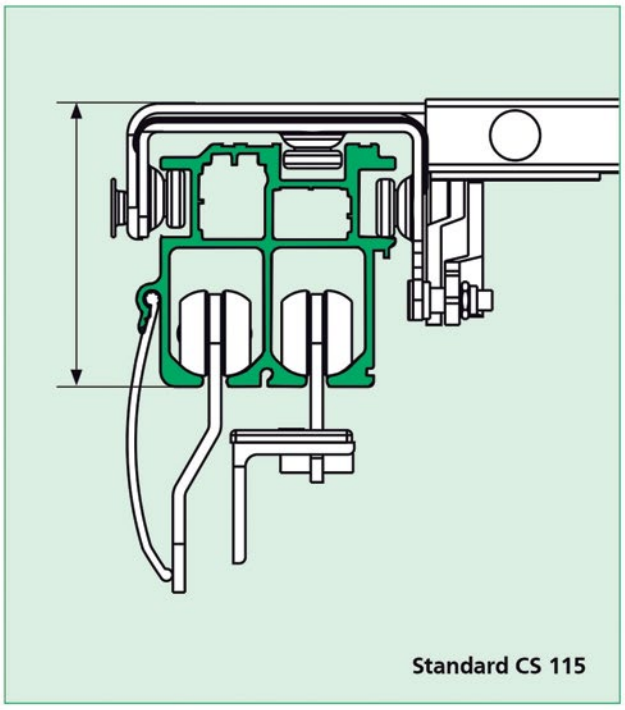

Standard CS 115

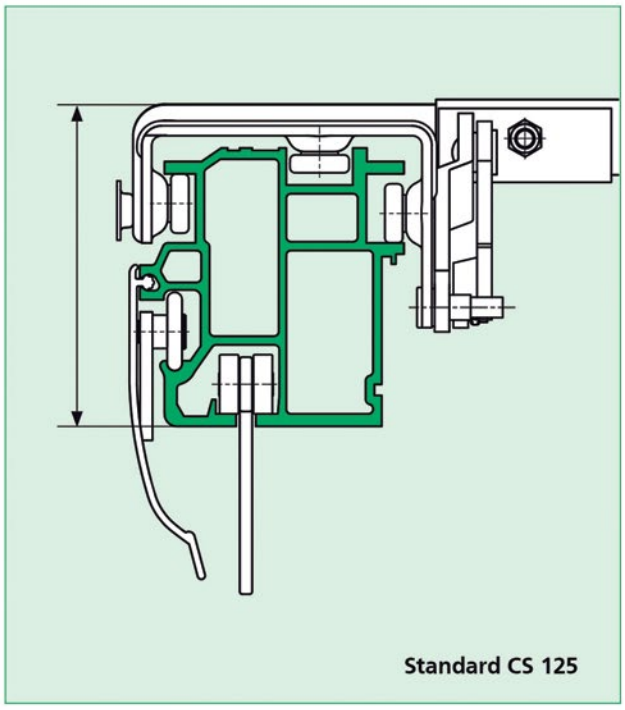

Standard CS 125

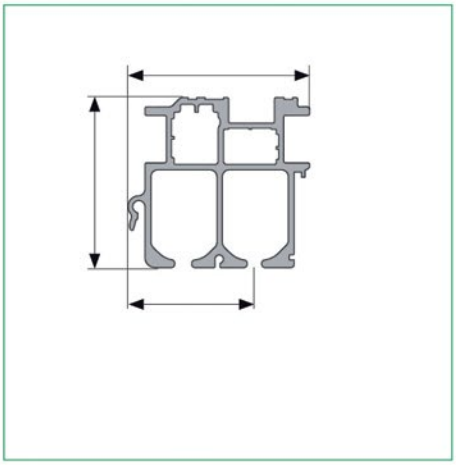

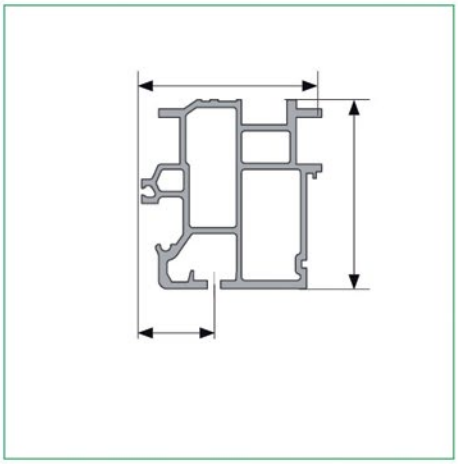

CS-Profi I

(2980 8XXX)

Übersicht · *Overview*

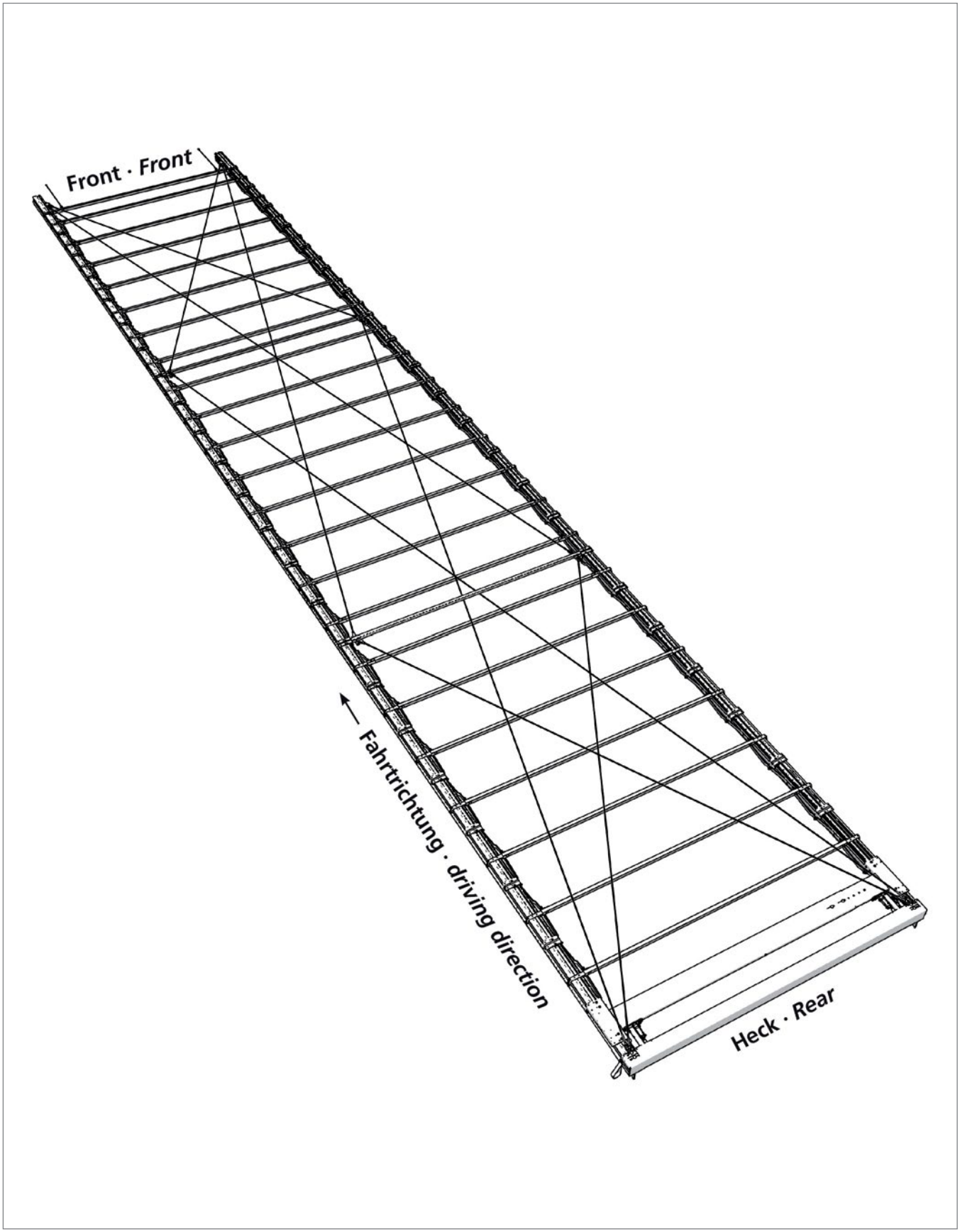

Ersatzteile Heck · *Spare parts rear*

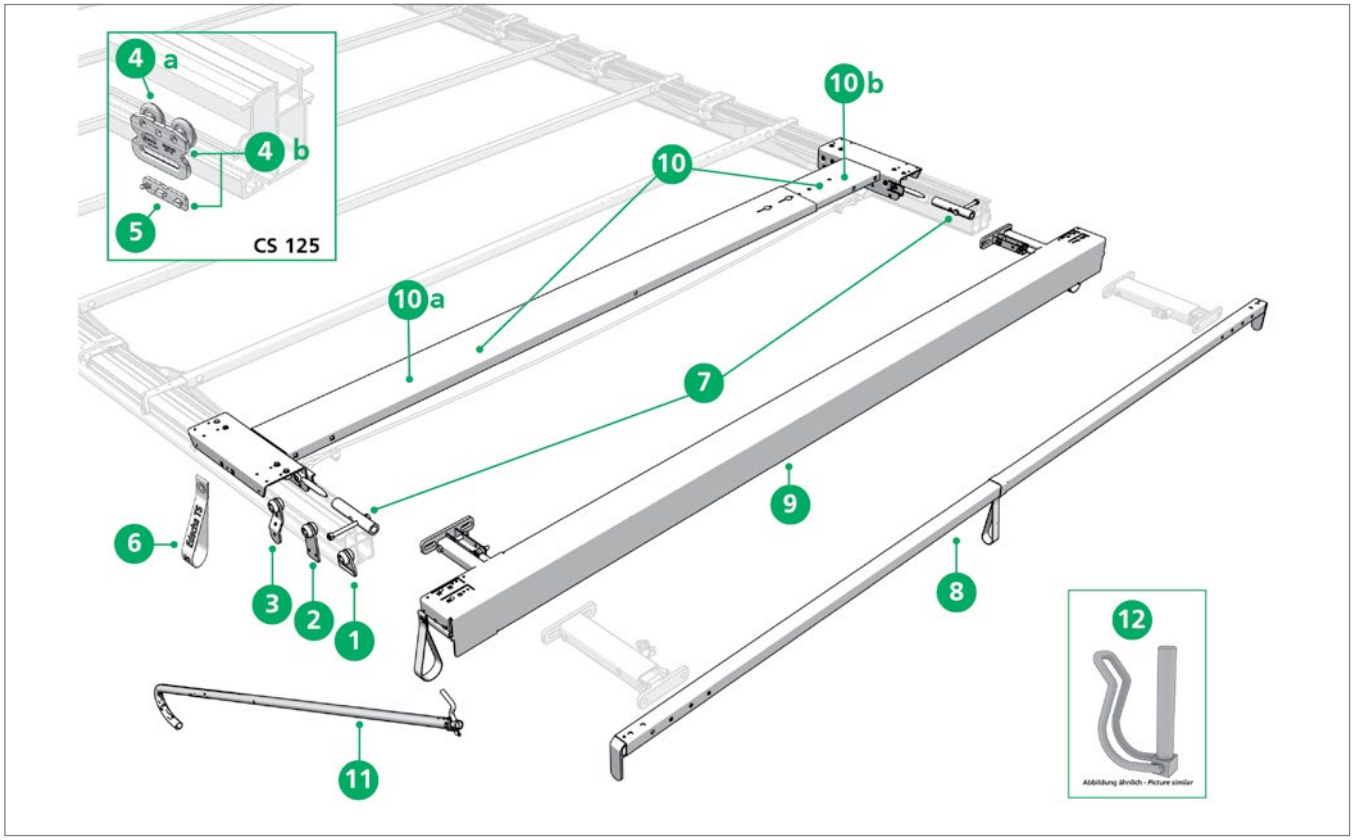

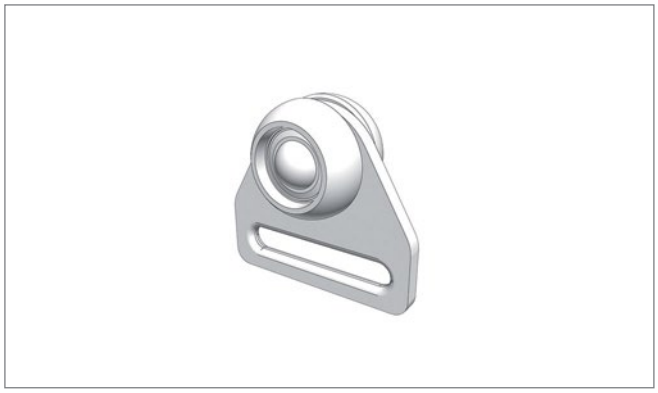

Pos. 1 **Edscha TS: 40 00 032 336**

Gurtrolle; 0,16 kg

Belt roller; 0,16 kg



Pos. 2 **Edscha TS: 40 00 083 006**

Seitenplanenroller gerade; 0,23 kg

Side tarpaulin roller straight; 0,23 kg

Ersatzteile Heck · *Spare parts rear*



Pos. 3 **Edscha TS: 40 38 031 360**

Seitenplanenroller gekröpft; 0,24 kg

Side tarpaulin roller offset; 0,24 kg



Pos. 4a **Edscha TS: 40 38 085 810**

Seitenplanenroller ohne Clip; 0,20 kg

Side tarpaulin roller without clip; 0,20 kg



Pos. 4b **Edscha TS: 40 38 085 800**

Seitenplanenroller mit Clip; 0,22 kg

Side tarpaulin roller with clip; 0,22 kg

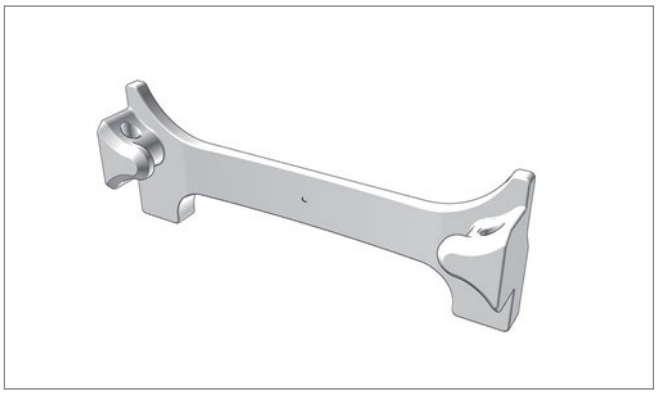

Pos. 5 **Edscha TS: 40 38 079 750**

Schutzclip für Planenroller; 0,01 kg

Safety-clip for tarpaulin roller; 0,01 kg

Ersatzteile Heck · *Spare parts rear*



Pos. 6 **Edscha TS: 40 38 033 041**

Zugschlaufe kompl.; 0,02 kg

Pull strip cpl.; 0,02 kg

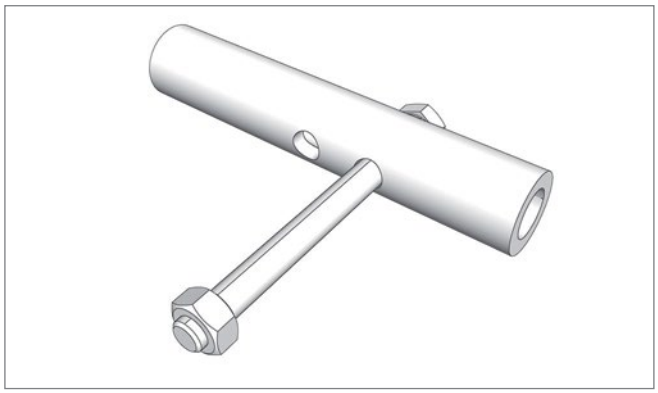

Pos. 7 **Edscha TS: 40 38 034 910**

Führungsrohr Standard (Satz); 1,04 kg

Guide tube standard (kit); 1,04 kg

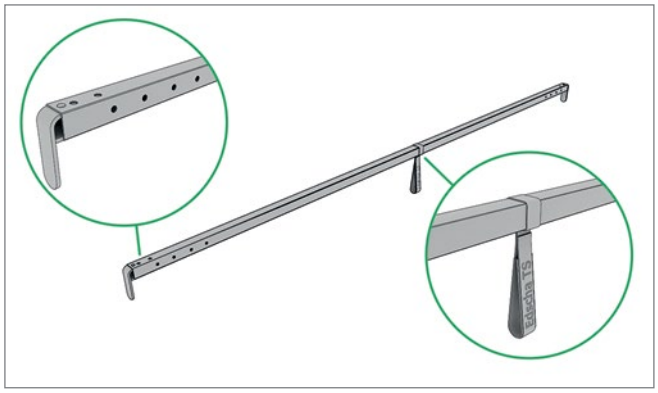

Pos. 8 **Edscha TS: 40 38 035 360**

Endspriegel 2550 nur in Kombination mit Endlaufwagen zur Heckportalaussteifung; 5,45 kg

End bow 2550 just in combination with end carriage for rear portal reinforcement; 5,45 kg

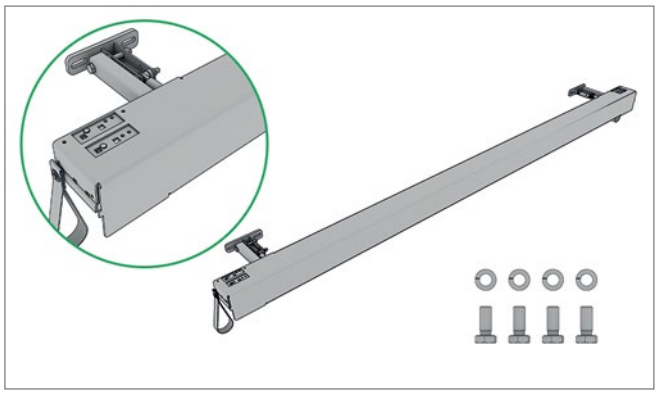

Pos. 9 **Edscha TS: 40 38 036 300**

Portalbalken inkl. Aufstellautomatik CS 2550 H=113 Standard; 20,20 kg

Gantry beam incl. Automatic fold up CS 2550 h=113 standard; 20,20 kg

Ersatzteile Heck · *Spare parts rear*

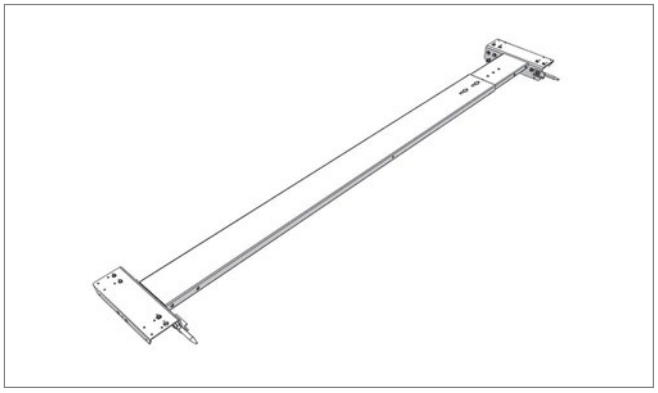

Pos. 10 **Edscha TS: 40 38 049 070**

Endlaufteil CS-Profi 2550; 17,68 kg

End carriage CS-Profi 2550; 17,68 kg

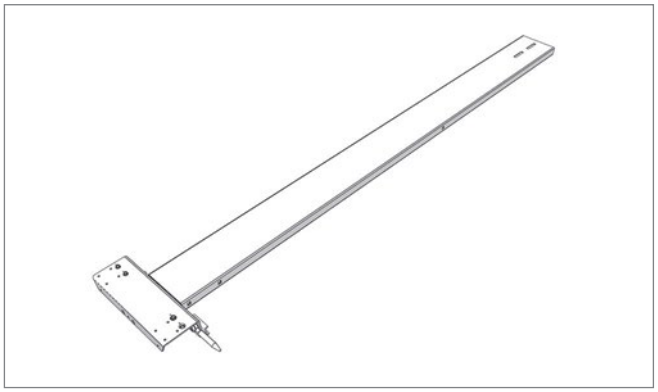

Pos. 10a **Edscha TS: 40 38 032 190**

Endlaufteilhälfte CS-P links; 12,50 kg

End carriage CS-P left; 12,50 kg

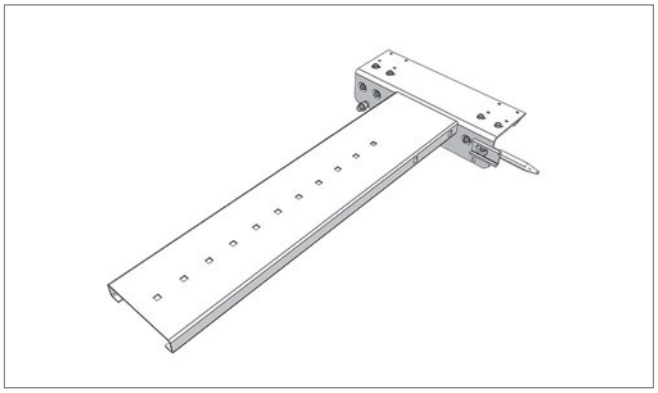

Pos. 10b **Edscha TS: 40 38 032 200**

Endlaufteilhälfte CS-P rechts; 6,05 kg

End carriage CS-P right; 6,05 kg



Pos. 11 **Edscha TS: 40 38 062 430**

Zugstange; 4,00 kg

Tie rod; 4,00 kg

Ersatzteile Heck · *Spare parts rear*

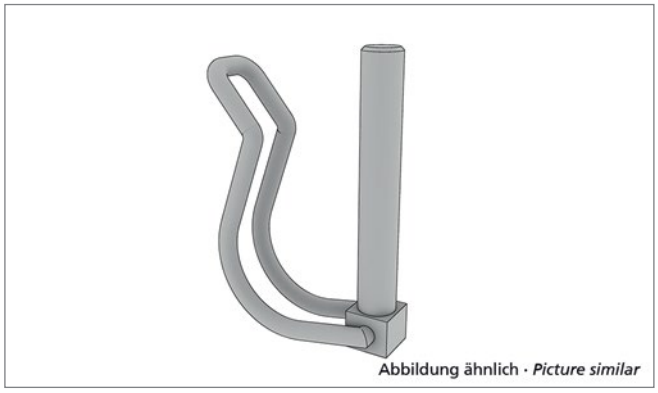

Pos. 12 **Edscha TS: 40 00 083 019**

Rohrklappstecker D 6; 0,03 kg

Tube clip pin D6; 0,03 kg

Ersatzteile Heck · *Spare parts rear*

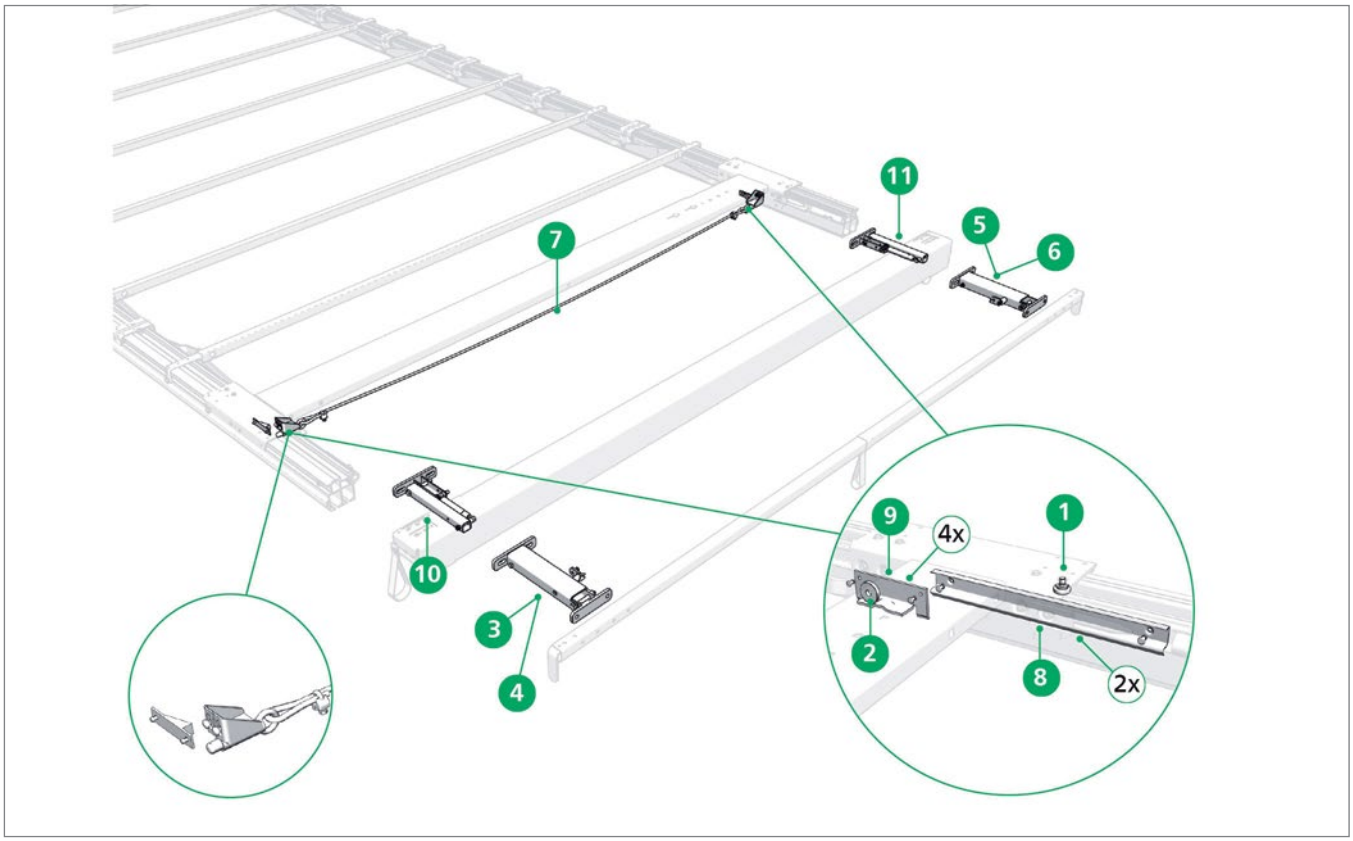

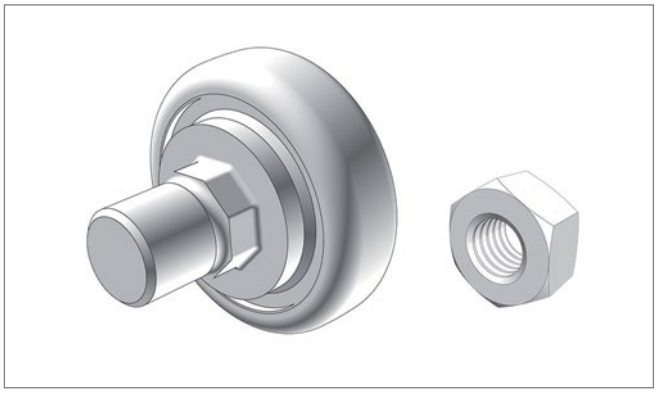

Pos. 1 **Edscha TS: 40 00 083 004**

Laufrolle 24 x 7 mit Gewindebolzen M 8; 0,02 kg

Roller 24 x 7 with thread bolt M 8; 0,02 kg

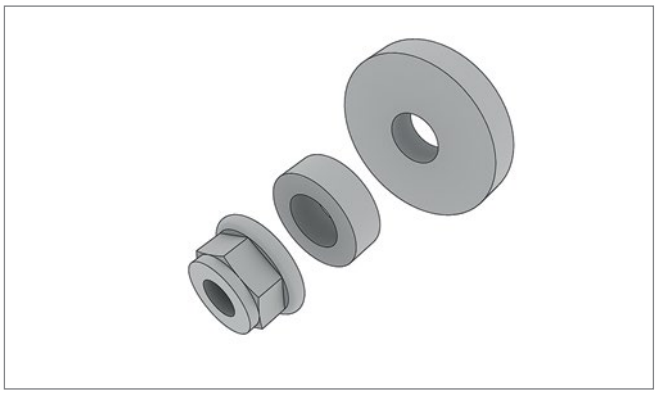

Pos. 2 **Edscha TS: 40 00 083 007**

Rolle für Rampe; 0,04 kg

Roller for ramp; 0,04 kg

Ersatzteile Heck · *Spare parts rear*

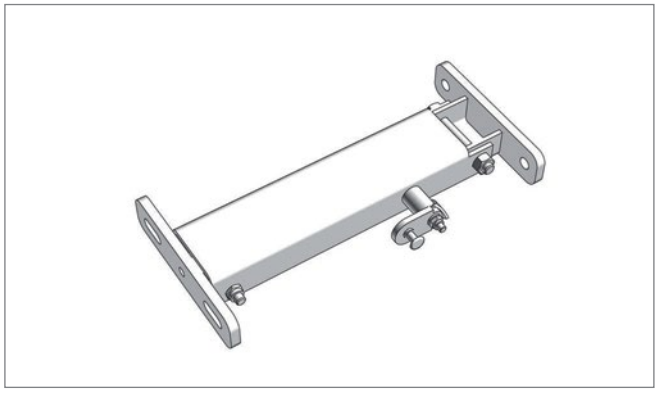

Pos. 3 **Edscha TS: 40 38 027 253**

Aufstellautomatik 1 x 700 N links mit Verriegelung für Endlaufwagen zur Heckportalaussteifung; 2,37 kg

Automatic adjustment mechanism 1 x 700 N left with locking for End carriage for rear portal reinforcement; 2,37 kg

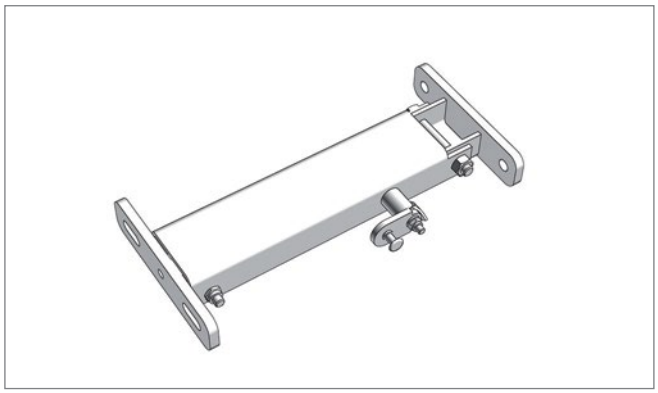

Pos. 4 **Edscha TS: 40 38 027 254**

Aufstellautomatik 2 x 500 N links mit Verriegelung für Endlaufwagen zur Heckportalaussteifung; 2,48 kg

Automatic adjustment mechanism 2 x 500 N left with locking for end carriage for rear portal reinforcement; 2,48 kg

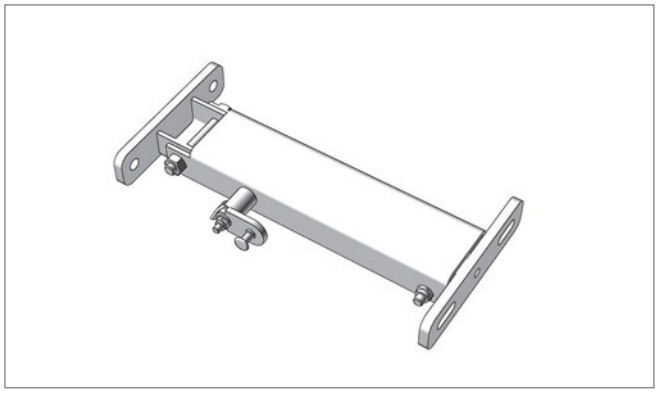

Pos. 5 **Edscha TS: 40 38 027 263**

Aufstellautomatik 1 x 700 N rechts mit Verriegelung für Endlaufwagen zur Heckportalaussteifung; 2,37 kg

Automatic adjustment mechanism 1 x 700 N right with locking for End carriage for rear portal reinforcement; 2,37 kg

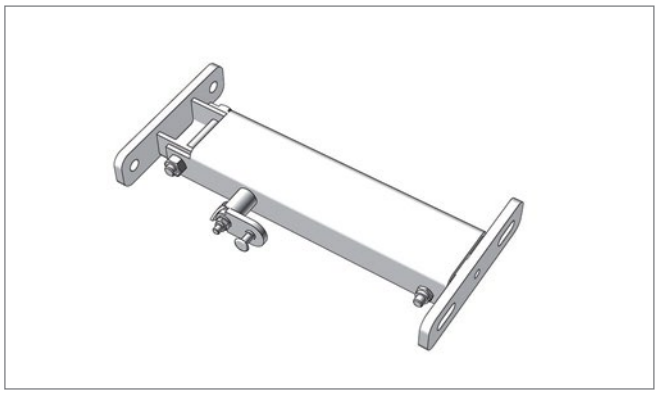

Pos. 6 **Edscha TS: 40 38 027 264**

Aufstellautomatik 2 x 500 N rechts mit Verriegelung für Endlaufwagen zur Heckportalaussteifung; 2,51 kg

Automatic adjustment mechanism 2 x 500 N right with locking for end carriage for rear portal reinforcement; 2,51 kg

Ersatzteile Heck · *Spare parts rear*

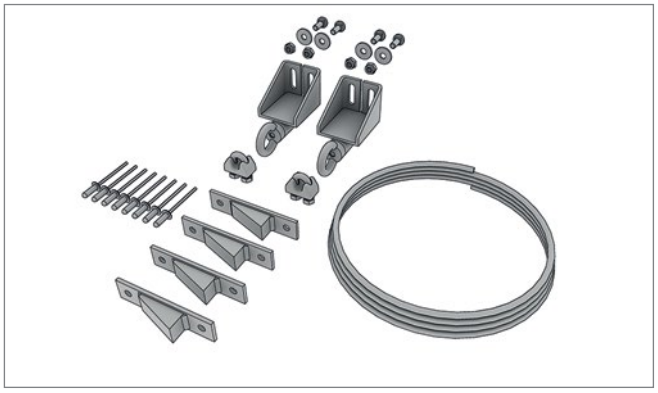

Pos. 7 **Edscha TS: 40 38 028 190**

Verriegelung Keil CS-Profi 100; 1,60 kg

Locking wedge CS-Profi 100; 1,60 kg

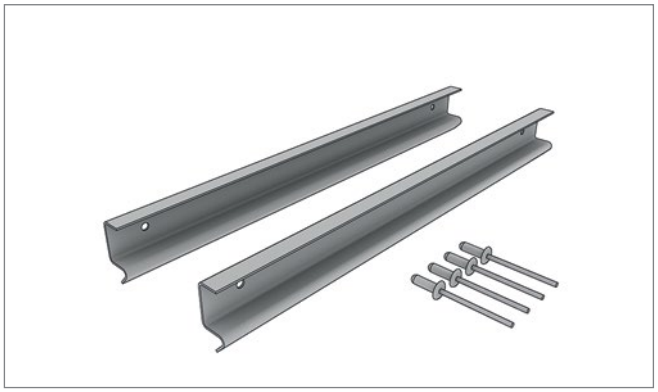

Pos. 8 **Edscha TS: 40 38 028 490**

Einklinkblech (Satz) für CS-Profi/Lite 100 & 270; 0,40 kg

Latching sheet (set) for CS-Profi/Lite 100 & 270; 0,40 kg

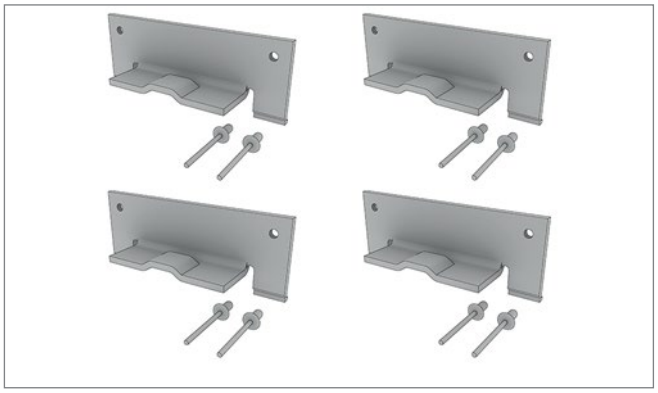

Pos. 9 **Edscha TS: 40 38 048 390**

Rampe Satz CS-Profi BH 100; 0,99 kg

Ramp locking CS-Profi BH 100; 0,99 kg

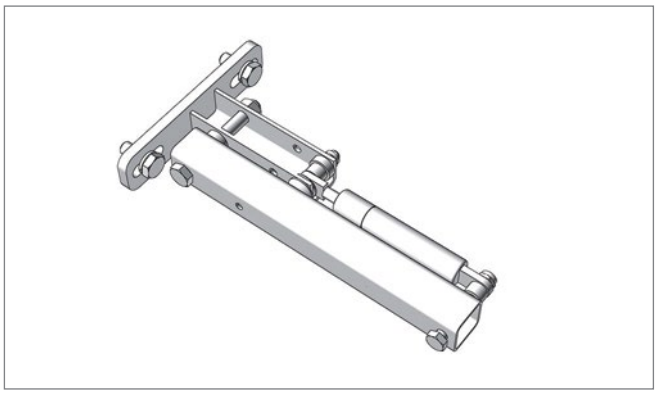

Pos. 10 **Edscha TS: 40 38 048 770**

Aufstellautomatik für Portalbalken 1 x 700 N links für Endlaufwagen zur Heckportalaussteifung; 1,30 kg

Automatic adjustment mechanism for gantry beam 1 x 700 N left for End carriage for rear portal reinforcement; 1,30 kg

Ersatzteile Heck · *Spare parts rear*

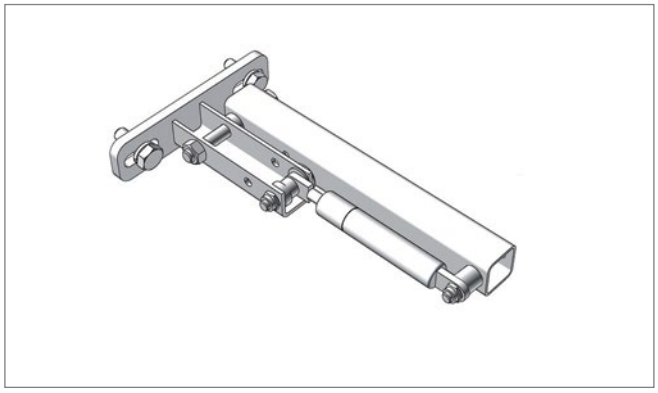

Pos. 11 **Edscha TS: 40 38 048 780**

Aufstellautomatik für Portalbalken 1 x 700 N rechts für Endlaufwagen zur Heckportalaussteifung; 1,30 kg

Automatic adjustment mechanism for gantry beam 1 x 700 N right for End carriage for rear portal reinforcement; 1,30 kg

Ersatzteile Mitte · *Spare parts middle*

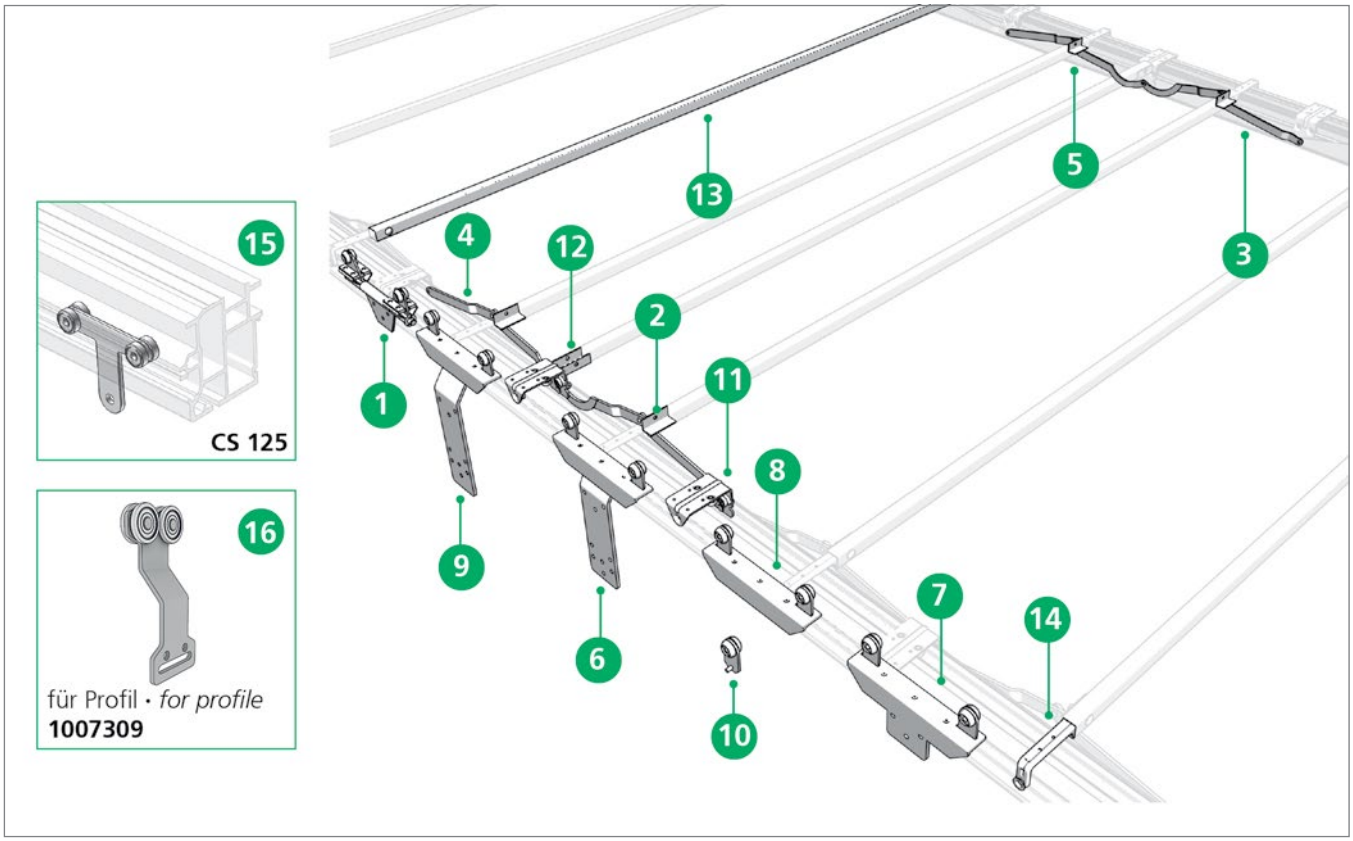

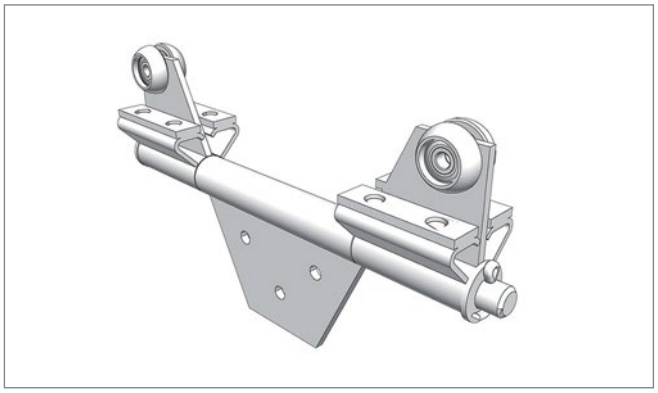

Pos. 1 **Edscha TS: 40 38 025 390**

Rungenlaufwagen drehbar; 2,79 kg

Stanchion roller carriage rotatable; 2,79 kg

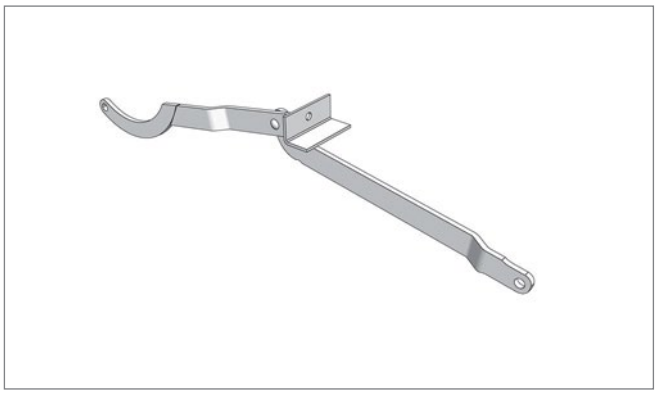

Pos. 2 **Edscha TS: 40 38 026 510**

Gelenk nach Querstangenwagen links 568 Profi 95/100; 0,83 kg

Link after cross bar left 568 Profi 95/100; 0,83 kg

Ersatzteile Mitte · *Spare parts middle*

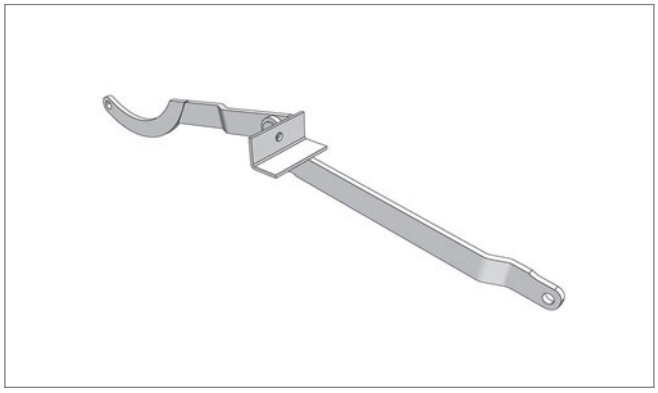

Pos. 3 **Edscha TS: 40 38 026 520**

Gelenk nach Querstangenwagen rechts 568 Profi 95/100; 0,82 kg

Link after cross bar right 568 Profi 95/100; 0,82 kg

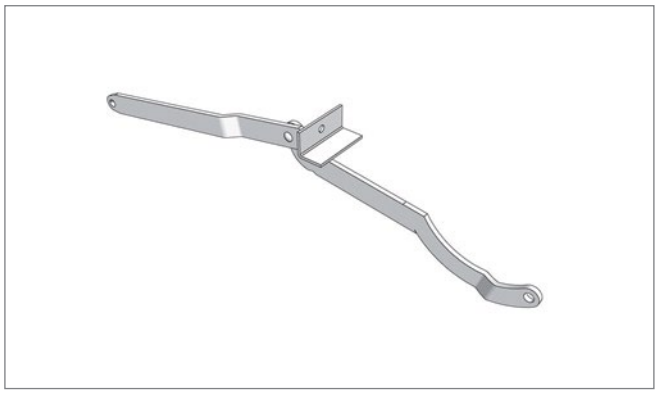

Pos. 4 **Edscha TS: 40 38 026 530**

Gelenk vor Querstangenwagen links 568 Profi 95/100; 0,83 kg

Link before cross bar left 568 Profi 95/100; 0,83 kg

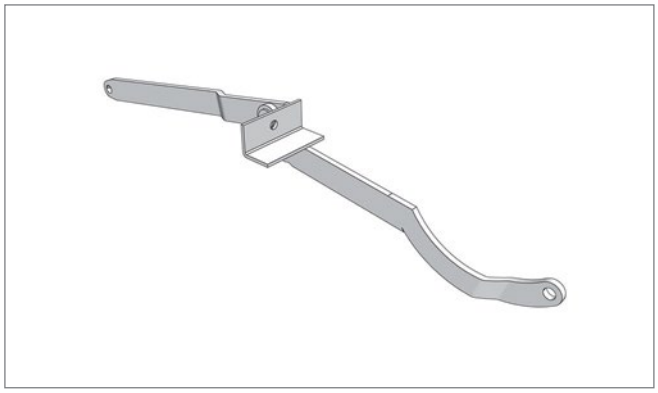

Pos. 5 **Edscha TS: 40 38 026 540**

Gelenk vor Querstangenwagen rechts 568 Profi 95/100; 0,82 kg

Link before cross bar right 568 Profi 95/100; 0,82 kg

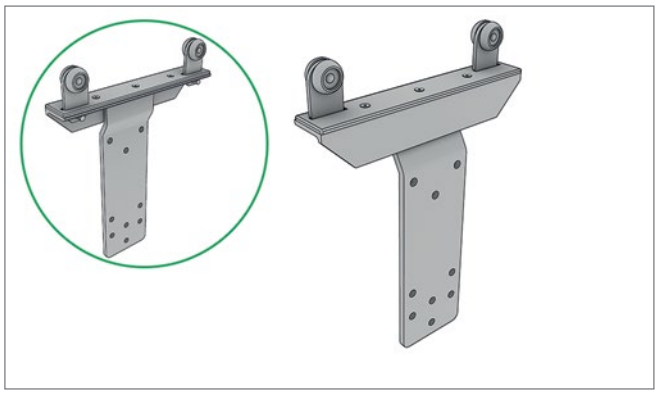

Pos. 6 **Edscha TS: 40 38 031 490**

Rungenlaufwagen; 3,61 kg

Stanchion roller carrier; 3,61 kg

Ersatzteile Mitte · *Spare parts middle*

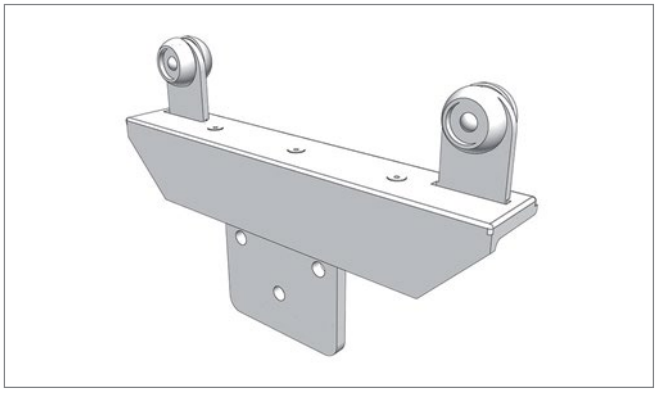

Pos. 7 **Edscha TS: 40 38 031 950**

Rungenlaufwagen; 1,97 kg

Stanchion roller carrier; 1,97 kg

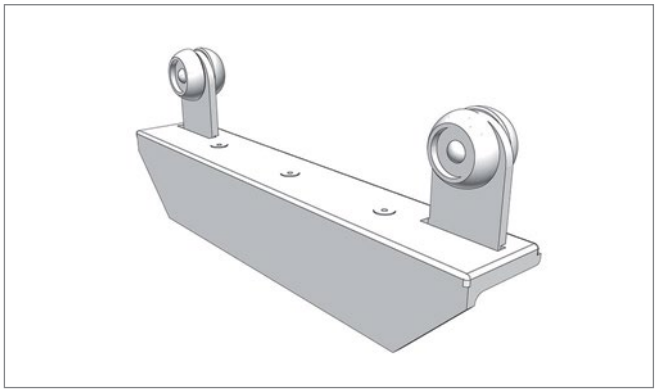

Pos. 8 **Edscha TS: 40 38 032 100**

Rungenlaufwagen; 1,47 kg

Stanchion roller carrier; 1,47 kg

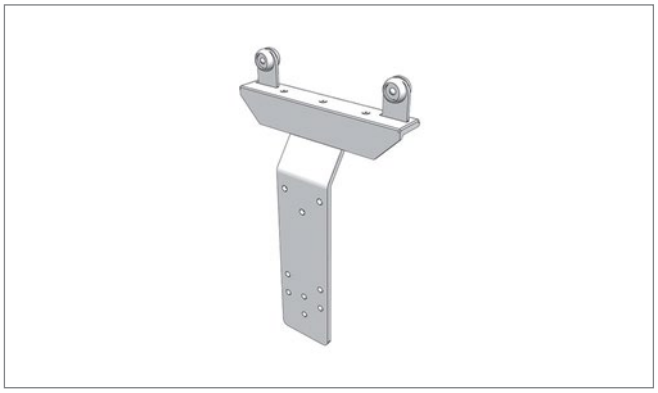

Pos. 9 **Edscha TS: 40 38 032 400**

Rungenlaufwagen (nur für Planenroller 40 38 031 360 geeignet); 3,89 kg

Stanchion roller carrier (to be used with curtain roller 40 38 031 360 only); 3,89 kg



Pos. 10 **Edscha TS: 40 38 030 450**

Rungenlaufwagen drehbar; 0,17 kg

Stanchion roller carriage rotatable; 0,17 kg

Ersatzteile Mitte · *Spare parts middle*

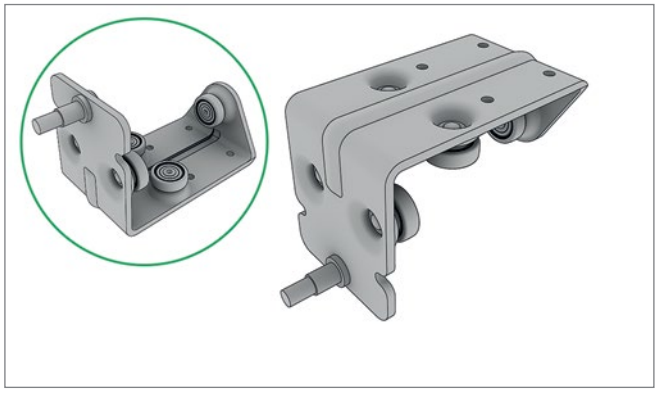

Pos. 11 **Edscha TS: 40 38 026 990**

Rollenwagen Standard; 0,58 kg

Roller carrier standard; 0,58 kg

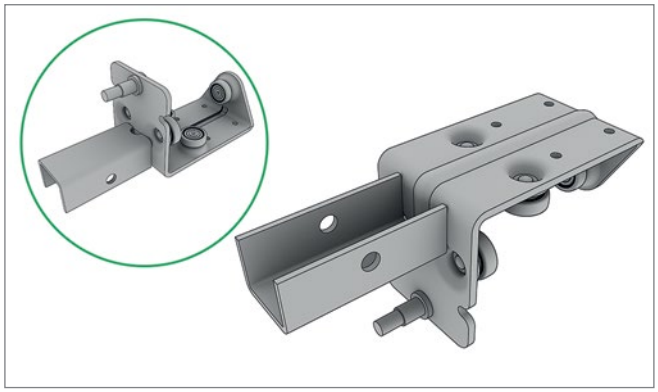

Pos. 12 **Edscha TS: 40 38 027 040**

Querstangenwagen CS Profi; 0,72 kg

Cross bar carrier CS Profi; 0,72 kg

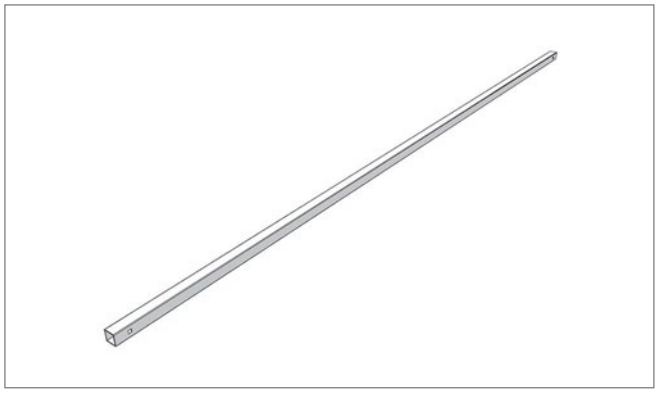

Pos. 13 **Edscha TS: 40 38 034 640**

Spriegel 30 x 30 x 1,5 x 2310 gelocht (AB 2550); 3,00 kg

Bow 30 x 30 x 1,5 x 2310 punched (AB 2550); 3,00 kg



Pos. 14 **Edscha TS: 40 38 071 140**

Planenhalter CS-P mit Kunststoffauflage; 0,16 kg

Tarpaulin holder CS-P with plastic surface; 0,16 kg

Ersatzteile Mitte · *Spare parts middle*



Pos. 15 **Edscha TS: 40 38 048 420**

Rungenlaufwagen Vol./Std/Univ.; 0,25 kg

Stanchion roller carrier Vol./Std/Univ.; 0,25 kg

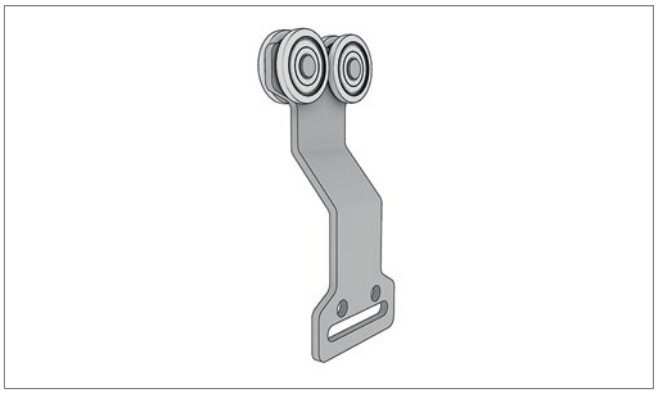

Pos. 16 **Edscha TS: 40 38 051 020**

Seitenplanenroller BG Stahl 4 Rollen (für Profil 1007309); 0,30 kg

Side curtain roller 4 rollers (for profile 1007309); 0,30 kg

Ersatzteile Front · *Spare parts front*

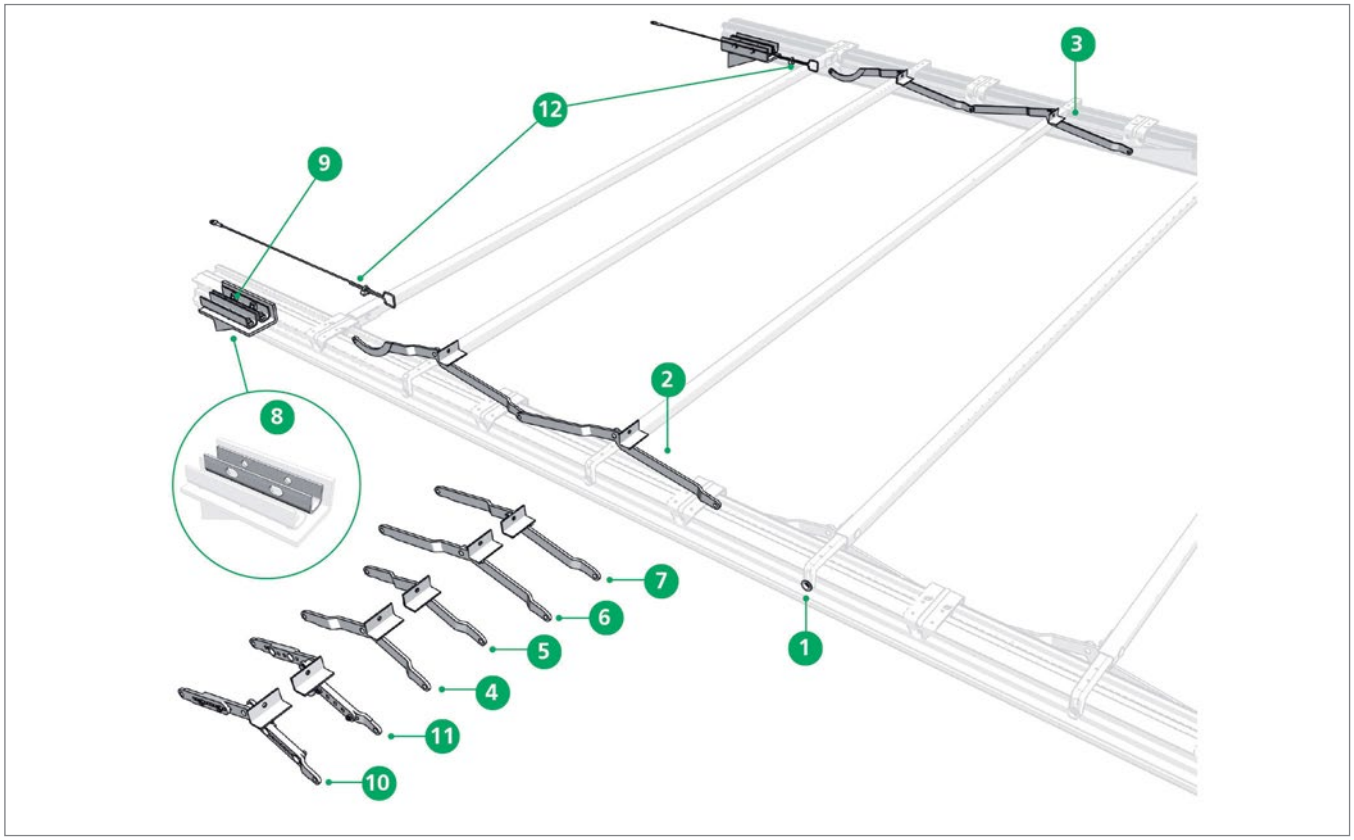

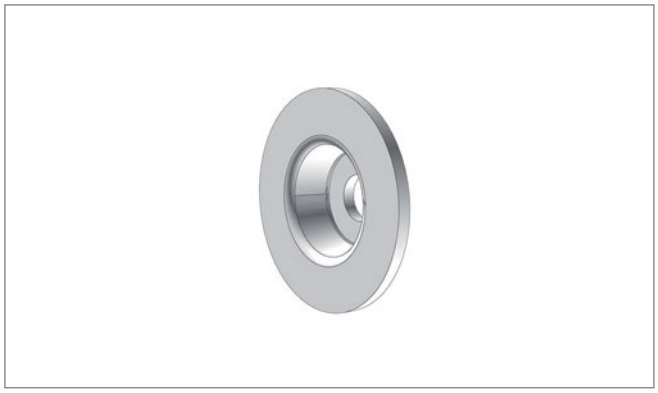

Pos. 1 **Edscha TS: 40 00 063 395**

Befestigungsscheibe; 0,01 kg

Fixing disc; 0,01 kg

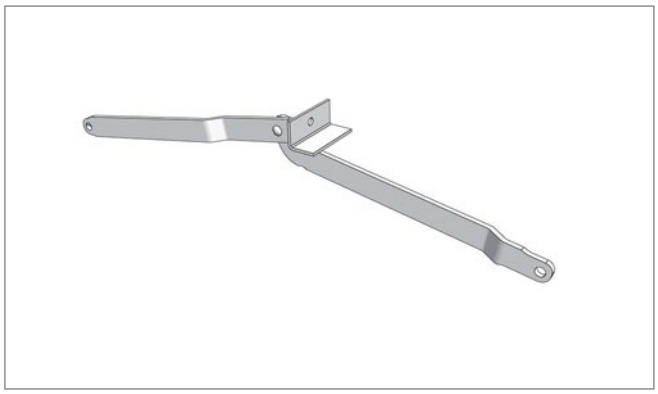

Pos. 2 **Edscha TS: 40 38 027 410**

Gelenk links 568 Profi 95/100; 0,83 kg

Link left 568 Profi 95/100; 0,83 kg

Ersatzteile Front · *Spare parts front*

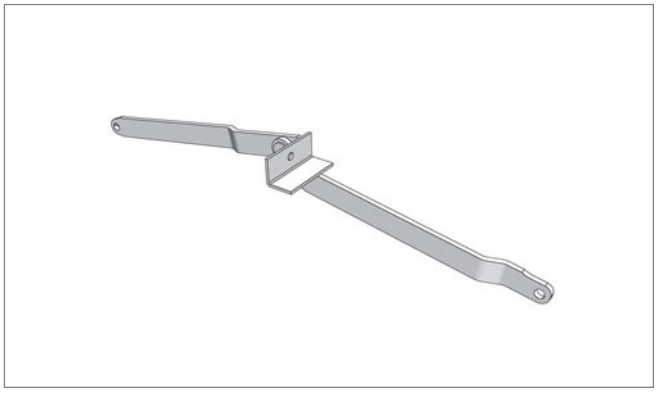

Pos. 3 **Edscha TS: 40 38 027 420**

Gelenk rechts 568 Profi 95/100; 0,08 kg

Link right 568 Profi 95/100; 0,08 kg

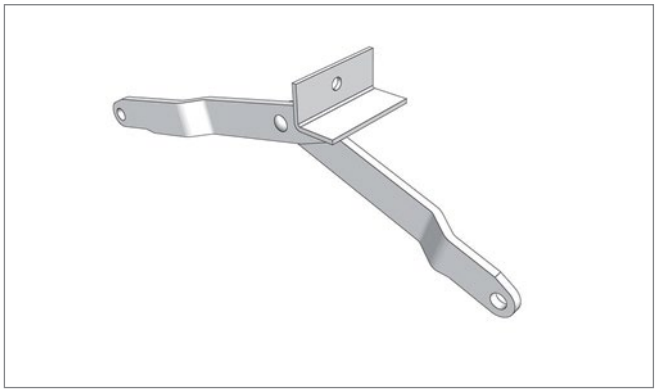

Pos. 4 **Edscha TS: 40 38 027 430**

Ausgleichgelenk (328) links; 0,54 kg

Equalizing linkage (328) left; 0,54 kg

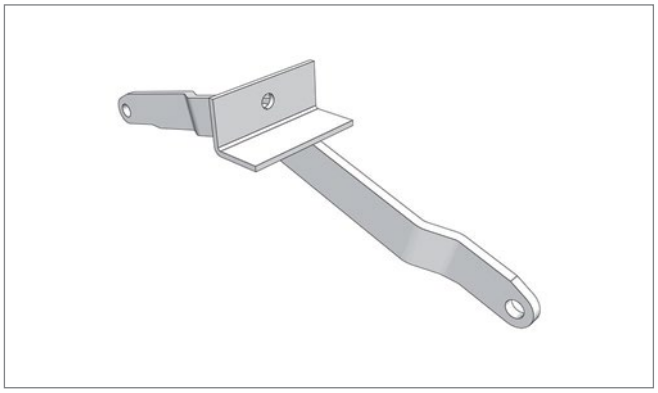

Pos. 5 **Edscha TS: 40 38 027 440**

Ausgleichgelenk (328) rechts; 0,54 kg

Equalizing linkage (328) right; 0,54 kg

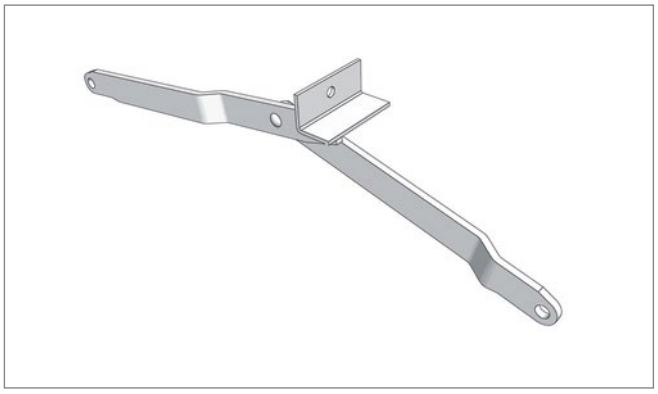

Pos. 6 **Edscha TS: 40 38 027 450**

Ausgleichgelenk (458) links; 0,70 kg

Equalizing linkage (458) left; 0,70 kg

Ersatzteile Front · *Spare parts front*

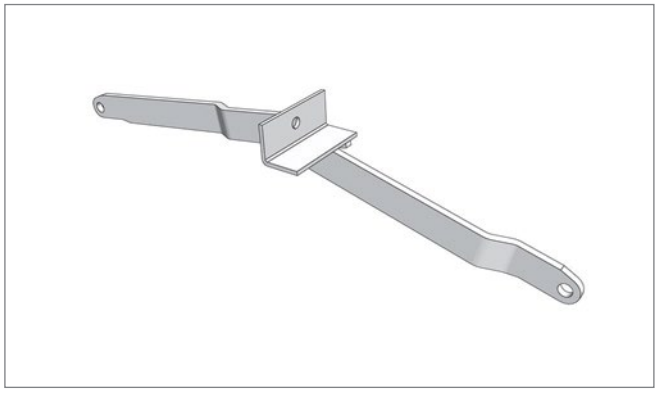

Pos. 7 **Edscha TS: 40 38 027 460**

Ausgleichgelenk (458) rechts; 0,70 kg

Equalizing linkage (458) right; 0,70 kg

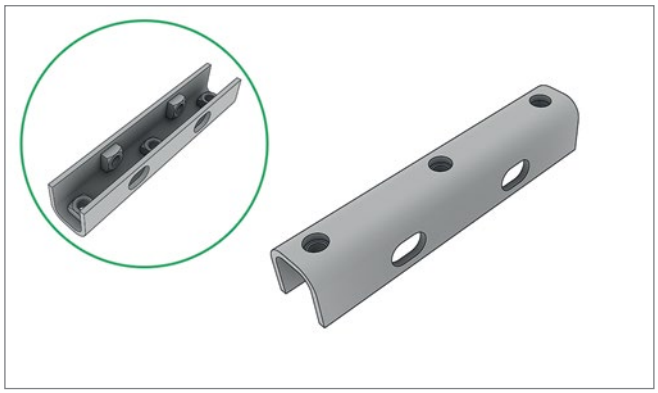

Pos. 8 **Edscha TS: 40 38 029 740**

Klemmprofil 5-Loch; 0,78 kg

Clamping profile 5 hole; 0,78 kg

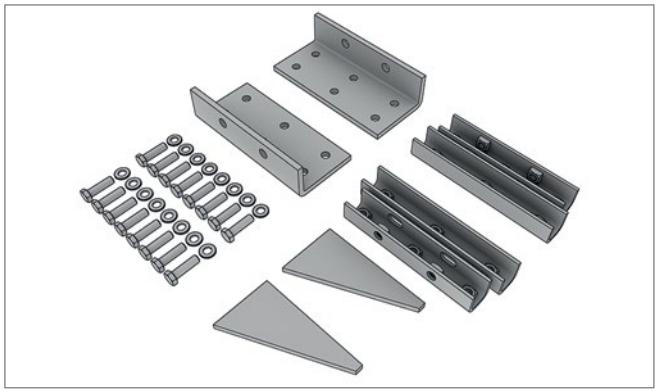

Pos. 9 **Edscha TS: 40 38 029 750**

Montagesatz Universal Classic, Front & Heck; 8,00 kg

Assembly kit CS Universal Classic front & rear; 8,00 kg

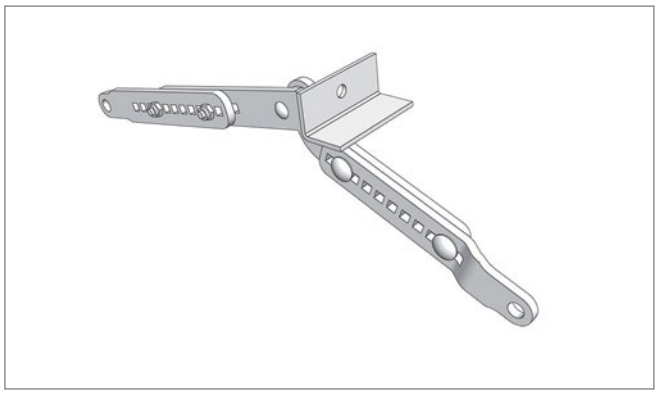

Pos. 10 **Edscha TS: 40 38 031 210**

Ausgleichgelenk Profi verstellbar links; 0,83 kg

Equalizing linkage Profi adjustable left; 0,83 kg

Ersatzteile Front · *Spare parts front*

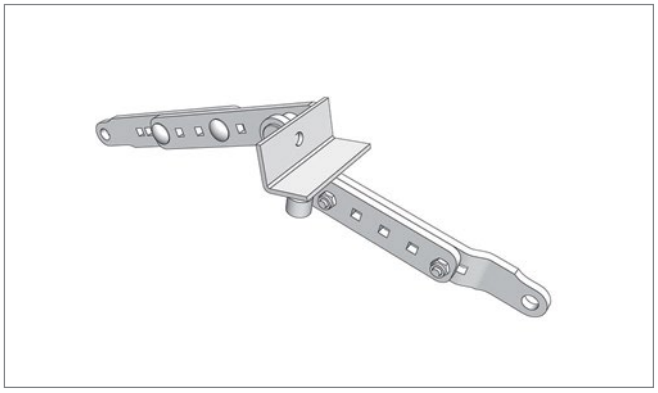

Pos. 11 **Edscha TS: 40 38 031 220**

Ausgleichgelenk Profi verstellbar rechts; 0,83 kg

Equalizing linkage Profi adjustable right; 0,83 kg

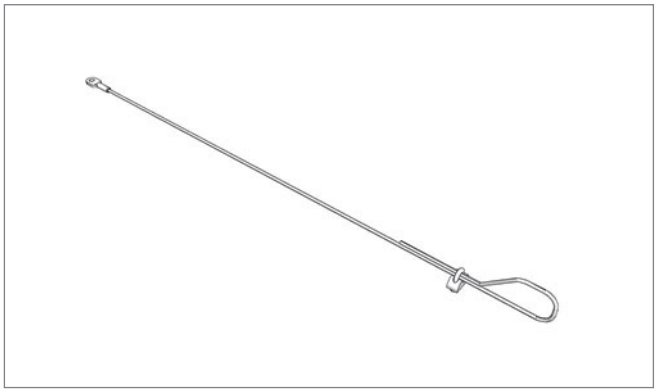

Pos. 12 **Edscha TS: 40 38 068 710**

Sicherungsseilsatz; 0,30 kg

Safety rope set; 0,30 kg

Ersatzteile Front · *Spare parts front*

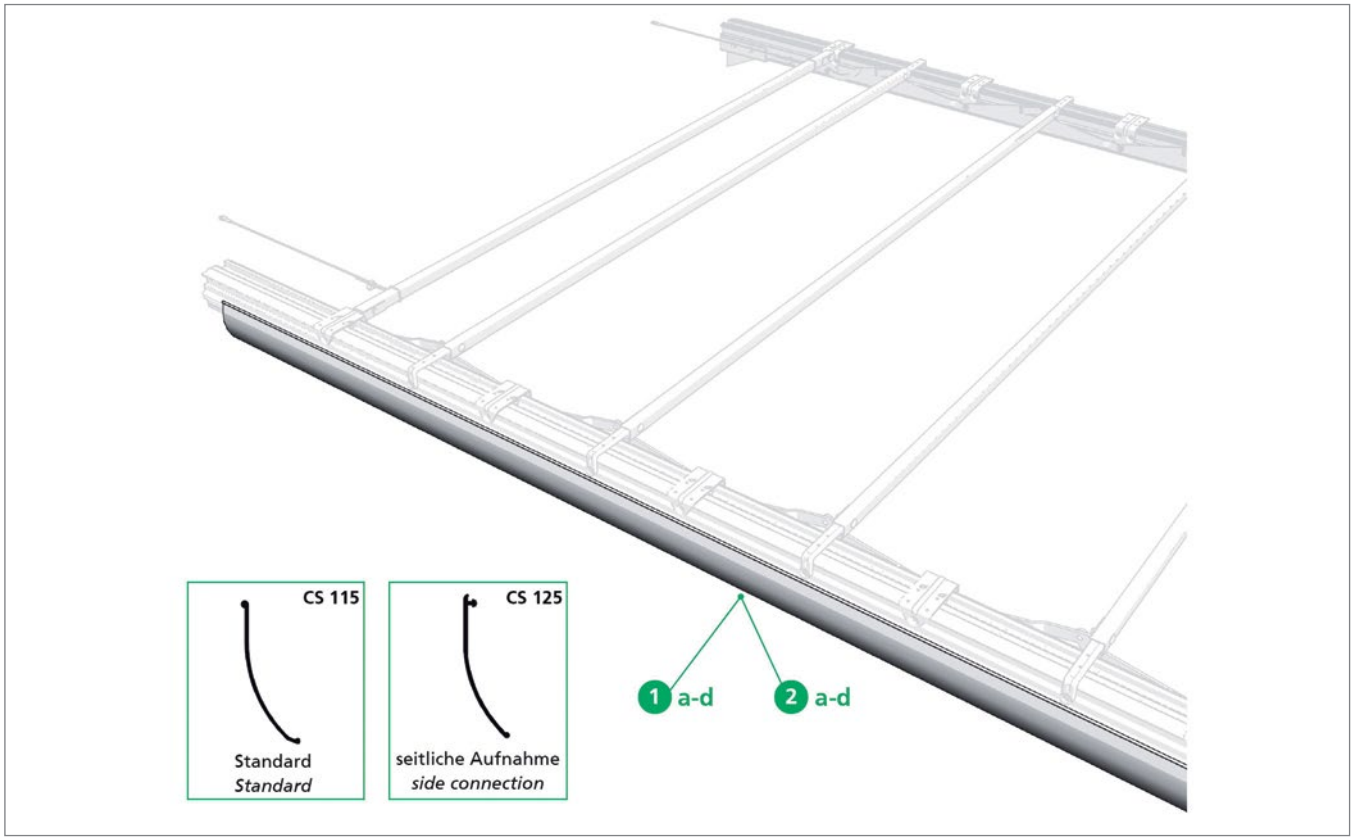

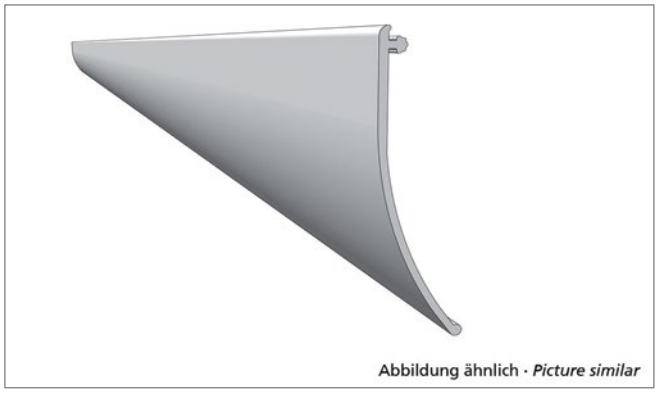

Pos. 1a **Edscha TS: 40 38 087 340**

Profilabdichtung 13700 x 110 grau Volumen (Rolle); 7,20 kg

PVC pelmet 13700 x 110 grey Volume (roll); 7,20 kg

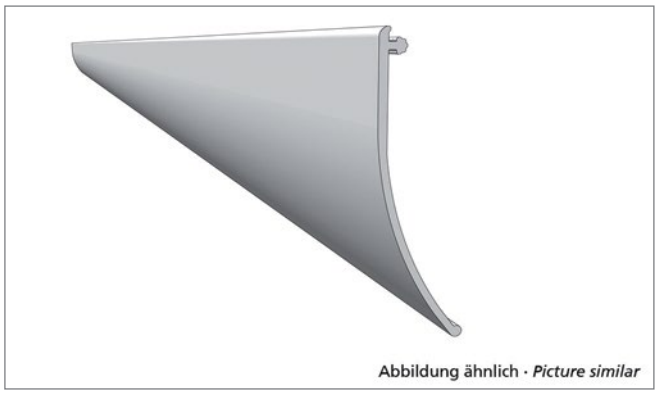

Pos. 1b **Edscha TS: 40 38 087 350**

Profilabdichtung 18500 x 110 grau Volumen (Rolle); 10,60 kg

PVC pelmet 18500 x 110 grey Volume (roll); 10,60 kg

Ersatzteile Front · *Spare parts front*

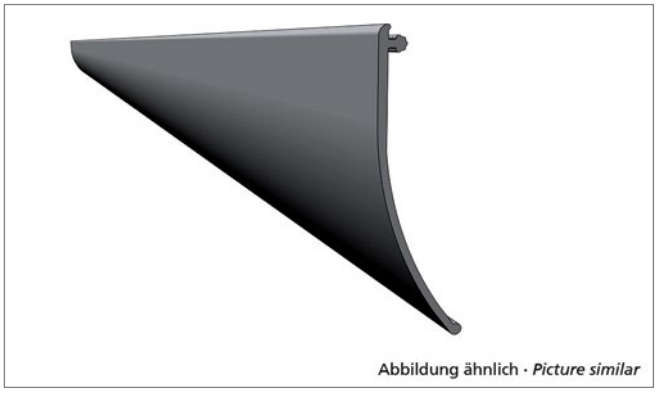

Pos. 1c **Edscha TS: 40 38 087 360**

Profilabdichtung 13700 x 110 schwarz Volumen (Rolle); 7,60 kg

PVC pelmet 13700 x 110 black side connection (roll); 7,60 kg

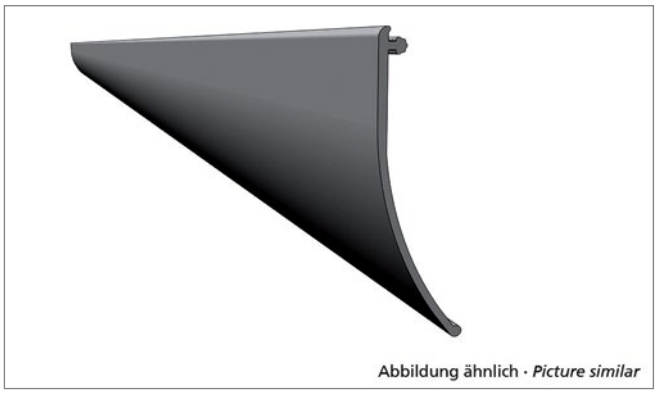

Pos. 1d **Edscha TS: 40 38 087 370**

Profilabdichtung 18500 x 110 schwarz Volumen (Rolle); 10,60 kg

PVC pelmet 18500 x 110 black Volume (roll); 10,60 kg

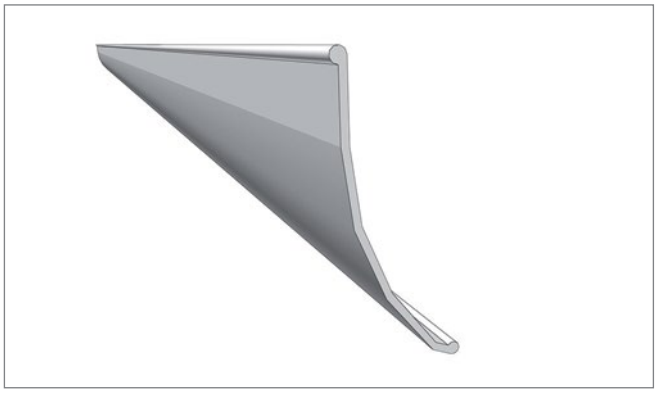

Pos. 2a **Edscha TS: 40 38 087 420**

Profilabdichtung 33000 x 120 grau Universal Classic (Rolle); 21,60 kg

PVC pelmet 33000 x 120 grey Universal Classic (roll); 21,60 kg

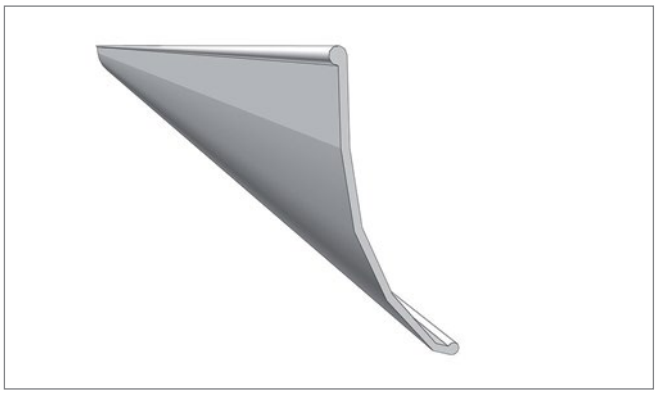

Pos. 2b **Edscha TS: 40 38 087 430**

Profilabdichtung 14000 x 120 grau Universal Classic (Rolle); 6,60 kg

PVC pelmet 14000 x 120 grey Universal Classic (roll); 6,60 kg

Ersatzteile Front · *Spare parts front*

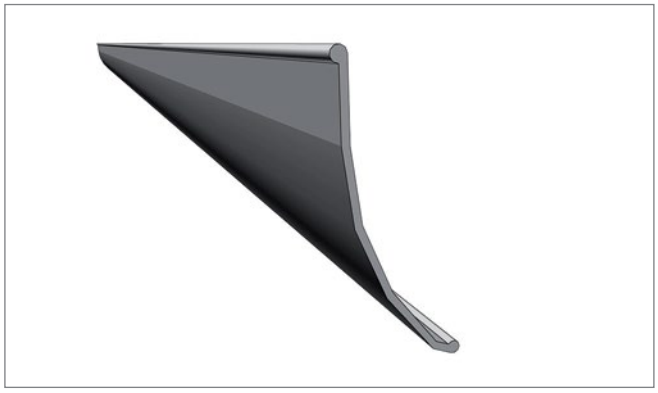

Pos. 2c **Edscha TS: 40 38 087 440**

Profilabdichtung 33000 x 120 schwarz Universal Classic (Rolle); 16,80 kg

PVC pelmet 33000 x 120 black Universal Classic (roll); 16,80 kg

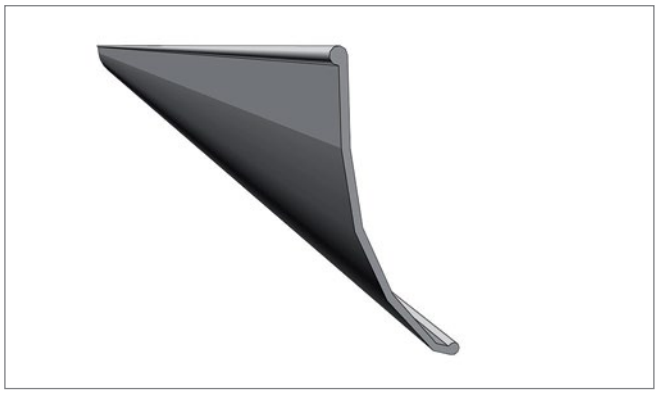

Pos. 2d **Edscha TS: 40 38 087 450**

Profilabdichtung 14000 x 120 schwarz Universal Classic (Rolle); 7,20 kg

PVC pelmet 14000 x 120 black Universal Classic (roll); 7,20 kg

Ersatzteile · *Spare parts*

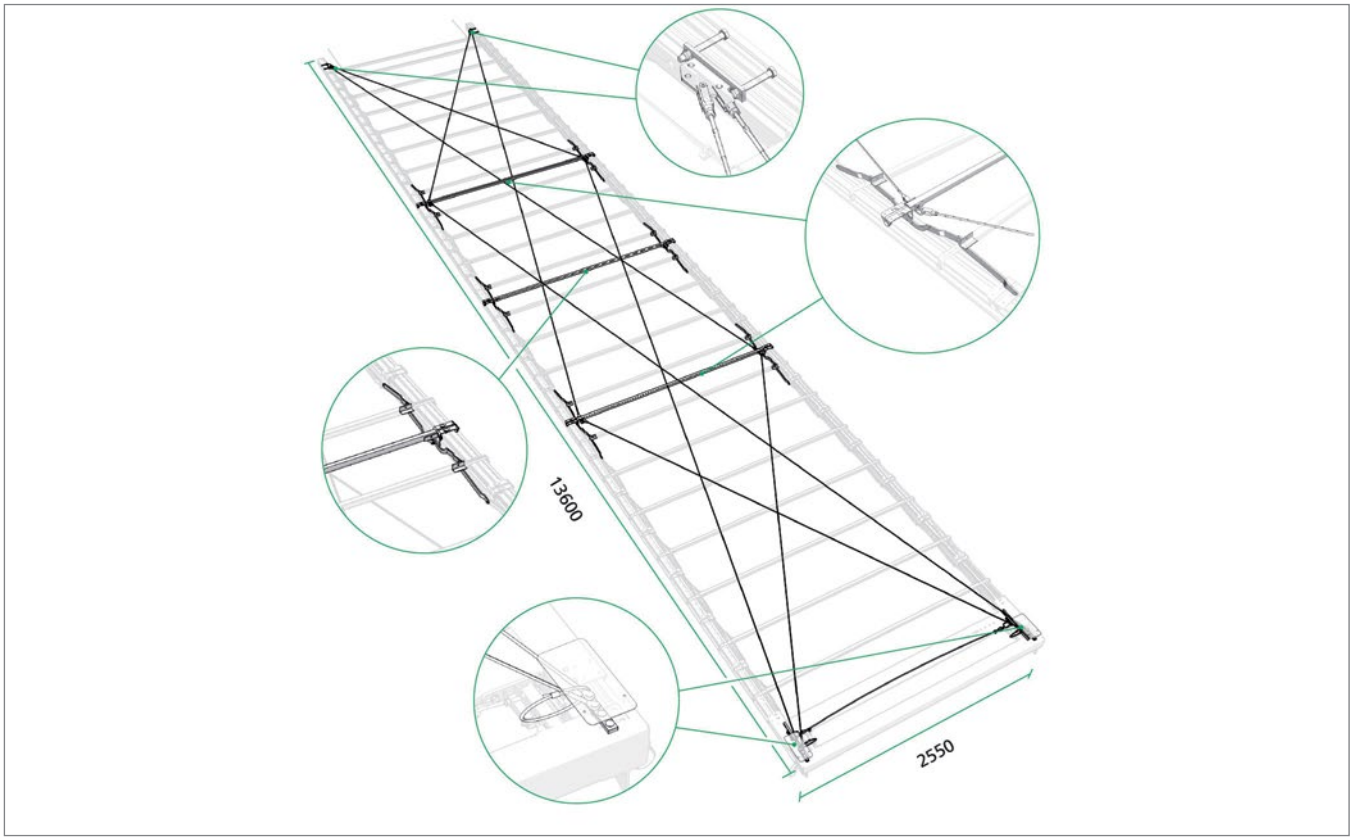

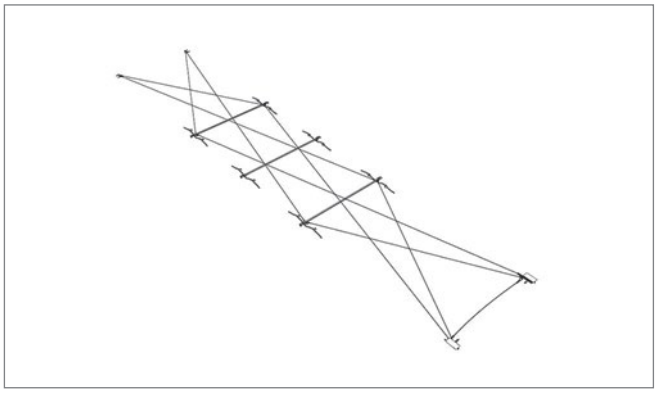

Pos. 1 **Edscha TS: 40 38 052 260**

Dachaussteifung Nachrüstsatz CS-Profi 8-Seil AB2550; 2,00 kg

Roof reinforcement retrofit kit CS-Profi 8 rope width 2550; 2,00 kg

Ersatzteile · *Spare parts*

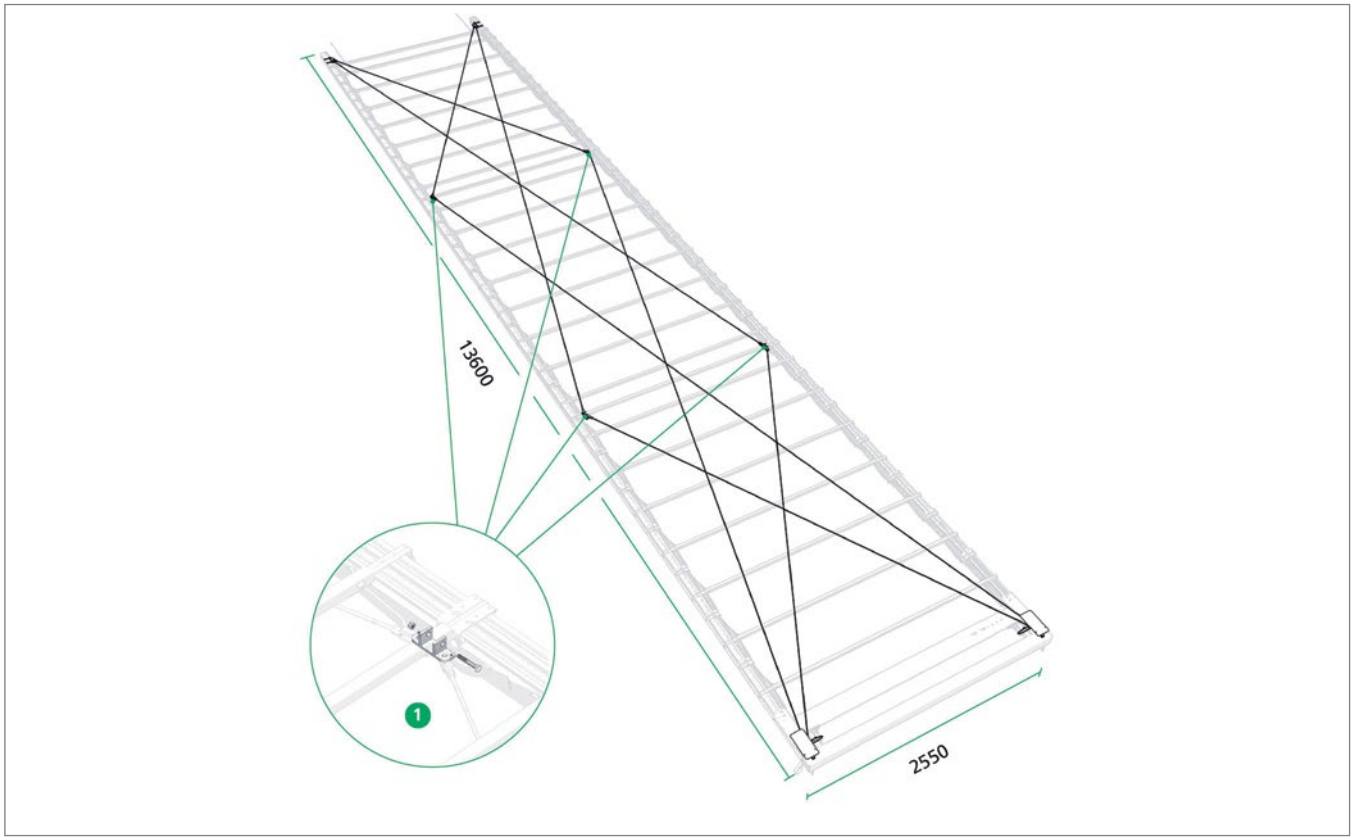

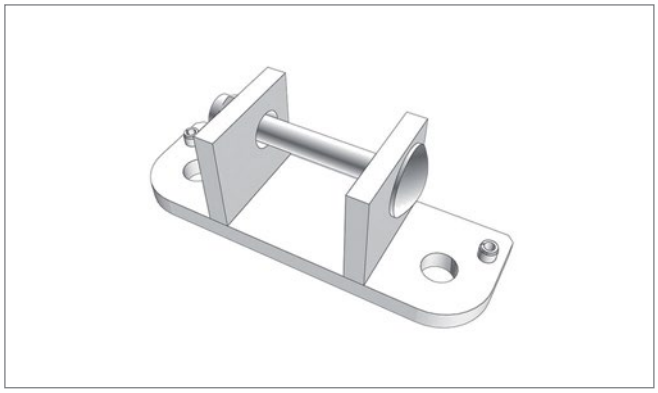

Pos. 1 **Edscha TS: 40 38 040 940**

Halterung für Rollenwagen inkl. Verschraubung; 0,31 kg

Bracket for carriage with screwing; 0,31 kg

CS-Profi I

(2980 8XXX)

Ersatzteile · *Spare parts*

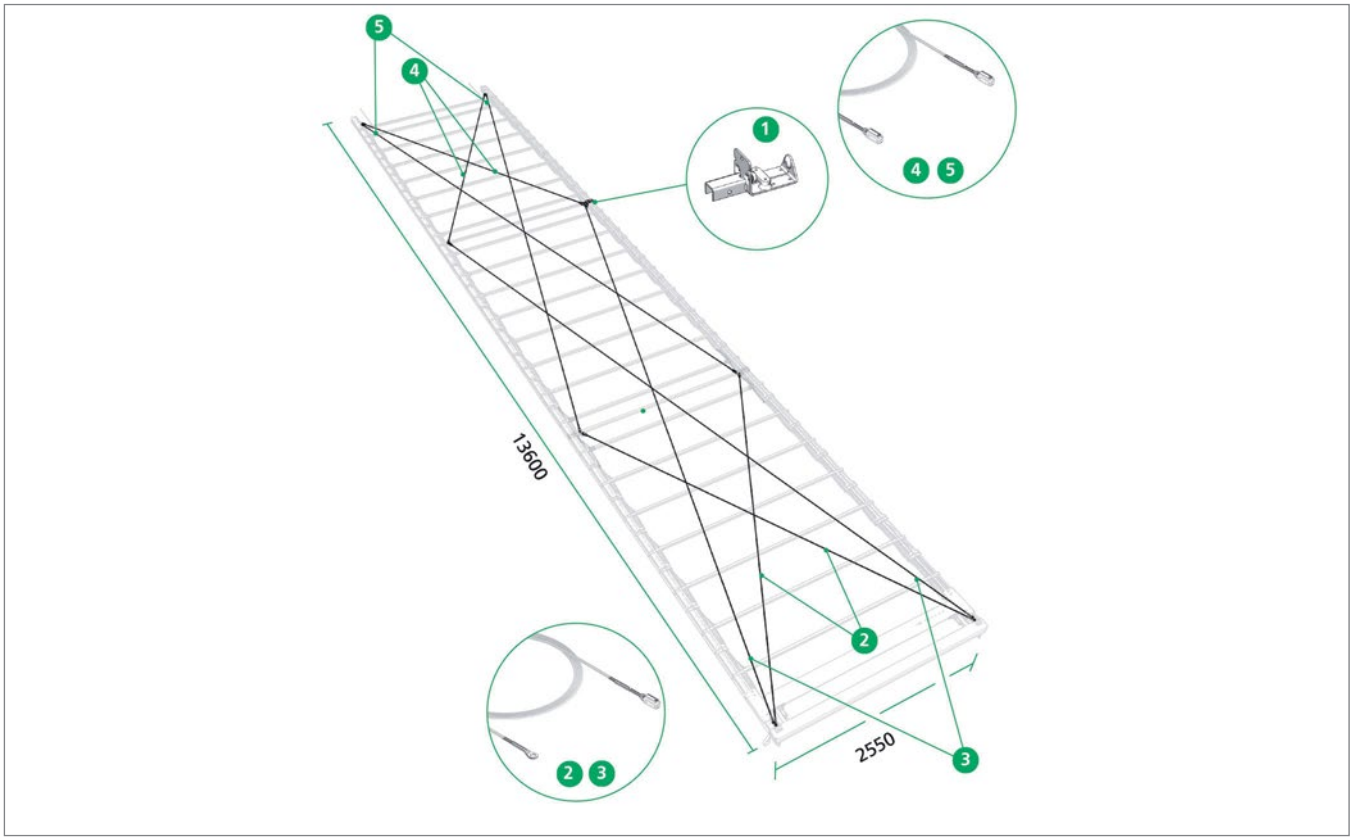

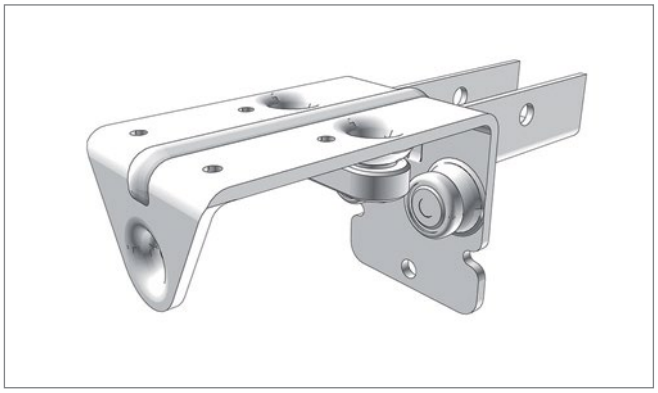

Pos. 1 **Edscha TS: 40 38 040 460**

Rollenwagen CS-Profi mit Gleitstück; 0,87 kg

Roller carriage CS-Profi incl. sliding block; 0,87 kg

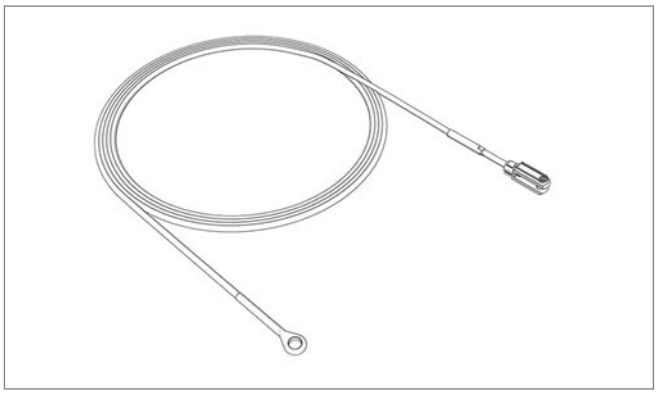

Pos. 2 **Edscha TS: 40 38 040 630**

Drahtseil 1; 4915 (Auge/Gabel); 1,15 kg

Rope 1; 4915 (eye/jaw terminal); 1,15 kg

Ersatzteile · *Spare parts*

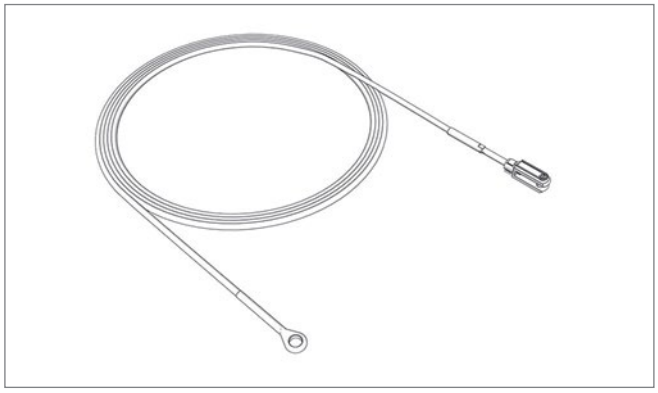

Pos. 3 **Edscha TS: 40 38 040 640**

Drahtseil 2; 9165 (Auge/Gabel); 1,91 kg

Rope 2; 9165 (eye/jaw terminal); 1,91 kg

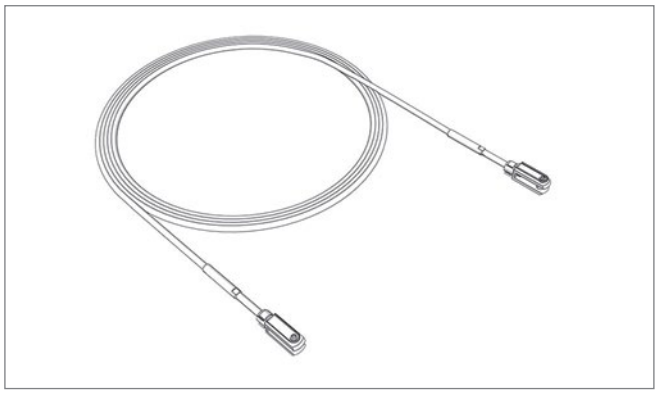

Pos. 4 **Edscha TS: 40 38 040 650**

Drahtseil 3; 4760 (Gabel/Gabel); 1,17 kg

Rope 3; 4760 (jaw/jaw terminal); 1,17 kg

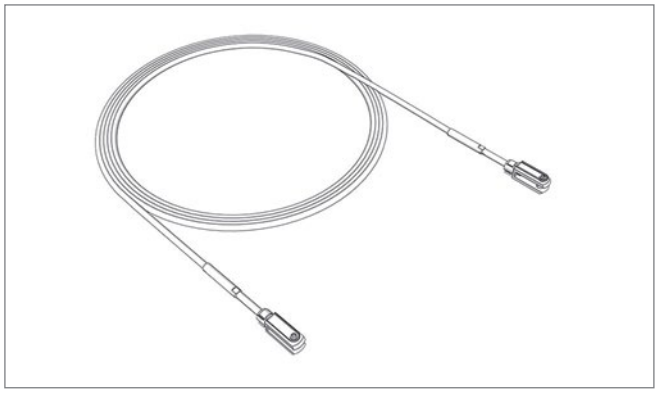

Pos. 5 **Edscha TS: 40 38 040 660**

Drahtseil 4; 9025 (Gabel/Gabel); 2,02 kg

Rope 4; 9025 (jaw/jaw terminal); 2,02 kg

Ersatzteile · *Spare parts*

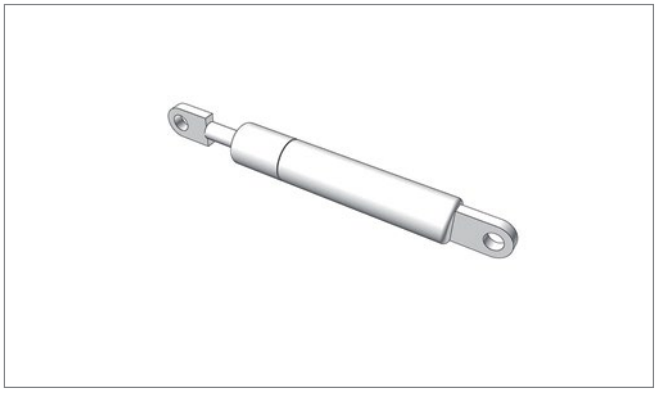

Pos. - **Edscha TS: 40 00 072 829**

Gasfeder 500 N; 0,12 kg

Gas spring 500 N; 0,12 kg

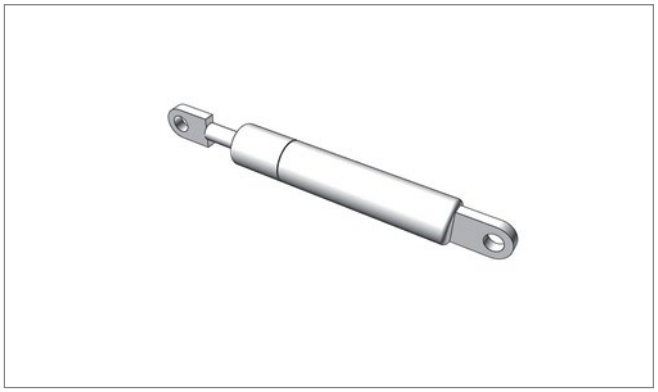

Pos. - **Edscha TS: 40 00 075 099**

Gasfeder 700 N; 0,14 kg

Gas spring 700 N; 0,14 kg



Pos. - **Edscha TS: 40 38 027 301**

Aufstellautomatik Satz 2 x 500 N kpl.; 5,50 kg

Automatic fold up set 2 x 500 N cpl.; 5,50 kg

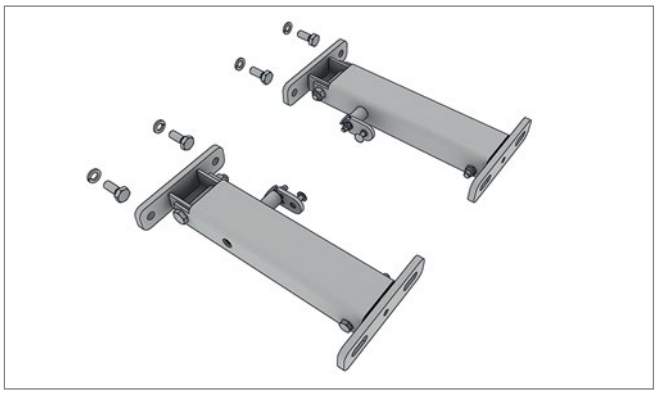

Pos. - **Edscha TS: 40 38 027 300**

Aufstellautomatik Satz 1 x 700 N kpl.; 5,50 kg

Automatic fold up set 1 x 700 N cpl.; 5,50 kg

Ersatzteile · *Spare parts*

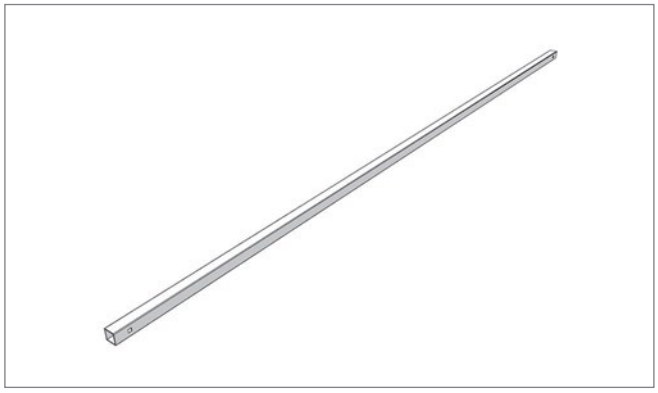

Pos. - **Edscha TS: 40 38 034 650**

Spriegel 30 x 30 x 1,5 x 2330 gelocht (AB 2570); 3,00 kg

Bow 30 x 30 x 1,5 x 2330 punched (AB 2570); 3,00 kg

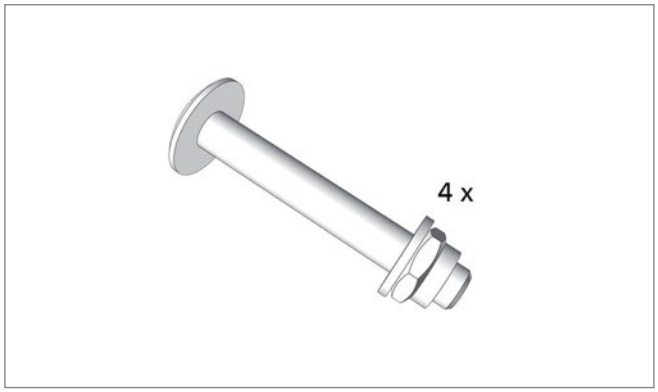

Pos. - **Edscha TS: 40 38 035 730**

Schraubenpaket Endspriegel; 0,14 kg

Screw pack rear roof bow; 0,14 kg

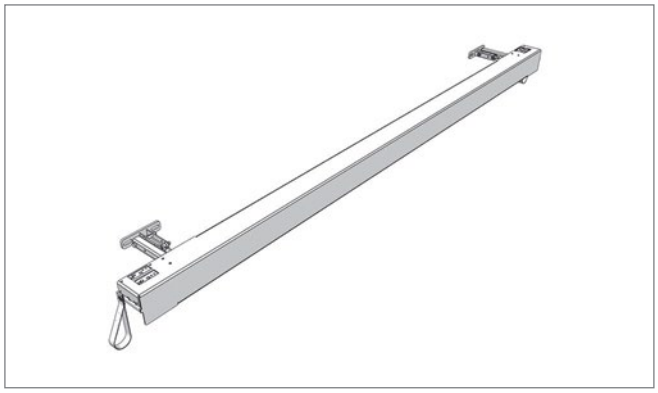

Pos. - **Edscha TS: 40 38 036 310**

Portalbalken inkl. Aufstellautomatik CS 2570 H=113 Standard; 20,20 kg

Gantry beam incl. Automatic fold up CS 2570 h=113 standard; 20,20 kg

Ersatzteile DB · *Spare parts DB*

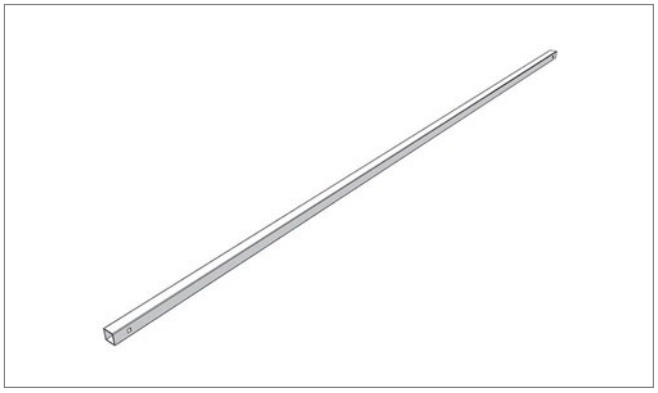

Pos. - **Edscha TS: 40 38 040 160**

Spriegel 30 x 30 x 2 x 2310 gelocht (AB 2550) DB*; 3,80 kg

Bow 30 x 30 x 2 x 2310 punched (AB 2550) DB; 3,80 kg*

DB = geeignet für Kombinierten Verkehr und geprüft durch Deutsche Bahn

DB = suitable for combined use and aproved by German Railways

Weitere Informationen und Hilfe · *Further information and help*



Anleitung · *Manual*

Bedienungsanleitung CS-Profi I, 25 Sprachen

User Manual CS-Profi I, 25 languages



Anleitung · *Manual*

Montageanleitung CS-Profi I, Deutsch-Englisch

Assembly Instructions CS-Profi I, german-english



Anleitung · *Manual*

Raparaturanleitung CS-Profi I, Deutsch-Englisch

Repairing Instructions CS-Profi I, german-english

Weitere Informationen zu diesem Produkt sowie Hilfe erhalten Sie auf unserer Website, z.B. im Downloadbereich.

Further information on this product as well as help is available on our website, e.g. in the download area.

www.EdschaTS.com

CS-Lite Plus

(2981 95XX)

Verdeckaufbau · *Roof Structure*

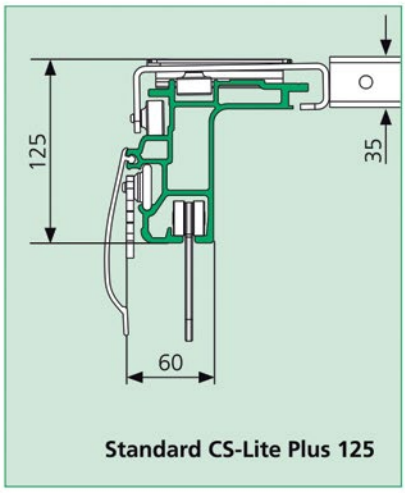

Standard CS-Lite Plus 125

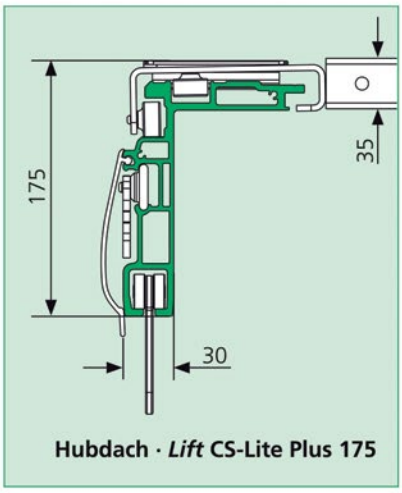

Hubdach · *Lift* CS-Lite Plus 175

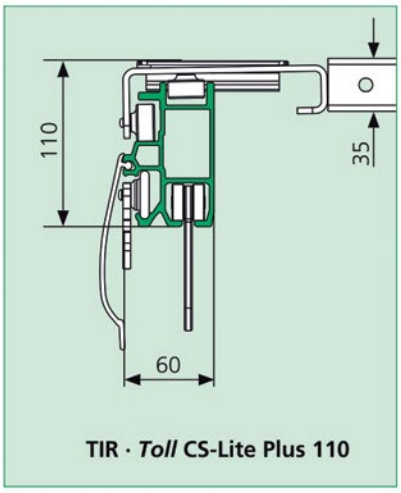

TIR · *Toll* CS-Lite Plus 110

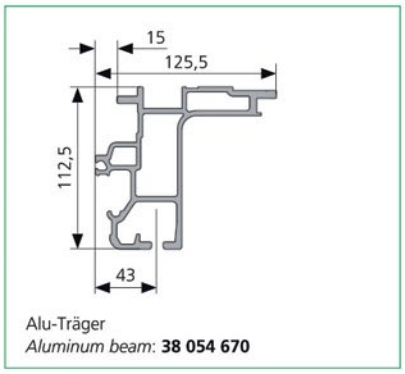

Alu-Träger
Aluminum beam: **38 054 670**

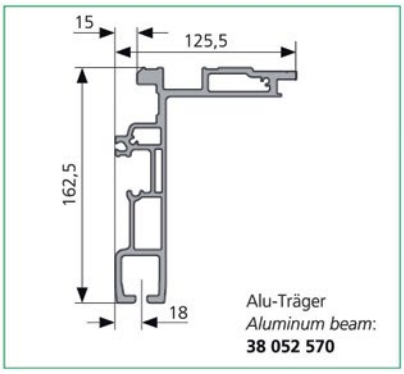

Alu-Träger
Aluminum beam:
38 052 570

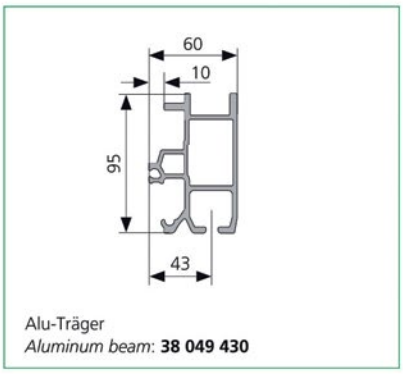

Alu-Träger
Aluminum beam: **38 049 430**



Spezifisches Merkmal
Specific attribute

Seitlich zurückversetzte Dachplanenbefestigung zum Schutz vor Beschädigung (Nur für CS-Lite Plus 125 und CS-Lite Plus 175)

Laterally recessed roof tarpaulin attachment for protection against damage (Only for CS-Lite Plus 125 and CS-Lite Plus 175)

CS-Lite Plus

(2981 95XX)

Übersicht · *Overview*

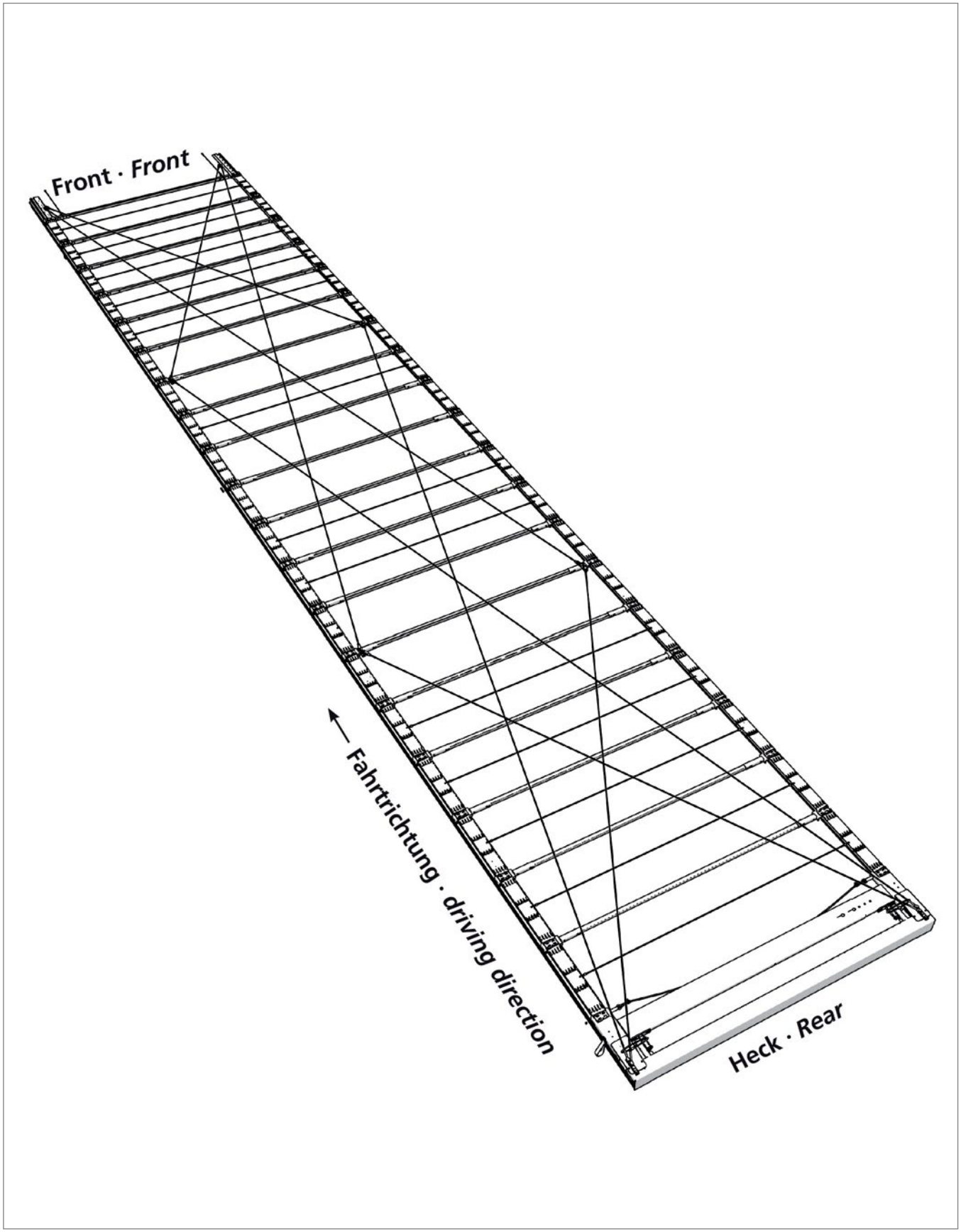

CS-Lite Plus

(2981 95XX)

Ersatzteile Heck · *Spare parts rear*

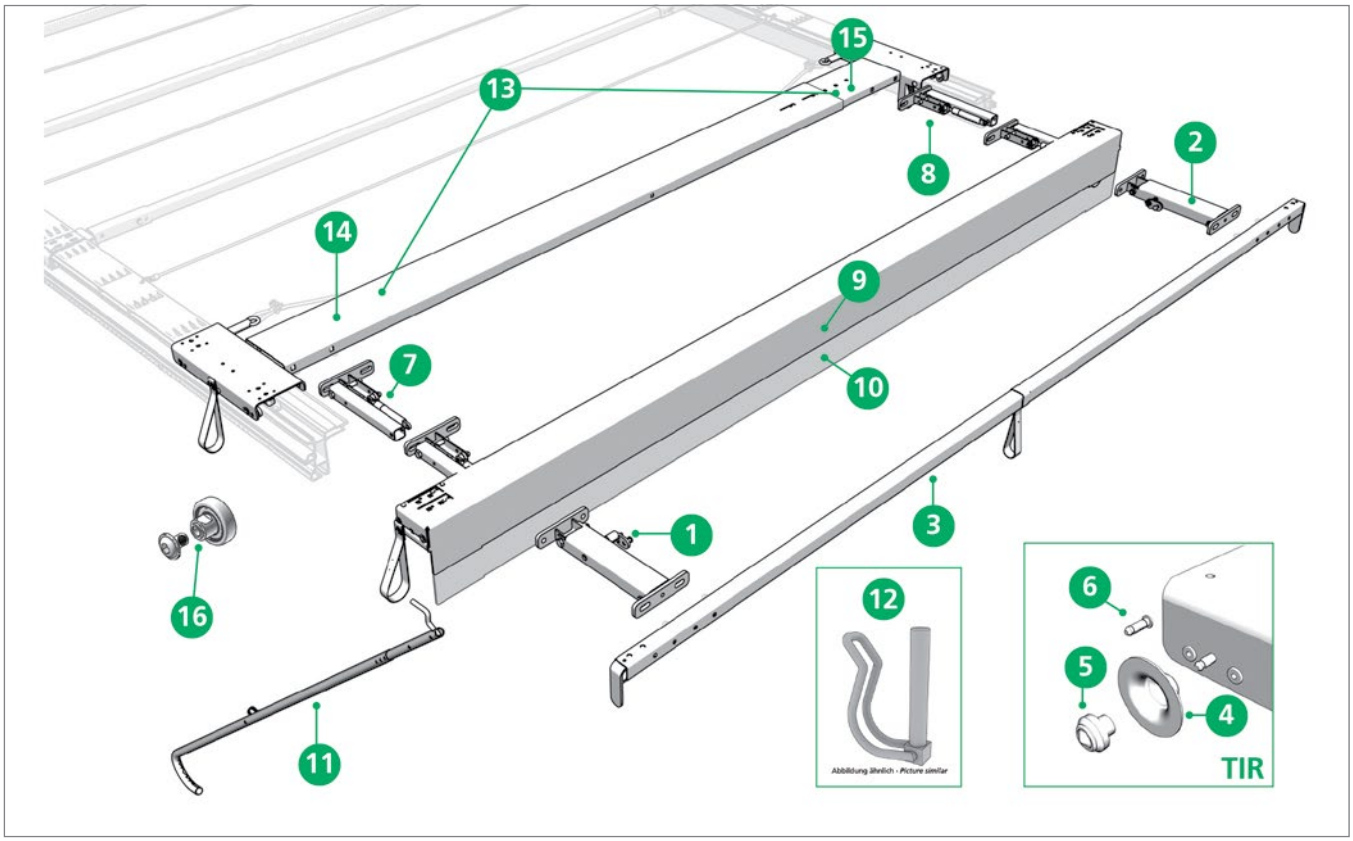

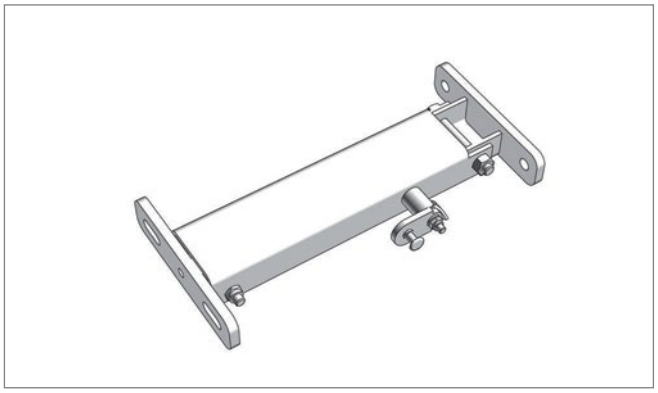

Pos. 1 **Edscha TS: 40 38 027 253**

Aufstellautomatik 1 x 700 N links mit Verriegelung für Endlaufwagen zur Heckportalaussteifung; 2,37 kg

Automatic adjustment mechanism 1 x 700 N left with locking for End carriage for rear portal reinforcement; 2,37 kg

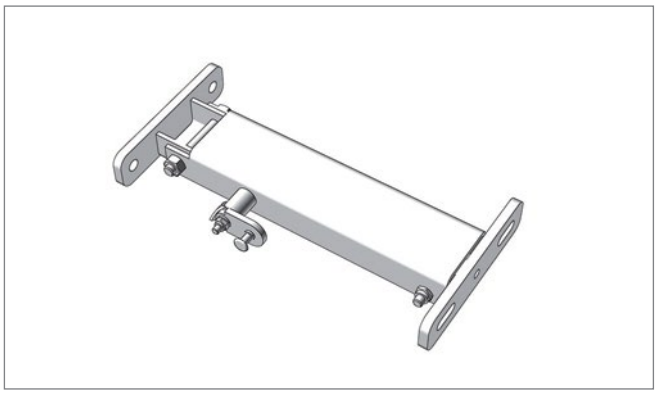

Pos. 2 **Edscha TS: 40 38 027 263**

Aufstellautomatik 1 x 700 N rechts mit Verriegelung für Endlaufwagen zur Heckportalaussteifung; 2,37 kg

Automatic adjustment mechanism 1 x 700 N right with locking for End carriage for rear portal reinforcement; 2,37 kg

Ersatzteile Heck · *Spare parts rear*

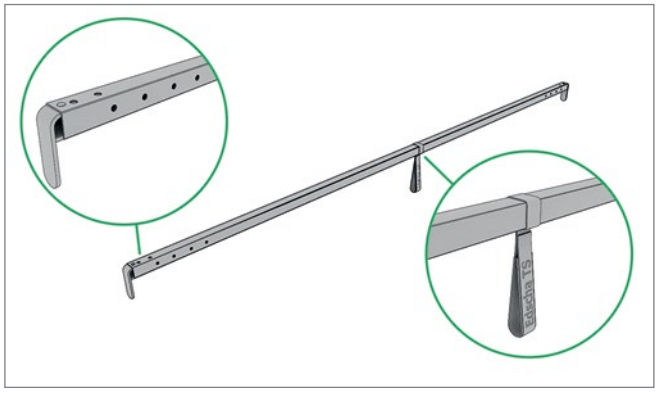

Pos. 3 **Edscha TS: 40 38 035 360**

Endspriegel 2550 nur in Kombination mit Endlaufwagen zur Heckportalaussteifung; 5,45 kg

End bow 2550 just in combination with end carriage for rear portal reinforcement; 5,45 kg

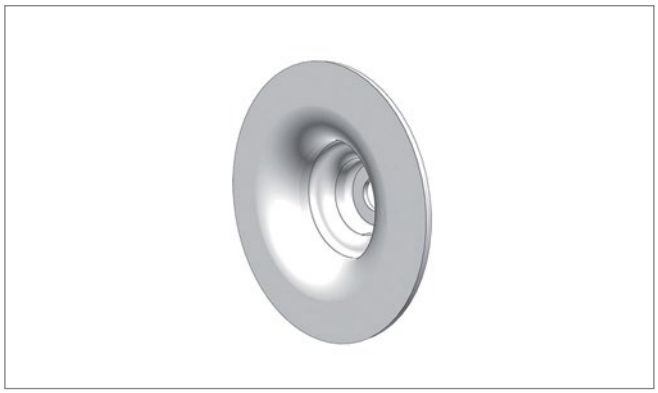

Pos. 4 **Edscha TS: 40 38 035 920**

Planenbefestigungsscheibe DB* TIR; 0,02 kg

Fixing disc for tarpaulin DB TIR; 0,02 kg*

DB = geeignet für Kombinierten Verkehr und geprüft durch Deutsche Bahn

DB = suitable for combined use and aproved by German Railways



Pos. 5 **Edscha TS: 40 38 037 460**

Hochsicherheitsplombe TIR; 0,01 kg

High secure plomb TIR; 0,01 kg



Pos. 6 **Edscha TS: 40 38 037 430**

Achse TIR; 0,01 kg

Axle TIR; 0,01 kg

Ersatzteile Heck · *Spare parts rear*

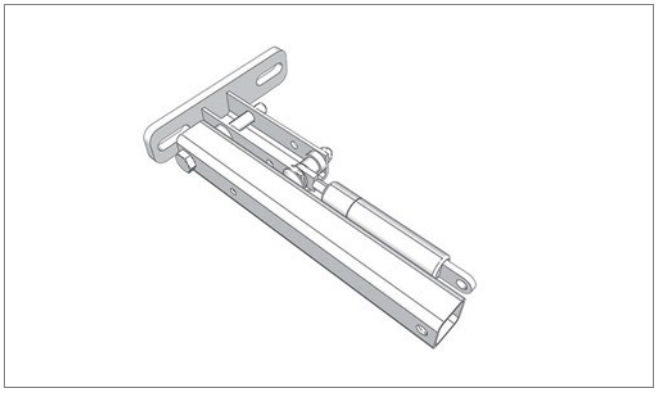

Pos. 7 **Edscha TS: 40 38 049 450**

Halter links; 1,30 kg

Bracket left; 1,30 kg

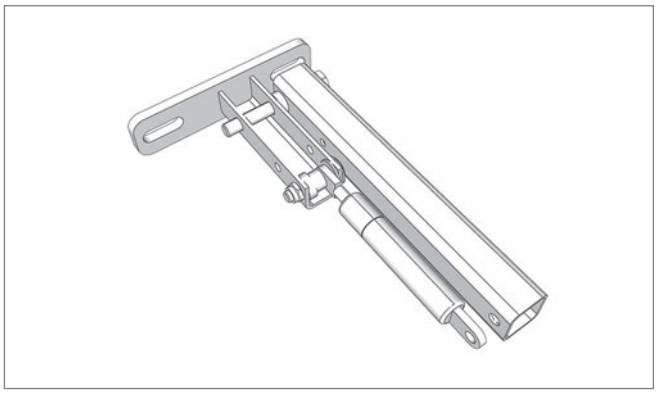

Pos. 8 **Edscha TS: 40 38 049 460**

Halter rechts; 1,30 kg

Bracket right; 1,30 kg

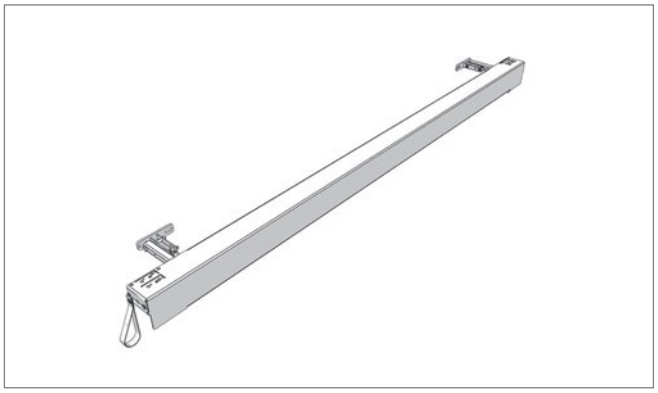

Pos. 9 **Edscha TS: 40 38 055 710**

Portalbalken 2550 x 130 (komplett); 24,00 kg

Gantry beam 2550 x 130 (complete); 24,00 kg

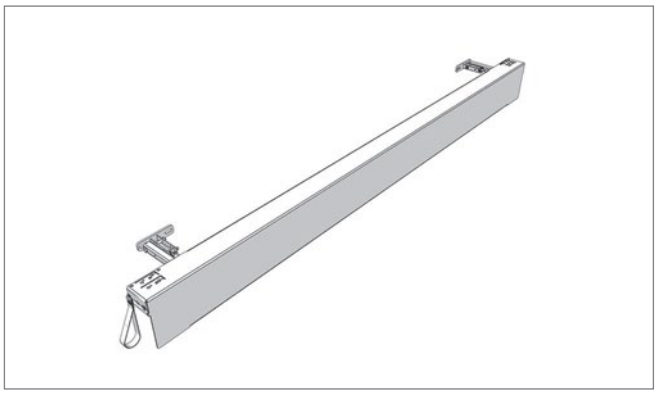

Pos. 10 **Edscha TS: 40 38 055 750**

Portalbalken 2550 x 213 (komplett); 25,00 kg

Gantry beam 2550 x 213 (complete); 25,00 kg

Ersatzteile Heck · *Spare parts rear*



Pos. 11 **Edscha TS: 40 38 062 430**

Zugstange; 4,00 kg

Tie rod; 4,00 kg

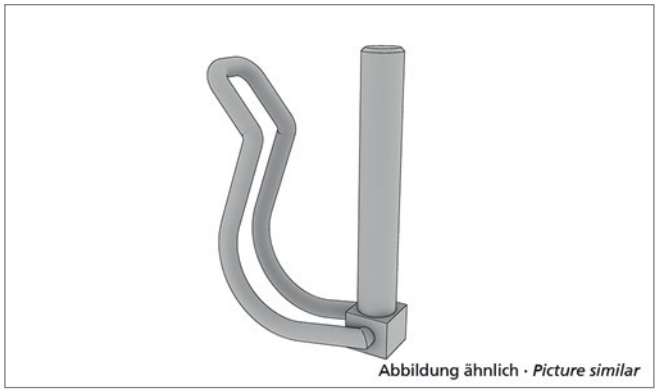

Pos. 12 **Edscha TS: 40 00 083 019**

Rohrklappstecker D 6; 0,03 kg

Tube clip pin D6; 0,03 kg

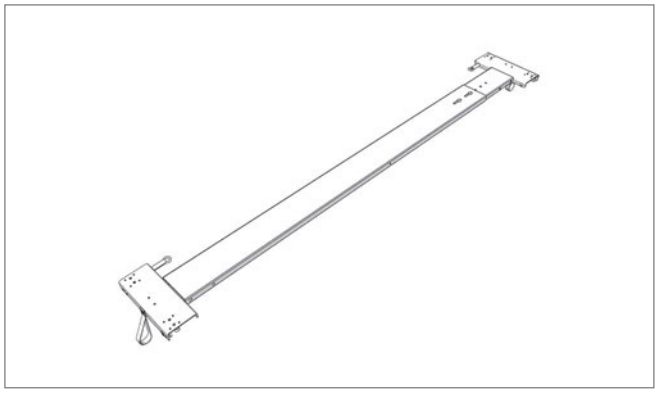

Pos. 13 **Edscha TS: 40 38 068 760**

Endlaufteil CS-Lite Plus 2550 (inkl 40 38 058 820 ohne Lift); 18,00 kg

End carriage CS-Lite Plus 2550 (incl. 40 38 058 820 without lift); 18,00 kg

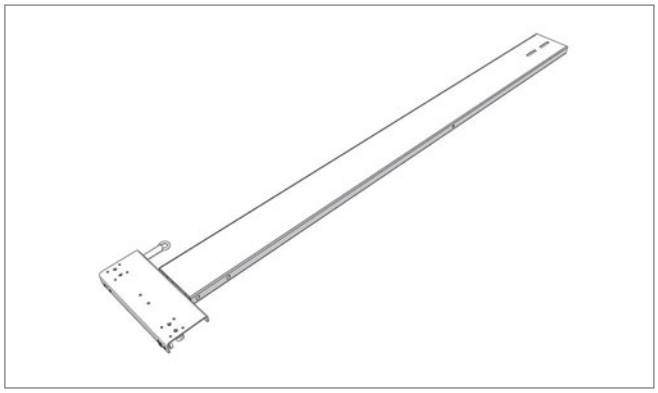

Pos. 14 **Edscha TS: 40 38 048 130**

Endlaufteil links CS-Lite Vol. & CS-Lite Plus; 12,20 kg

End carriage left CS-Lite Vol. & CS-Lite Plus; 12,20 kg

Ersatzteile Heck · *Spare parts rear*

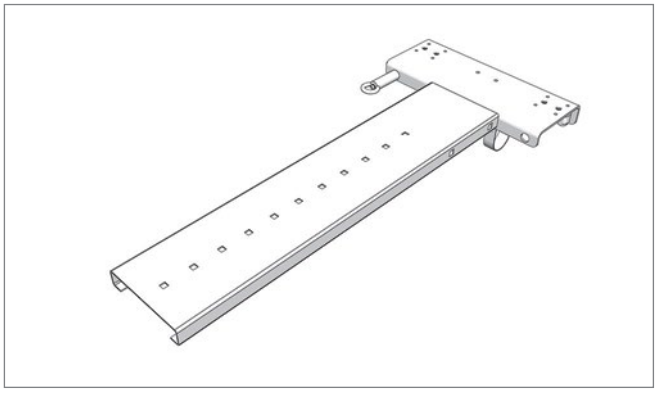

Pos. 15 **Edscha TS: 40 38 048 140**

Endlaufteil rechts CS-Lite Vol. & CS-Lite Plus; 5,90 kg

End carriage right CS-Lite Vol. & CS-Lite Plus; 5,90 kg

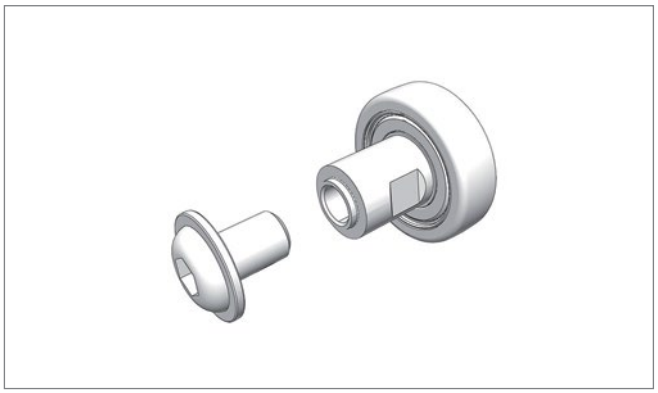

Pos. 16 **Edscha TS: 40 38 072 780**

Reparatursatz Laufrolle mit Innengewinde M6; 0,03 kg

Repair kit roller with inside thread M6; 0,03 kg

Ersatzteile Heck · *Spare parts rear*

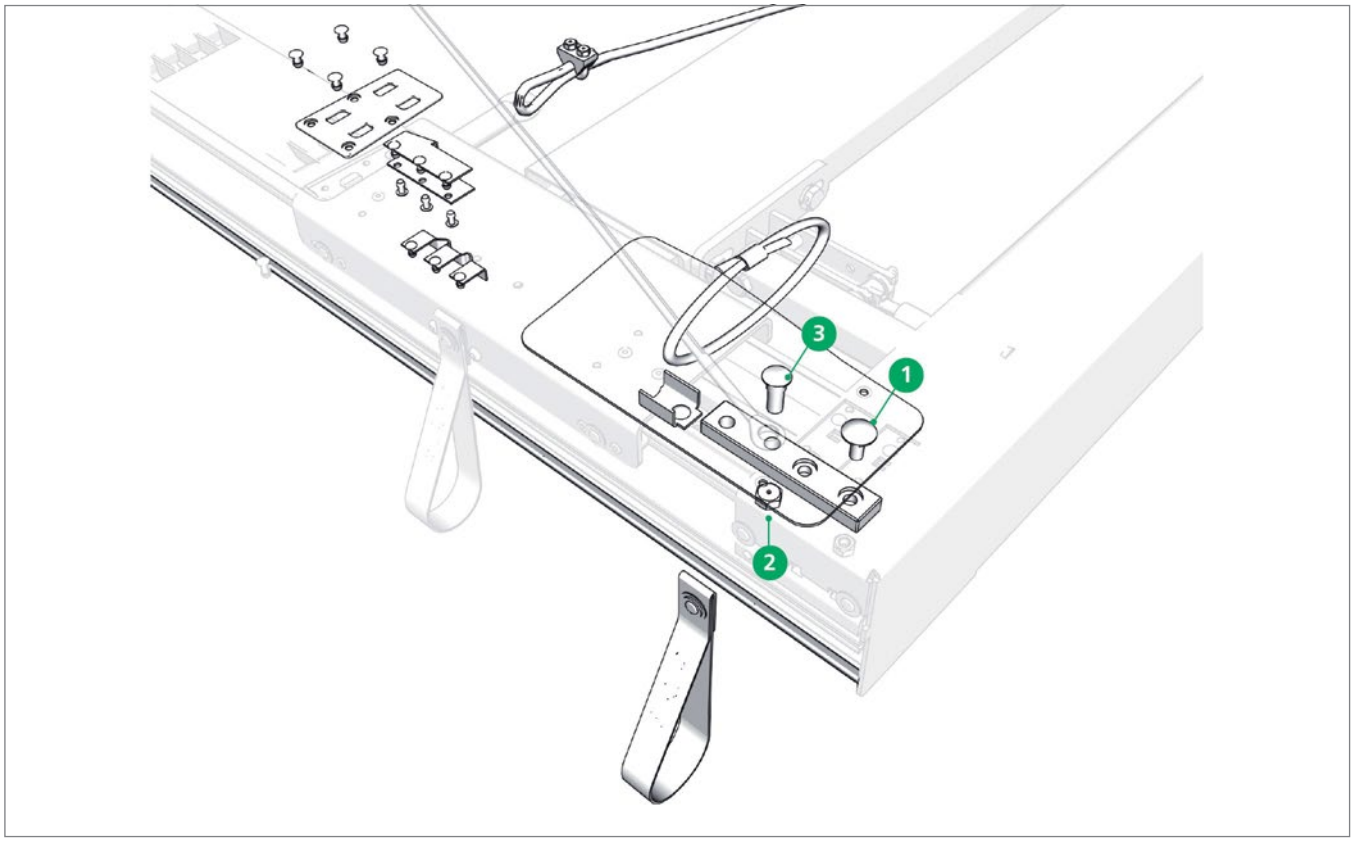



Pos. 1 **Edscha TS: 40 00 078 164**

Flachrundschraube M 8 x 20; 0,01 kg

Round head screw M 8 x 20; 0,01 kg

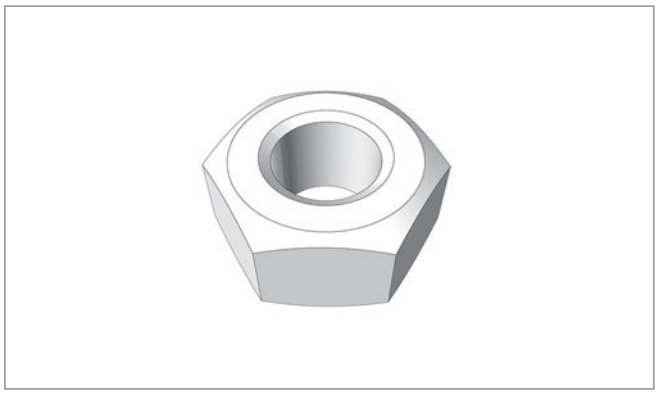

Pos. 2 **Edscha TS: 40 00 079 474**

Sechskantmutter M 10 V; 0,01 kg

Hexagonal nut M 10 V; 0,01 kg

Ersatzteile Heck · *Spare parts rear*



Pos. 3 **Edscha TS: 40 01 011 031**

Einpressschraube M 10 x 27,5 für EN 12642 XL*; 0,02 kg

Insert screw M 10 x 27,5 for EN 12642 XL; 0,02 kg*

EN 12642 XL für ladungssichernde Aufbauten

EN 12642 XL for cargo securing bodyworks

Ersatzteile Heck · *Spare parts rear*

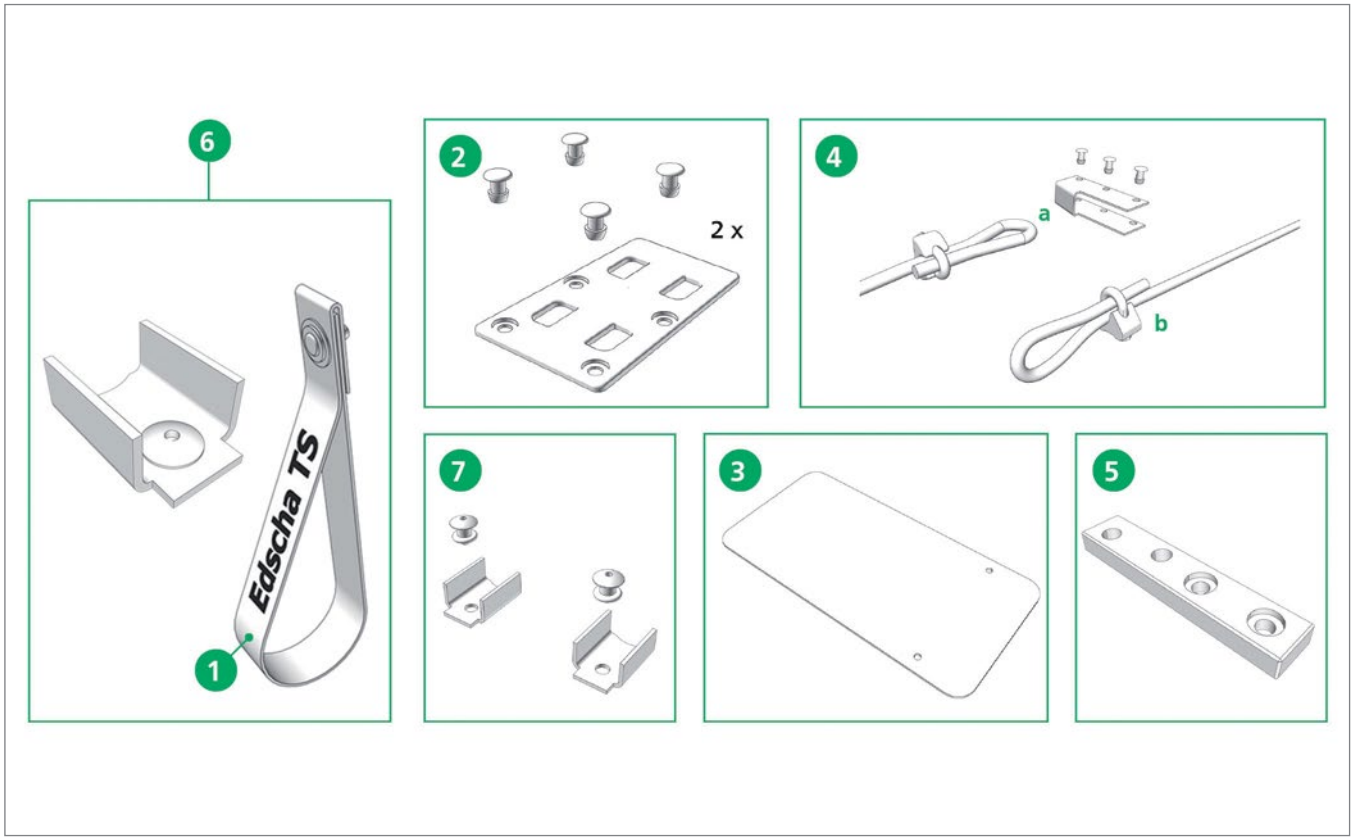



Pos. 1 **Edscha TS: 40 38 033 041**

Zugschlaufe kompl.; 0,02 kg

Pull strip cpl.; 0,02 kg

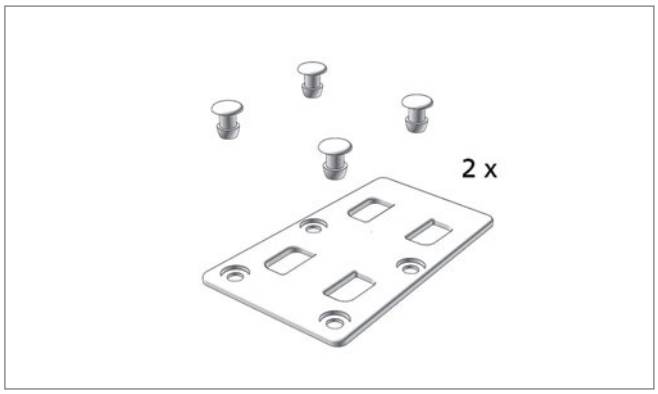

Pos. 2 **Edscha TS: 40 38 035 910**

Montagesatz Halteplatte; 0,07 kg

Mounting kit holding plate; 0,07 kg

CS-Lite Plus

(2981 95XX)

Ersatzteile Heck · *Spare parts rear*

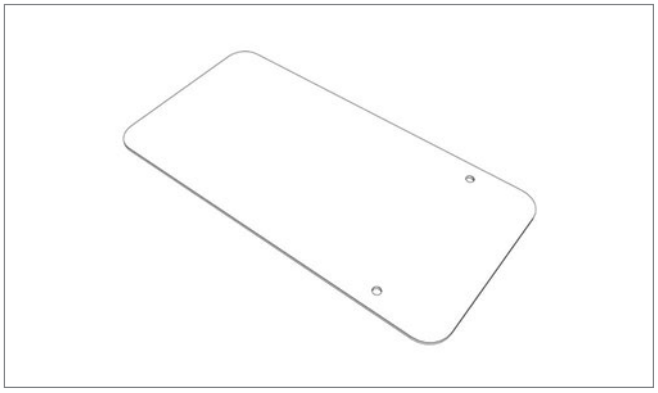

Pos. 3 **Edscha TS: 40 38 037 840**

Abdeckung; 0,12 kg

Covering; 0,12 kg

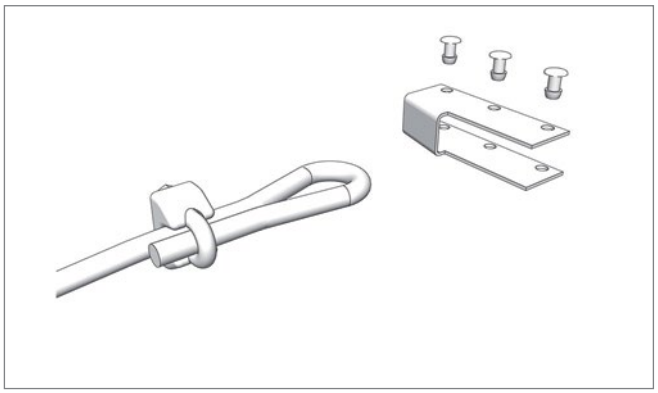

Pos. 4a **Edscha TS: 40 38 050 690**

Verriegelung Satz CS-Lite Vol. & CS-Lite Plus formschlüssig; 0,21 kg

Locking set CS-Lite Vol. & CS-Lite Plus positive; 0,21 kg

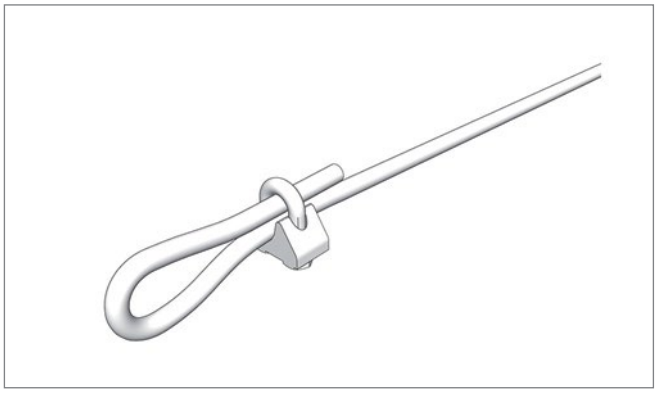

Pos. 4b **Edscha TS: 40 38 049 030**

Verriegelungsseil + 2 Seilklemmen; 0,28 kg

Locking cable + 2 cable clamps; 0,28 kg

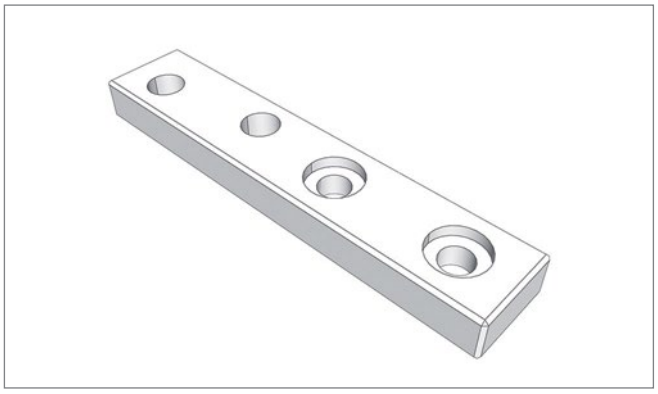

Pos. 5 **Edscha TS: 40 38 051 950**

Drahtseilanbindung; 0,26 kg

Rope connection; 0,26 kg

Ersatzteile Heck · *Spare parts rear*



Pos. 6 **Edscha TS: 40 38 058 820**

U-Profil Set CS-Lite Plus; 0,20 kg

U-Profile kit CS-Lite Plus; 0,20 kg

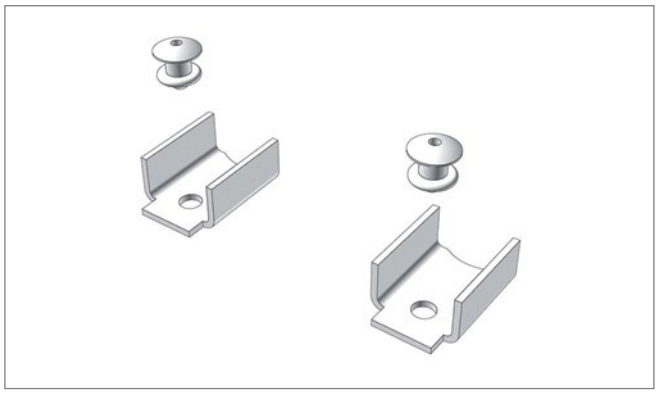

Pos. 7 **Edscha TS: 40 38 048 410**

C-Profil 2x Niet 2x; 0,02 kg

C-profile 2x Rivet 2x; 0,02 kg

CS-Lite Plus

(2981 95XX)

Ersatzteile · *Spare parts*

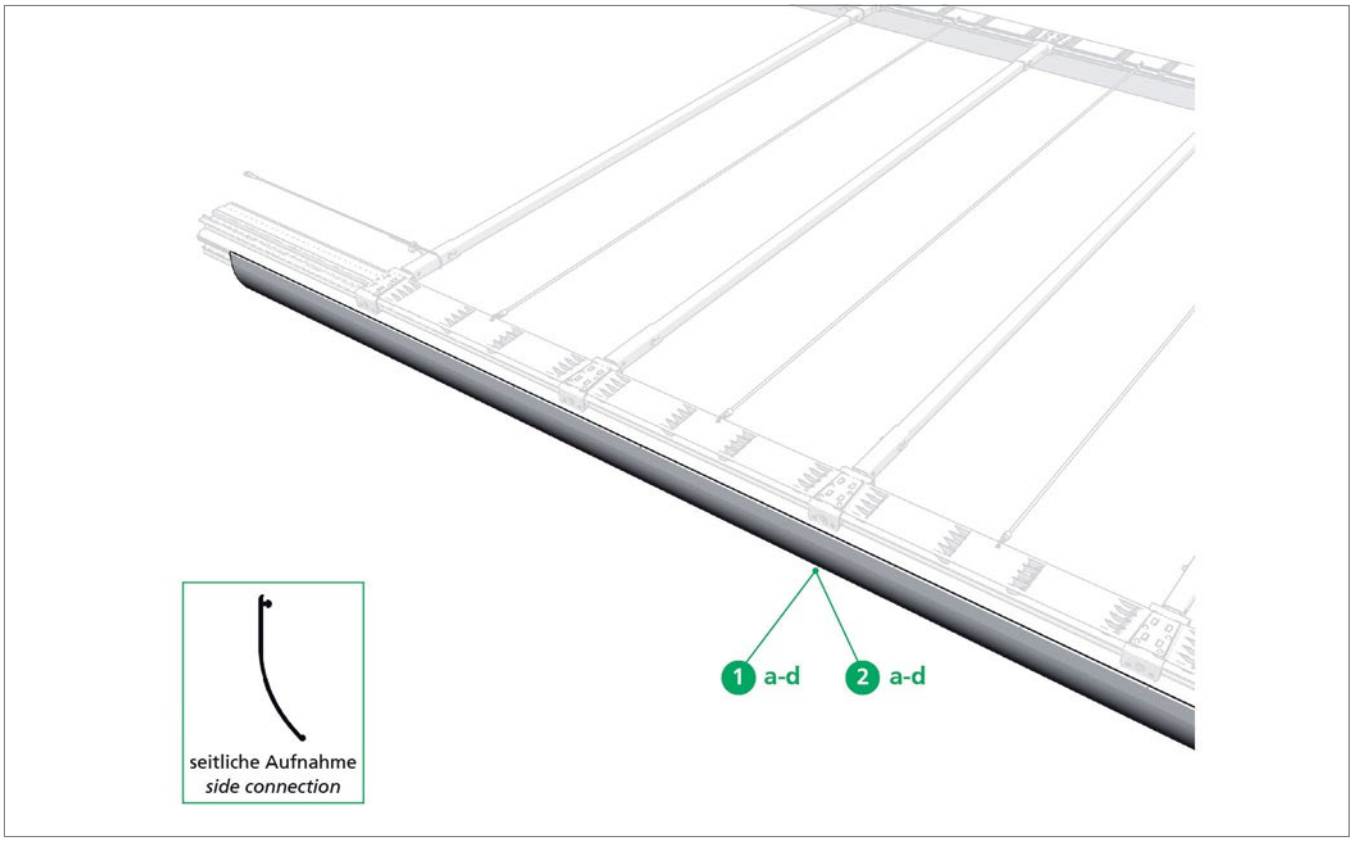

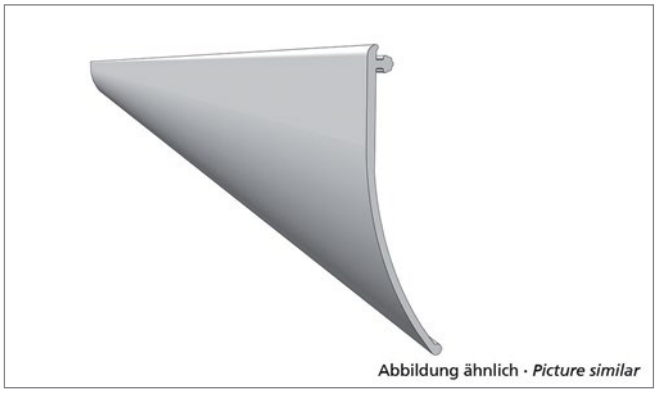

Pos. 1a **Edscha TS: 40 38 087 380**

Profilabdichtung 13700 x 125 grau Standard (Rolle); 8,18 kg

PVC pelmet 13700 x 125 grey Standard (roll); 8,18 kg

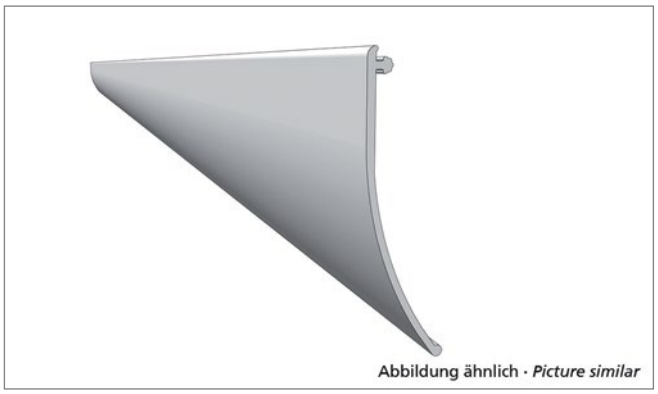

Pos. 1b **Edscha TS: 40 38 087 390**

Profilabdichtung 18500 x 125 grau Standard (Rolle); 11,80 kg

PVC pelmet 18500 x 125 grey Standard (roll); 11,80 kg

Ersatzteile · *Spare parts*



Pos. 1c **Edscha TS: 40 38 087 400**

Profilabdichtung 13700 x 125 schwarz Standard (Rolle); 9,20 kg

PVC pelmet 13700 x 125 black Standard (roll); 9,20 kg

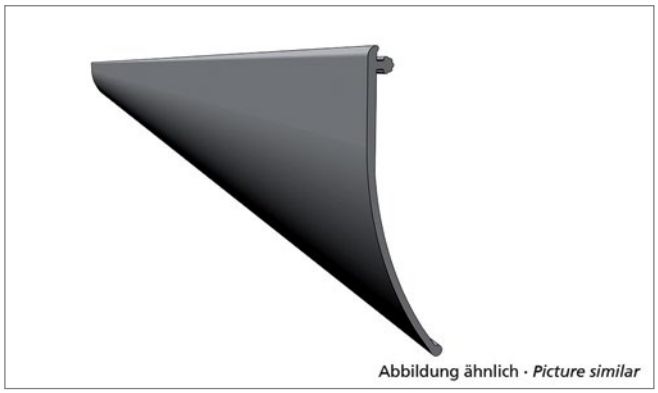

Pos. 1d **Edscha TS: 40 38 087 410**

Profilabdichtung 18500 x 125 schwarz Standard (Rolle); 12,00 kg

PVC pelmet 18500 x 125 black Standard (roll); 12,00 kg

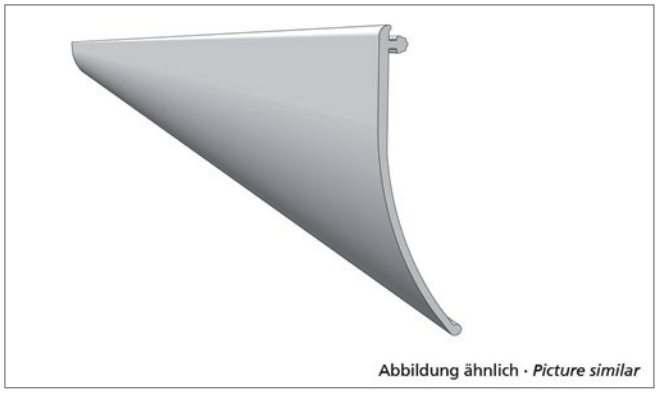

Pos. 2a **Edscha TS: 40 38 087 340**

Profilabdichtung 13700 x 110 grau Volumen (Rolle); 7,20 kg

PVC pelmet 13700 x 110 grey Volume (roll); 7,20 kg

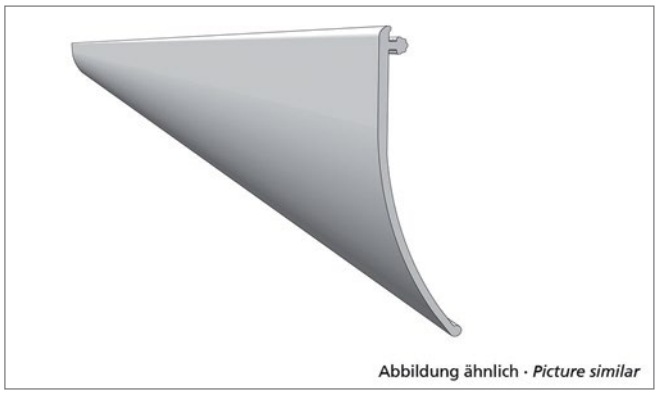

Pos. 2b **Edscha TS: 40 38 087 350**

Profilabdichtung 18500 x 110 grau Volumen (Rolle); 10,60 kg

PVC pelmet 18500 x 110 grey Volume (roll); 10,60 kg

Ersatzteile · *Spare parts*

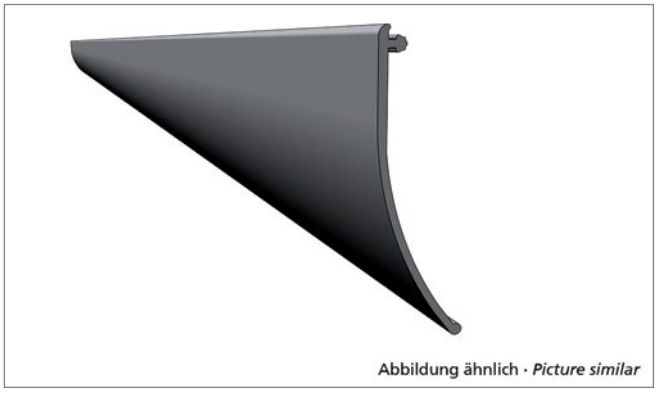

Pos. 2c **Edscha TS: 40 38 087 360**

Profilabdichtung 13700 x 110 schwarz Volumen (Rolle); 7,60 kg

PVC pelmet 13700 x 110 black side connection (roll); 7,60 kg

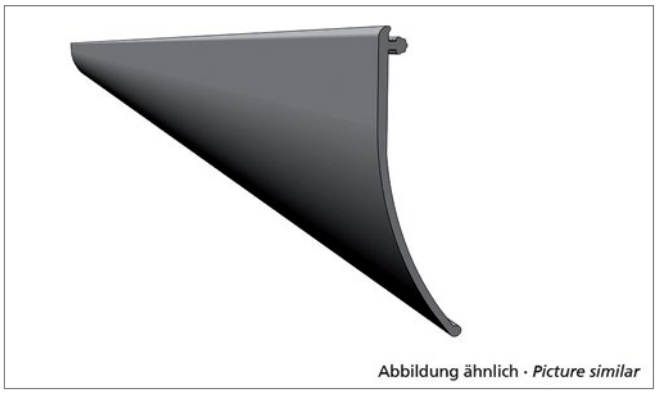

Pos. 2d **Edscha TS: 40 38 087 370**

Profilabdichtung 18500 x 110 schwarz Volumen (Rolle); 10,60 kg

PVC pelmet 18500 x 110 black Volume (roll); 10,60 kg

Ersatzteile Mitte · *Spare parts middle*

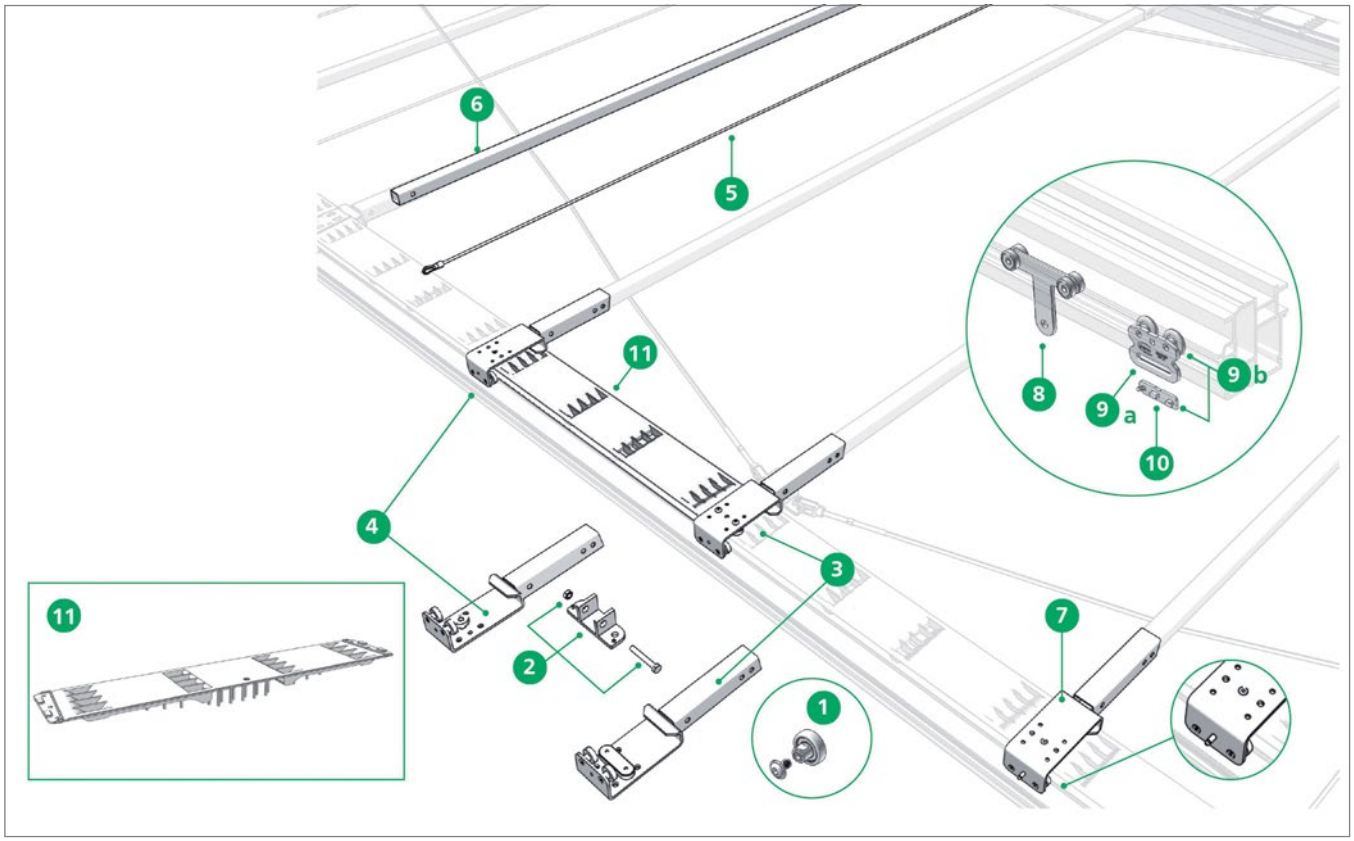

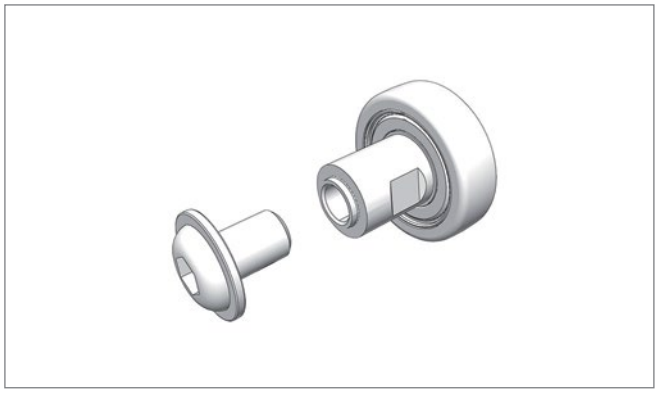

Pos. 1 **Edscha TS: 40 38 072 780**

Reparatursatz Laufrolle mit Innengewinde M6; 0,03 kg

Repair kit roller with inside thread M6; 0,03 kg

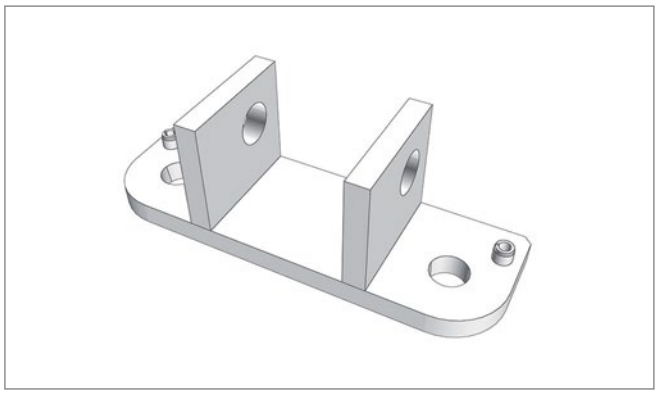

Pos. 2 **Edscha TS: 40 38 036 740**

Halterung inkl Verschraubung; 0,31 kg

Bracket with screwing; 0,31 kg

Ersatzteile Mitte · *Spare parts middle*

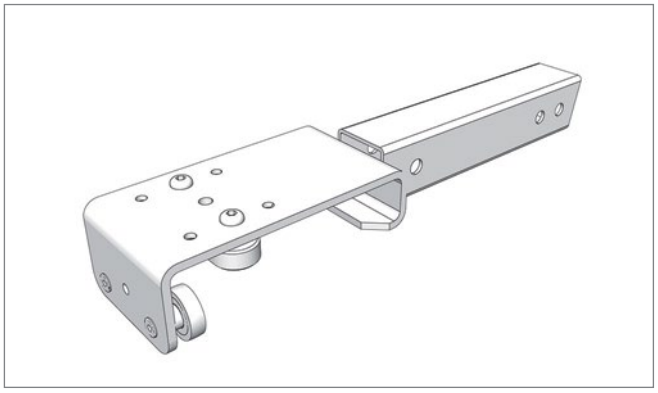

Pos. 3 **Edscha TS: 40 38 048 170**

Rollenwagen Stahl Gleitstück CS-Lite Vol. & CS-Lite Plus; 1,02 kg

Roller carrier steel sliding block CS-Lite Vol. & CS-Lite Plus; 1,02 kg

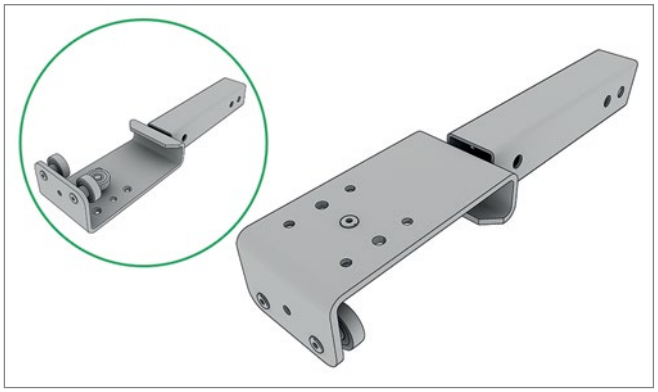

Pos. 4 **Edscha TS: 40 38 080 140**

Rollenwagen Stahl CS-Lite Vol. & CS-Lite Plus 3 Rollen; 0,88 kg

Roller carriage steel CS-Lite Vol. & CS-Lite Plus 3 roller; 0,88 kg

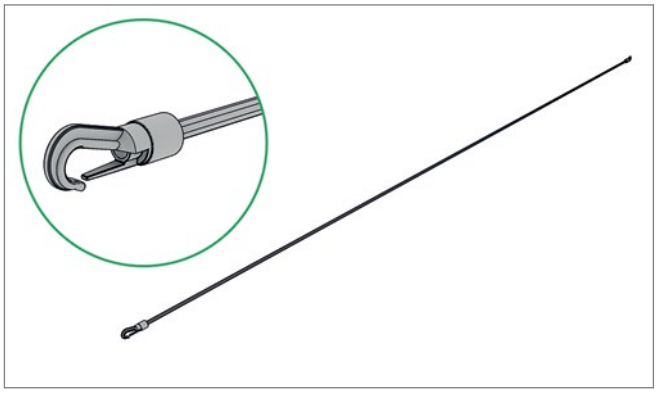

Pos. 5 **Edscha TS: 40 38 055 570**

Expanderseil 1300 XL; 0,04 kg

Expander rope 1300 XL; 0,04 kg

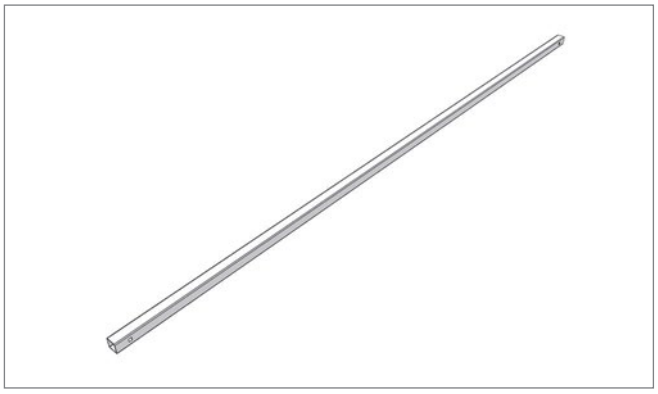

Pos. 6 **Edscha TS: 40 38 055 700**

Spriegel 30 x 30 x 1,5 x 2076 gelocht; 2,71 kg

Bow 30 x 30 x 1,5 x 2076 punched; 2,71 kg

Ersatzteile Mitte · *Spare parts middle*

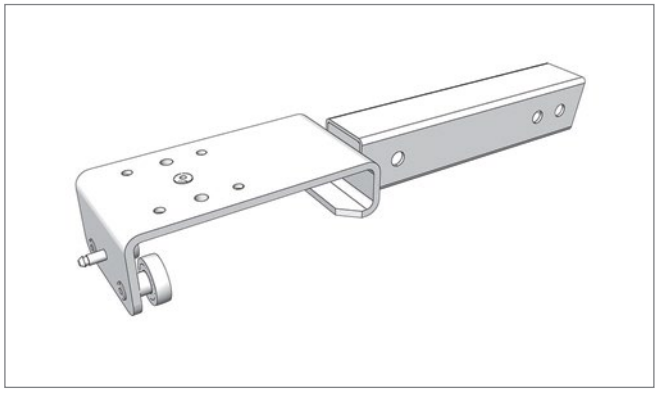

Pos. 7 **Edscha TS: 40 38 058 190**

Rollenwagen TIR; 0,84 kg

Roller carrier TIR; 0,84 kg



Pos. 8 **Edscha TS: 40 38 048 420**

Rungenlaufwagen Vol./Std/Univ.; 0,25 kg

Stanchion roller carrier Vol./Std/Univ.; 0,25 kg



Pos. 9a **Edscha TS: 40 38 085 810**

Seitenplanenroller ohne Clip; 0,20 kg

Side tarpaulin roller without clip; 0,20 kg



Pos. 9b **Edscha TS: 40 38 085 800**

Seitenplanenroller mit Clip; 0,22 kg

Side tarpaulin roller with clip; 0,22 kg

Ersatzteile Mitte · *Spare parts middle*

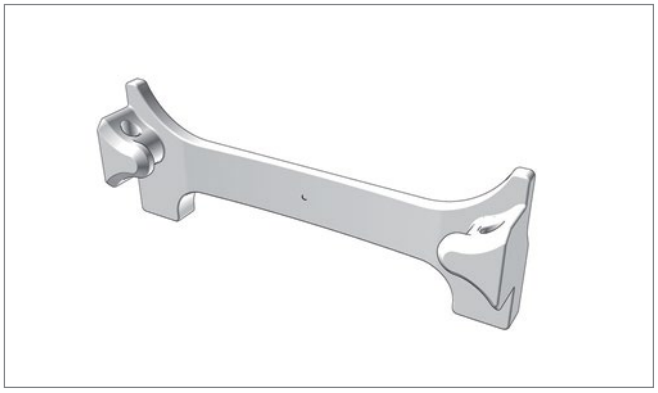

Pos. 10 **Edscha TS: 40 38 079 750**

Schutzclip für Planenroller; 0,01 kg

Safety-clip for tarpaulin roller; 0,01 kg

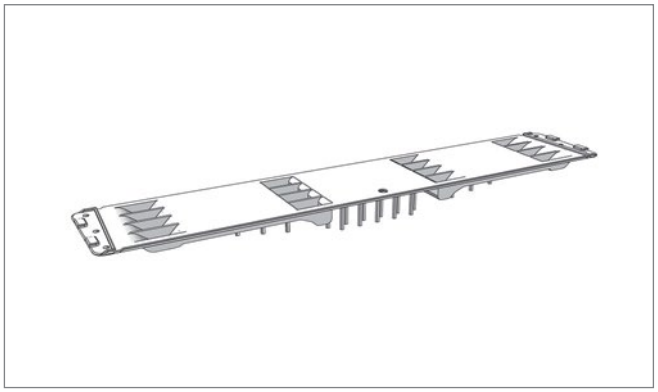

Pos. 11 **Edscha TS: 40 38 081 370**

Kunststoffklappscharnier 650 TIR; 0,19 kg

Plastic flap hinge 650 TIR; 0,19 kg

Ersatzteile Front · *Spare parts front*

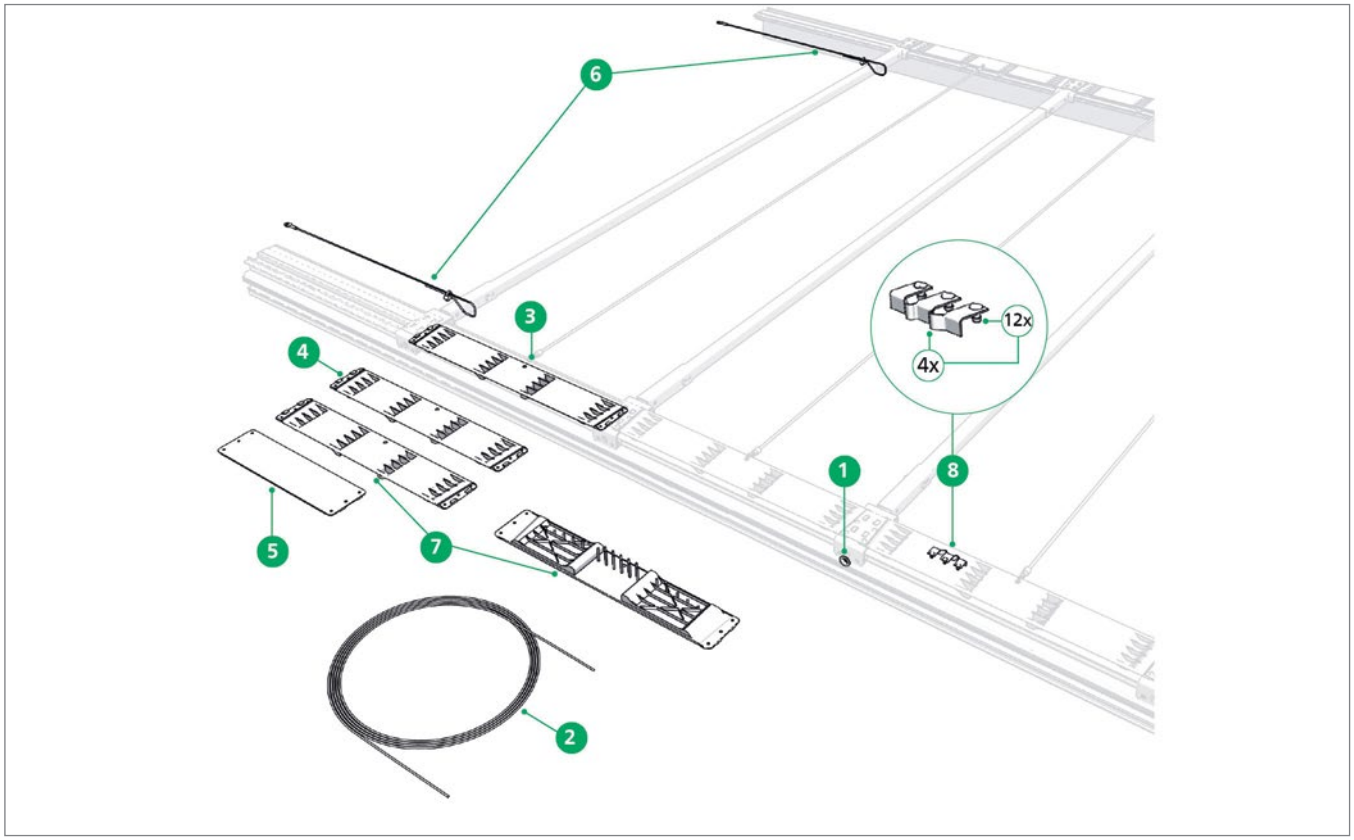

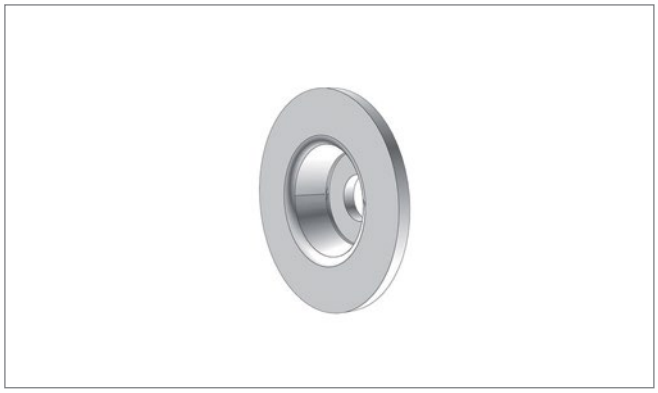

Pos. 1 **Edscha TS: 40 00 063 395**

Befestigungsscheibe; 0,01 kg

Fixing disc; 0,01 kg

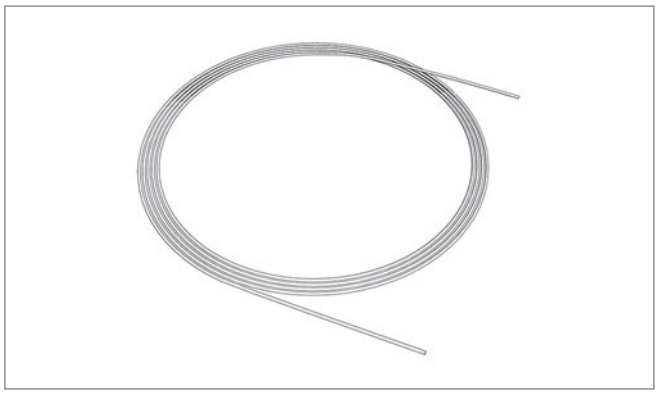

Pos. 2 **Edscha TS: 40 01 013 257**

Planenseil (rot) TIR 34,4m; 0,06 kg

Rope for tarpaulin (red) TIR 34,4m; 0,06 kg

Ersatzteile Front · *Spare parts front*

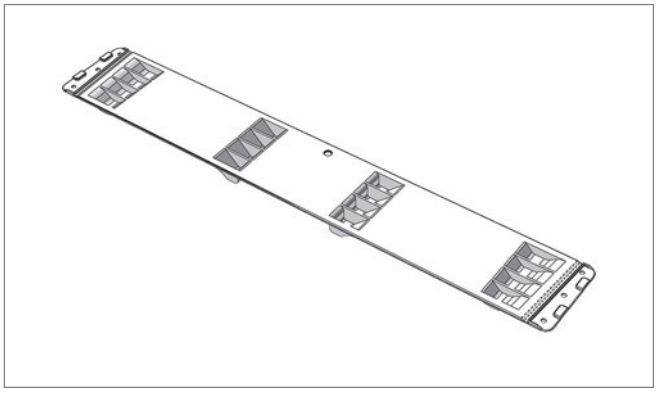

Pos. 3 **Edscha TS: 40 38 034 110**

Kunststoffklappscharnier 650; 0,19 kg

Plastic flap hinge 650; 0,19 kg

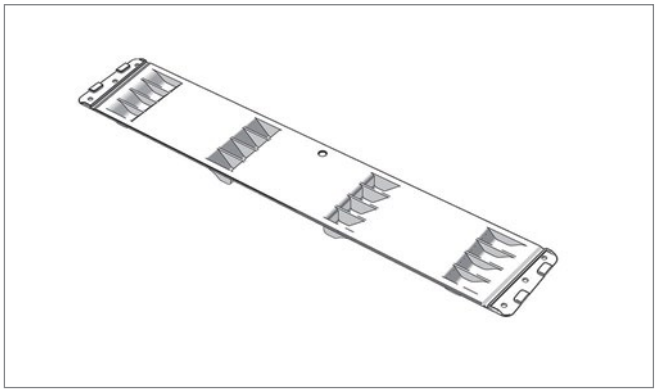

Pos. 4 **Edscha TS: 40 38 034 210**

Kunststoffklappscharnier 570; 0,16 kg

Plastic flap hinge 570; 0,16 kg

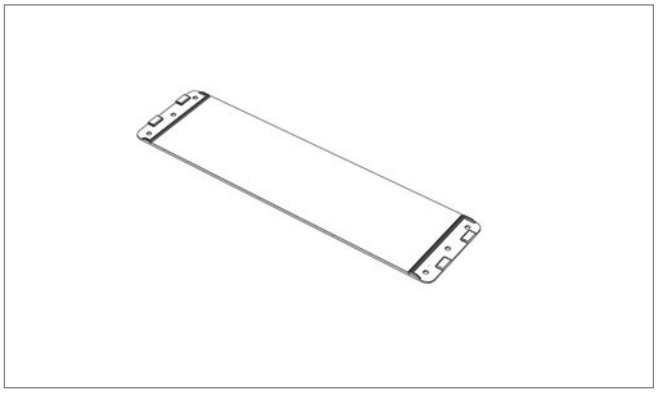

Pos. 5 **Edscha TS: 40 38 035 130**

Ausgleichgelenk 380 PP; 0,07 kg

Equalizing linkage 380 PP; 0,07 kg

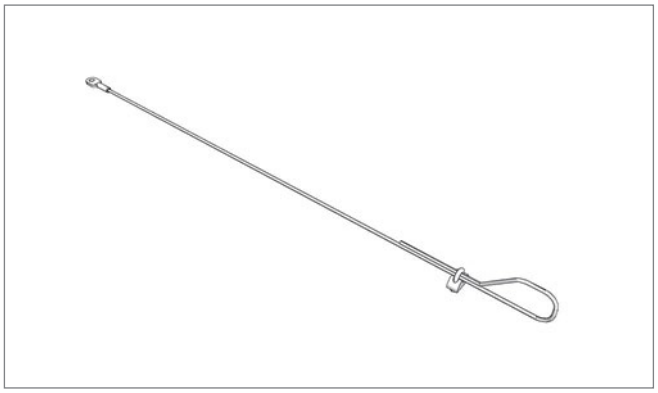

Pos. 6 **Edscha TS: 40 38 068 710**

Sicherungsseilsatz; 0,30 kg

Safety rope set; 0,30 kg

Ersatzteile Front · *Spare parts front*

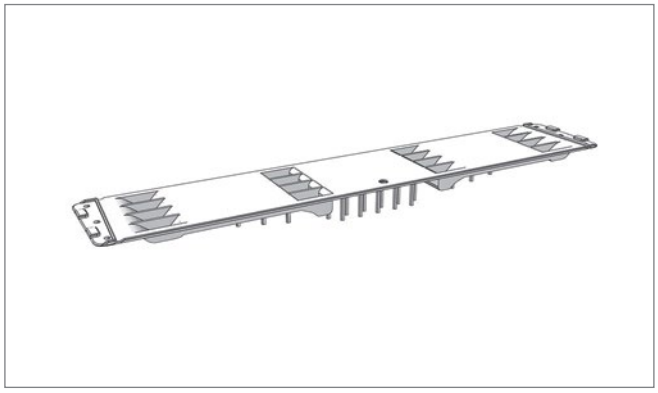

Pos. 7 **Edscha TS: 40 38 037 860**

Kunststoffklappscharnier 570 TIR; 0,19 kg

Plastic flap hinge 570 TIR; 0,19 kg

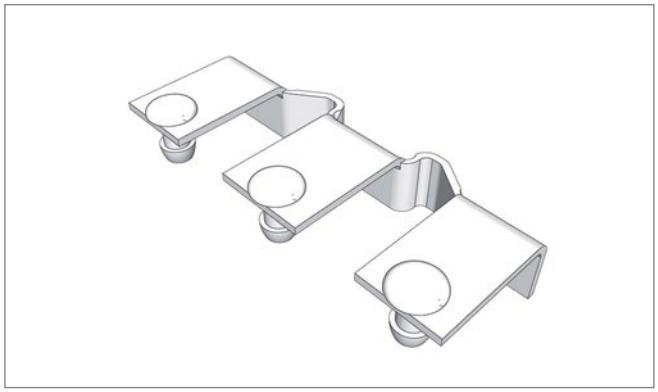

Pos. 8 **Edscha TS: 40 38 050 160**

Verriegelung Satz CS-Lite Vol. & CS-Lite Plus kraftschlüssig; 0,15 kg

Locking set CS-Lite Vol. & CS-Lite Plus non-positive; 0,15 kg

CS-Lite Plus

(2981 95XX)

Ersatzteile · *Spare parts*

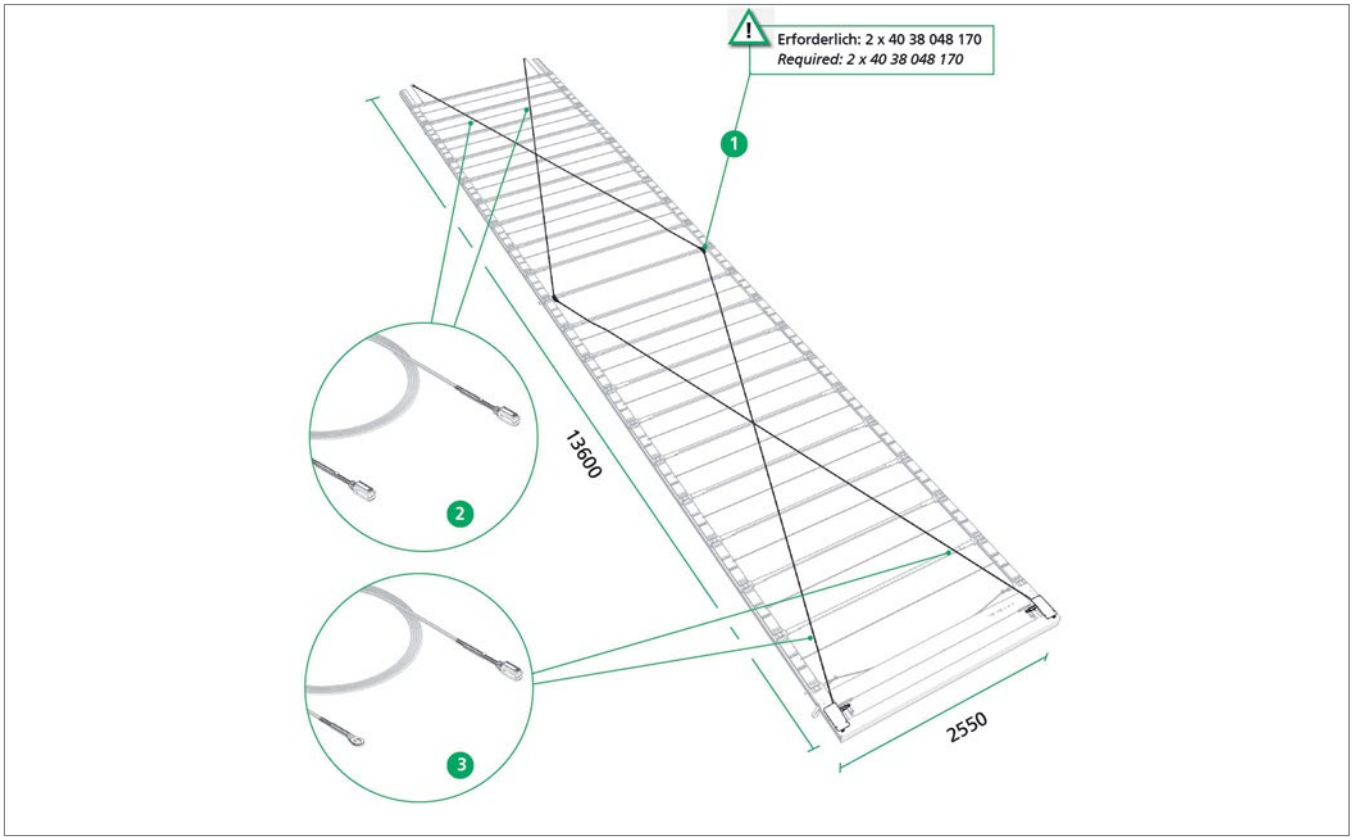

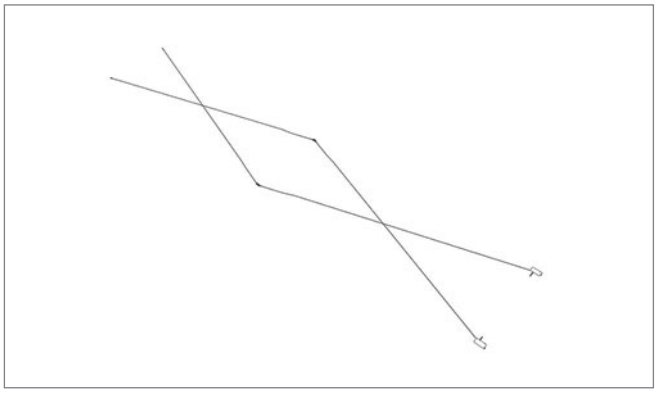

Pos. 1 **Edscha TS: 40 38 053 830**

Nachrüstsatz Dachaussteifung 4-Seil CS-Lite Vol. & CS-Lite Plus; 5,72 kg

Retrofit kit roof reinforcement 4 rope CS-Lite Vol. & CS-Lite Plus; 5,72 kg

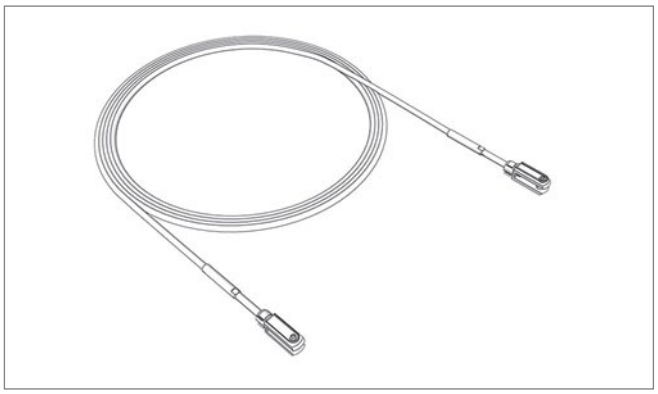

Pos. 2 **Edscha TS: 40 38 053 920**

Drahtseil 6760 (Gabel/Gabel); 1,10 kg

Rope 6760 (jaw/jaw terminal); 1,10 kg

Ersatzteile · *Spare parts*

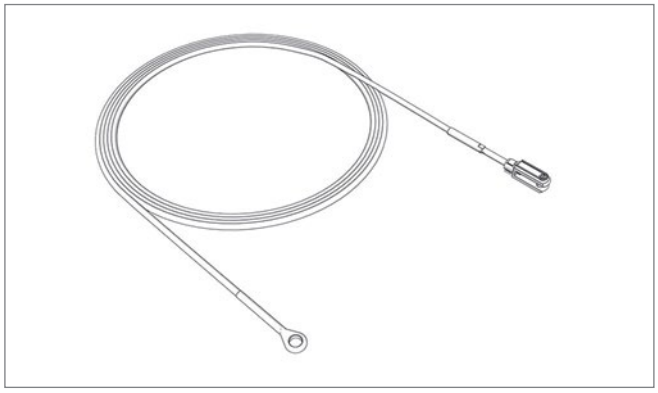

Pos. 3 **Edscha TS: 40 38 053 940**

Drahtseil 7260 (Auge/Gabel); 0,74 kg

Rope 7260 (eye/jaw terminal); 0,74 kg

CS-Lite Plus

(2981 95XX)

Ersatzteile · *Spare parts*

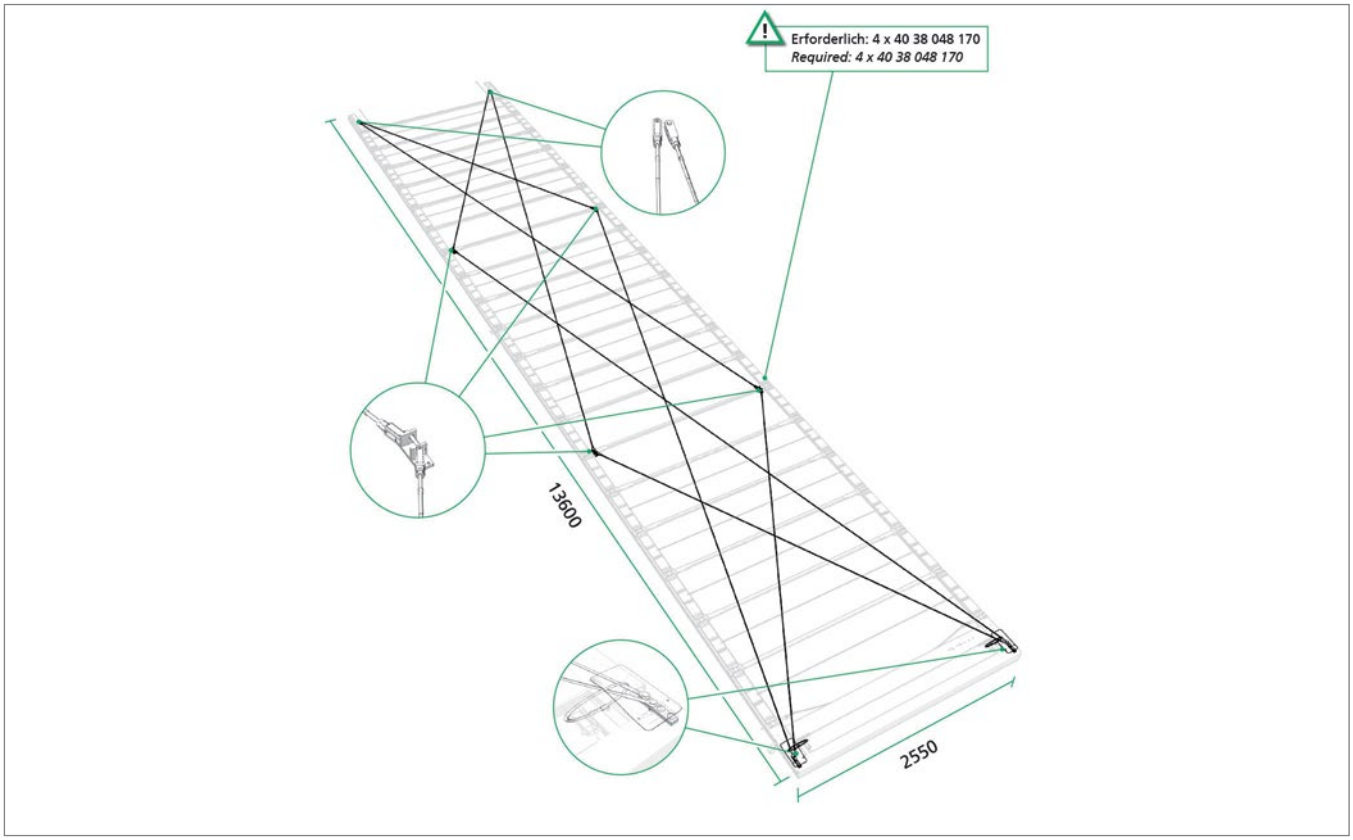

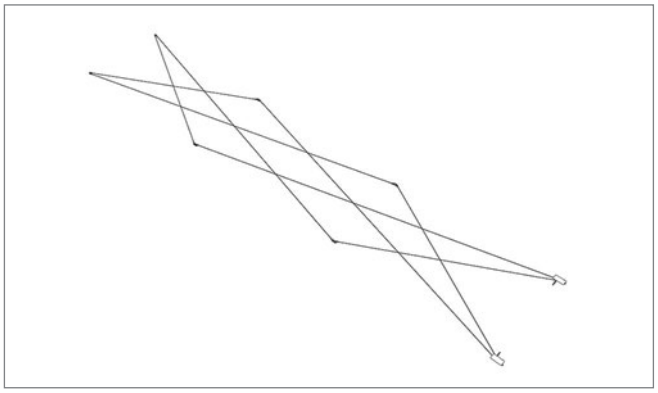

Pos. 1 **Edscha TS: 40 38 045 080**

Dachaussteifung 8-Seil CS-Lite Vol. & CS-Lite Plus (13600); 12,00 kg

Roof reinforcement 8 rope CS-Lite Vol. & CS-Lite Plus (13600); 12,00 kg

Ersatzteile · *Spare parts*

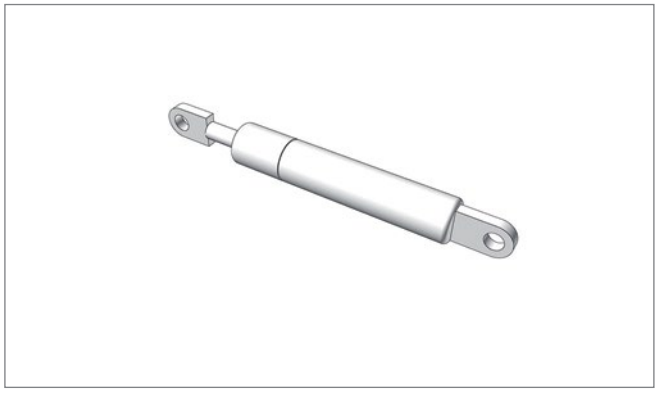

Pos. - **Edscha TS: 40 00 072 829**

Gasfeder 500 N; 0,12 kg

Gas spring 500 N; 0,12 kg

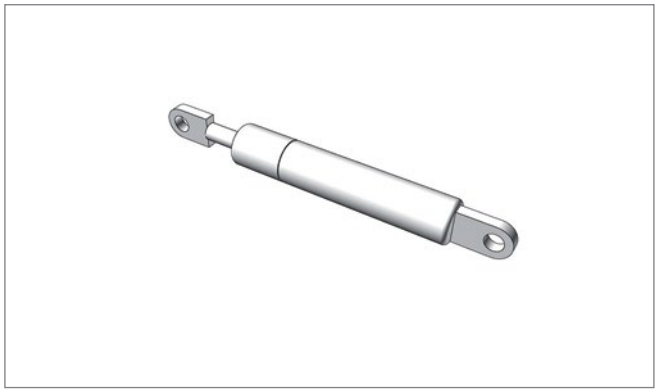

Pos. - **Edscha TS: 40 00 075 099**

Gasfeder 700 N; 0,14 kg

Gas spring 700 N; 0,14 kg

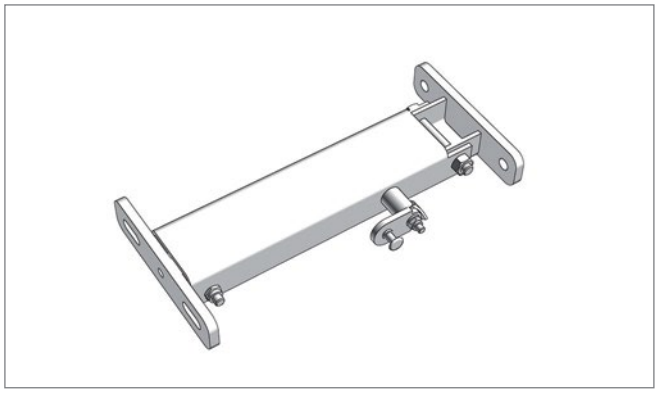

Pos. - **Edscha TS: 40 38 027 254**

Aufstellautomatik 2 x 500 N links mit Verriegelung für Endlaufwagen zur Heckportalaussteifung; 2,48 kg

Automatic adjustment mechanism 2 x 500 N left with locking for end carriage for rear portal reinforcement; 2,48 kg

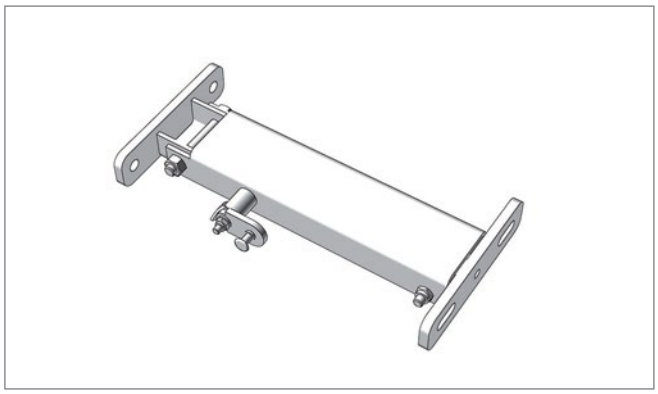

Pos. - **Edscha TS: 40 38 027 263**

Aufstellautomatik 1 x 700 N rechts mit Verriegelung für Endlaufwagen zur Heckportalaussteifung; 2,37 kg

Automatic adjustment mechanism 1 x 700 N right with locking for End carriage for rear portal reinforcement; 2,37 kg

CS-Lite Plus

(2981 95XX)

Ersatzteile · *Spare parts*



Pos. - **Edscha TS: 40 38 027 301**

Aufstellautomatik Satz 2 x 500 N kpl.; 5,50 kg

Automatic fold up set 2 x 500 N cpl.; 5,50 kg

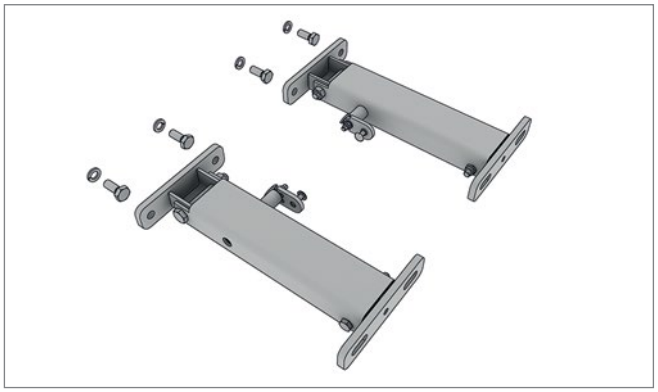

Pos. - **Edscha TS: 40 38 027 300**

Aufstellautomatik Satz 1 x 700 N kpl.; 5,50 kg

Automatic fold up set 1 x 700 N cpl.; 5,50 kg

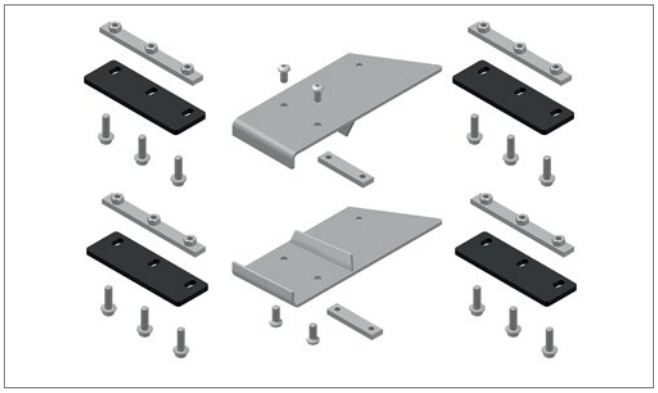

Pos. - **Edscha TS: 40 38 059 290**

Montagesatz CS-LP Standard vorn + hinten; 7,00 kg

Installation kit CS LP front + rear; 7,00 kg

CS-Lite Plus

(2981 95XX)

Weitere Informationen und Hilfe · *Further information and help*



Anleitung · *Manual*

Bedienungsanleitung CS-Lite-Plus, 25 Sprachen

User Manual CS-Lite-Plus, 25 languages



Anleitung · *Manual*

Montageanleitung CS-Lite-Plus, Deutsch-Englisch

Assembly Instructions CS-Lite-Plus, german-english



Anleitung · *Manual*

Raparaturanleitung CS-Lite-Plus, Deutsch-Englisch

Repairing InstructionsCS-Lite-Plus, german-english

Weitere Informationen zu diesem Produkt sowie Hilfe erhalten Sie auf unserer Website, z.B. im Downloadbereich.

Further information on this product as well as help is available on our website, e.g. in the download area.

www.EdschaTS.com

Verdeckaufbau · *Roof Structure*

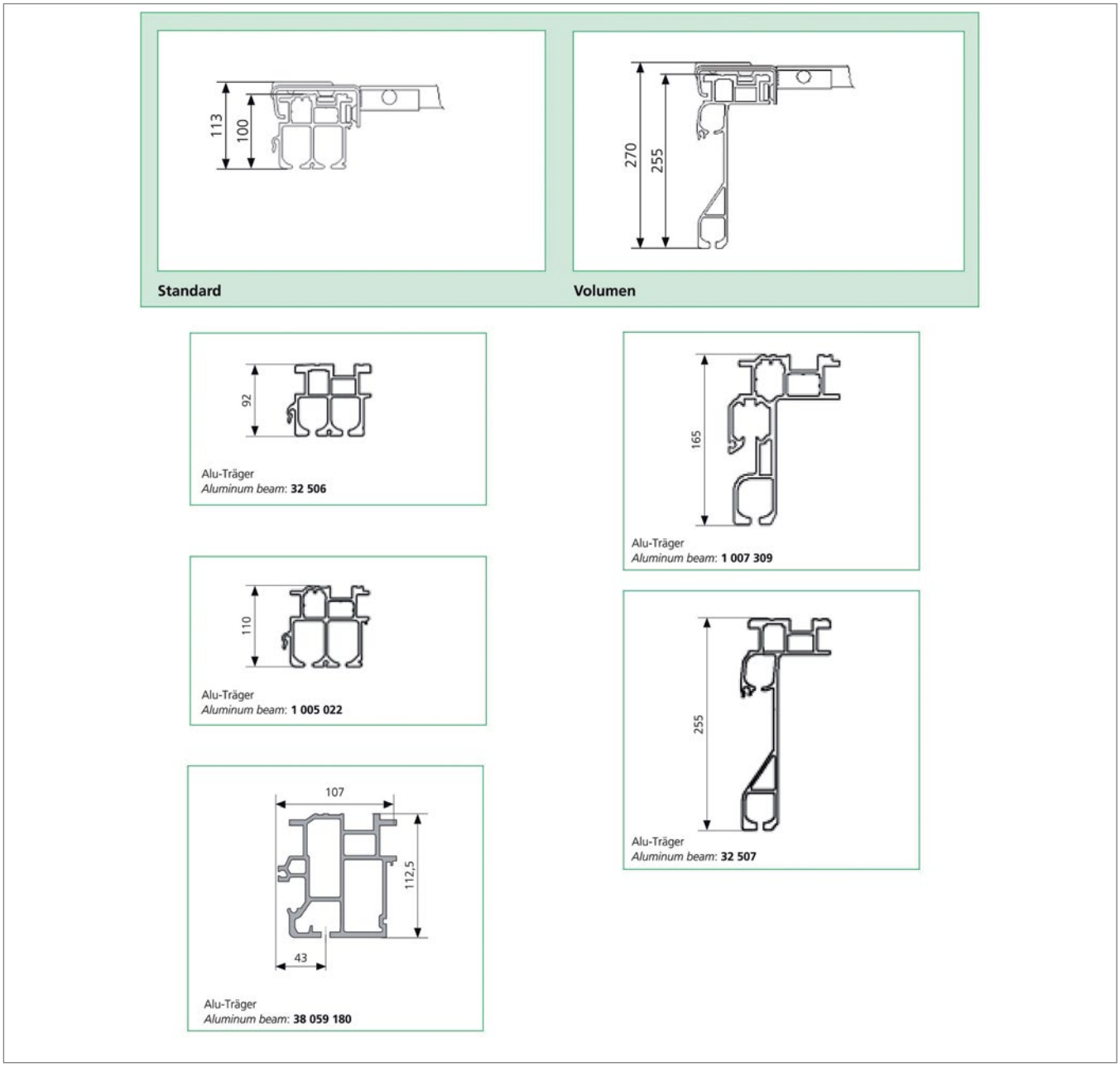

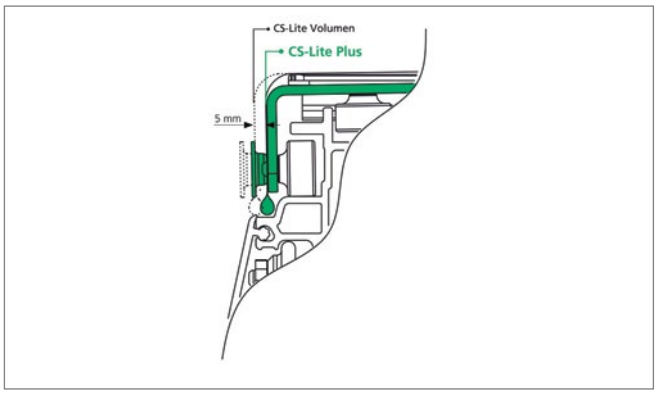

Spezifisches Merkmal
Specific attribute

Seitlich zurückversetzte Dachplanenbefestigung zum Schutz vor Beschädigung (Nur für CS-Lite Plus 125 und CS-Lite Plus 175)

Laterally recessed roof tarpaulin attachment for protection against damage (Only for CS-Lite Plus 125 and CS-Lite Plus 175)

Übersicht · *Overview*

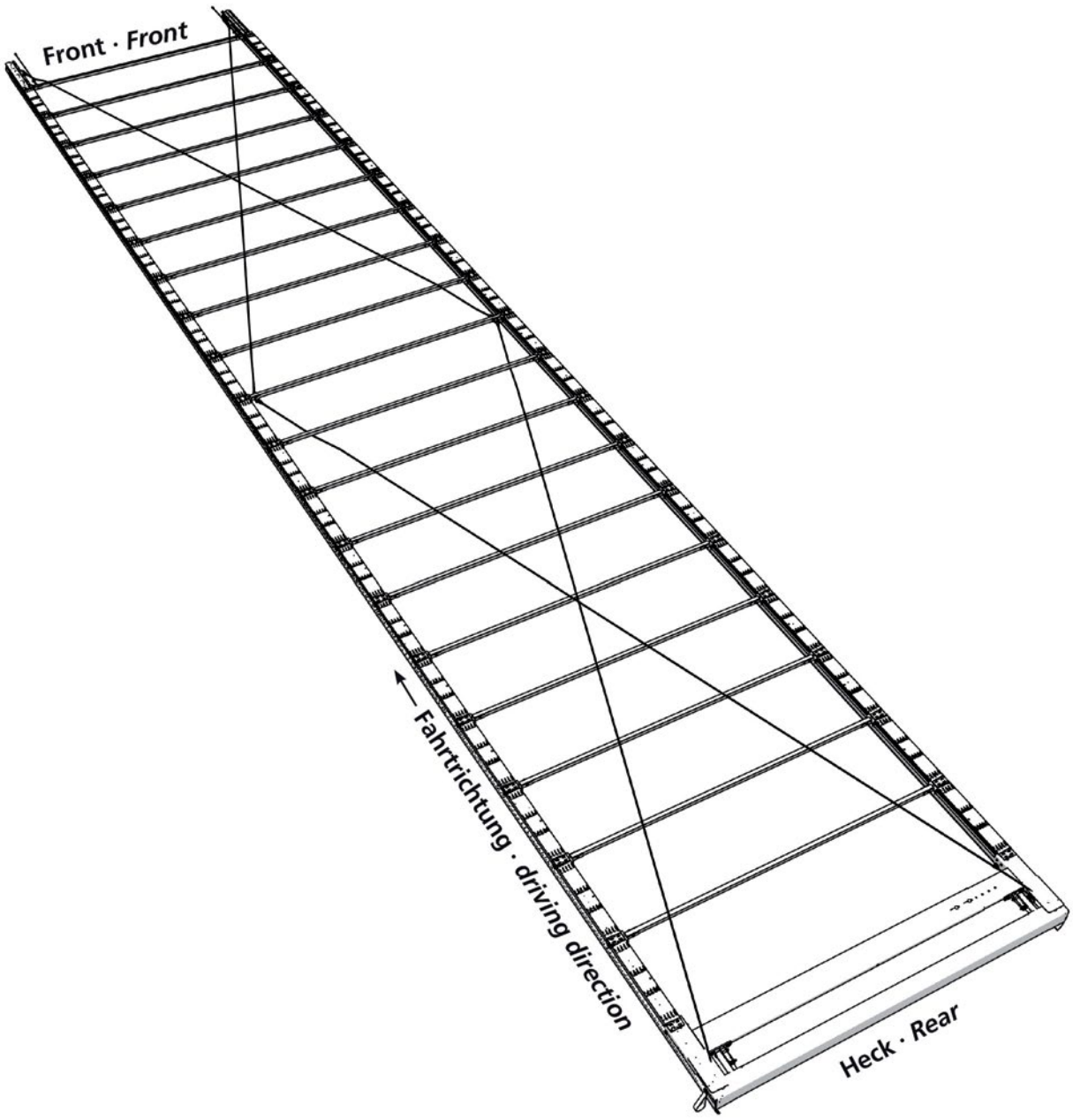

Ersatzteile Heck · *Spare parts rear*

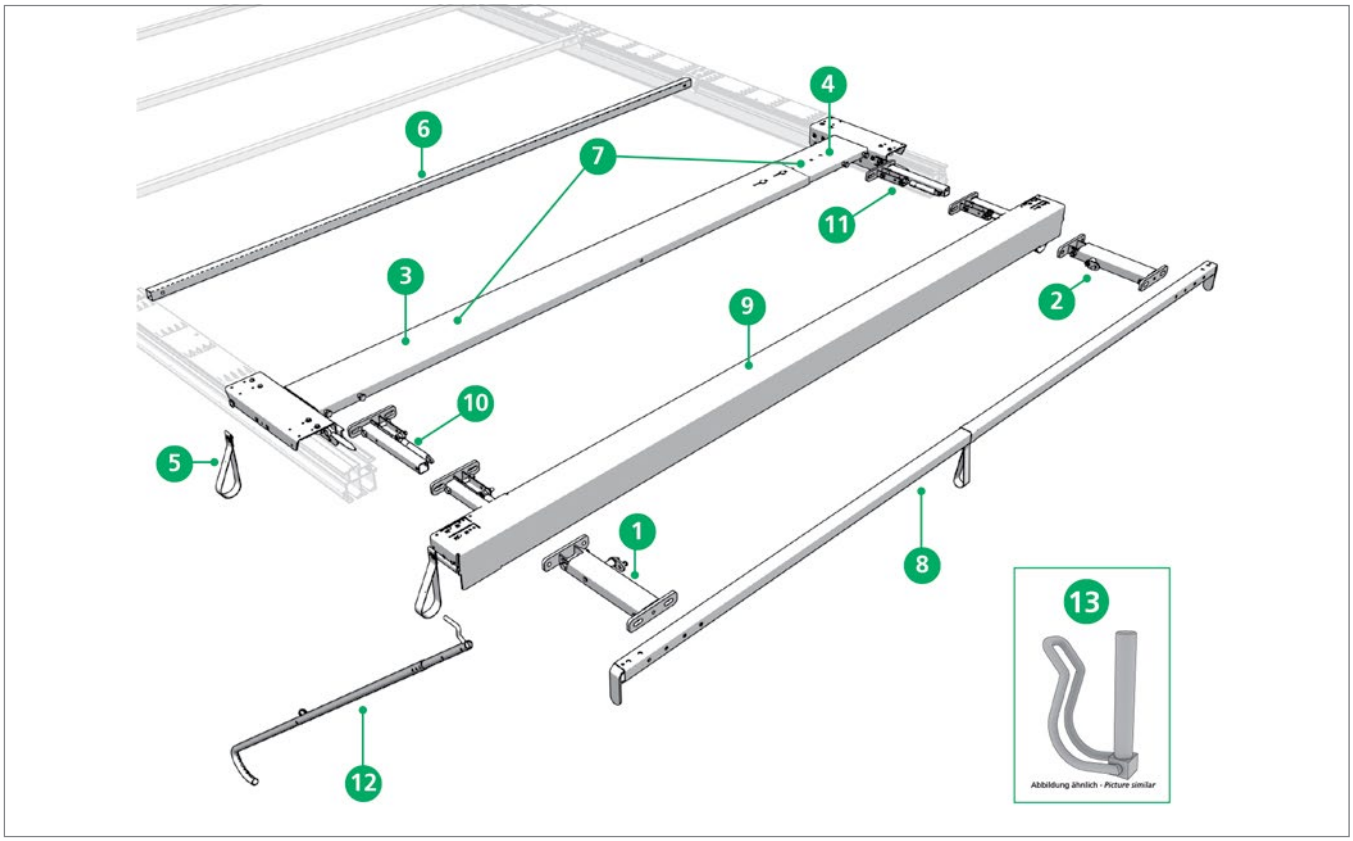

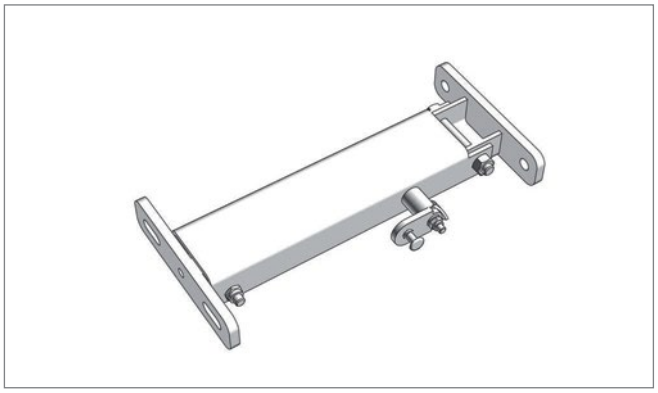

Pos. 1 **Edscha TS: 40 38 027 253**

Aufstellautomatik 1 x 700 N links mit Verriegelung für Endlaufwagen zur Heckportalaussteifung; 2,37 kg

Automatic adjustment mechanism 1 x 700 N left with locking for End carriage for rear portal reinforcement; 2,37 kg

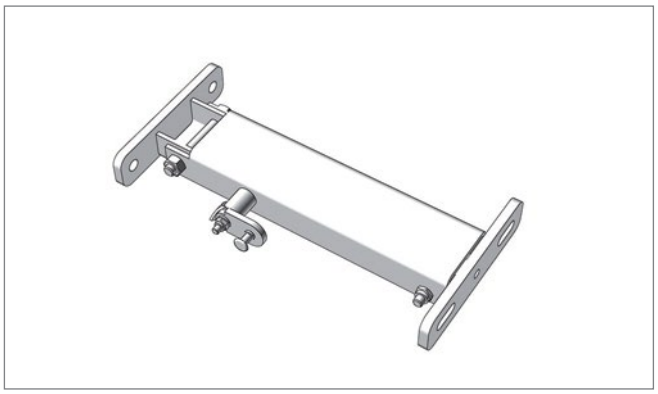

Pos. 2 **Edscha TS: 40 38 027 263**

Aufstellautomatik 1 x 700 N rechts mit Verriegelung für Endlaufwagen zur Heckportalaussteifung; 2,37 kg

Automatic adjustment mechanism 1 x 700 N right with locking for End carriage for rear portal reinforcement; 2,37 kg

Ersatzteile Heck · *Spare parts rear*

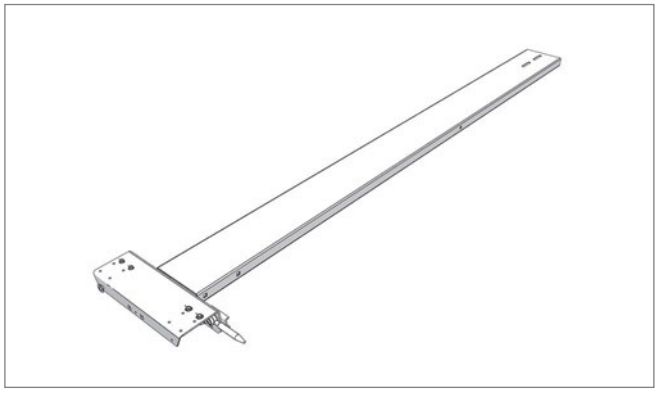

Pos. 3 **Edscha TS: 40 38 031 830**

Endlaufteilhälfte CS-Lite links; 11,91 kg

End carriage half CS-Lite left; 11,91 kg

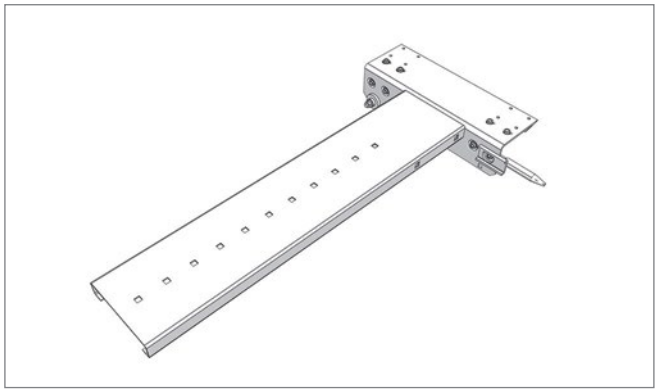

Pos. 4 **Edscha TS: 40 38 031 840**

Endlaufteilhälfte CS-Lite rechts; 5,61 kg

End carriage half CS-Lite right; 5,61 kg



Pos. 5 **Edscha TS: 40 38 033 041**

Zugschlaufe kompl.; 0,02 kg

Pull strip cpl.; 0,02 kg

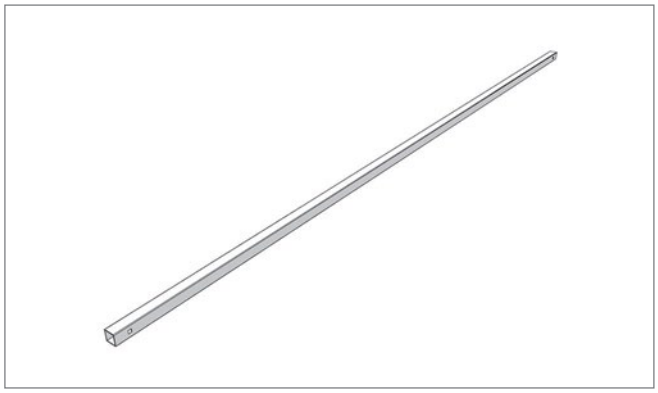

Pos. 6 **Edscha TS: 40 38 034 640**

Spriegel 30 x 30 x 1,5 x 2310 gelocht (AB 2550); 3,00 kg

Bow 30 x 30 x 1,5 x 2310 punched (AB 2550); 3,00 kg

Ersatzteile Heck · *Spare parts rear*

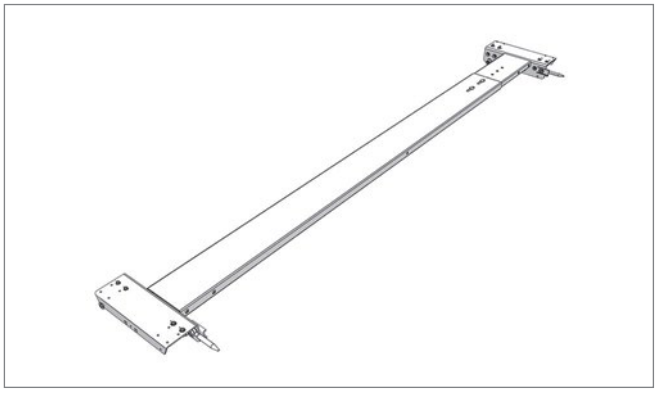

Pos. 7 **Edscha TS: 40 38 034 810**

Endlaufteil CS-Lite 2550; 22,71 kg

End carriage CS-Lite 2550; 22,71 kg

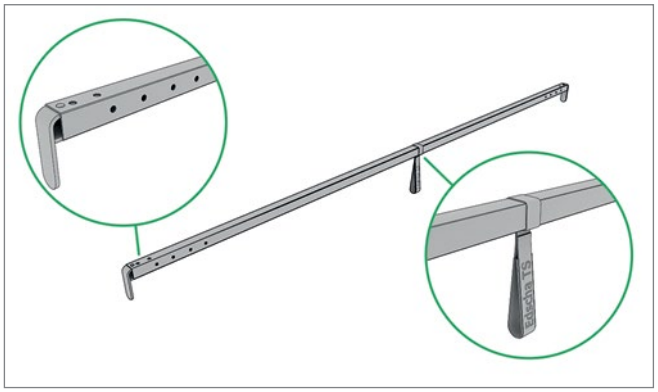

Pos. 8 **Edscha TS: 40 38 035 360**

Endspriegel 2550 nur in Kombination mit Endlaufwagen zur Heckportalaussteifung; 5,45 kg

End bow 2550 just in combination with end carriage for rear portal reinforcement; 5,45 kg

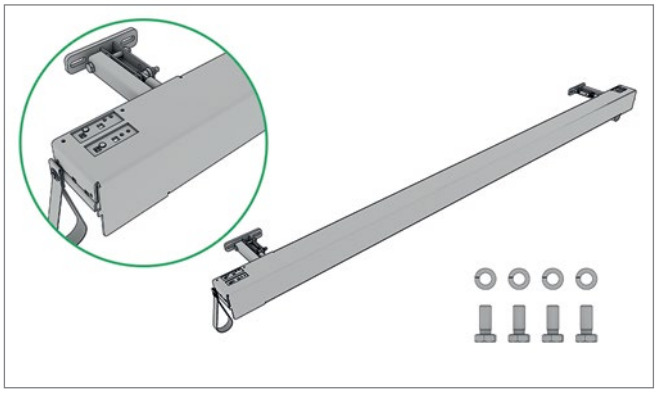

Pos. 9 **Edscha TS: 40 38 036 300**

Portalbalken inkl. Aufstellautomatik CS 2550 H=113 Standard; 20,20 kg

Gantry beam incl. Automatic fold up CS 2550 h=113 standard; 20,20 kg

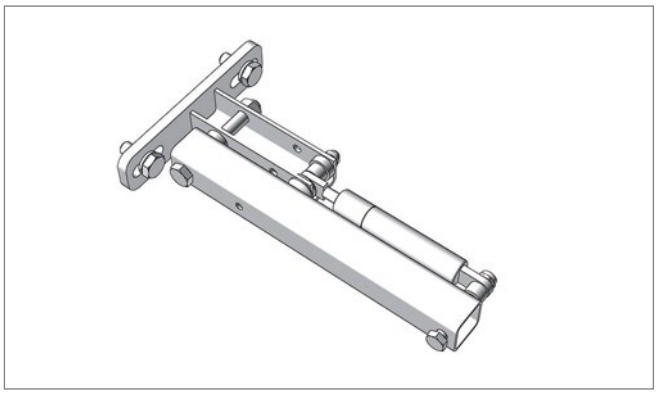

Pos. 10 **Edscha TS: 40 38 048 770**

Aufstellautomatik für Portalbalken 1 x 700 N links für Endlaufwagen zur Heckportalaussteifung; 1,30 kg

Automatic adjustment mechanism for gantry beam 1 x 700 N left for End carriage for rear portal reinforcement; 1,30 kg

Ersatzteile Heck · *Spare parts rear*

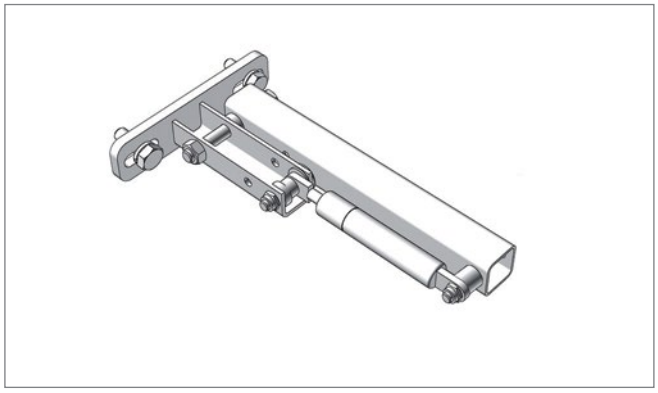

Pos. 11 **Edscha TS: 40 38 048 780**

Aufstellautomatik für Portalbalken 1 x 700 N rechts für Endlaufwagen zur Heckportalaussteifung; 1,30 kg

Automatic adjustment mechanism for gantry beam 1 x 700 N right for End carriage for rear portal reinforcement; 1,30 kg



Pos. 12 **Edscha TS: 40 38 062 430**

Zugstange; 4,00 kg

Tie rod; 4,00 kg

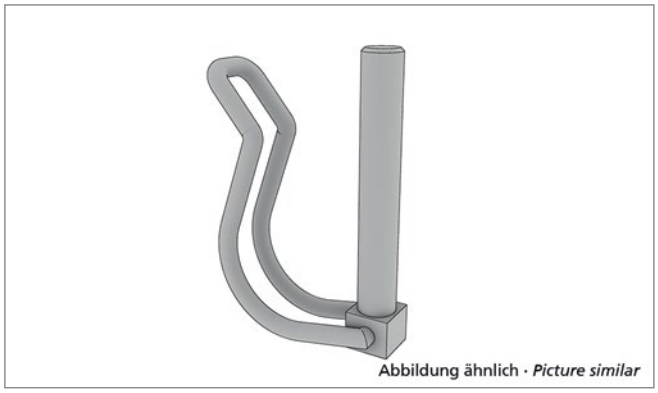

Pos. 13 **Edscha TS: 40 00 083 019**

Rohrklappstecker D 6; 0,03 kg

Tube clip pin D6; 0,03 kg

Ersatzteile Heck · *Spare parts rear*

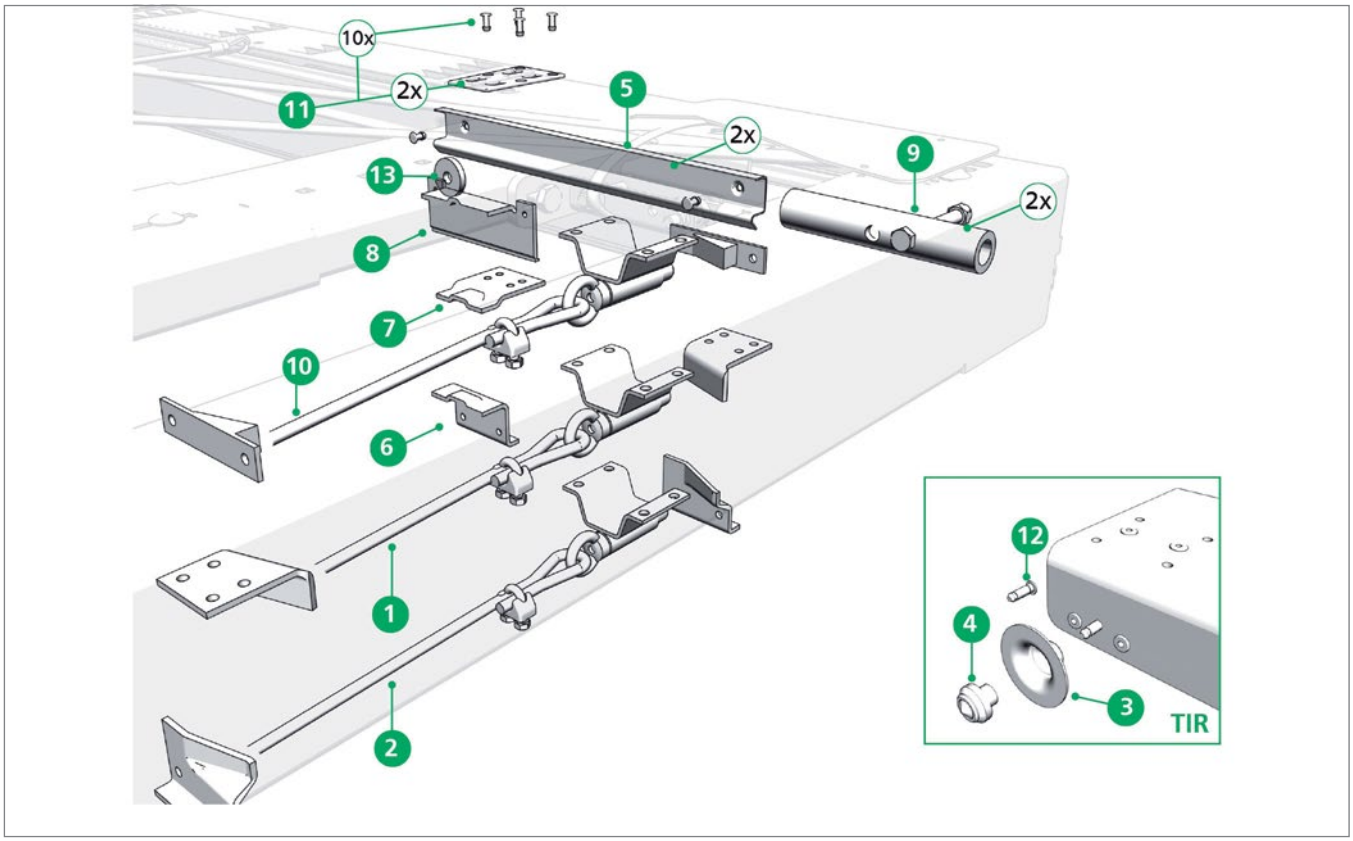

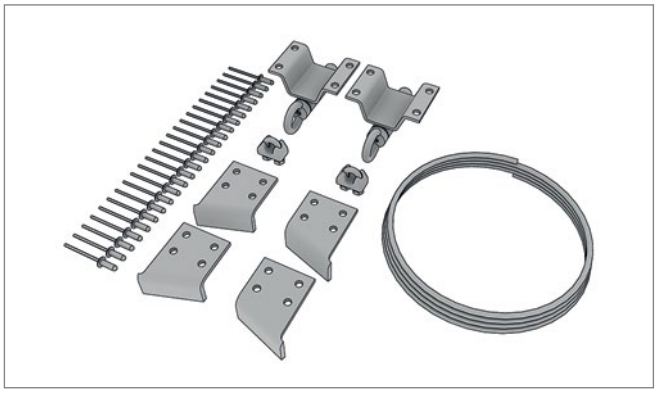

Pos. 1 **Edscha TS: 40 38 032 650**

Verriegelung Satz formschlüssig für Alu Träger 32507, 1007309 BH 255 / 165; 1,60 kg

Locking set positive for alloy beam 32507, 1007309 BH 255 / 165; 1,60 kg

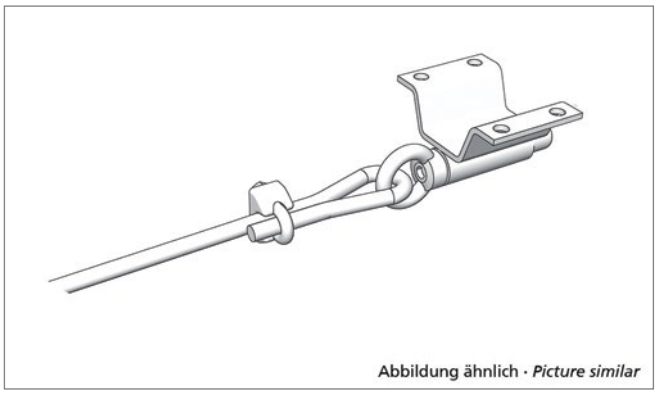

Pos. 2 **Edscha TS: 40 38 032 750**

Verriegelung Satz formschlüssig für Alu Träger 32506 BH 92; 1,54 kg

Locking set positive for alloy beam 32506 BH 92; 1,54 kg

Ersatzteile Heck · *Spare parts rear*

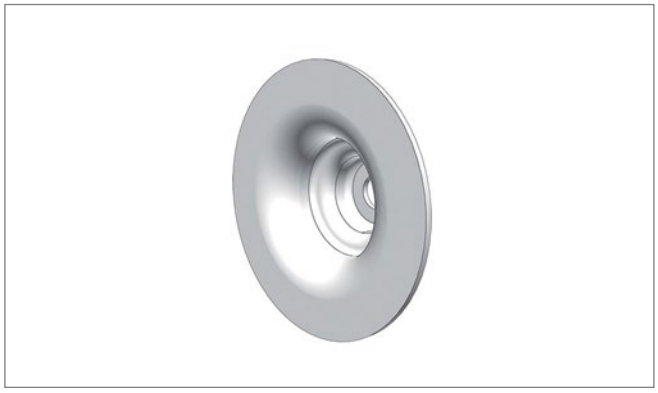

Pos. 3 **Edscha TS: 40 38 035 920**

Planenbefestigungsscheibe DB* TIR; 0,02 kg

Fixing disc for tarpaulin DB TIR; 0,02 kg*

DB = geeignet für Kombinierten Verkehr und geprüft durch Deutsche Bahn

DB = suitable for combined use and aproved by German Railways



Pos. 4 **Edscha TS: 40 38 037 460**

Hochsicherheitsplombe TIR; 0,01 kg

High secure plomb TIR; 0,01 kg

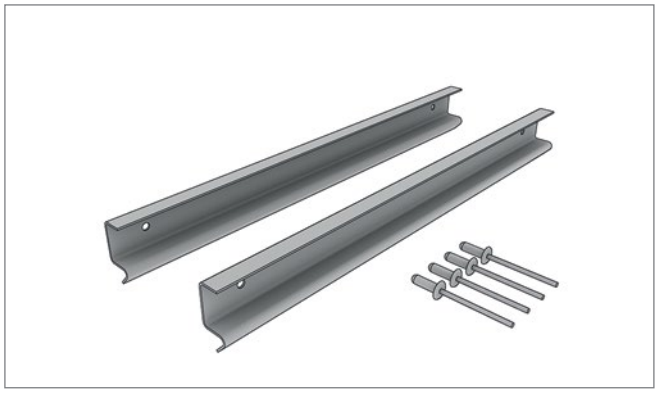

Pos. 5 **Edscha TS: 40 38 028 490**

Einklinkblech (Satz) für CS-Profi/Lite 100 & 270; 0,40 kg

Latching sheet (set) for CS-Profi/Lite 100 & 270; 0,40 kg

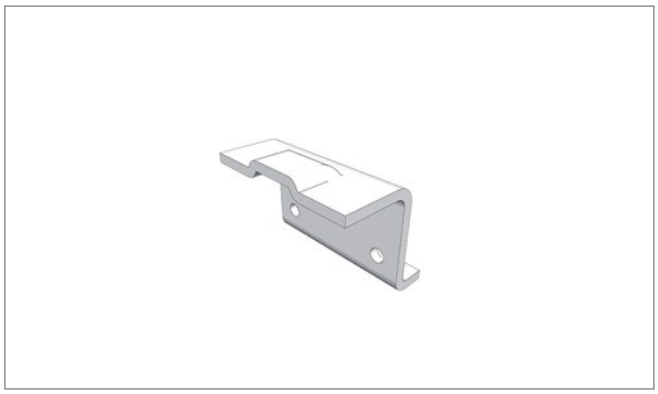

Pos. 6 **Edscha TS: 40 38 032 020**

Rampe für Alu Träger 32506 BH 92; 0,17 kg

Ramp for alloy beam 32506 BH 92; 0,17 kg

Ersatzteile Heck · *Spare parts rear*

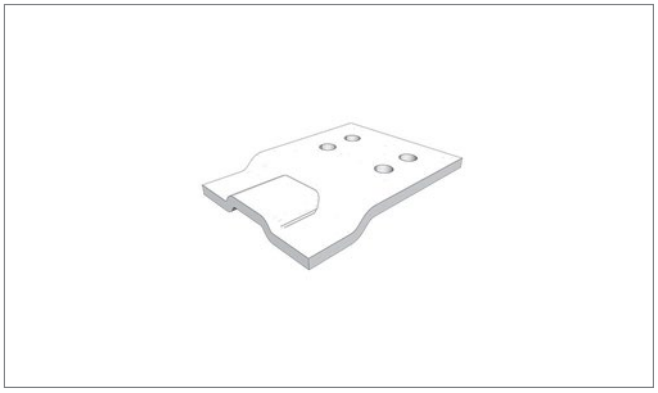

Pos. 7 **Edscha TS: 40 38 034 850**

Rampe für Alu Träger 32507, 1007309 (Satz); 0,35 kg

Ramp for alloy beam 32507, 1007309 (kit); 0,35 kg

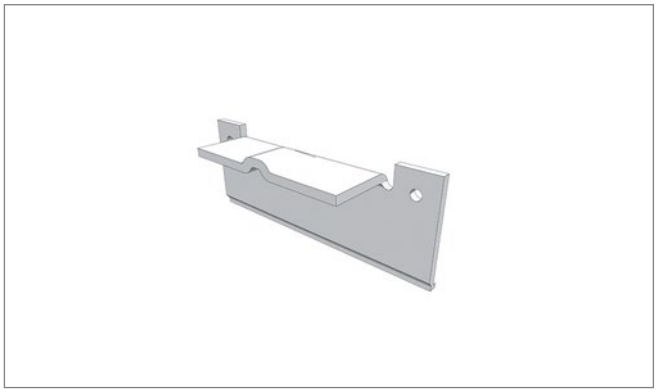

Pos. 8 **Edscha TS: 40 38 033 020**

Rampe für Alu Träger 1005022; 0,27 kg

Ramp for alloy beam 1005022; 0,27 kg

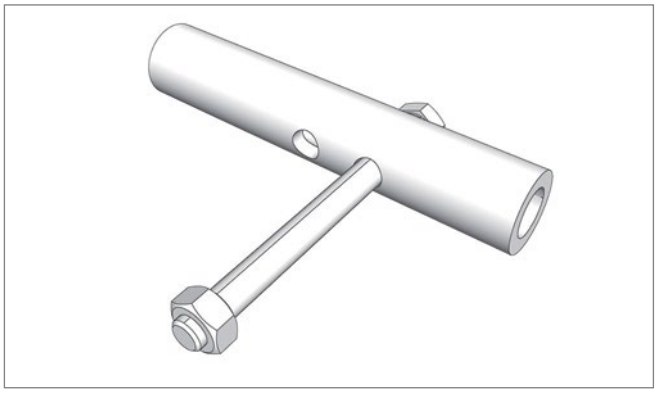

Pos. 9 **Edscha TS: 40 38 034 910**

Führungsrohr Standard (Satz); 1,04 kg

Guide tube standard (kit); 1,04 kg

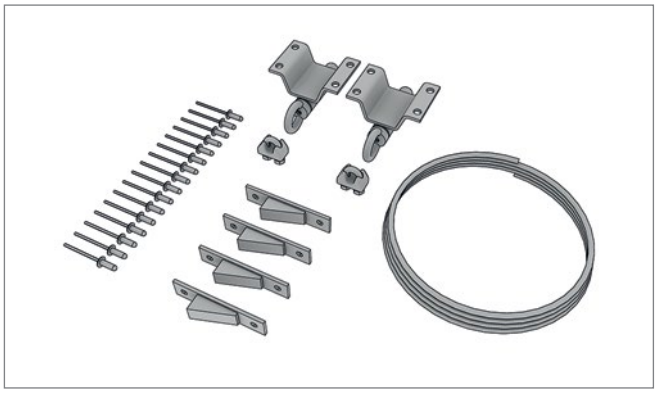

Pos. 10 **Edscha TS: 40 38 034 930**

Verriegelungssatz CS-Lite BH100 für Alu Träger 1005022; 1,40 kg

Lockingset CS-Lite BH100 for alloy beam 1005022; 1,40 kg

Ersatzteile Heck · *Spare parts rear*

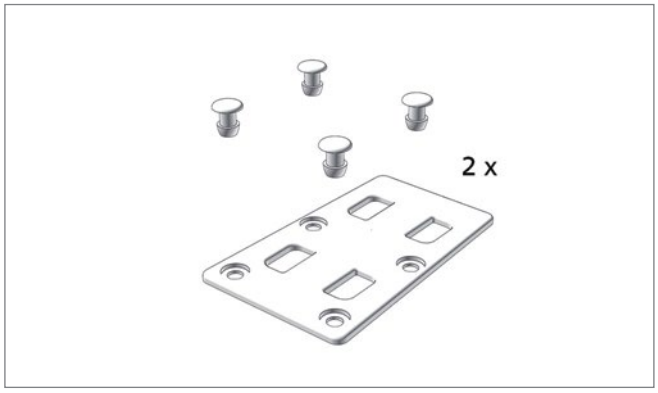

Pos. 11 **Edscha TS: 40 38 035 910**

Montagesatz Halteplatte; 0,07 kg

Mounting kit holding plate; 0,07 kg



Pos. 12 **Edscha TS: 40 38 037 430**

Achse TIR; 0,01 kg

Axle TIR; 0,01 kg

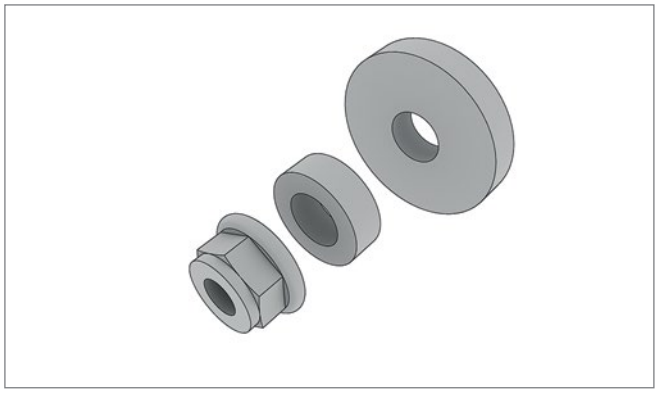

Pos. 13 **Edscha TS: 40 00 083 007**

Rolle für Rampe; 0,04 kg

Roller for ramp; 0,04 kg

Ersatzteile Mitte · *Spare parts middle*

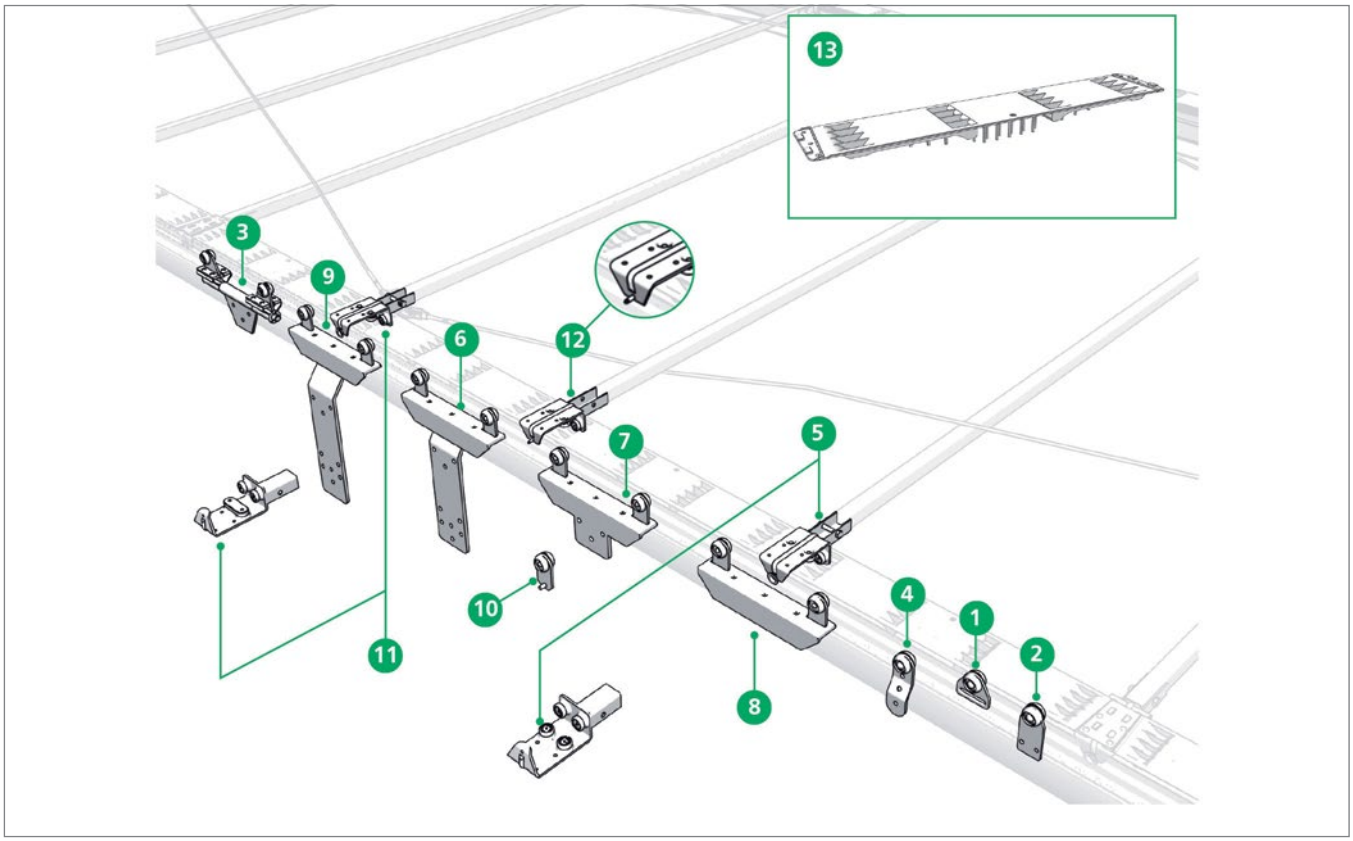

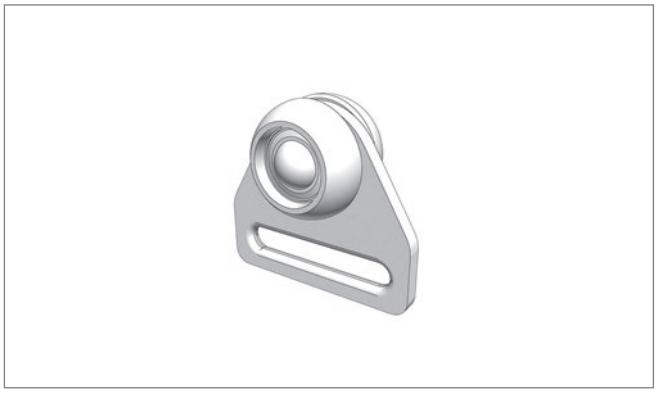

Pos. 1 **Edscha TS: 40 00 032 336**

Gurtrolle; 0,16 kg

Belt roller; 0,16 kg



Pos. 2 **Edscha TS: 40 00 083 006**

Seitenplanenroller gerade; 0,23 kg

Side tarpaulin roller straight; 0,23 kg

Ersatzteile Mitte · *Spare parts middle*

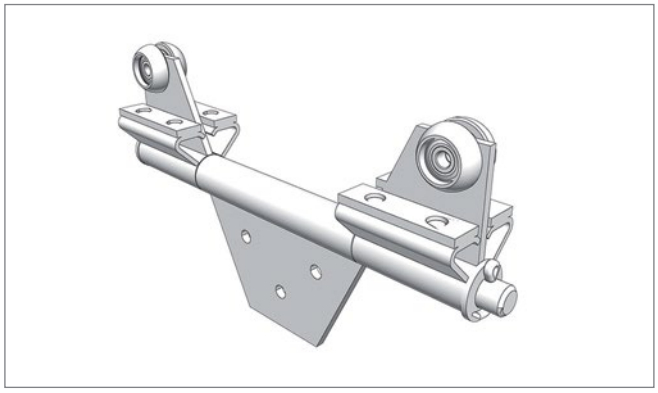

Pos. 3 **Edscha TS: 40 38 025 390**

Rungenlaufwagen drehbar; 2,79 kg

Stanchion roller carriage rotatable; 2,79 kg



Pos. 4 **Edscha TS: 40 38 031 360**

Seitenplanenroller gekröpft; 0,24 kg

Side tarpaulin roller offset; 0,24 kg

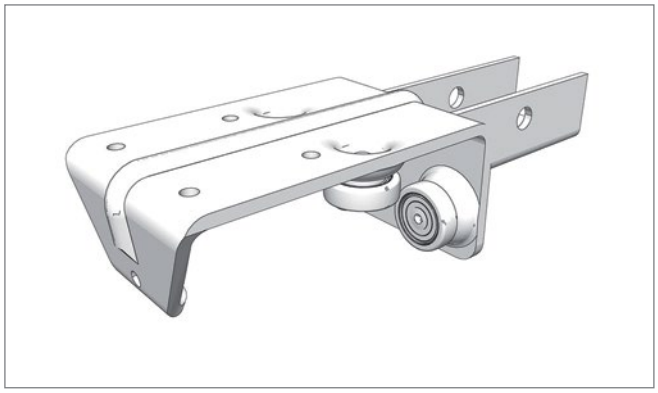

Pos. 5 **Edscha TS: 40 38 031 430**

Rollenwagen CS-Lite; 0,65 kg

Roller carriage CS-Lite; 0,65 kg

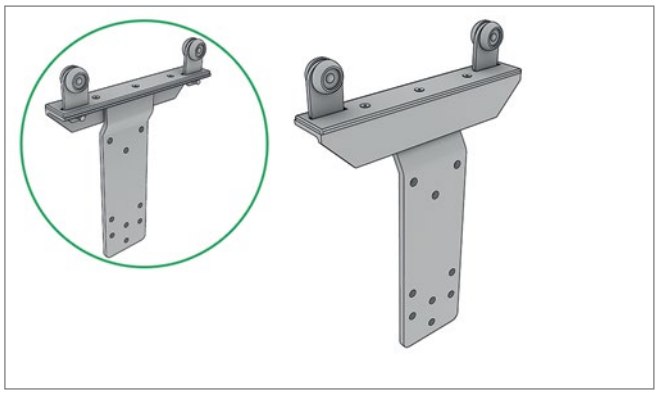

Pos. 6 **Edscha TS: 40 38 031 490**

Rungenlaufwagen; 3,61 kg

Stanchion roller carrier; 3,61 kg

Ersatzteile Mitte · *Spare parts middle*

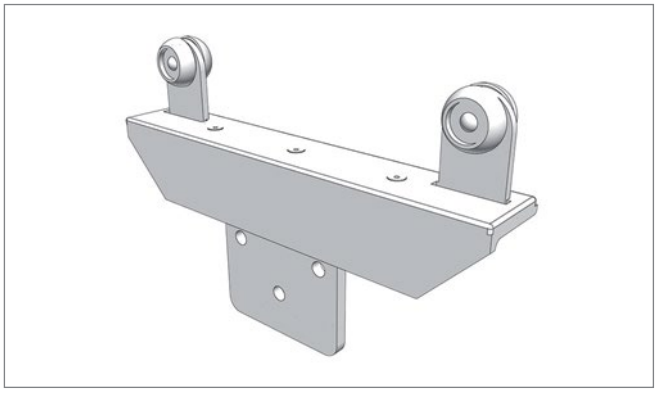

Pos. 7 **Edscha TS: 40 38 031 950**

Rungenlaufwagen; 1,97 kg

Stanchion roller carrier; 1,97 kg

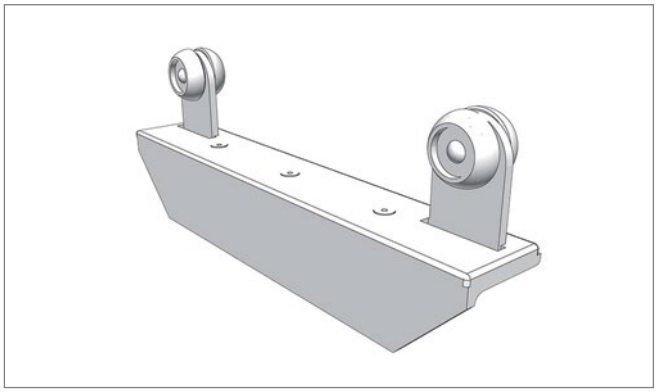

Pos. 8 **Edscha TS: 40 38 032 100**

Rungenlaufwagen; 1,47 kg

Stanchion roller carrier; 1,47 kg

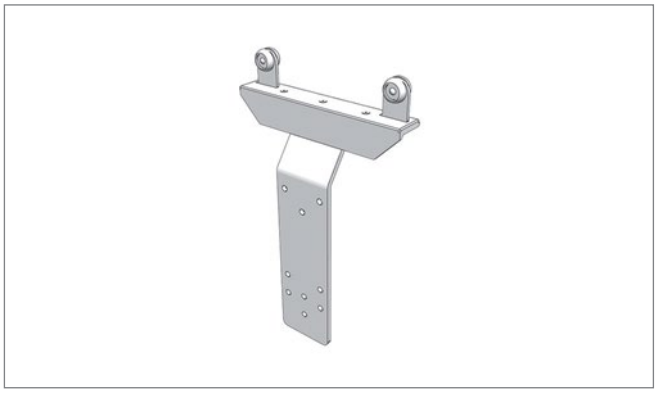

Pos. 9 **Edscha TS: 40 38 032 400**

Rungenlaufwagen (nur für Planenroller 40 38 031 360 geeignet); 3,89 kg

Stanchion roller carrier (to be used with curtain roller 40 38 031 360 only); 3,89 kg



Pos. 10 **Edscha TS: 40 38 030 450**

Rungenlaufwagen drehbar; 0,17 kg

Stanchion roller carriage rotatable; 0,17 kg

Ersatzteile Mitte · *Spare parts middle*

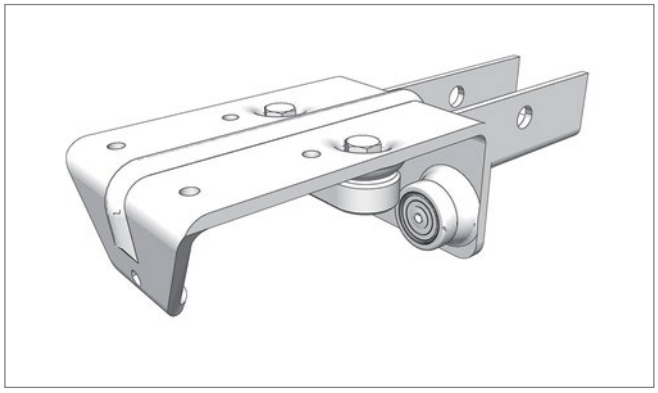

Pos. 11 **Edscha TS: 40 38 037 320**

Rollenwagen CS-Lite mit Gleitstück; 0,65 kg

Roller carriage CS-Lite with sliding block; 0,65 kg

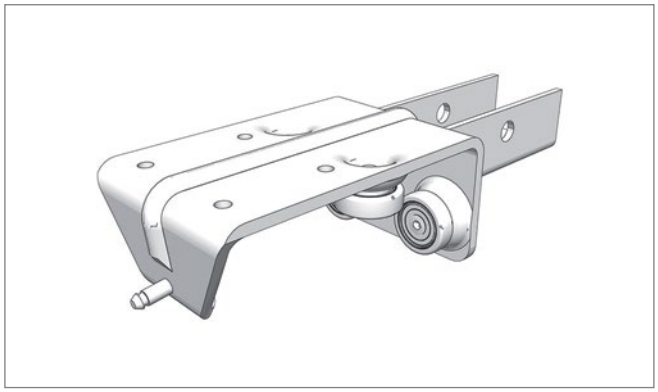

Pos. 12 **Edscha TS: 40 38 037 470**

Rollwagen mit Achse TIR; 0,80 kg

Roller carrier TIR; 0,80 kg

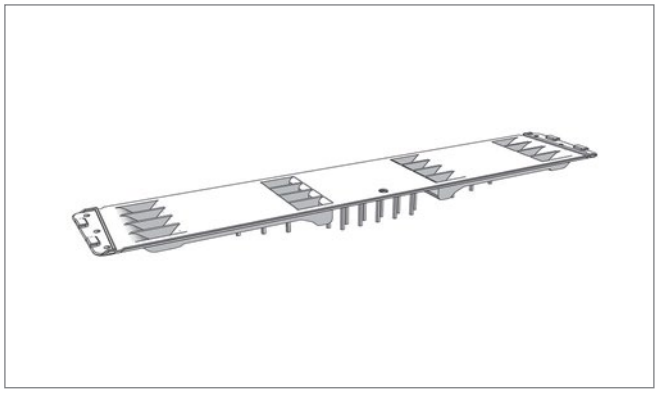

Pos. 13 **Edscha TS: 40 38 081 370**

Kunststoffklappscharnier 650 TIR; 0,19 kg

Plastic flap hinge 650 TIR; 0,19 kg

Ersatzteile Front · *Spare parts front*

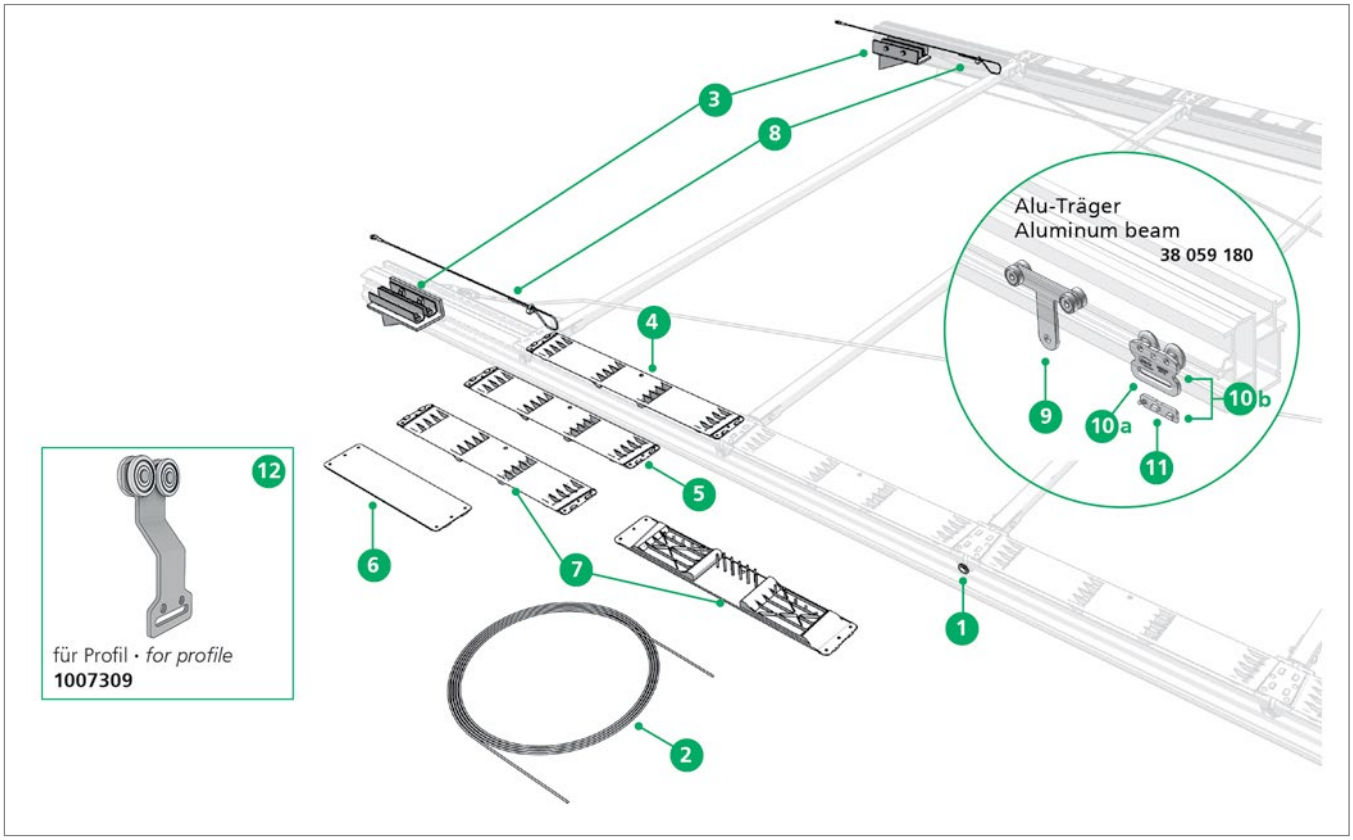

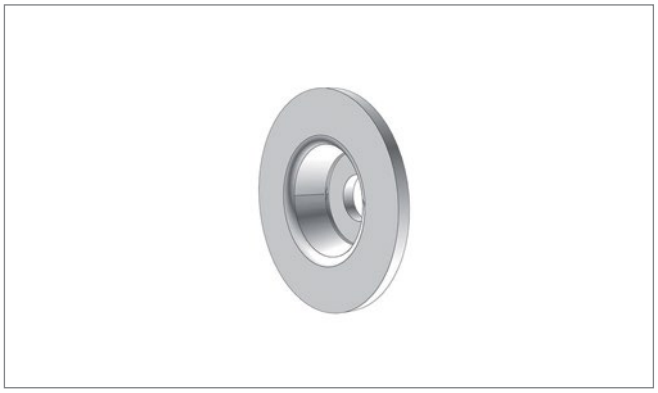

Pos. 1 **Edscha TS: 40 00 063 395**

Befestigungsscheibe; 0,01 kg

Fixing disc; 0,01 kg

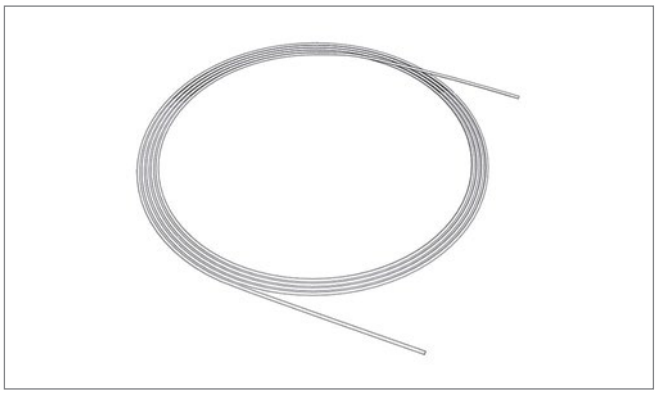

Pos. 2 **Edscha TS: 40 01 013 257**

Planenseil (rot) TIR 34,4m; 0,06 kg

Rope for tarpaulin (red) TIR 34,4m; 0,06 kg

Ersatzteile Front · *Spare parts front*

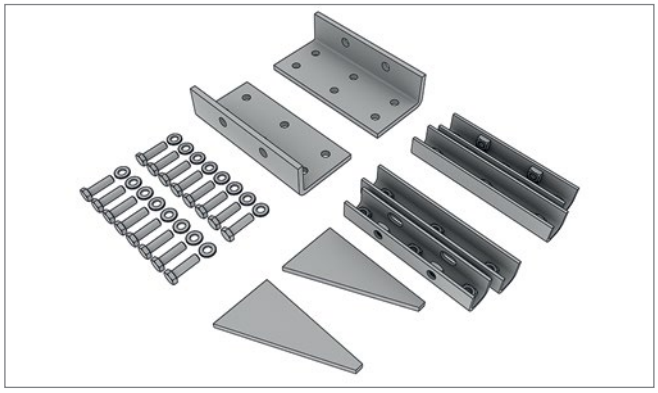

Pos. 3 **Edscha TS: 40 38 029 750**

Montagesatz Universal Classic, Front & Heck; 8,00 kg

Assembly kit CS Universal Classic front & rear; 8,00 kg

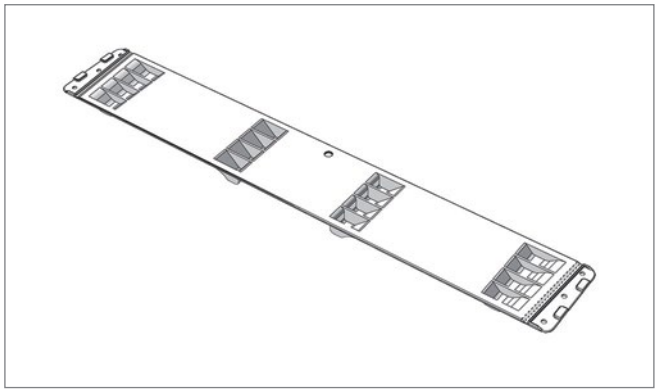

Pos. 4 **Edscha TS: 40 38 034 110**

Kunststoffklappscharnier 650; 0,19 kg

Plastic flap hinge 650; 0,19 kg

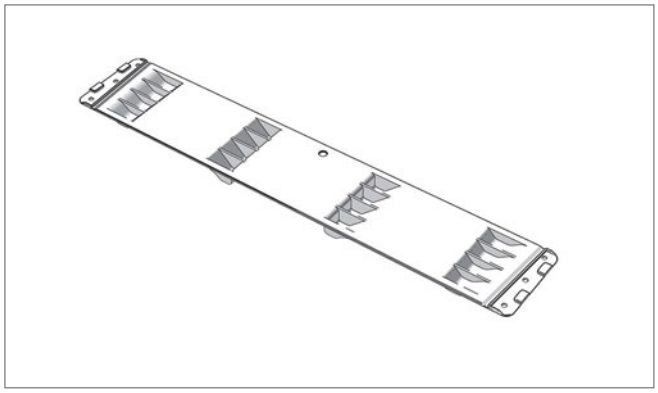

Pos. 5 **Edscha TS: 40 38 034 210**

Kunststoffklappscharnier 570; 0,16 kg

Plastic flap hinge 570; 0,16 kg

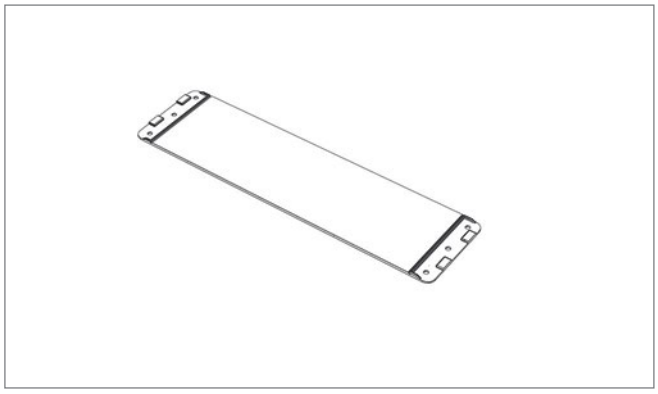

Pos. 6 **Edscha TS: 40 38 035 130**

Ausgleichgelenk 380 PP; 0,07 kg

Equalizing linkage 380 PP; 0,07 kg

Ersatzteile Front · *Spare parts front*

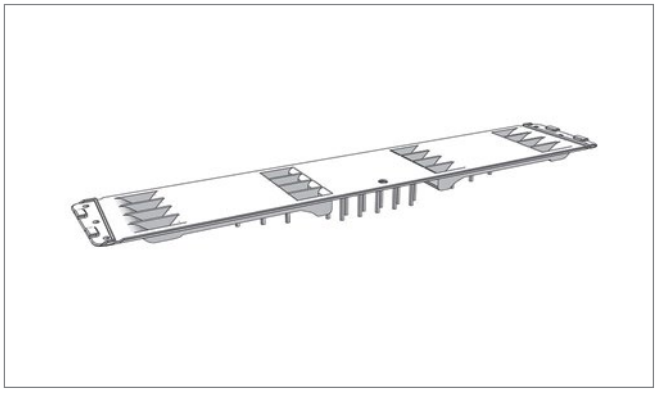

Pos. 7 **Edscha TS: 40 38 037 860**

Kunststoffklappscharnier 570 TIR; 0,19 kg

Plastic flap hinge 570 TIR; 0,19 kg

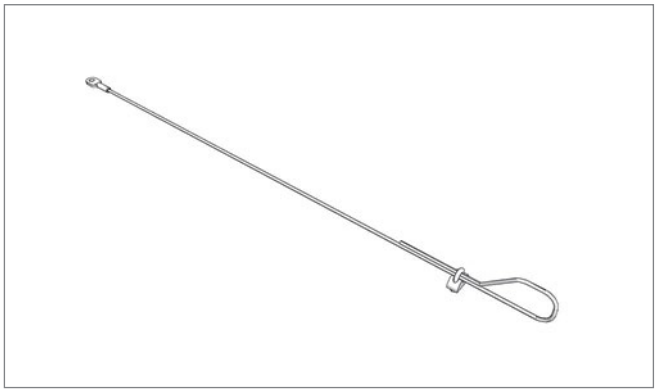

Pos. 8 **Edscha TS: 40 38 068 710**

Sicherungsseilsatz; 0,30 kg

Safety rope set; 0,30 kg



Pos. 9 **Edscha TS: 40 38 048 420**

Rungenlaufwagen Vol./Std/Univ.; 0,25 kg

Stanchion roller carrier Vol./Std/Univ.; 0,25 kg



Pos. 10a **Edscha TS: 40 38 085 810**

Seitenplanenroller ohne Clip; 0,20 kg

Side tarpaulin roller without clip; 0,20 kg

Ersatzteile Front · *Spare parts front*



Pos. 10b **Edscha TS: 40 38 085 800**

Seitenplanenroller mit Clip; 0,22 kg

Side tarpaulin roller with clip; 0,22 kg

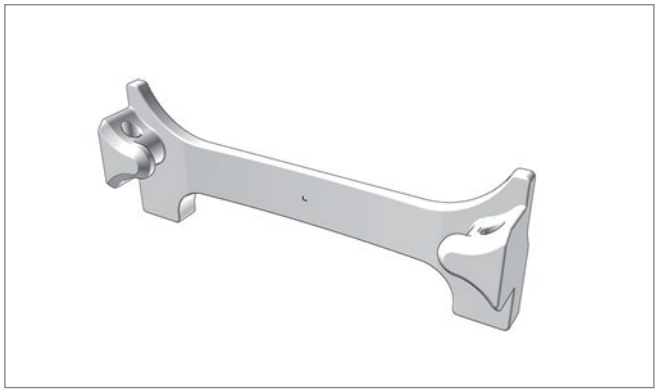

Pos. 11 **Edscha TS: 40 38 079 750**

Schutzclip für Planenroller; 0,01 kg

Safety-clip for tarpaulin roller; 0,01 kg

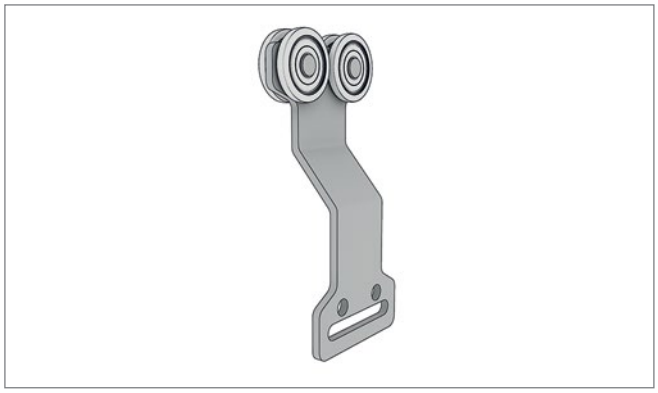

Pos. 12 **Edscha TS: 40 38 051 020**

Seitenplanenroller BG Stahl 4 Rollen (für Profil 1007309); 0,30 kg

Side curtain roller 4 rollers (for profile 1007309); 0,30 kg

Ersatzteile · *Spare parts*

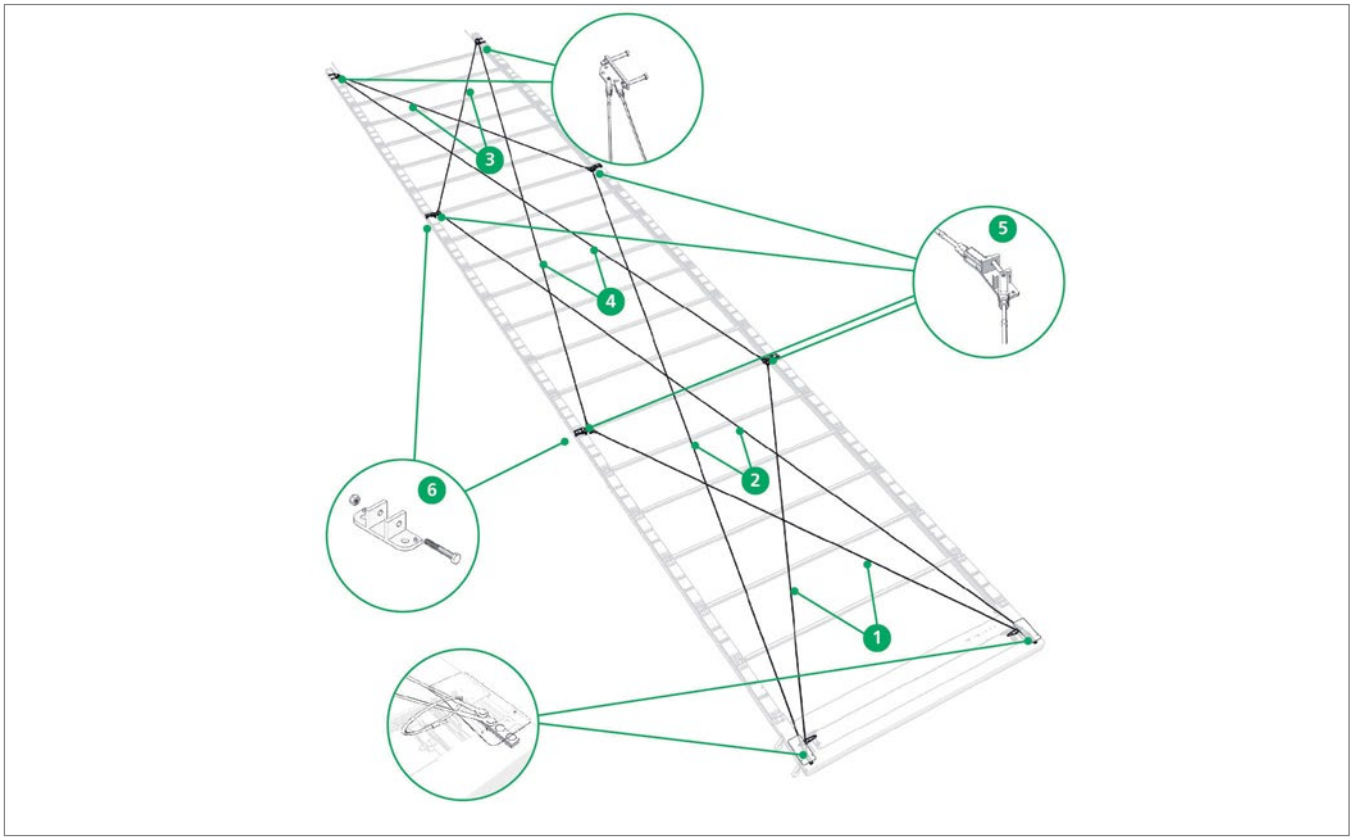

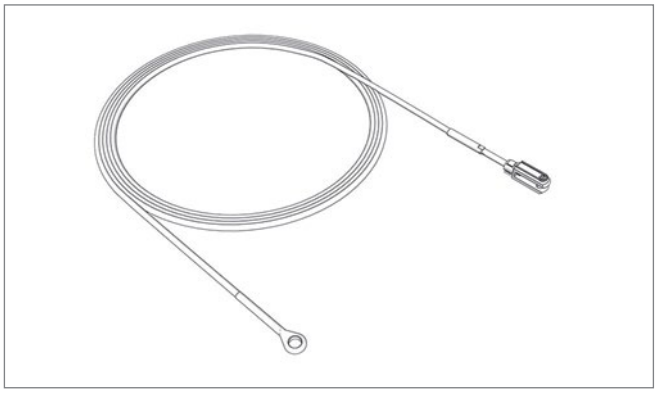

Pos. 1 **Edscha TS: 40 38 037 720**

Drahtseil 1; 5425 (Auge/Gabel); 0,83 kg

Rope 1; 5425 (eye/jaw terminal); 0,83 kg

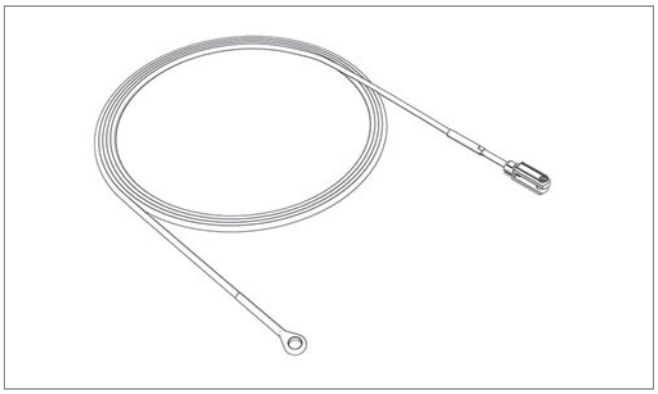

Pos. 2 **Edscha TS: 40 38 037 730**

Drahtseil 2; 9075 (Auge/Gabel); 1,30 kg

Rope 2; 9075 (eye/jaw terminal); 1,30 kg

Ersatzteile · *Spare parts*

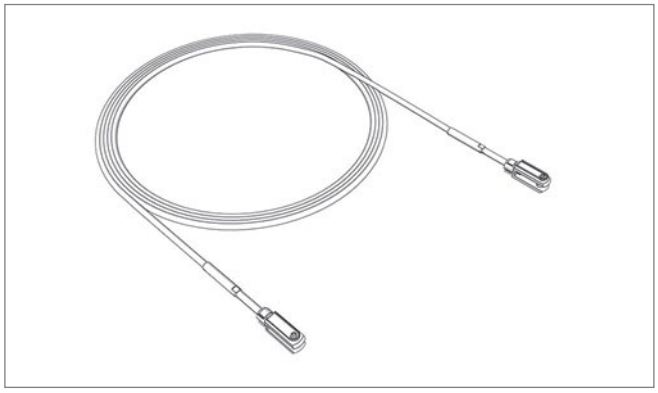

Pos. 3 **Edscha TS: 40 38 040 860**

Drahtseil 3; 4810 (Gabel/Gabel); 0,81 kg

Rope 3; 4810 (jaw/jaw terminal); 0,81 kg

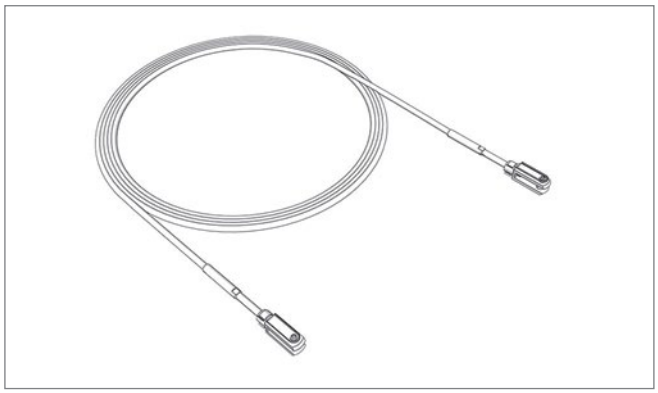

Pos. 4 **Edscha TS: 40 38 040 870**

Drahtseil 4; 8440 (Gabel/Gabel); 1,28 kg

Rope 4; 8440 (jaw/jaw terminal); 1,28 kg

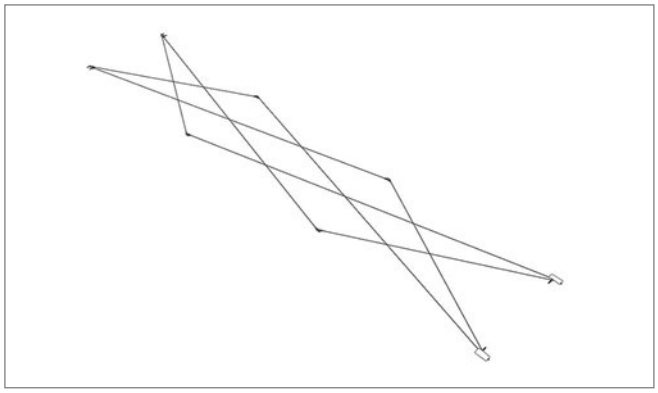

Pos. 5 **Edscha TS: 40 38 048 300**

Nachrüstsatz Dachaussteifung 8-Seil CS-Lite 13600 ohne Rollenwagen; 12,43 kg

Retrofit kit roof reinforcement 8 rope CS-Lite 13600 without roller carrier; 12,43 kg

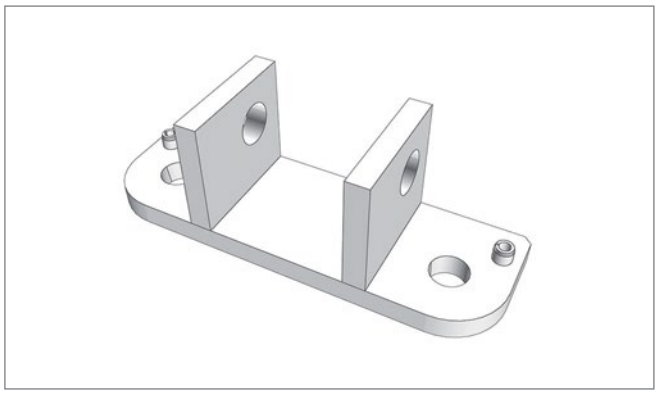

Pos. 6 **Edscha TS: 40 38 036 740**

Halterung inkl Verschraubung; 0,31 kg

Bracket with screwing; 0,31 kg

Ersatzteile · *Spare parts*

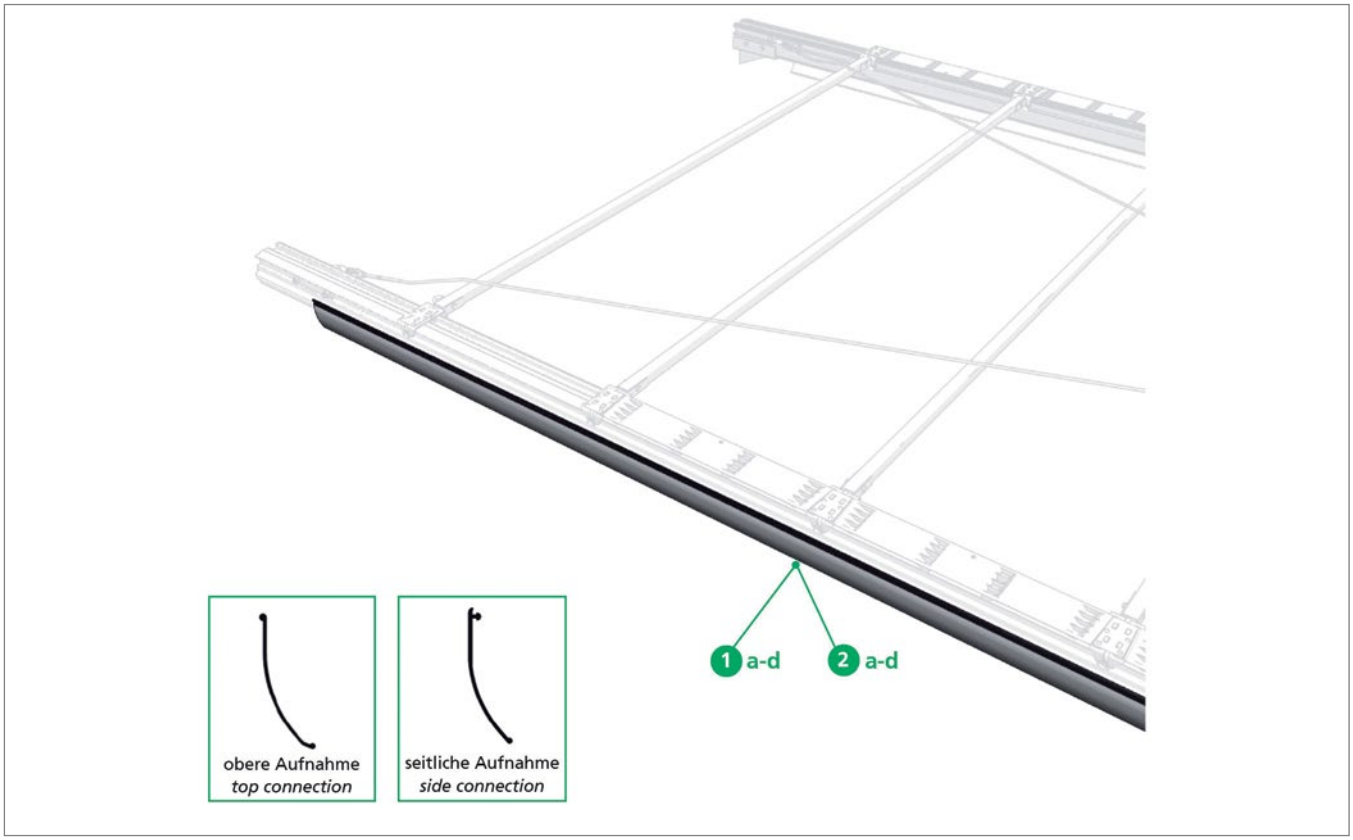

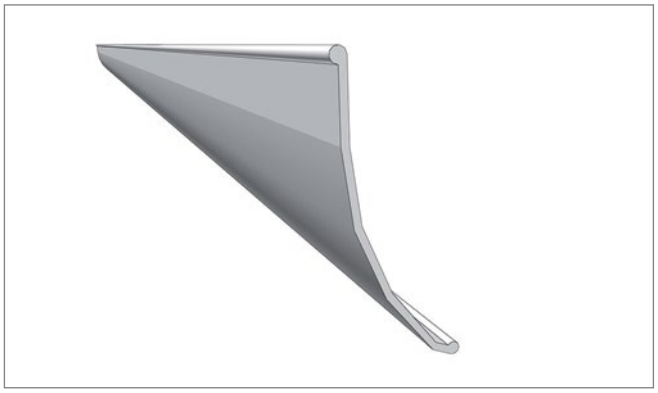

Pos. 1a **Edscha TS: 40 38 087 430**

Profilabdichtung 14000 x 120 grau Universal Classic (Rolle); 6,60 kg

PVC pelmet 14000 x 120 grey Universal Classic (roll); 6,60 kg

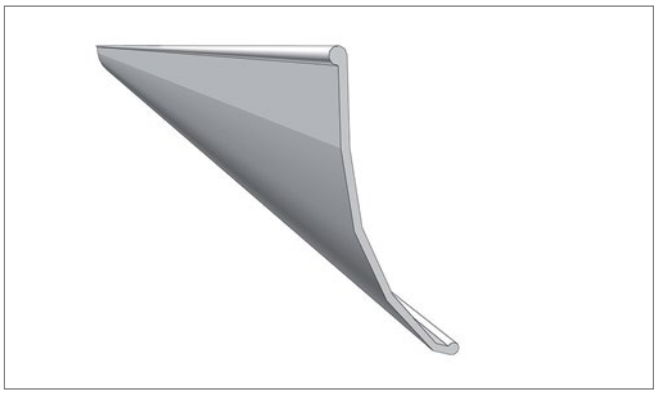

Pos. 1b **Edscha TS: 40 38 087 420**

Profilabdichtung 33000 x 120 grau Universal Classic (Rolle); 21,60 kg

PVC pelmet 33000 x 120 grey Universal Classic (roll); 21,60 kg

Ersatzteile · *Spare parts*

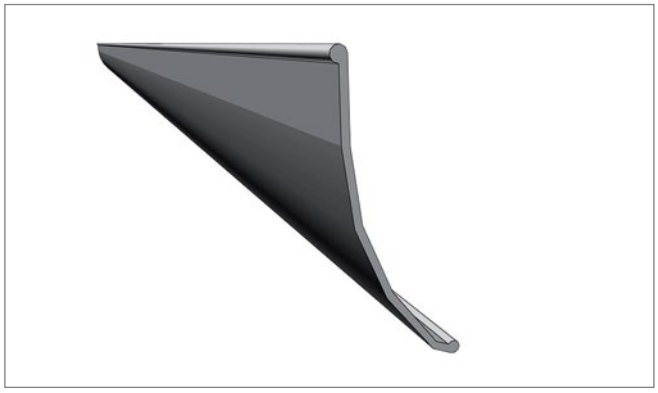

Pos. 1c **Edscha TS: 40 38 087 450**

Profilabdichtung 14000 x 120 schwarz Universal Classic (Rolle); 7,20 kg

PVC pelmet 14000 x 120 black Universal Classic (roll); 7,20 kg

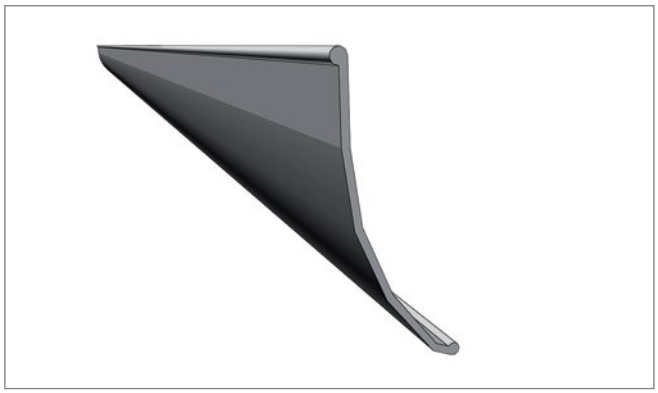

Pos. 1d **Edscha TS: 40 38 087 440**

Profilabdichtung 33000 x 120 schwarz Universal Classic (Rolle); 16,80 kg

PVC pelmet 33000 x 120 black Universal Classic (roll); 16,80 kg

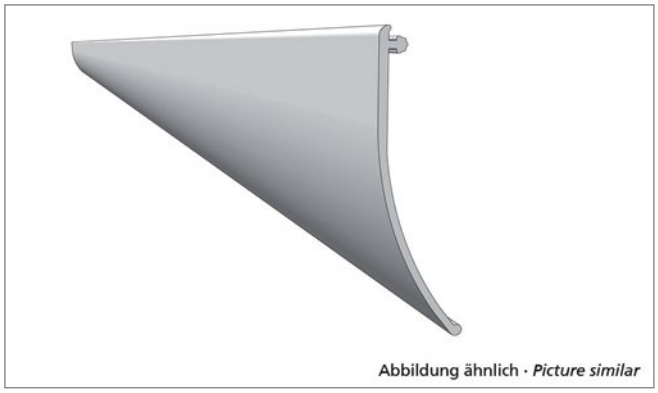

Pos. 2a **Edscha TS: 40 38 087 340**

Profilabdichtung 13700 x 110 grau Volumen (Rolle); 7,20 kg

PVC pelmet 13700 x 110 grey Volume (roll); 7,20 kg

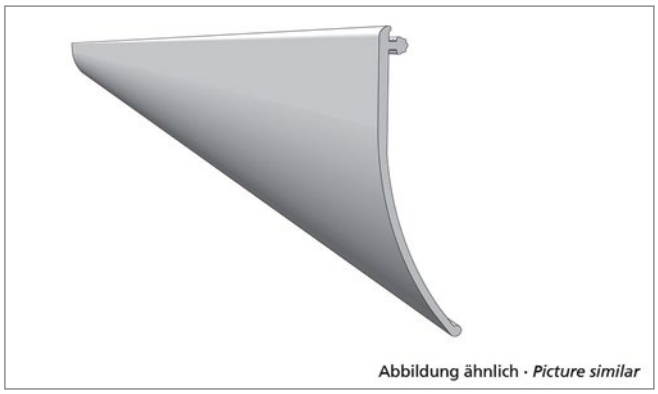

Pos. 2b **Edscha TS: 40 38 087 350**

Profilabdichtung 18500 x 110 grau Volumen (Rolle); 10,60 kg

PVC pelmet 18500 x 110 grey Volume (roll); 10,60 kg

Ersatzteile · *Spare parts*

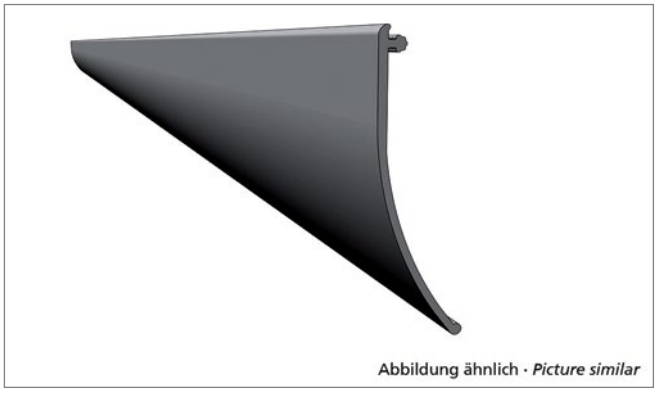

Pos. 2c **Edscha TS: 40 38 087 360**

Profilabdichtung 13700 x 110 schwarz Volumen (Rolle); 7,60 kg

PVC pelmet 13700 x 110 black side connection (roll); 7,60 kg

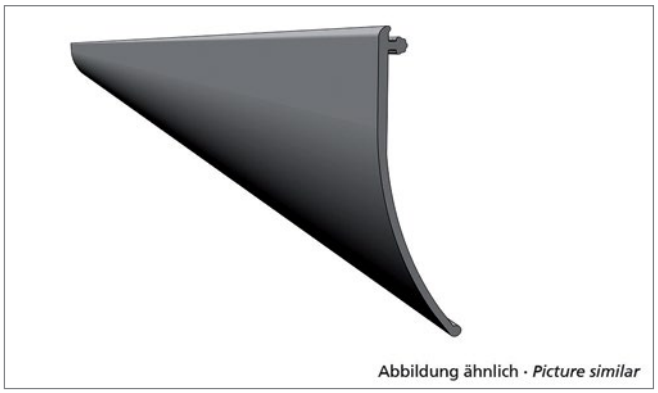

Pos. 2d **Edscha TS: 40 38 087 370**

Profilabdichtung 18500 x 110 schwarz Volumen (Rolle); 10,60 kg

PVC pelmet 18500 x 110 black Volume (roll); 10,60 kg

Ersatzteile · *Spare parts*

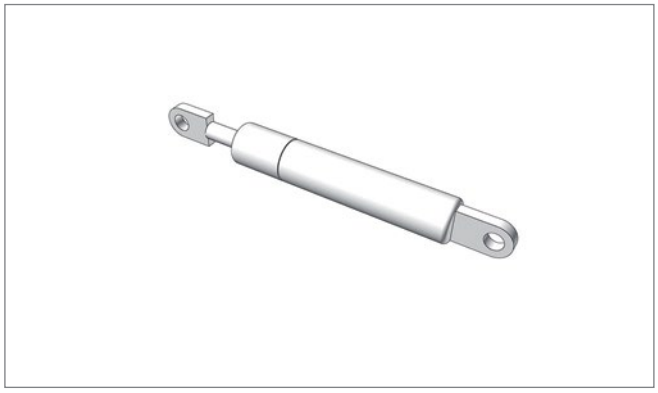

Pos. - **Edscha TS: 40 00 072 829**

Gasfeder 500 N; 0,12 kg

Gas spring 500 N; 0,12 kg

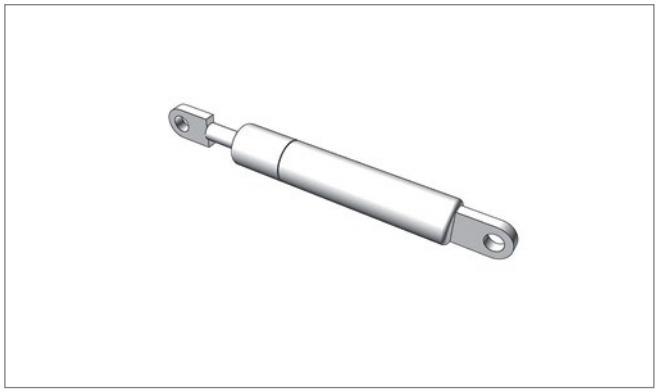

Pos. - **Edscha TS: 40 00 075 099**

Gasfeder 700 N; 0,14 kg

Gas spring 700 N; 0,14 kg

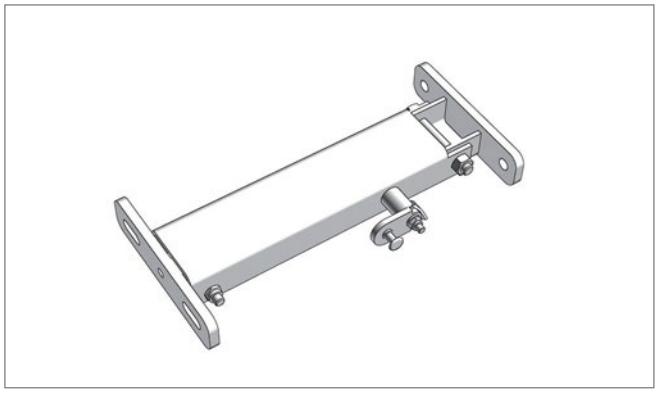

Pos. - **Edscha TS: 40 38 027 254**

Aufstellautomatik 2 x 500 N links mit Verriegelung für Endlaufwagen zur Heckportalaussteifung; 2,48 kg

Automatic adjustment mechanism 2 x 500 N left with locking for end carriage for rear portal reinforcement; 2,48 kg

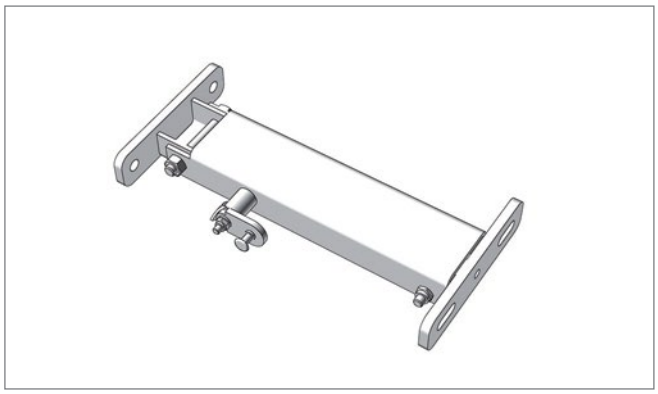

Pos. - **Edscha TS: 40 38 027 264**

Aufstellautomatik 2 x 500 N rechts mit Verriegelung für Endlaufwagen zur Heckportalaussteifung; 2,51 kg

Automatic adjustment mechanism 2 x 500 N right with locking for end carriage for rear portal reinforcement; 2,51 kg

Ersatzteile · *Spare parts*



Pos. - **Edscha TS: 40 38 027 301**

Aufstellautomatik Satz 2 x 500 N kpl.; 5,50 kg

Automatic fold up set 2 x 500 N cpl.; 5,50 kg

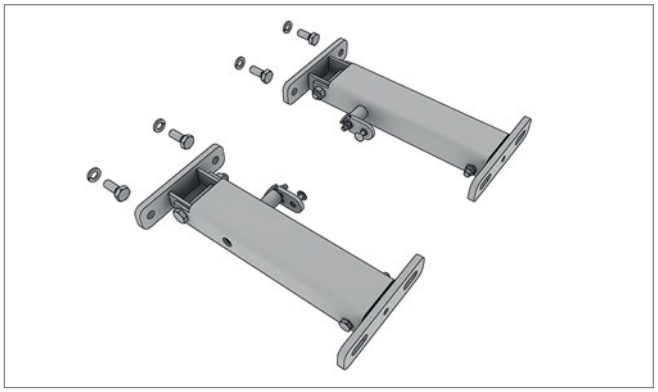

Pos. - **Edscha TS: 40 38 027 300**

Aufstellautomatik Satz 1 x 700 N kpl.; 5,50 kg

Automatic fold up set 1 x 700 N cpl.; 5,50 kg

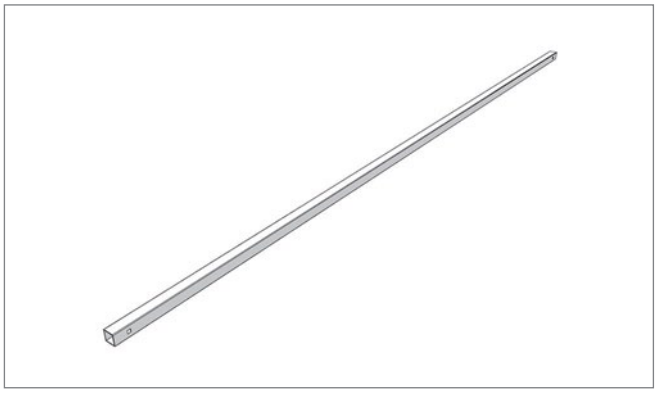

Pos. - **Edscha TS: 40 38 034 650**

Spriegel 30 x 30 x 1,5 x 2330 gelocht (AB 2570); 3,00 kg

Bow 30 x 30 x 1,5 x 2330 punched (AB 2570); 3,00 kg

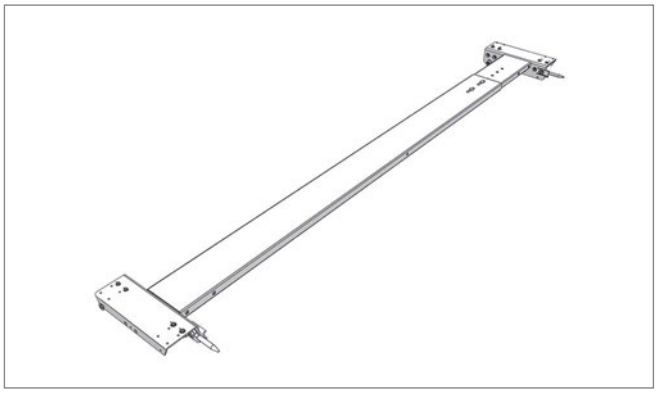

Pos. - **Edscha TS: 40 38 045 940**

Endlaufteil CS-Lite 2570; 17,68 kg

End carriage CS-Lite 2570; 17,68 kg

Ersatzteile · *Spare parts*

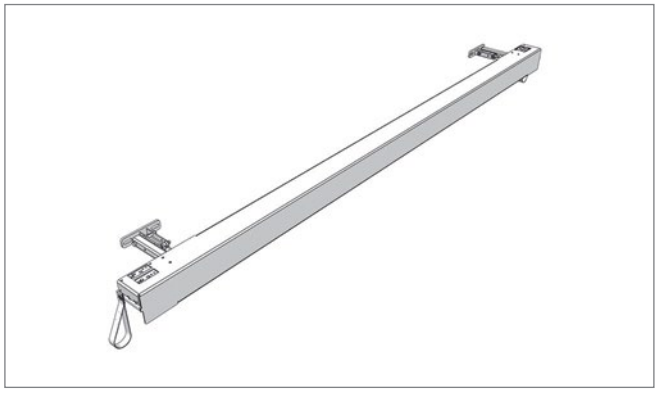

Pos. - **Edscha TS: 40 38 036 310**

Portalbalken inkl. Aufstellautomatik CS 2570 H=113 Standard; 20,20 kg

Gantry beam incl. Automatic fold up CS 2570 h=113 standard; 20,20 kg

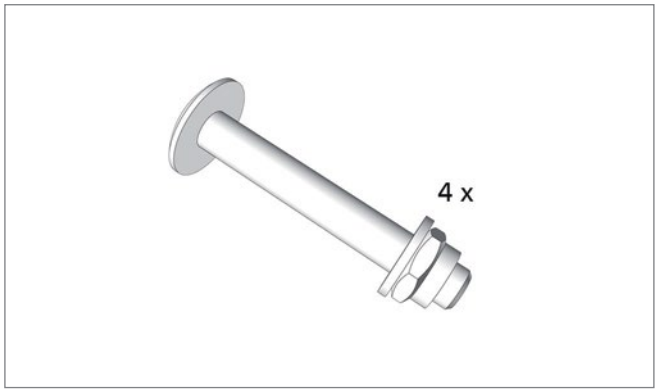

Pos. - **Edscha TS: 40 38 035 730**

Schraubenpaket Endspriegel; 0,14 kg

Screw pack rear roof bow; 0,14 kg

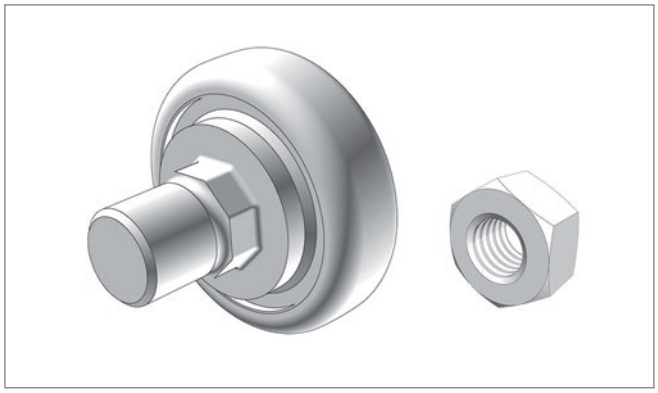

Pos. - **Edscha TS: 40 00 083 004**

Laufrolle 24 x 7 mit Gewindebolzen M 8; 0,02 kg

Roller 24 x 7 with thread bolt M 8; 0,02 kg

Ersatzteile DB · *Spare parts DB*

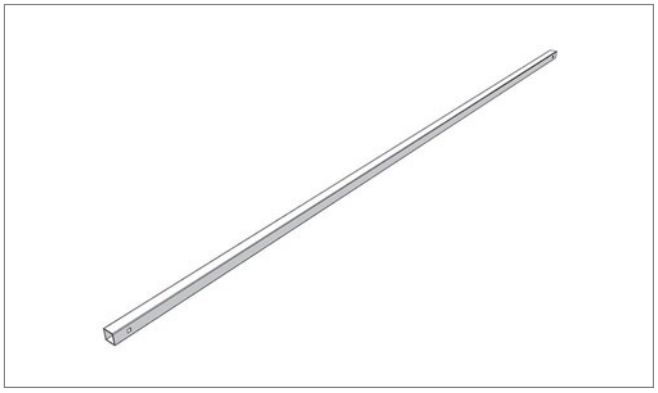

Pos. - **Edscha TS: 40 38 040 160**

Spriegel 30 x 30 x 2 x 2310 gelocht (AB 2550) DB*; 3,80 kg

Bow 30 x 30 x 2 x 2310 punched (AB 2550) DB; 3,80 kg*

DB = geeignet für Kombinierten Verkehr und geprüft durch Deutsche Bahn

DB = suitable for combined use and aproved by German Railways

Weitere Informationen und Hilfe · *Further information and help*



Weitere Informationen zu diesem Produkt sowie Hilfe erhalten Sie auf unserer Website, z.B. im Downloadbereich.

Further information on this product as well as help is available on our website, e.g. in the download area.

www.EdschaTS.com

CS-Lite Volumen

(2981 91XX / 2981 92XX)

Verdeckaufbau · *Roof Structure*

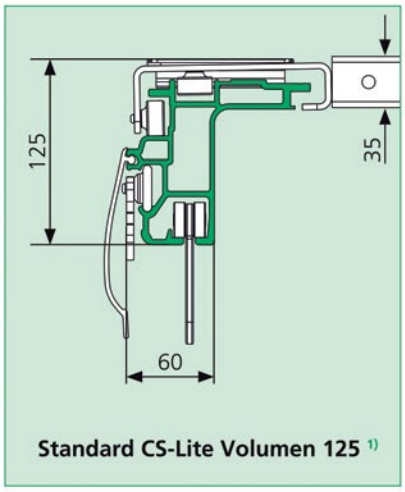

Standard CS-Lite Volumen 125 [1)]

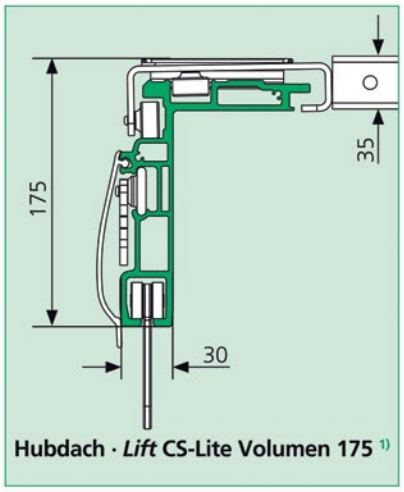

Hubdach · *Lift* CS-Lite Volumen 175 [1)]

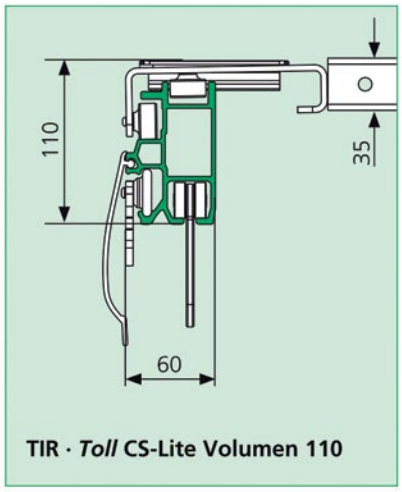

TIR · *Toll* CS-Lite Volumen 110

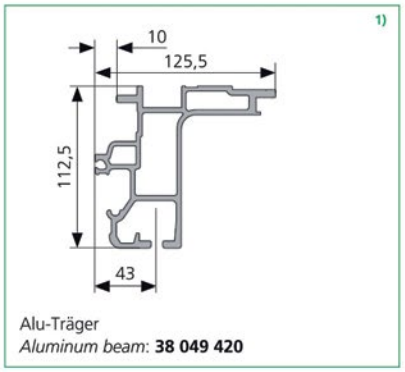

Alu-Träger
Aluminum beam: **38 049 420**

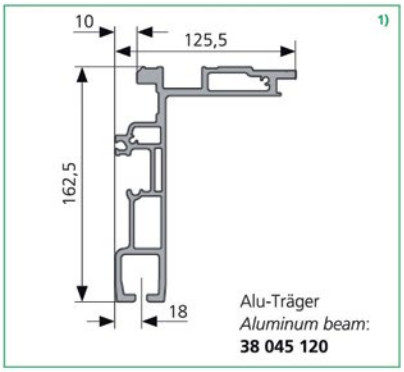

Alu-Träger
Aluminum beam:
38 045 120

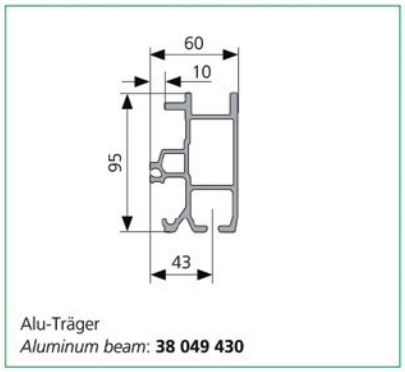

Alu-Träger
Aluminum beam: **38 049 430**

[1)] = Abbildung ähnlich · *Figure is similar*

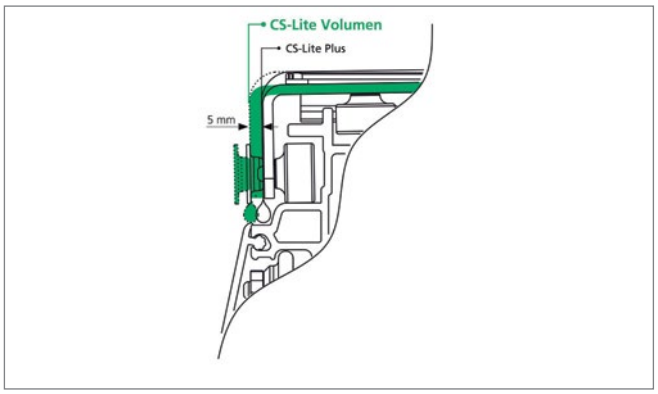

Spezifisches Merkmal
Specific attribute

Seitlich zurückversetzte Dachplanenbefestigung zum Schutz vor Beschädigung (Nur für CS-Lite Volumen 125 und CS-Lite Volumen 175)

Laterally recessed roof tarpaulin attachment for protection against damage (Only for CS-Lite Volumen 125 and CS-Lite Volumen 175)

CS-Lite Volumen

(2981 91XX / 2981 92XX)

Übersicht · *Overview*

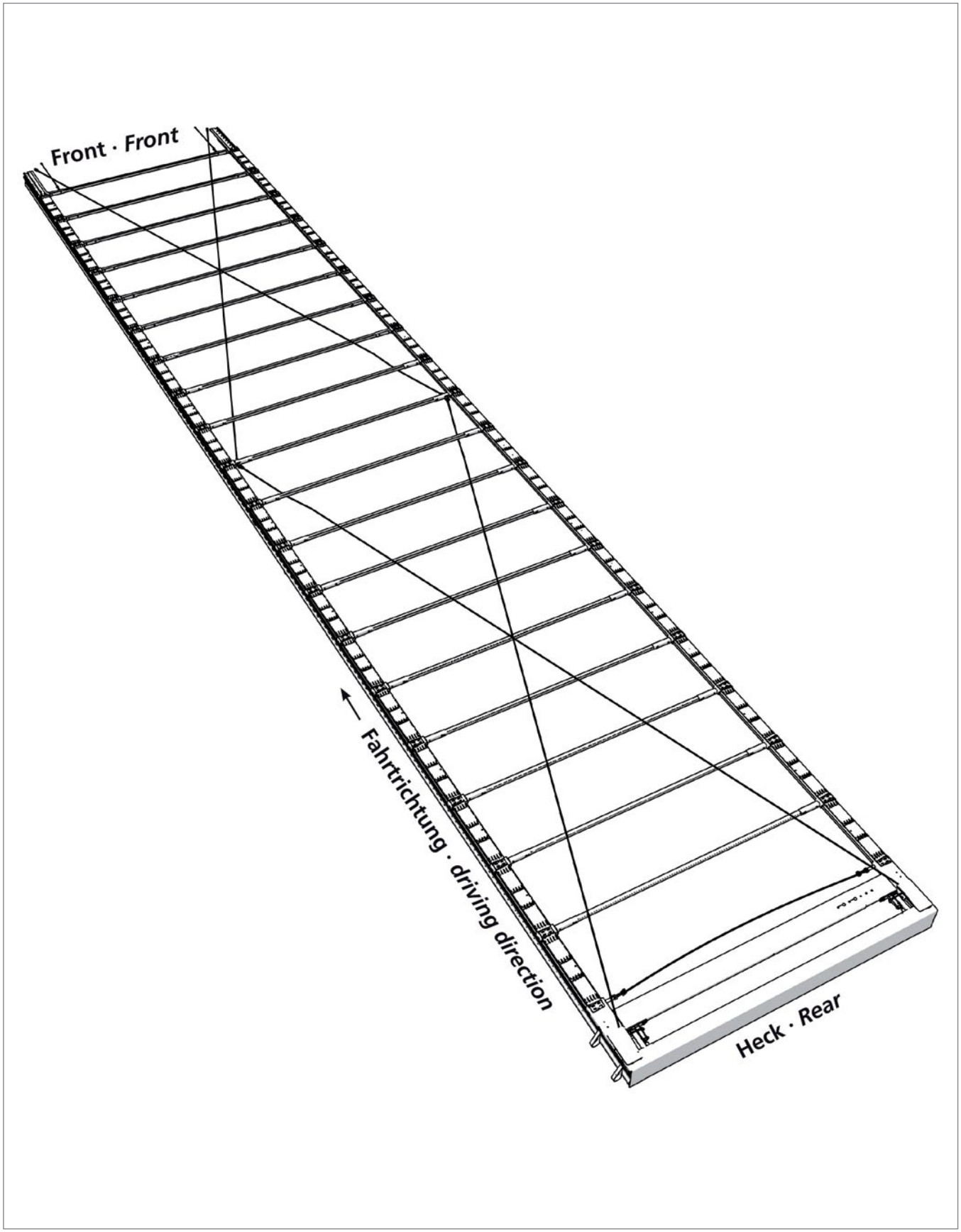

CS-Lite Volumen

(2981 91XX / 2981 92XX)

Ersatzteile Heck · *Spare parts rear*

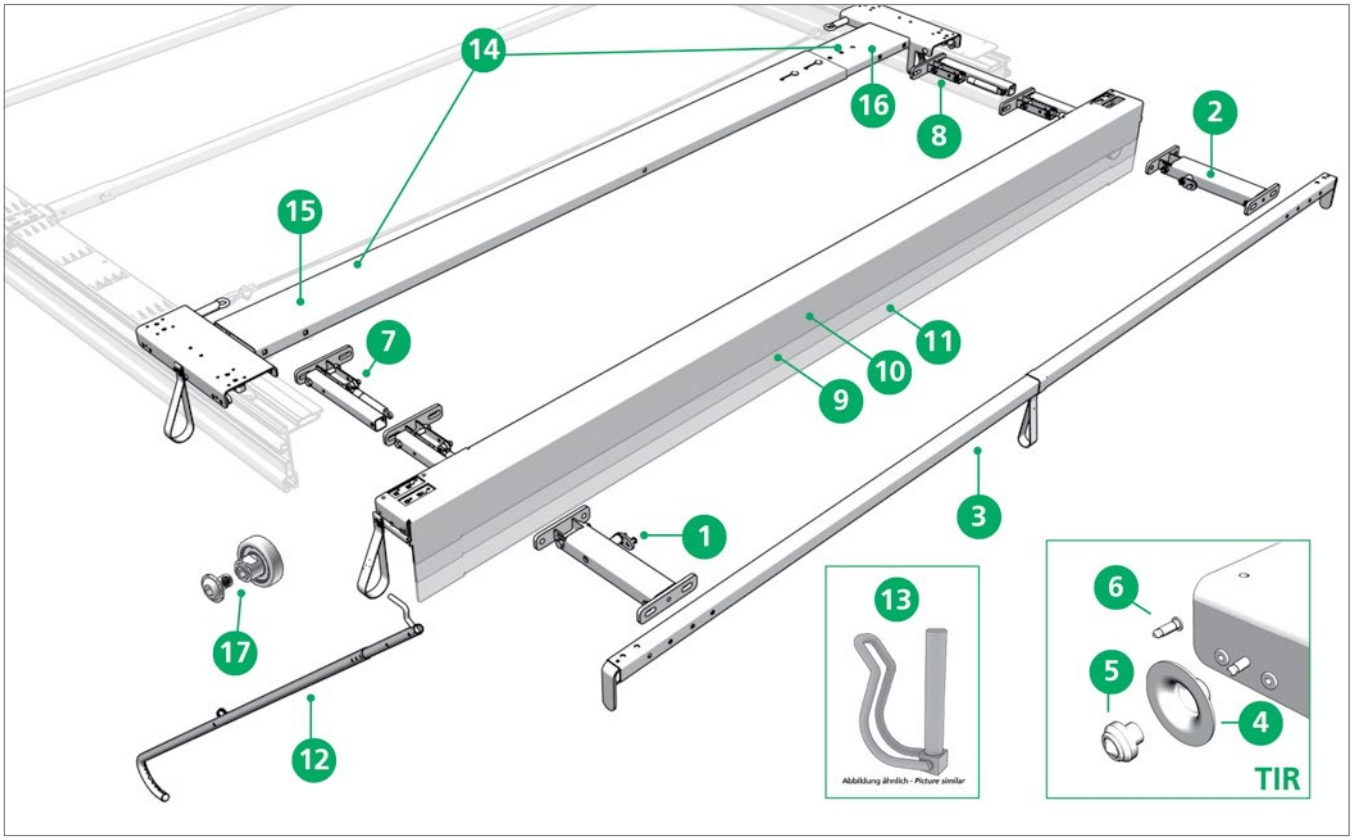

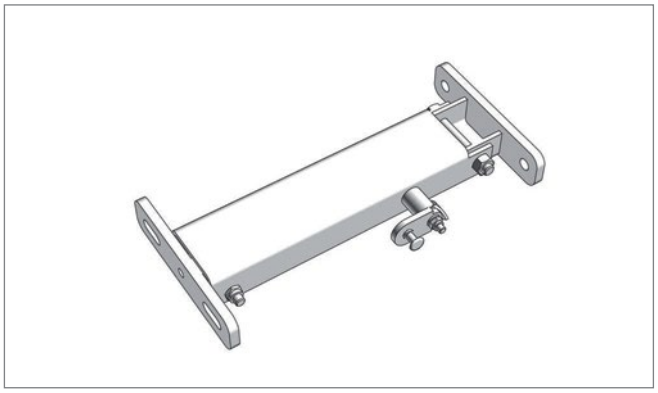

Pos. 1 **Edscha TS: 40 38 027 253**

Aufstellautomatik 1 x 700 N links mit Verriegelung für Endlaufwagen zur Heckportalaussteifung; 2,37 kg

Automatic adjustment mechanism 1 x 700 N left with locking for End carriage for rear portal reinforcement; 2,37 kg

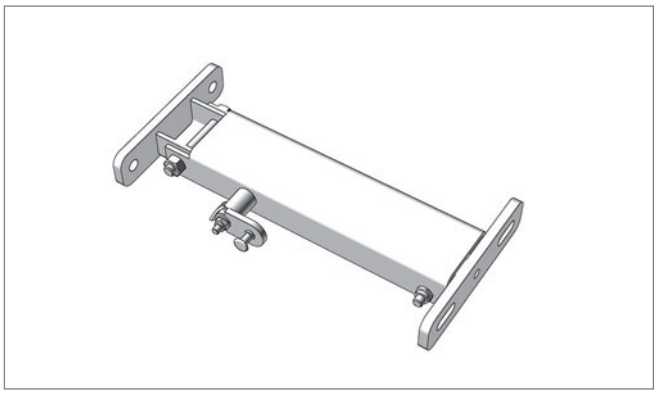

Pos. 2 **Edscha TS: 40 38 027 263**

Aufstellautomatik 1 x 700 N rechts mit Verriegelung für Endlaufwagen zur Heckportalaussteifung; 2,37 kg

Automatic adjustment mechanism 1 x 700 N right with locking for End carriage for rear portal reinforcement; 2,37 kg

CS-Lite Volumen

(2981 91XX / 2981 92XX)

Ersatzteile Heck · *Spare parts rear*

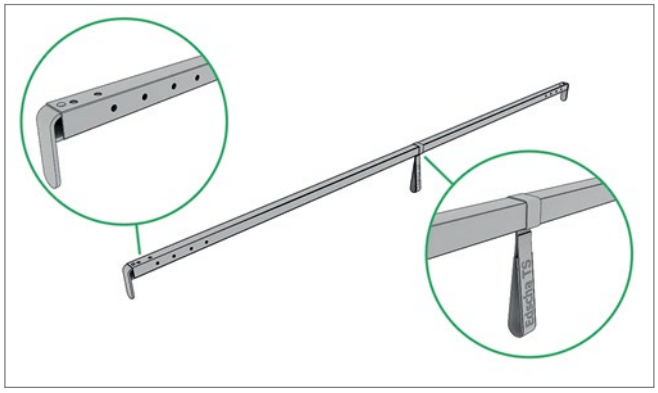

Pos. 3 **Edscha TS: 40 38 035 360**

Endspriegel 2550 nur in Kombination mit Endlaufwagen zur Heckportalaussteifung; 5,45 kg

End bow 2550 just in combination with end carriage for rear portal reinforcement; 5,45 kg

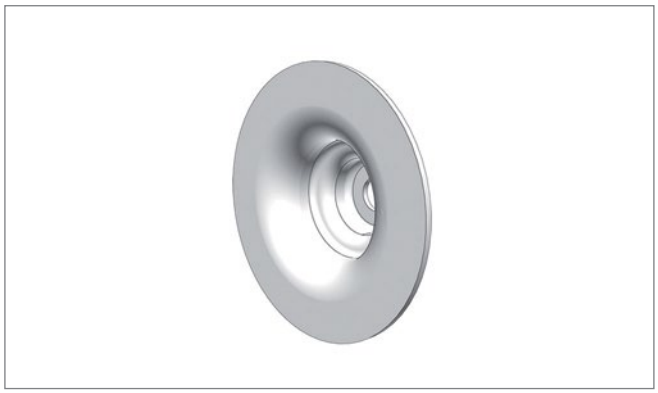

Pos. 4 **Edscha TS: 40 38 035 920**

Planenbefestigungsscheibe DB* TIR; 0,02 kg

Fixing disc for tarpaulin DB TIR; 0,02 kg*

DB = geeignet für Kombinierten Verkehr und geprüft durch Deutsche Bahn

DB = suitable for combined use and aproved by German Railways



Pos. 5 **Edscha TS: 40 38 037 460**

Hochsicherheitsplombe TIR; 0,01 kg

High secure plomb TIR; 0,01 kg



Pos. 6 **Edscha TS: 40 38 037 430**

Achse TIR; 0,01 kg

Axle TIR; 0,01 kg

CS-Lite Volumen

(2981 91XX / 2981 92XX)

Ersatzteile Heck · *Spare parts rear*

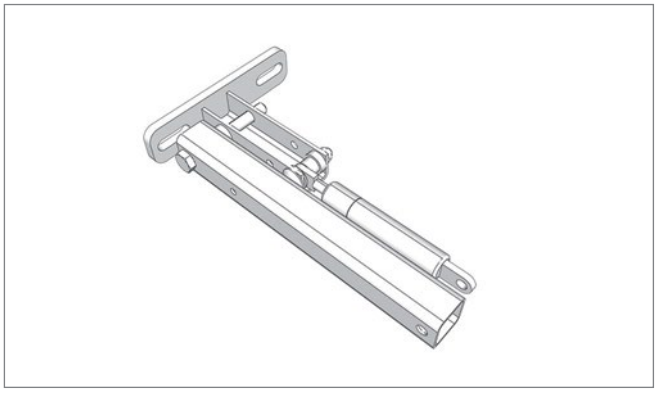

Pos. 7 **Edscha TS: 40 38 049 450**

Halter links; 1,30 kg

Bracket left; 1,30 kg

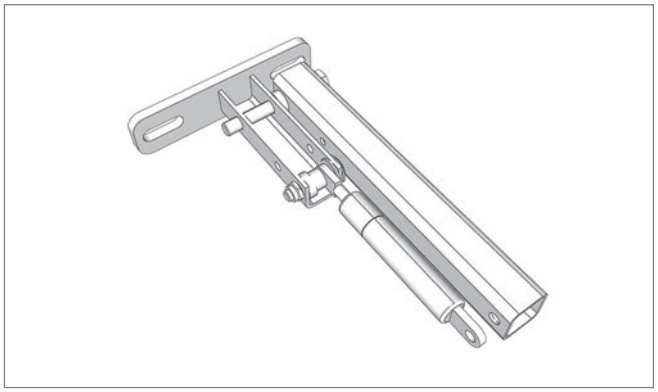

Pos. 8 **Edscha TS: 40 38 049 460**

Halter rechts; 1,30 kg

Bracket right; 1,30 kg

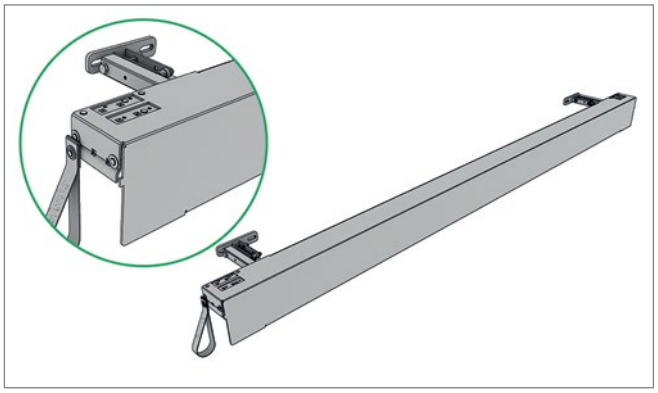

Pos. 9 **Edscha TS: 40 38 050 250**

Portalbalken 2550 H=160,5 CS-Lite-Vol.; 23,20 kg

Gantry beam 2550 H=160,5 CS-Lite-Vol.; 23,20 kg

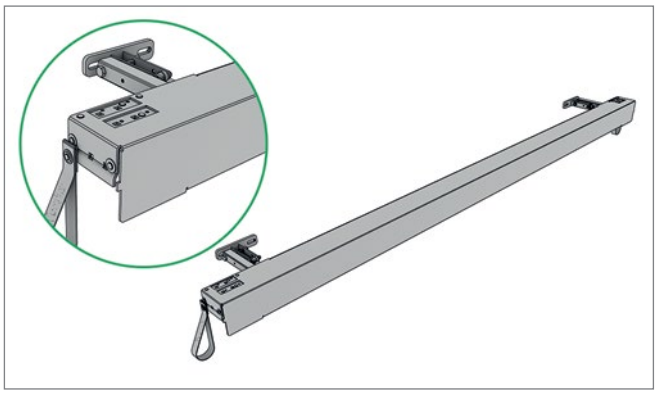

Pos. 10 **Edscha TS: 40 38 051 050**

Portalbalken 2550 H=113 CS-Lite Vol.; 21,60 kg

Gantry beam 2550 H=113 CS-Lite-Vol.; 21,60 kg

CS-Lite Volumen

(2982 91XX / 2981 92XX)

Ersatzteile Heck · *Spare parts rear*

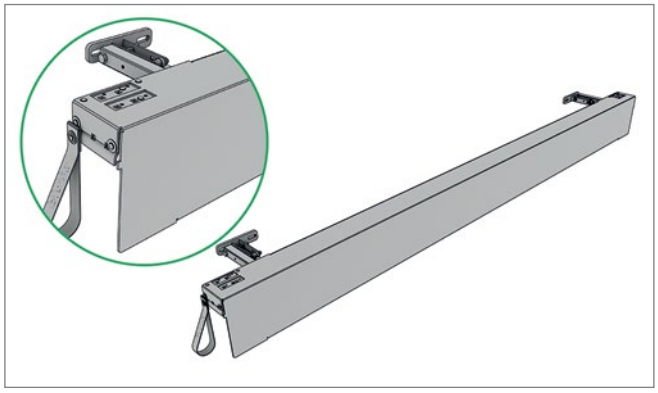

Pos. 11 **Edscha TS: 40 38 051 750**

Portalbalken 2550 H=213 CS-Lite Vol.; 29,00 kg

Gantry beam 2550 H=213 CS-Lite-Vol.; 29,00 kg



Pos. 12 **Edscha TS: 40 38 062 430**

Zugstange; 4,00 kg

Tie rod; 4,00 kg

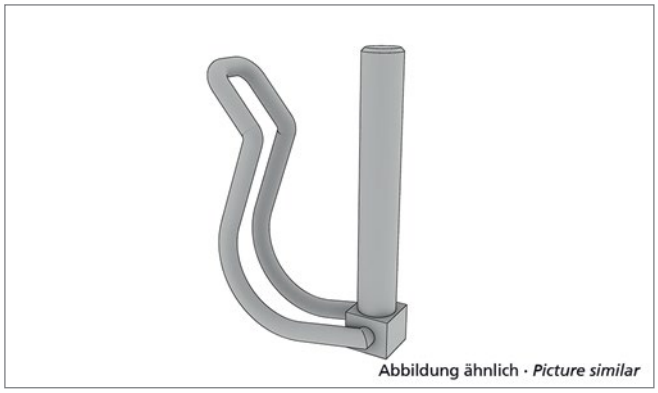

Pos. 13 **Edscha TS: 40 00 083 019**

Rohrklappstecker D 6; 0,03 kg

Tube clip pin D6; 0,03 kg

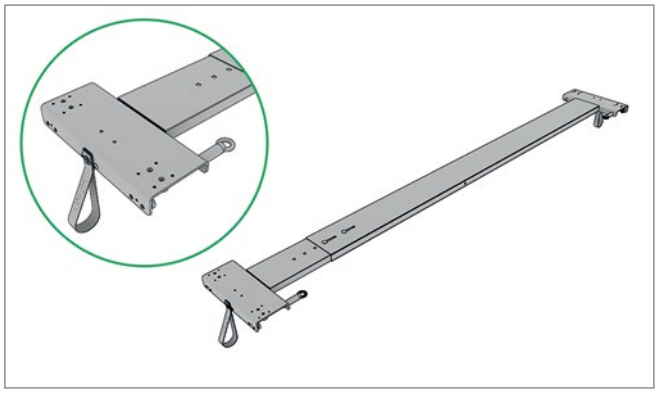

Pos. 14 **Edscha TS: 40 38 049 000**

Endlaufteil CS-Lite Vol. 2550; 18,83 kg

End carriage CS-Lite Vol. 2550; 18,83 kg

CS-Lite Volumen

(2981 91XX / 2981 92XX)

Ersatzteile Heck · *Spare parts rear*

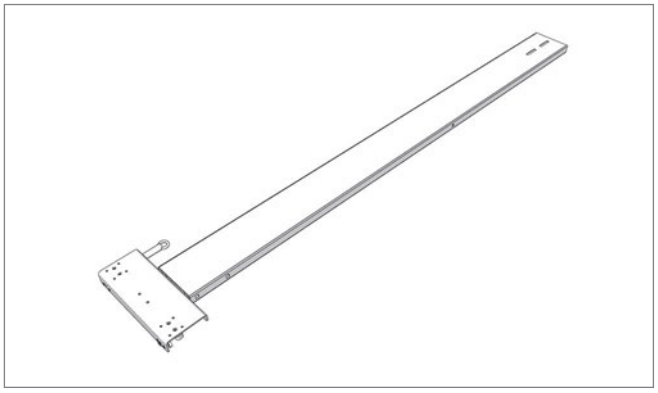

Pos. 15 **Edscha TS: 40 38 048 130**

Endlaufteil links CS-Lite Vol. & CS-Lite Plus; 12,20 kg

End carriage left CS-Lite Vol. & CS-Lite Plus; 12,20 kg

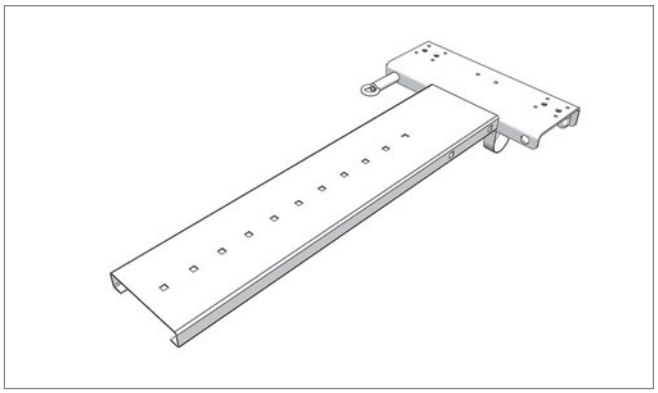

Pos. 16 **Edscha TS: 40 38 048 140**

Endlaufteil rechts CS-Lite Vol. & CS-Lite Plus; 5,90 kg

End carriage right CS-Lite Vol. & CS-Lite Plus; 5,90 kg

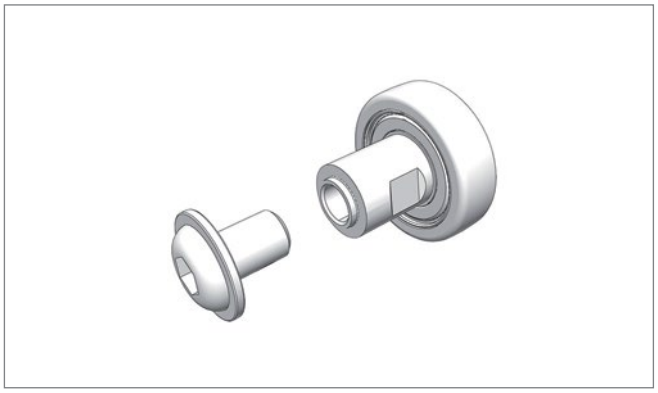

Pos. 17 **Edscha TS: 40 38 072 780**

Reparatursatz Laufrolle mit Innengewinde M6; 0,03 kg

Repair kit roller with inside thread M6; 0,03 kg

Ersatzteile Heck · *Spare parts rear*

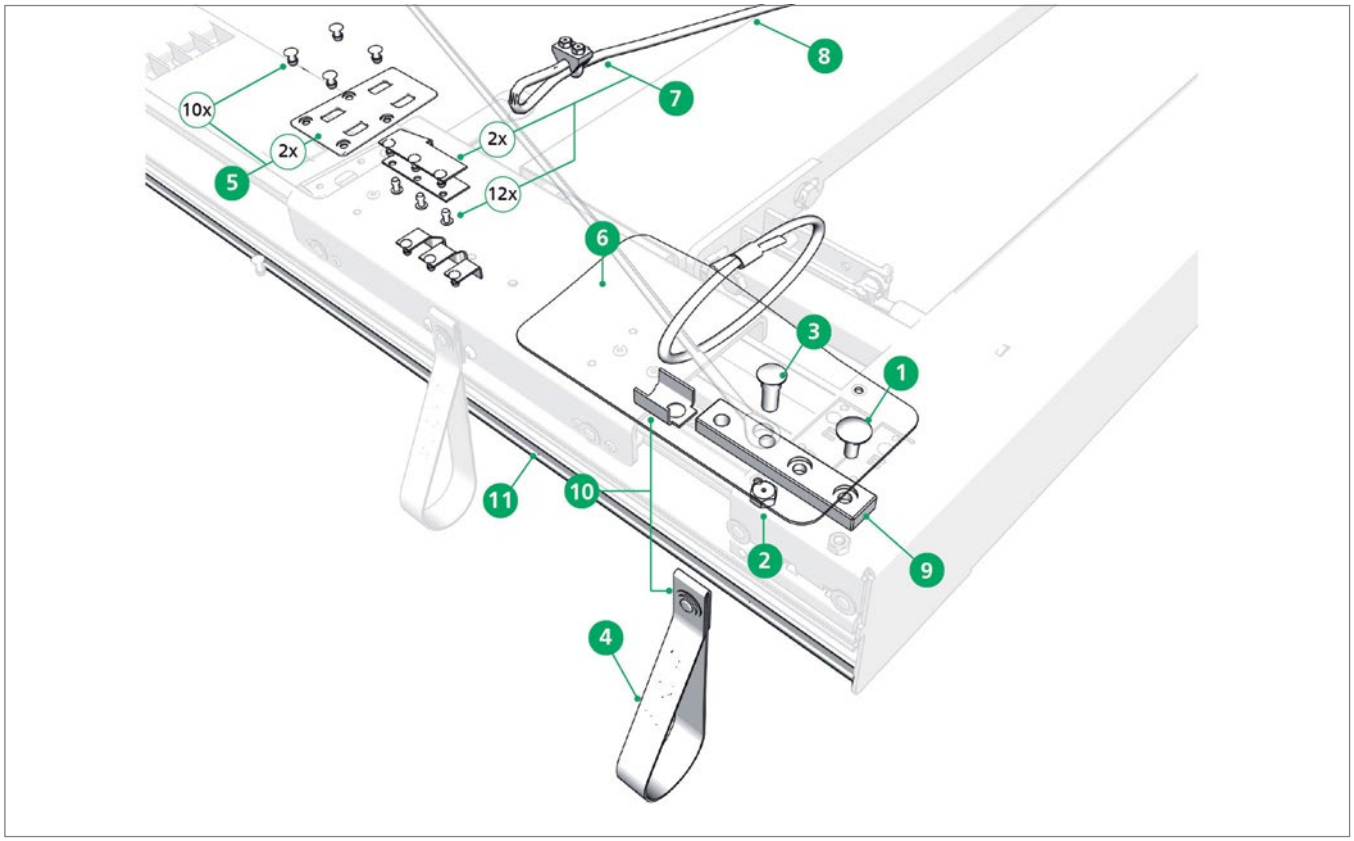



Pos. 1 **Edscha TS: 40 00 078 164**

Flachrundschraube M 8 x 20; 0,01 kg

Round head screw M 8 x 20; 0,01 kg

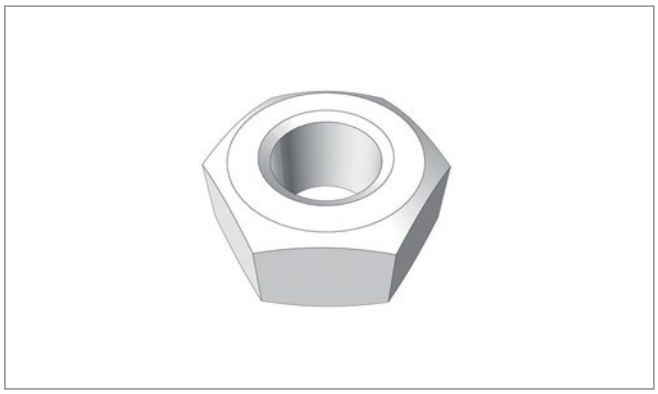

Pos. 2 **Edscha TS: 40 00 079 474**

Sechskantmutter M 10 V; 0,01 kg

Hexagonal nut M 10 V; 0,01 kg

CS-Lite Volumen

(2981 91XX / 2981 92XX)

Ersatzteile Heck · *Spare parts rear*



Pos. 3 **Edscha TS: 40 01 011 031**

Einpressschraube M 10 x 27,5 für EN 12642 XL*; 0,02 kg

Insert screw M 10 x 27,5 for EN 12642 XL; 0,02 kg*

EN 12642 XL für ladungssichernde Aufbauten

EN 12642 XL for cargo securing bodyworks



Pos. 4 **Edscha TS: 40 38 033 041**

Zugschlaufe kompl.; 0,02 kg

Pull strip cpl.; 0,02 kg

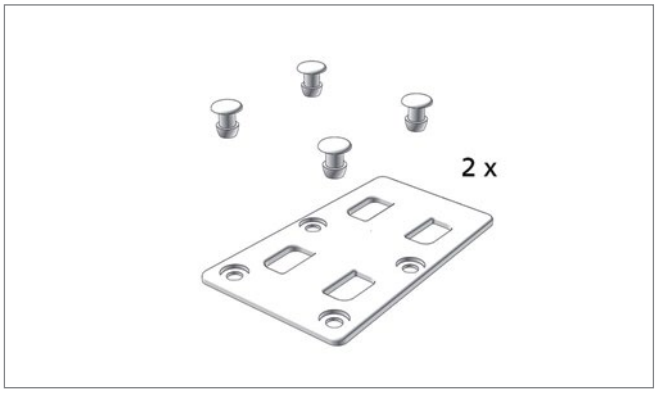

Pos. 5 **Edscha TS: 40 38 035 910**

Montagesatz Halteplatte; 0,07 kg

Mounting kit holding plate; 0,07 kg

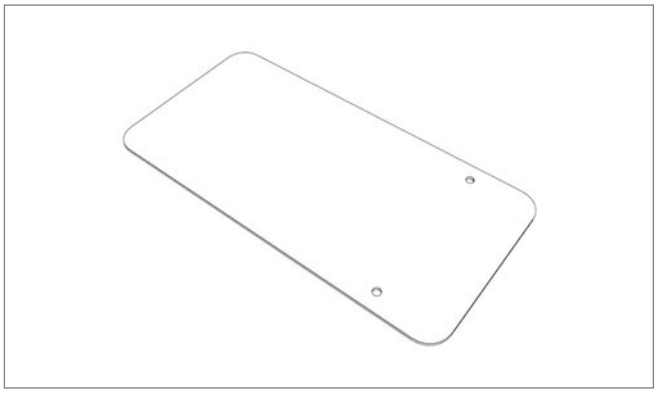

Pos. 6 **Edscha TS: 40 38 037 840**

Abdeckung; 0,12 kg

Covering; 0,12 kg

CS-Lite Volumen

(2981 91XX / 2981 92XX)

Ersatzteile Heck · *Spare parts rear*

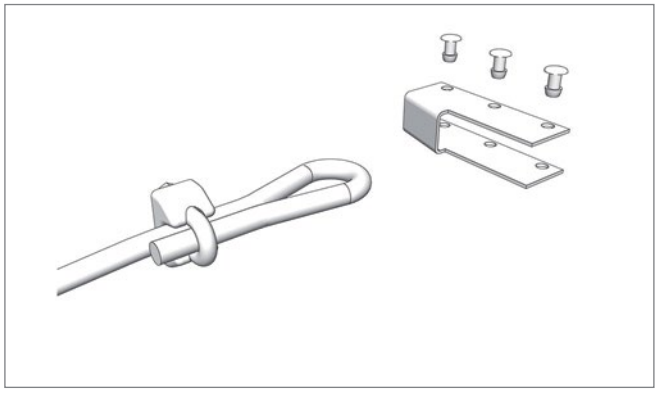

Pos. 7 **Edscha TS: 40 38 050 690**

Verriegelung Satz CS-Lite Vol. & CS-Lite Plus formschlüssig; 0,21 kg

Locking set CS-Lite Vol. & CS-Lite Plus positive; 0,21 kg

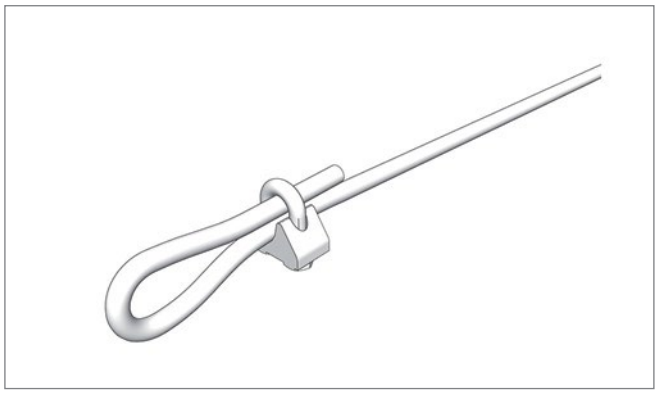

Pos. 8 **Edscha TS: 40 38 049 030**

Verriegelungsseil + 2 Seilklemmen; 0,28 kg

Locking cable + 2 cable clamps; 0,28 kg

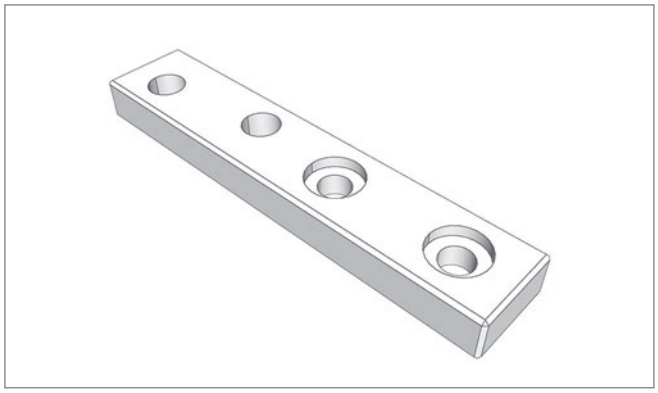

Pos. 9 **Edscha TS: 40 38 051 950**

Drahtseilanbindung; 0,26 kg

Rope connection; 0,26 kg

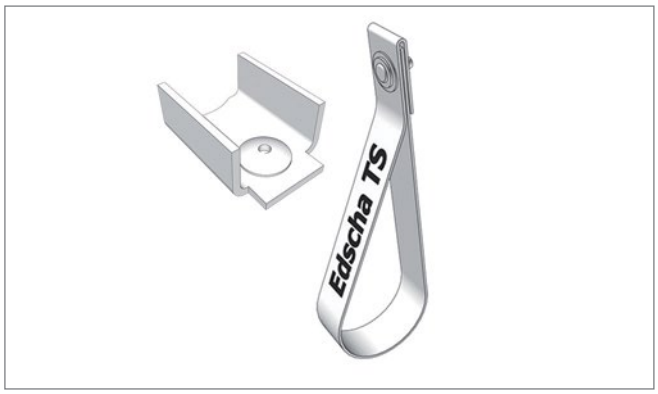

Pos. 10 **Edscha TS: 40 38 058 820**

U-Profil Set CS-Lite Plus; 0,20 kg

U-Profile kit CS-Lite Plus; 0,20 kg

CS-Lite Volumen

(2981 91XX / 2981 92XX)

Ersatzteile Heck · *Spare parts rear*

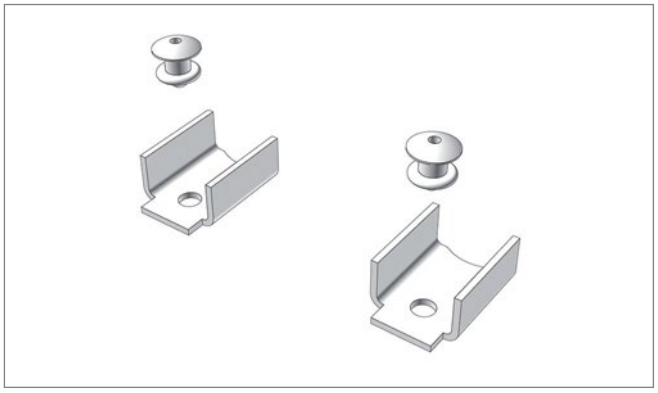

Pos. 11 **Edscha TS: 40 38 048 410**

C-Profil 2x Niet 2x; 0,02 kg

C-profile 2x Rivet 2x; 0,02 kg

CS-Lite Volumen

(2981 91XX / 2981 92XX)

Ersatzteile · *Spare parts*

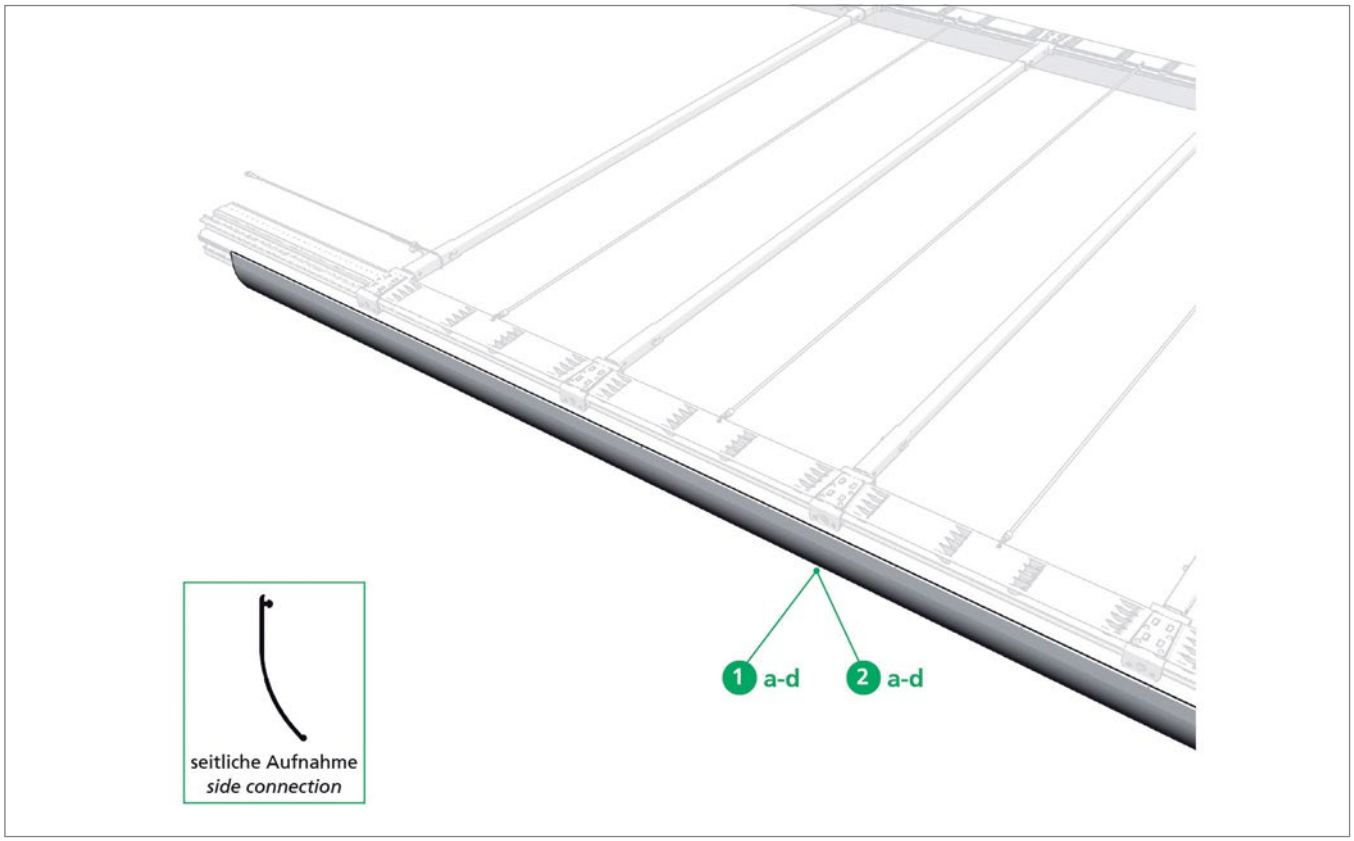

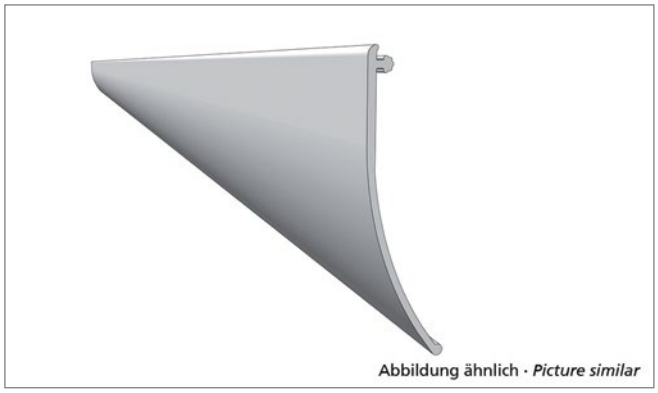

Pos. 1a **Edscha TS: 40 38 087 380**

Profilabdichtung 13700 x 125 grau Standard (Rolle); 8,18 kg

PVC pelmet 13700 x 125 grey Standard (roll); 8,18 kg

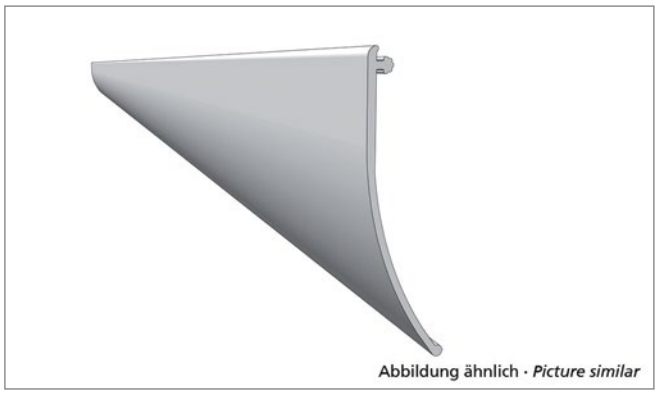

Pos. 1b **Edscha TS: 40 38 087 390**

Profilabdichtung 18500 x 125 grau Standard (Rolle); 11,80 kg

PVC pelmet 18500 x 125 grey Standard (roll); 11,80 kg

CS-Lite Volumen

(2981 91XX / 2981 92XX)

Ersatzteile · *Spare parts*



Pos. 1c **Edscha TS: 40 38 087 400**

Profilabdichtung 13700 x 125 schwarz Standard (Rolle); 9,20 kg

PVC pelmet 13700 x 125 black Standard (roll); 9,20 kg



Pos. 1d **Edscha TS: 40 38 087 410**

Profilabdichtung 18500 x 125 schwarz Standard (Rolle); 12,00 kg

PVC pelmet 18500 x 125 black Standard (roll); 12,00 kg

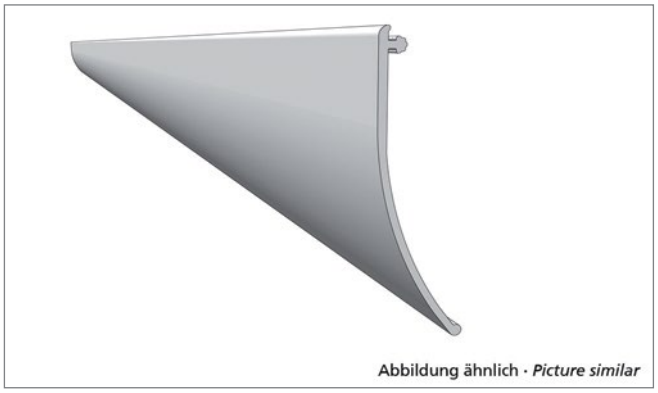

Pos. 2a **Edscha TS: 40 38 087 340**

Profilabdichtung 13700 x 110 grau Volumen (Rolle); 7,20 kg

PVC pelmet 13700 x 110 grey Volume (roll); 7,20 kg

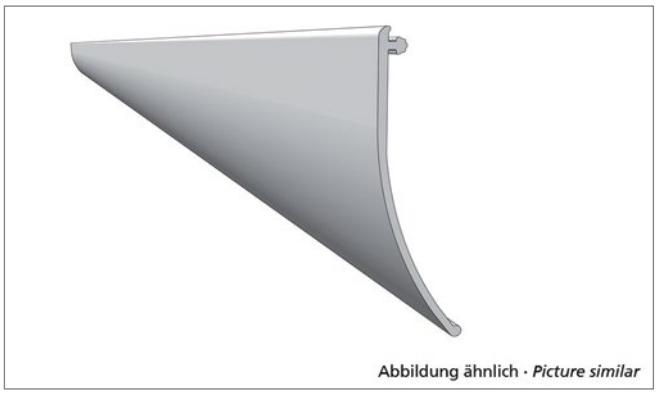

Pos. 2b **Edscha TS: 40 38 087 350**

Profilabdichtung 18500 x 110 grau Volumen (Rolle); 10,60 kg

PVC pelmet 18500 x 110 grey Volume (roll); 10,60 kg

CS-Lite Volumen

(2981 91XX / 2981 92XX)

Ersatzteile · *Spare parts*

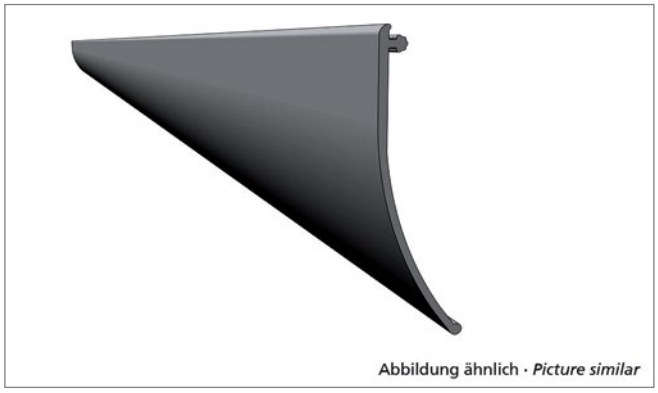

Pos. 2c **Edscha TS: 40 38 087 360**

Profilabdichtung 13700 x 110 schwarz Volumen (Rolle); 7,60 kg

PVC pelmet 13700 x 110 black side connection (roll); 7,60 kg

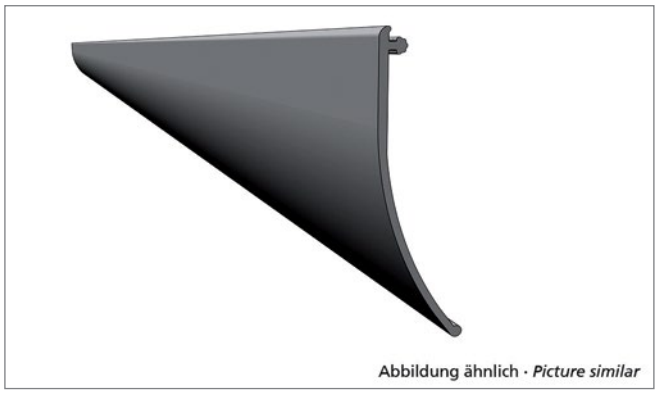

Pos. 2d **Edscha TS: 40 38 087 370**

Profilabdichtung 18500 x 110 schwarz Volumen (Rolle); 10,60 kg

PVC pelmet 18500 x 110 black Volume (roll); 10,60 kg

CS-Lite Volumen

(2981 91XX / 2981 92XX)

Ersatzteile Mitte · *Spare parts middle*

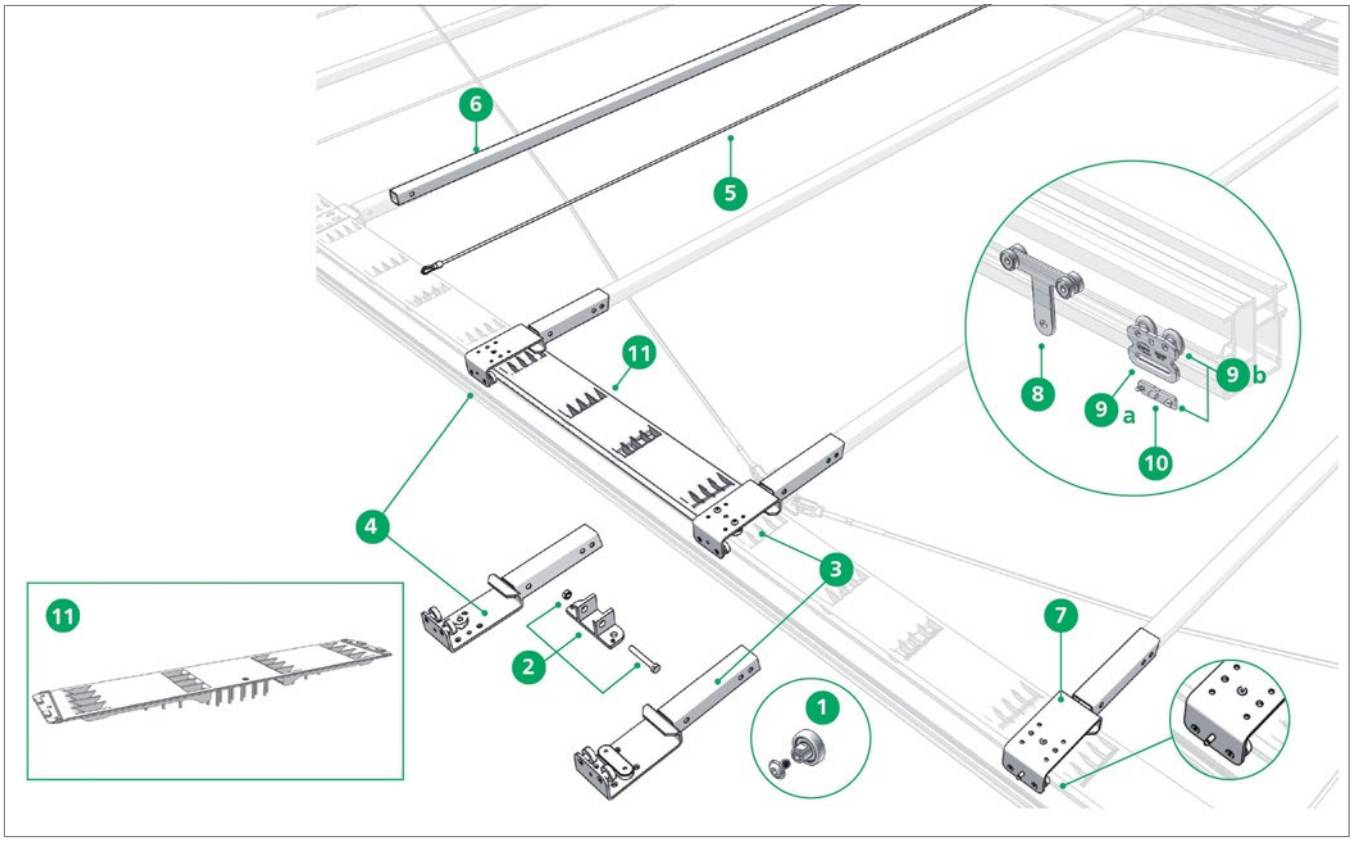

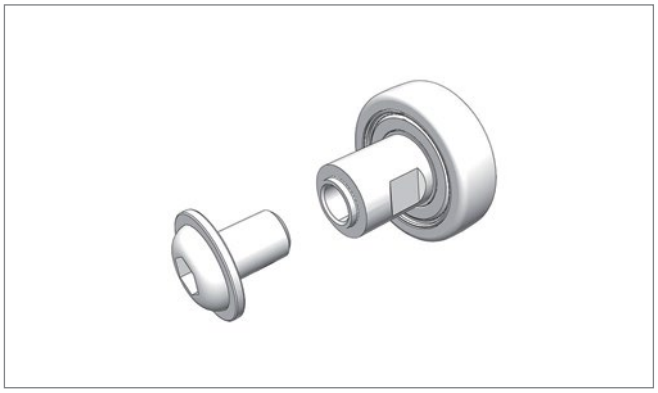

Pos. 1 **Edscha TS: 40 38 072 780**

Reparatursatz Laufrolle mit Innengewinde M6; 0,03 kg

Repair kit roller with inside thread M6; 0,03 kg

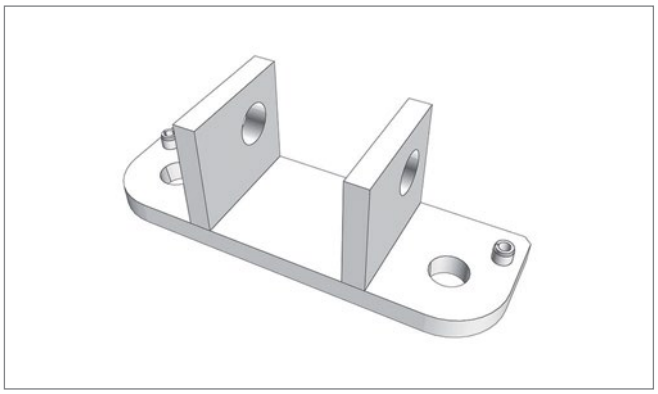

Pos. 2 **Edscha TS: 40 38 036 740**

Halterung inkl Verschraubung; 0,31 kg

Bracket with screwing; 0,31 kg

CS-Lite Volumen

(2981 91XX / 2981 92XX)

Ersatzteile Mitte · *Spare parts middle*

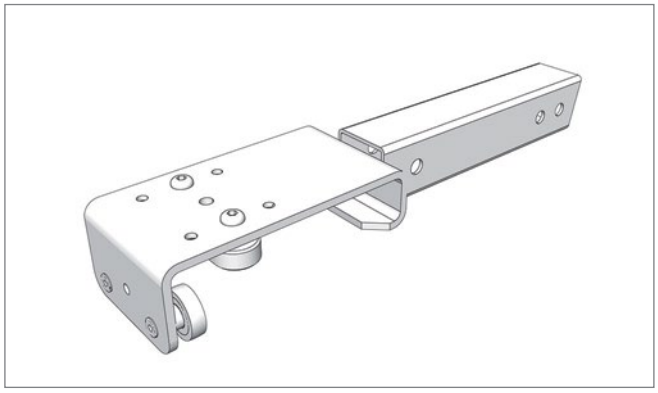

Pos. 3 **Edscha TS: 40 38 048 170**

Rollenwagen Stahl Gleitstück CS-Lite Vol. & CS-Lite Plus; 1,02 kg

Roller carrier steel sliding block CS-Lite Vol. & CS-Lite Plus; 1,02 kg

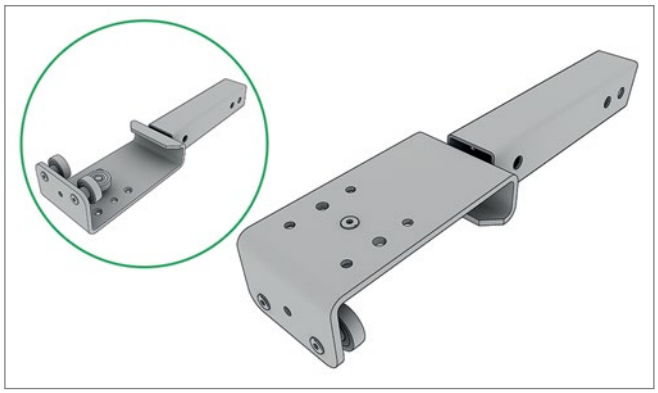

Pos. 4 **Edscha TS: 40 38 080 140**

Rollenwagen Stahl CS-Lite Vol. & CS-Lite Plus 3 Rollen; 0,88 kg

Roller carriage steel CS-Lite Vol. & CS-Lite Plus 3 roller; 0,88 kg

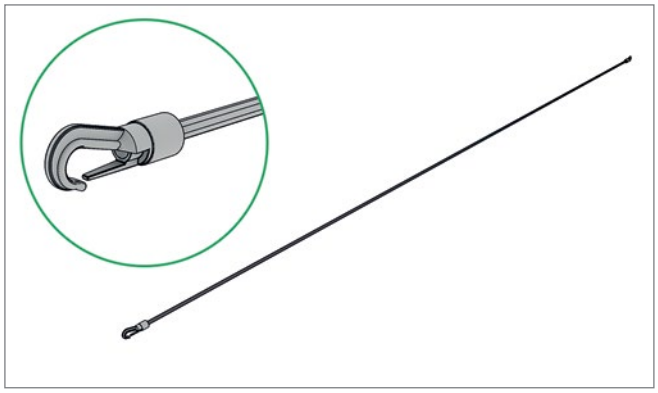

Pos. 5 **Edscha TS: 40 38 055 570**

Expanderseil 1300 XL; 0,04 kg

Expander rope 1300 XL; 0,04 kg

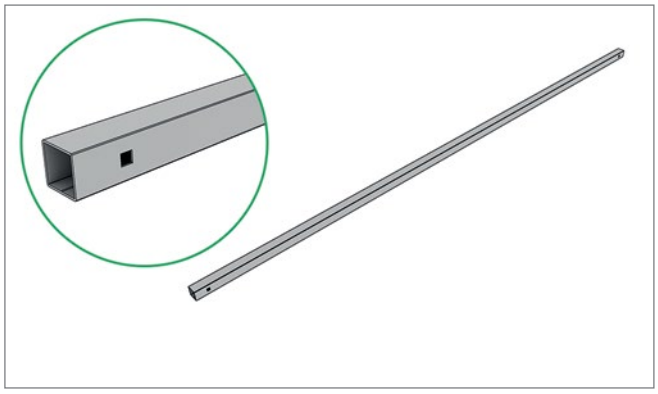

Pos. 6 **Edscha TS: 40 38 048 880**

Spriegel 30 x 30 x 1,5 x 2086 gelocht; 2,73 kg

Bow 30 x 30 x 1,5 x 2086 punched; 2,73 kg

CS-Lite Volumen

(2981 91XX / 2981 92XX)

Ersatzteile Mitte · *Spare parts middle*

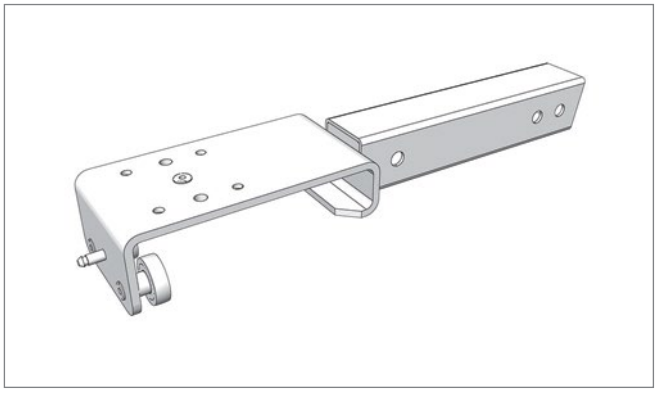

Pos. 7 **Edscha TS: 40 38 058 190**

Rollenwagen TIR; 0,84 kg

Roller carrier TIR; 0,84 kg



Pos. 8 **Edscha TS: 40 38 048 420**

Rungenlaufwagen Vol./Std/Univ.; 0,25 kg

Stanchion roller carrier Vol./Std/Univ.; 0,25 kg



Pos. 9a **Edscha TS: 40 38 085 810**

Seitenplanenroller ohne Clip; 0,20 kg

Side tarpaulin roller without clip; 0,20 kg



Pos. 9b **Edscha TS: 40 38 085 800**

Seitenplanenroller mit Clip; 0,22 kg

Side tarpaulin roller with clip; 0,22 kg

CS-Lite Volumen

(2981 91XX / 2981 92XX)

Ersatzteile Mitte · *Spare parts middle*

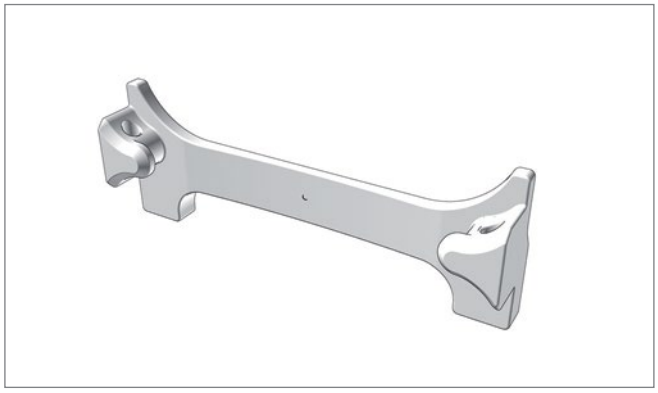

Pos. 10 **Edscha TS: 40 38 079 750**

Schutzclip für Planenroller; 0,01 kg

Safety-clip for tarpaulin roller; 0,01 kg

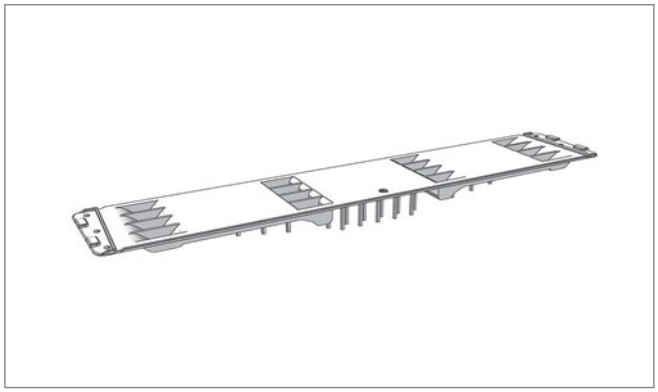

Pos. 11 **Edscha TS: 40 38 081 370**

Kunststoffklappscharnier 650 TIR; 0,19 kg

Plastic flap hinge 650 TIR; 0,19 kg

CS-Lite Volumen

(2981 91XX / 2981 92XX)

Ersatzteile Front · *Spare parts front*

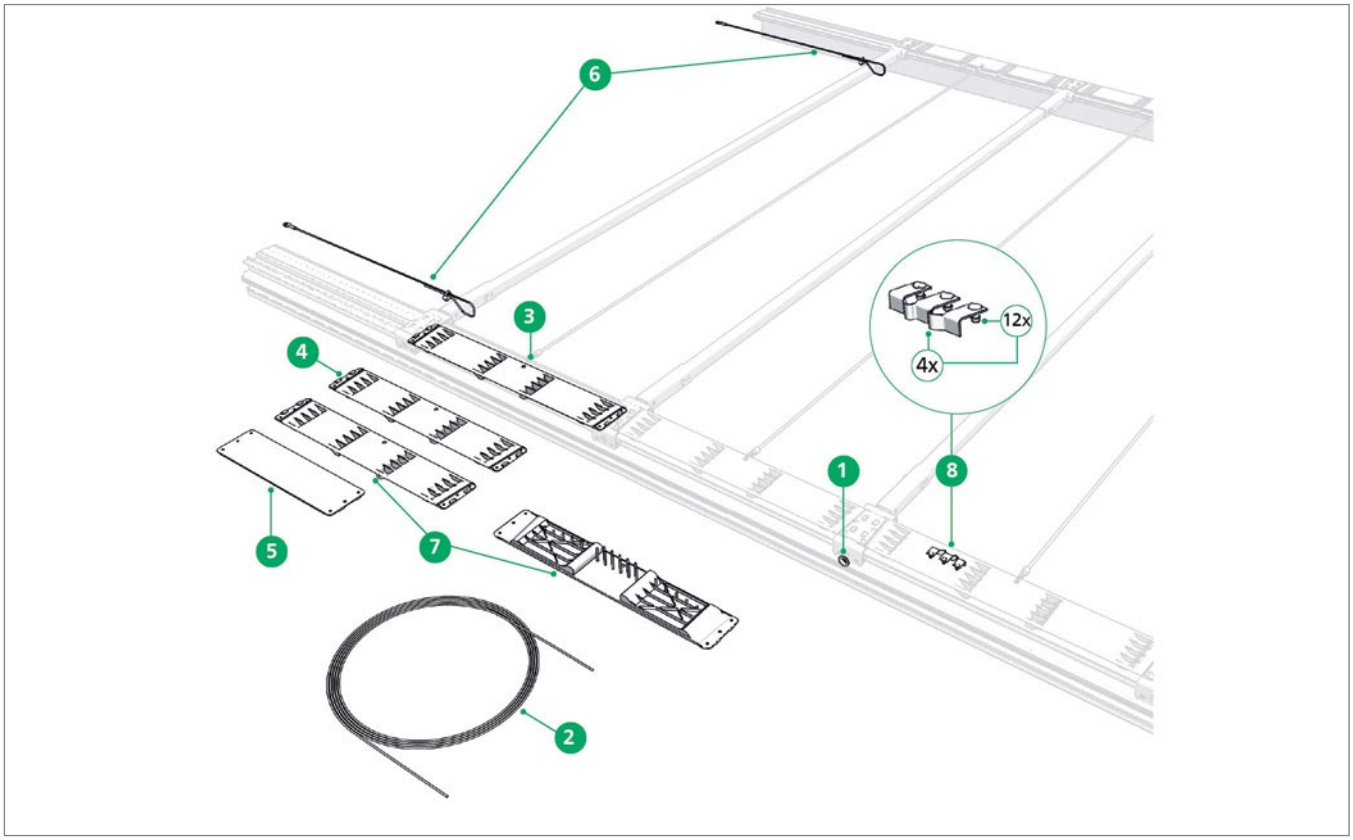

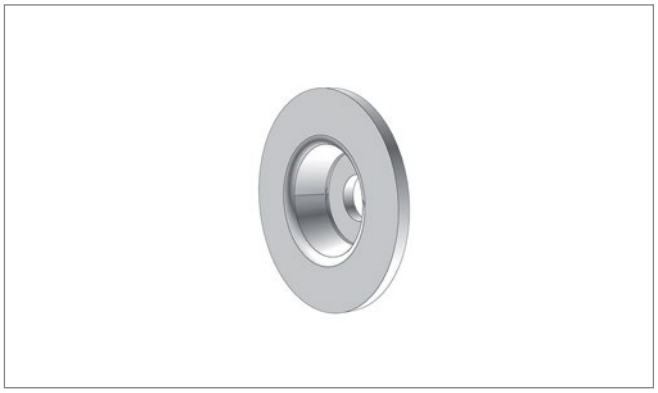

Pos. 1 **Edscha TS: 40 00 063 395**

Befestigungsscheibe; 0,01 kg

Fixing disc; 0,01 kg

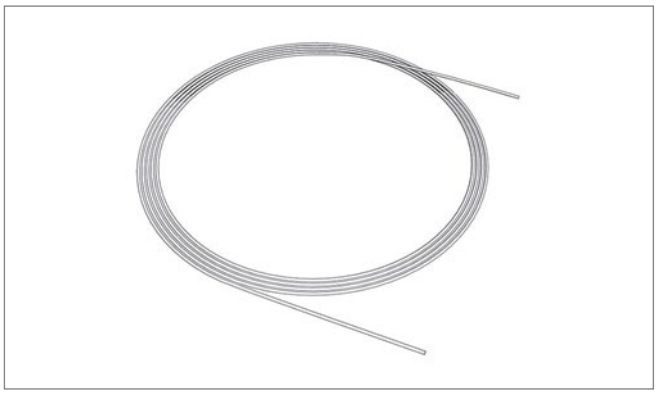

Pos. 2 **Edscha TS: 40 01 013 257**

Planenseil (rot) TIR 34,4m; 0,06 kg

Rope for tarpaulin (red) TIR 34,4m; 0,06 kg

Ersatzteile Front · *Spare parts front*

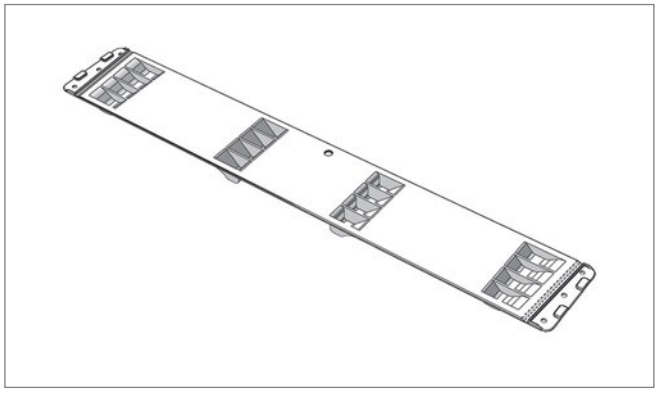

Pos. 3 **Edscha TS: 40 38 034 110**

Kunststoffklappscharnier 650; 0,19 kg

Plastic flap hinge 650; 0,19 kg

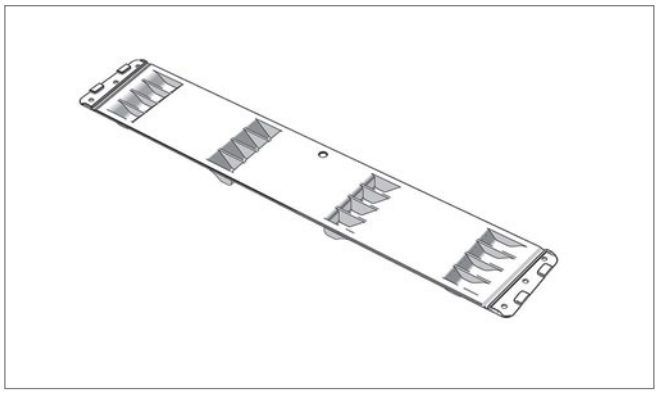

Pos. 4 **Edscha TS: 40 38 034 210**

Kunststoffklappscharnier 570; 0,16 kg

Plastic flap hinge 570; 0,16 kg

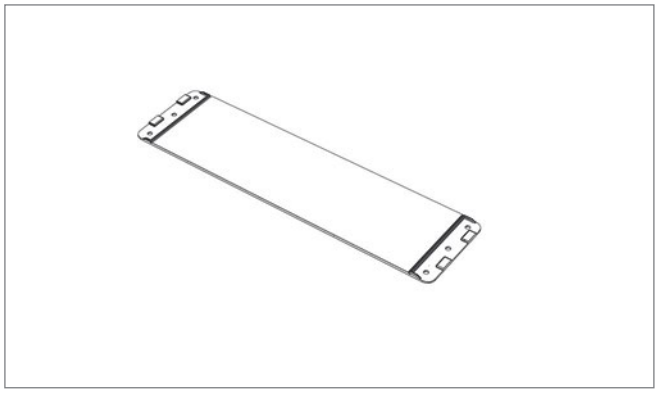

Pos. 5 **Edscha TS: 40 38 035 130**

Ausgleichgelenk 380 PP; 0,07 kg

Equalizing linkage 380 PP; 0,07 kg

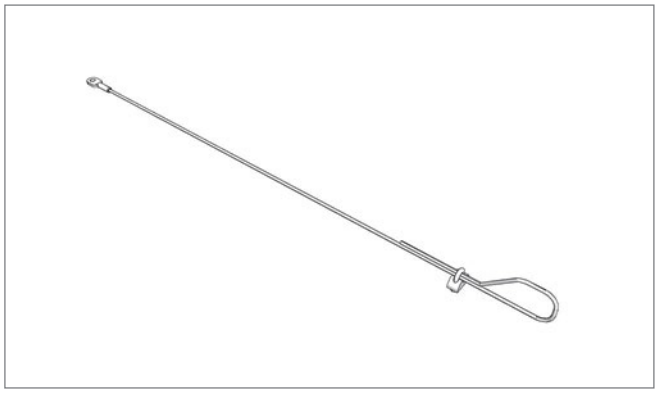

Pos. 6 **Edscha TS: 40 38 068 710**

Sicherungsseilsatz; 0,30 kg

Safety rope set; 0,30 kg

CS-Lite Volumen

(2981 91XX / 2981 92XX)

Ersatzteile Front · *Spare parts front*

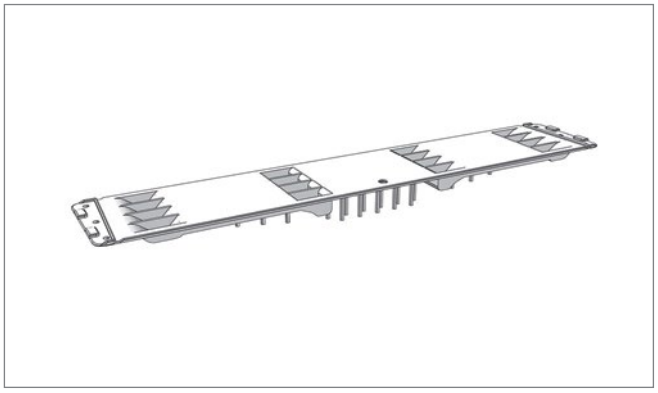

Pos. 7 **Edscha TS: 40 38 037 860**

Kunststoffklappscharnier 570 TIR; 0,19 kg

Plastic flap hinge 570 TIR; 0,19 kg

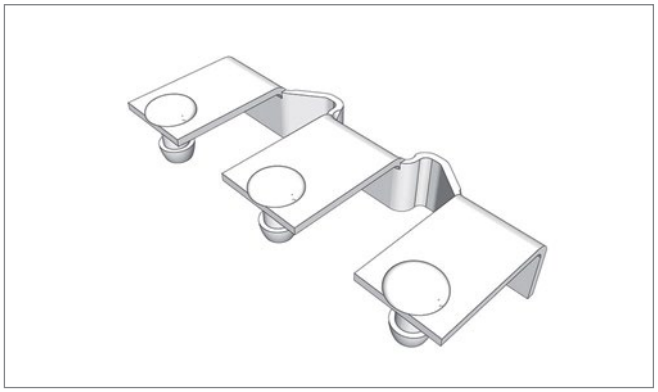

Pos. 8 **Edscha TS: 40 38 050 160**

Verriegelung Satz CS-Lite Vol. & CS-Lite Plus kraftschlüssig; 0,15 kg

Locking set CS-Lite Vol. & CS-Lite Plus non-positive; 0,15 kg

CS-Lite Volumen

(2981 91XX / 2981 92XX)

Ersatzteile · *Spare parts*

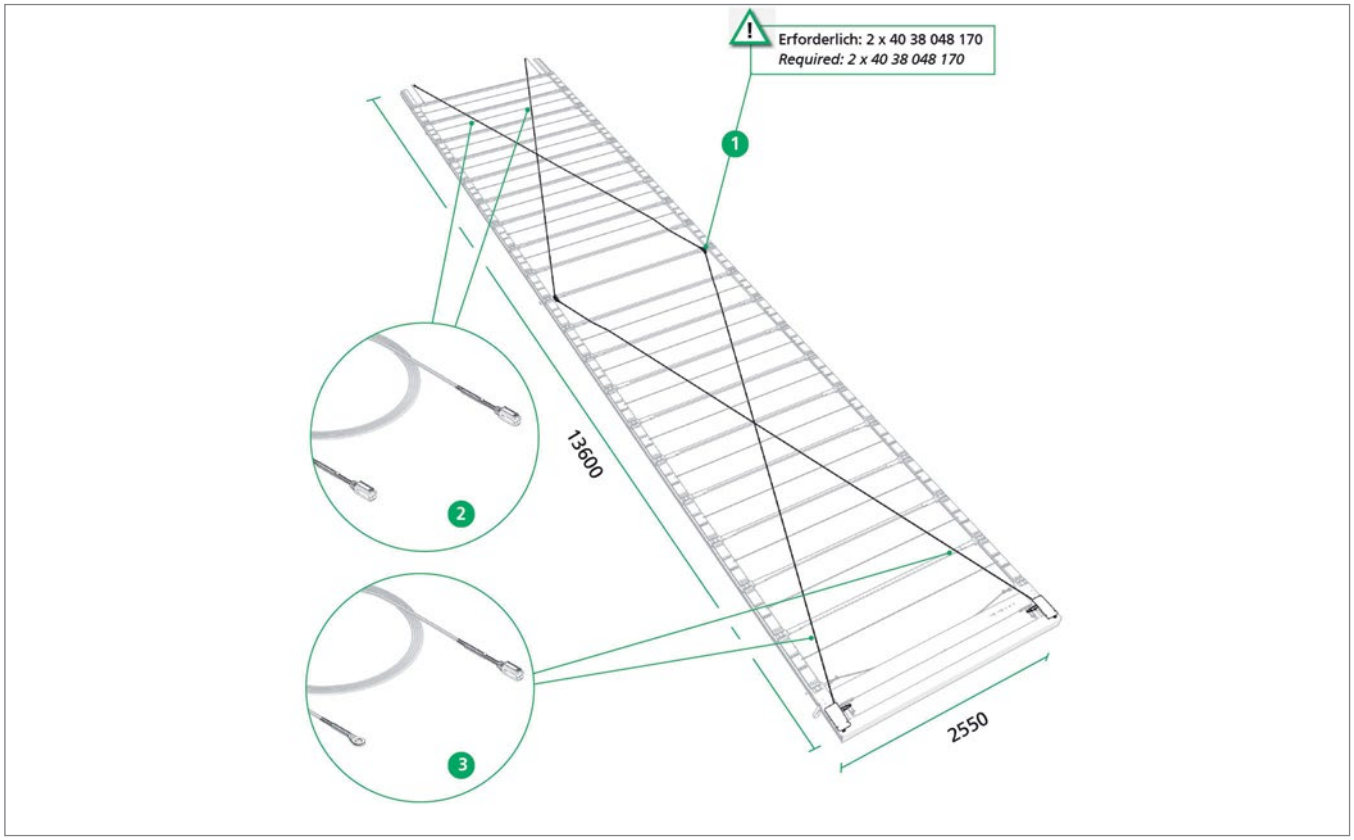

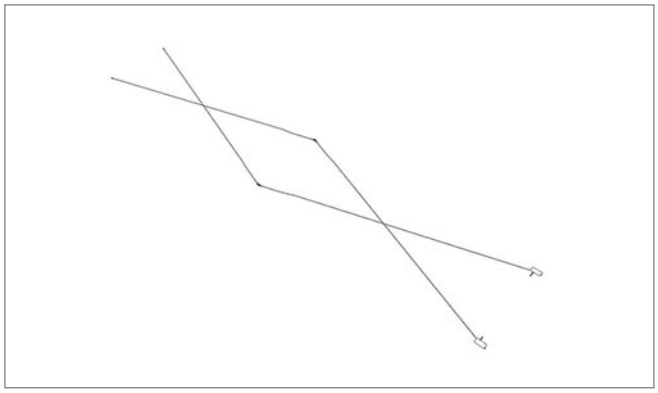

Pos. 1 **Edscha TS: 40 38 053 830**

Nachrüstsatz Dachaussteifung 4-Seil CS-Lite Vol. & CS-Lite Plus; 5,72 kg

Retrofit kit roof reinforcement 4 rope CS-Lite Vol. & CS-Lite Plus; 5,72 kg

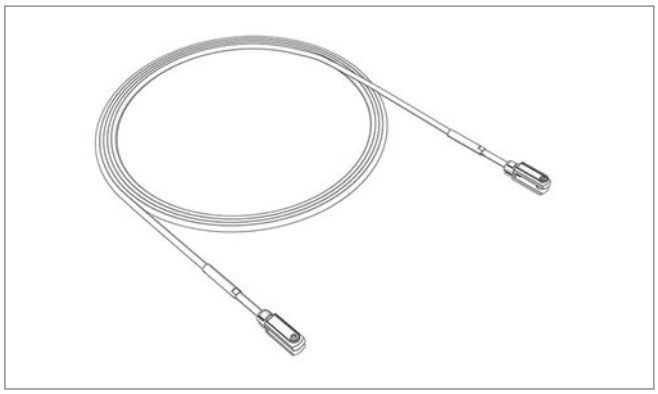

Pos. 2 **Edscha TS: 40 38 053 920**

Drahtseil 6760 (Gabel/Gabel); 1,10 kg

Rope 6760 (jaw/jaw terminal); 1,10 kg

CS-Lite Volumen

(2981 91XX / 2981 92XX)

Ersatzteile · *Spare parts*

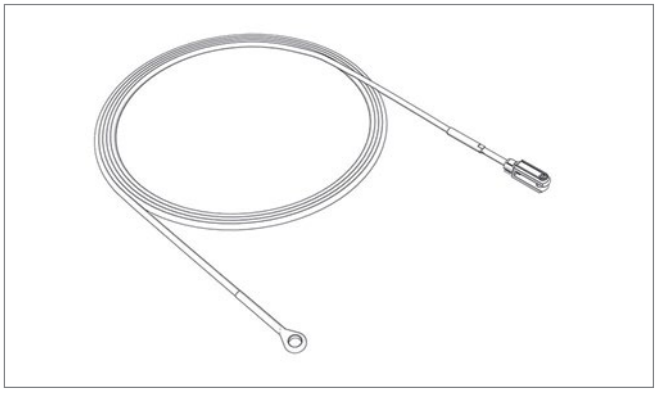

Pos. 3 **Edscha TS: 40 38 053 940**

Drahtseil 7260 (Auge/Gabel); 0,74 kg

Rope 7260 (eye/jaw terminal); 0,74 kg

CS-Lite Volumen

(2981 91XX / 2981 92XX)

Ersatzteile · *Spare parts*

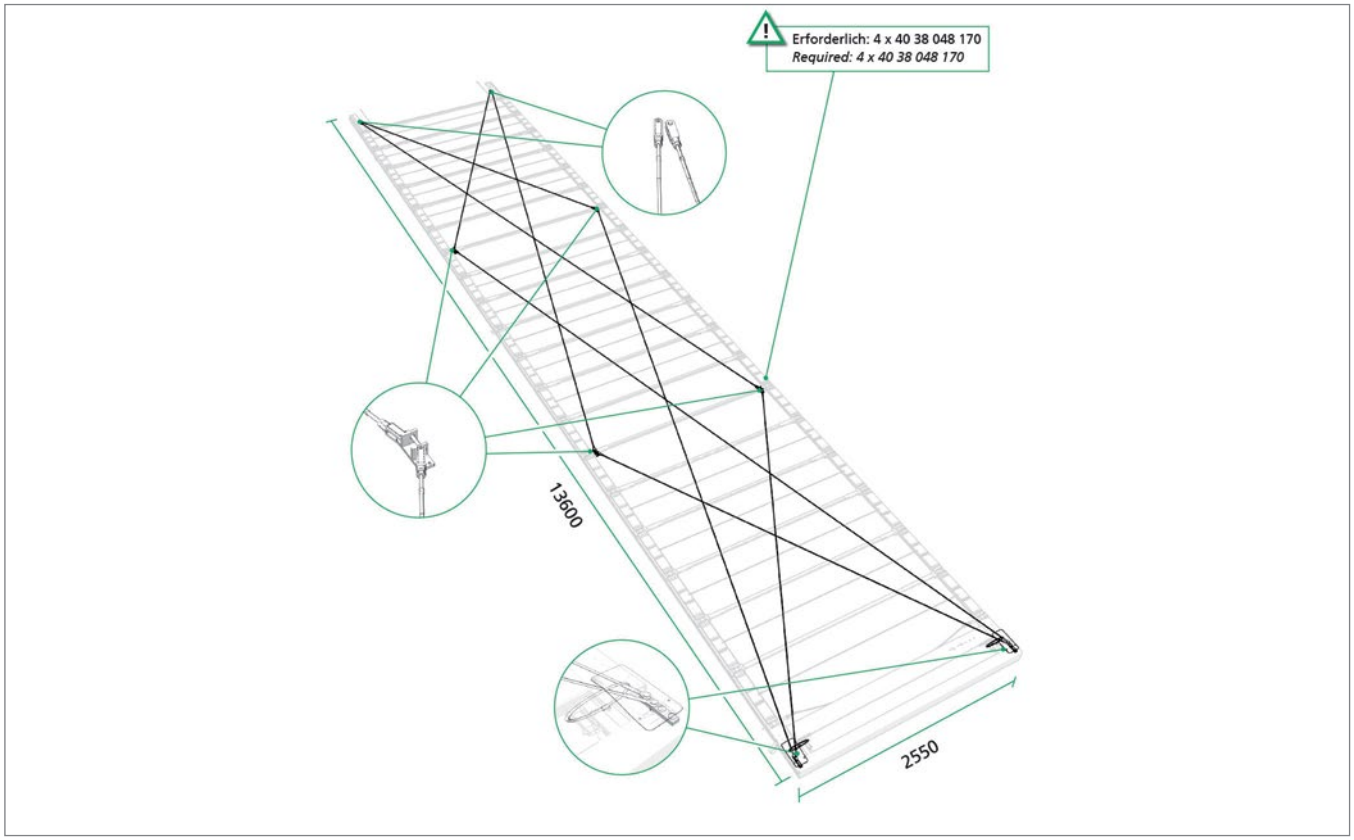

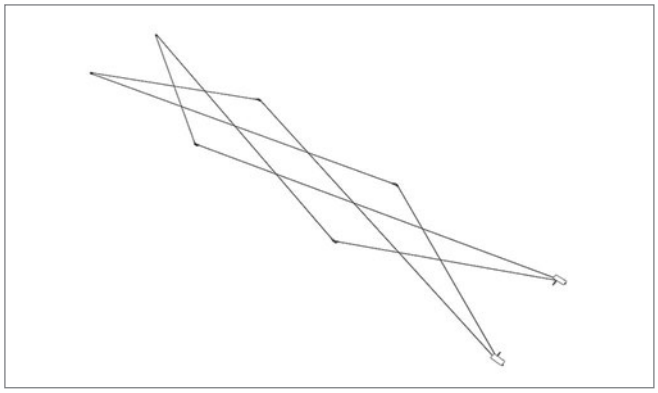

Pos. 1 **Edscha TS: 40 38 045 080**

Dachaussteifung 8-Seil CS-Lite Vol. & CS-Lite Plus (13600); 12,00 kg

Roof reinforcement 8 rope CS-Lite Vol. & CS-Lite Plus (13600); 12,00 kg

CS-Lite Volumen

(2981 91XX / 2981 92XX)

Ersatzteile · *Spare parts*

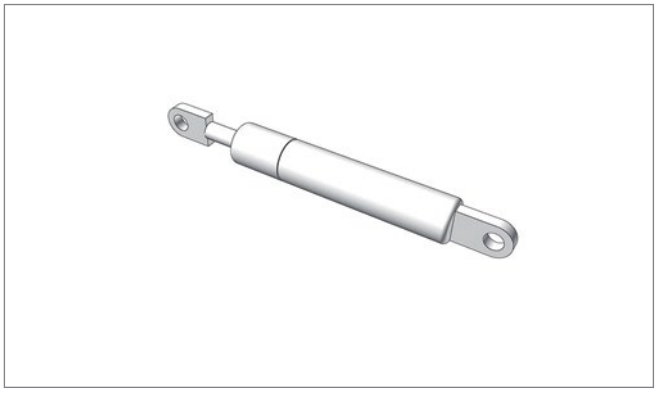

Pos. - **Edscha TS: 40 00 072 829**

Gasfeder 500 N; 0,12 kg

Gas spring 500 N; 0,12 kg

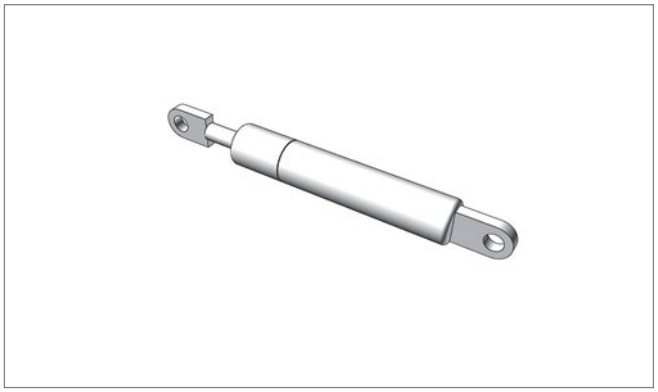

Pos. - **Edscha TS: 40 00 075 099**

Gasfeder 700 N; 0,14 kg

Gas spring 700 N; 0,14 kg

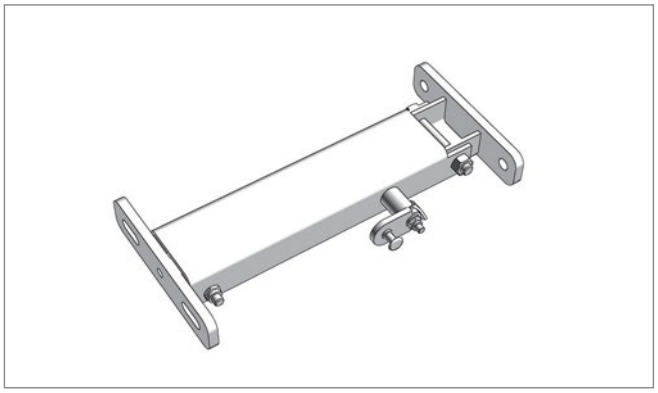

Pos. - **Edscha TS: 40 38 027 254**

Aufstellautomatik 2 x 500 N links mit Verriegelung für Endlaufwagen zur Heckportalaussteifung; 2,48 kg

Automatic adjustment mechanism 2 x 500 N left with locking for end carriage for rear portal reinforcement; 2,48 kg

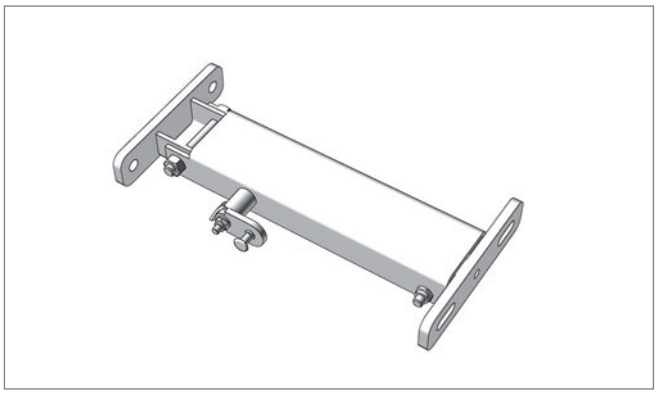

Pos. - **Edscha TS: 40 38 027 264**

Aufstellautomatik 2 x 500 N rechts mit Verriegelung für Endlaufwagen zur Heckportalaussteifung; 2,51 kg

Automatic adjustment mechanism 2 x 500 N right with locking for end carriage for rear portal reinforcement; 2,51 kg

CS-Lite Volumen

(2981 91XX / 2981 92XX)

Ersatzteile · *Spare parts*



Pos. - **Edscha TS: 40 38 027 301**

Aufstellautomatik Satz 2 x 500 N kpl.; 5,50 kg

Automatic fold up set 2 x 500 N cpl.; 5,50 kg

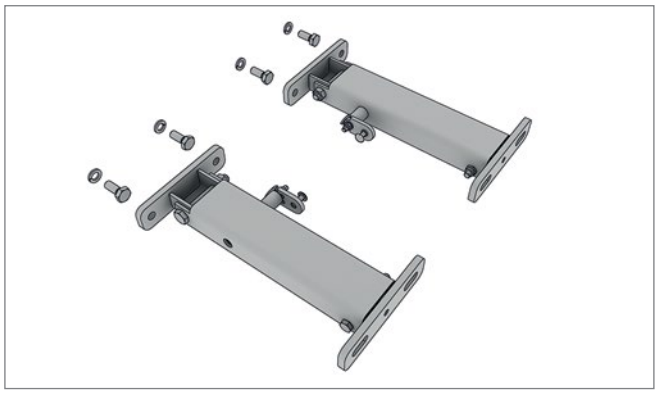

Pos. - **Edscha TS: 40 38 027 300**

Aufstellautomatik Satz 1 x 700 N kpl.; 5,50 kg

Automatic fold up set 1 x 700 N cpl.; 5,50 kg

CS-Lite Volumen

(2981 91XX / 2981 92XX)

Weitere Informationen und Hilfe · *Further information and help*



Weitere Informationen zu diesem Produkt sowie Hilfe erhalten Sie auf unserer Website, z.B. im Downloadbereich.

Further information on this product as well as help is available on our website, e.g. in the download area.

www.EdschaTS.com

CS-ECO I

(2980 92XX)

Verdeckaufbau · *Roof Structure*

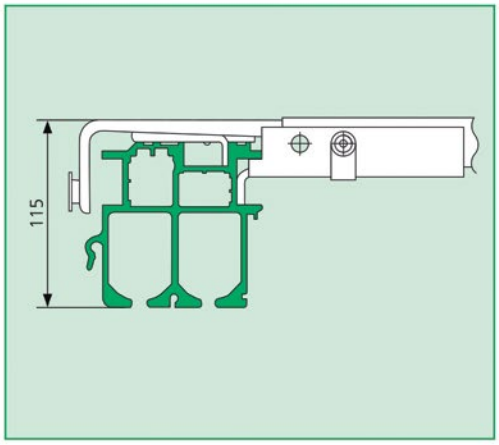

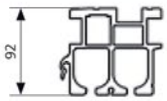

Alu-Träger
Aluminum beam: **32 506**

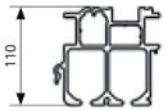

Alu-Träger
Aluminum beam: **1 005 022**

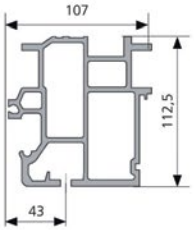

Alu-Träger
Aluminum beam: **38 059 180**

CS-ECO I

(2980 92XX)

Übersicht · *Overview*

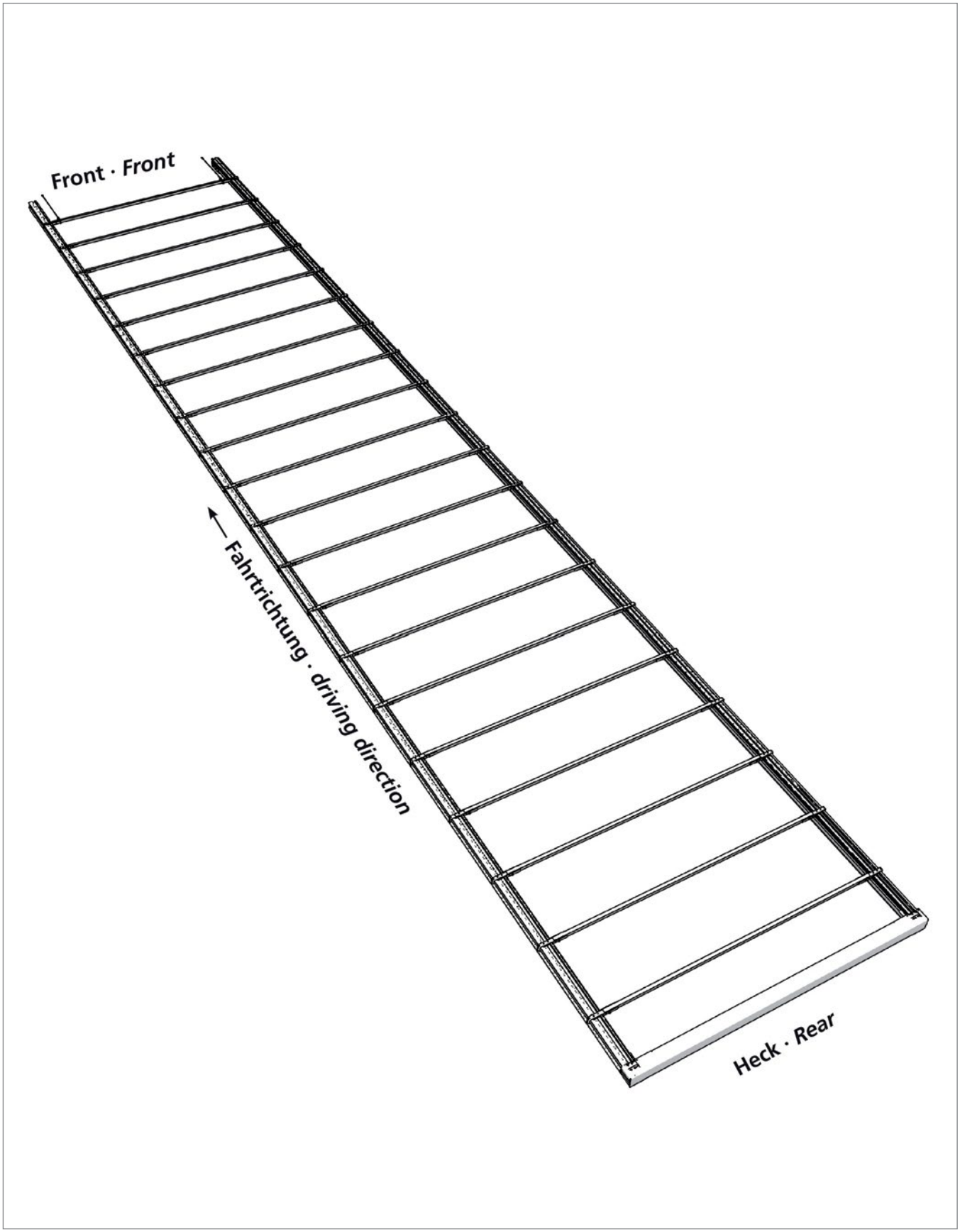

Ersatzteile Heck · *Spare parts rear*

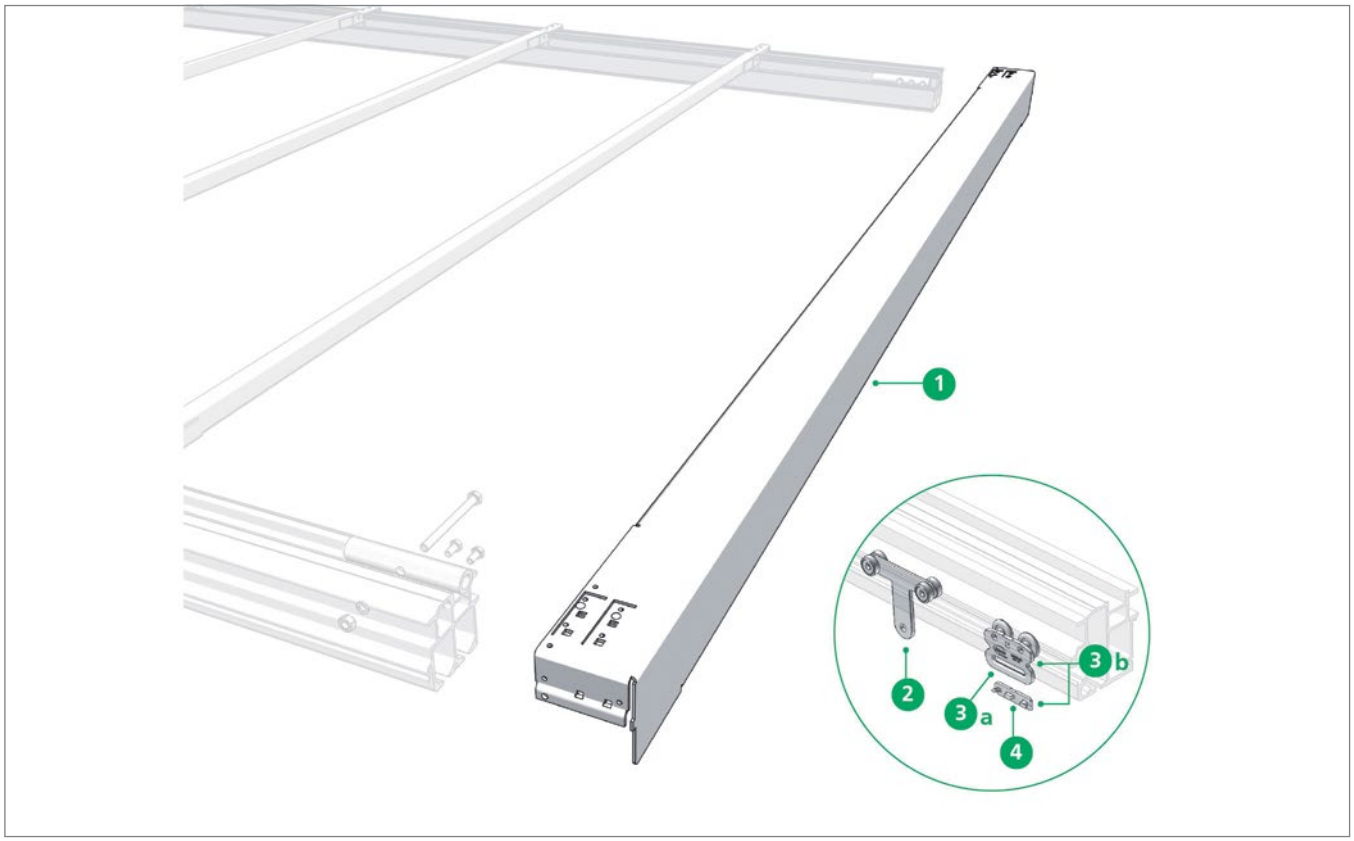

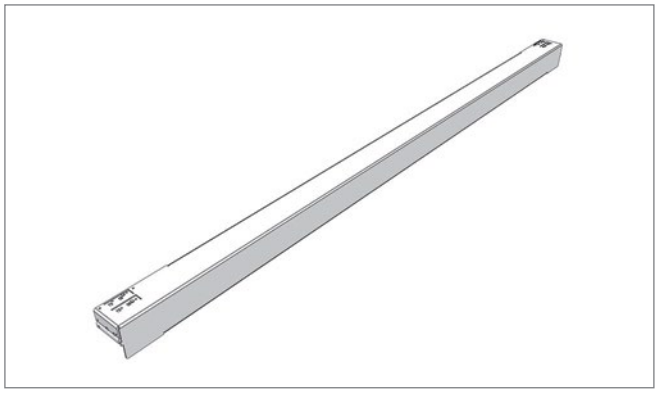

Pos. 1 **Edscha TS: 40 38 048 340**

Portalbalken CS 2550 H=113 ungelocht; 18,43 kg

Gantry beam CS 2550 H=113 unpunched; 18,43 kg



Pos. 2 **Edscha TS: 40 38 048 420**

Rungenlaufwagen Vol./Std/Univ.; 0,25 kg

Stanchion roller carrier Vol./Std/Univ.; 0,25 kg

Ersatzteile Heck · *Spare parts rear*



Pos. 3a **Edscha TS: 40 38 085 810**

Seitenplanenroller ohne Clip; 0,20 kg

Side tarpaulin roller without clip; 0,20 kg



Pos. 3b **Edscha TS: 40 38 085 800**

Seitenplanenroller mit Clip; 0,22 kg

Side tarpaulin roller with clip; 0,22 kg

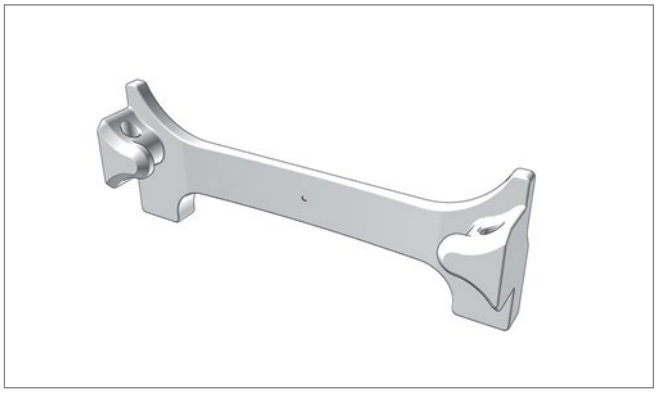

Pos. 4 **Edscha TS: 40 38 079 750**

Schutzclip für Planenroller; 0,01 kg

Safety-clip for tarpaulin roller; 0,01 kg

Ersatzteile Mitte · *Spare parts middle*

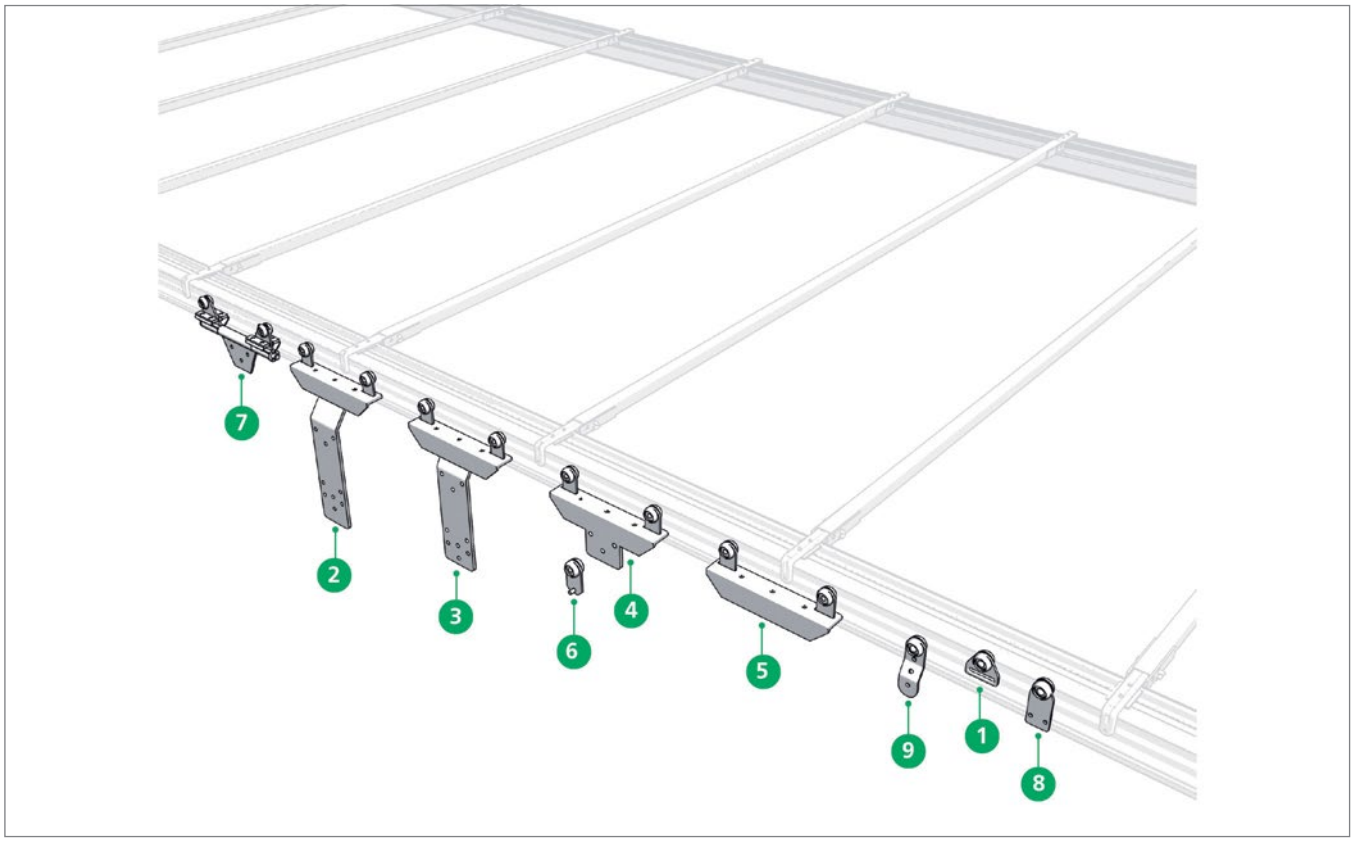

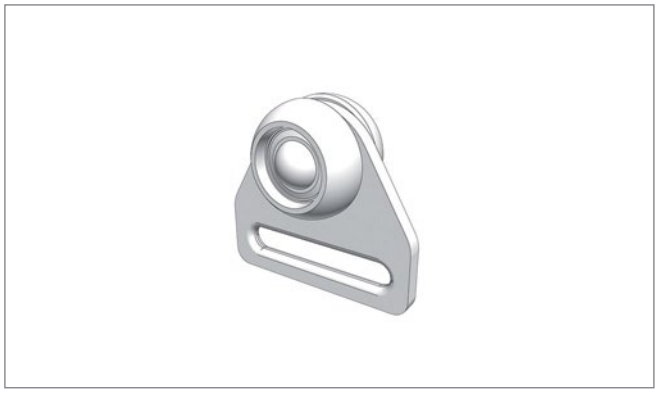

Pos. 1 **Edscha TS: 40 00 032 336**

Gurtrolle; 0,16 kg

Belt roller; 0,16 kg

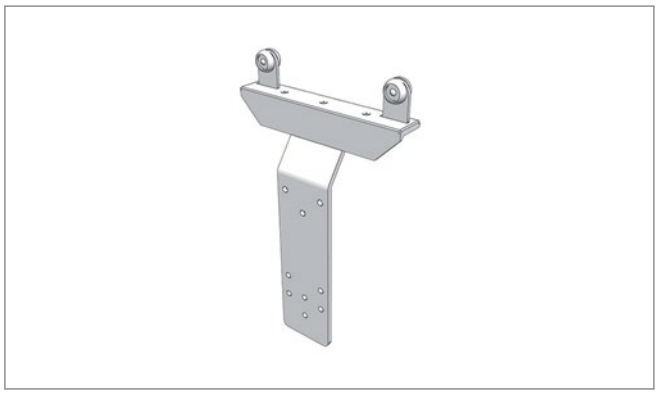

Pos. 2 **Edscha TS: 40 38 032 400**

Rungenlaufwagen (nur für Planenroller 40 38 031 360 geeignet); 3,89 kg

Stanchion roller carrier (to be used with curtain roller 40 38 031 360 only); 3,89 kg

Ersatzteile Mitte · *Spare parts middle*

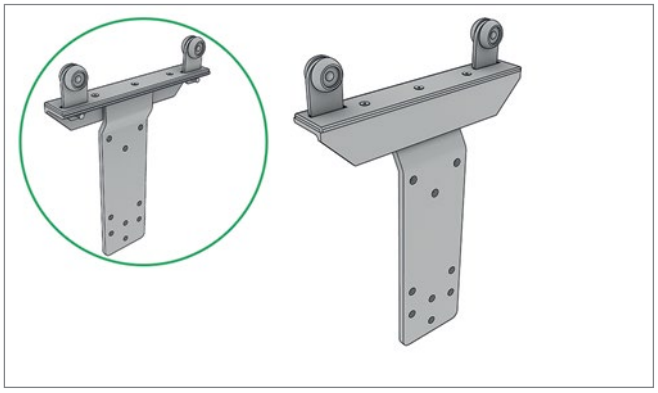

Pos. 3 **Edscha TS: 40 38 031 490**

Rungenlaufwagen; 3,61 kg

Stanchion roller carrier; 3,61 kg

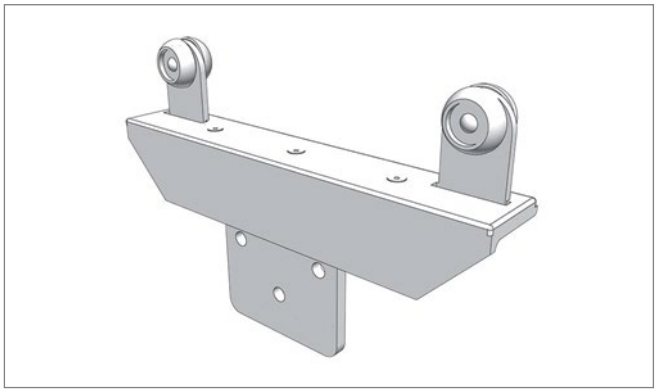

Pos. 4 **Edscha TS: 40 38 031 950**

Rungenlaufwagen; 1,97 kg

Stanchion roller carrier; 1,97 kg

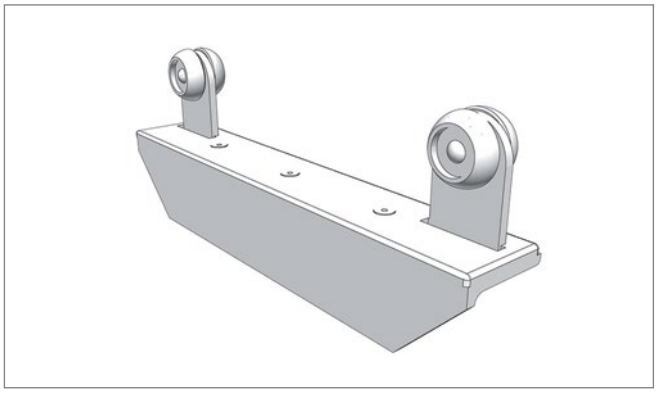

Pos. 5 **Edscha TS: 40 38 032 100**

Rungenlaufwagen; 1,47 kg

Stanchion roller carrier; 1,47 kg



Pos. 6 **Edscha TS: 40 38 030 450**

Rungenlaufwagen drehbar; 0,17 kg

Stanchion roller carriage rotatable; 0,17 kg

Ersatzteile Mitte · *Spare parts middle*

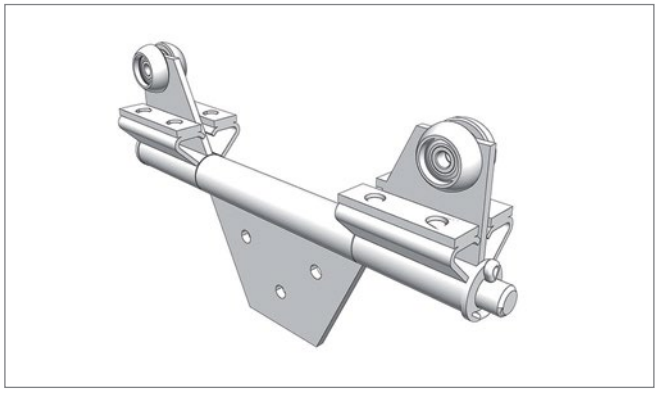

Pos. 7 **Edscha TS: 40 38 025 390**

Rungenlaufwagen drehbar; 2,79 kg

Stanchion roller carriage rotatable; 2,79 kg



Pos. 8 **Edscha TS: 40 00 083 006**

Seitenplanenroller gerade; 0,23 kg

Side tarpaulin roller straight; 0,23 kg



Pos. 9 **Edscha TS: 40 38 031 360**

Seitenplanenroller gekröpft; 0,24 kg

Side tarpaulin roller offset; 0,24 kg

Ersatzteile Front · *Spare parts front*

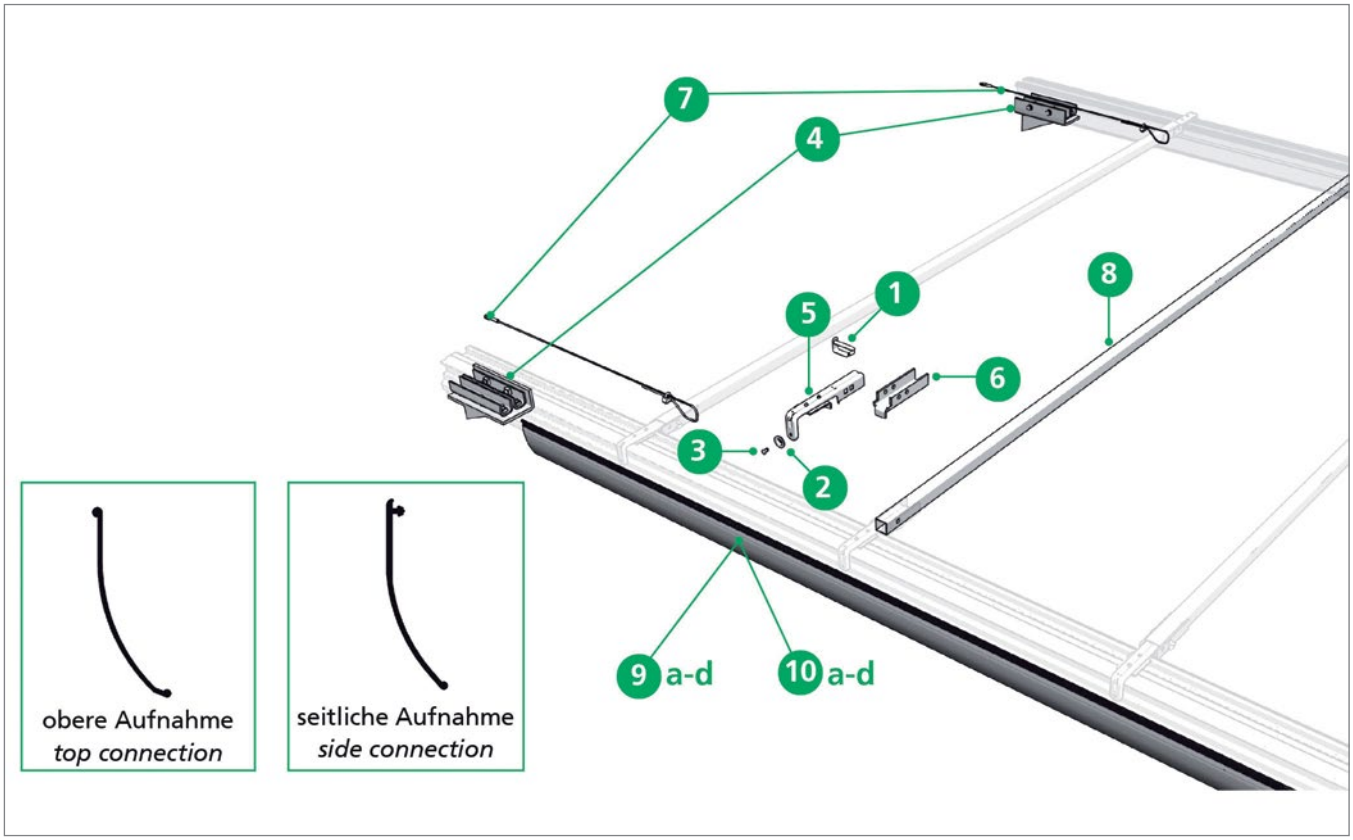

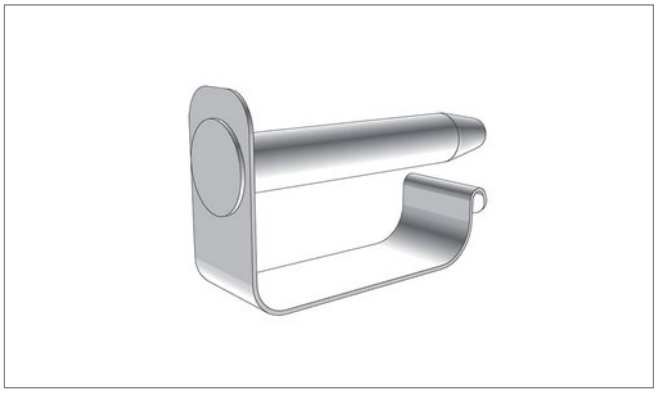

Pos. 1 **Edscha TS: 40 00 085 520**

Absteckbolzen ø 8; 0,03 kg

Rig pin ø 8; 0,03 kg

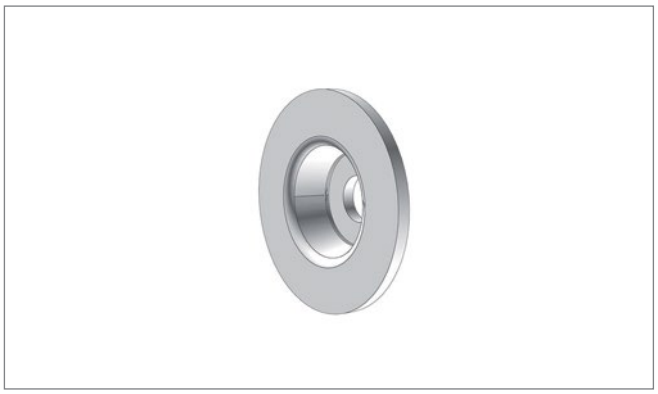

Pos. 2 **Edscha TS: 40 00 063 395**

Befestigungsscheibe; 0,01 kg

Fixing disc; 0,01 kg

Ersatzteile Front · *Spare parts front*

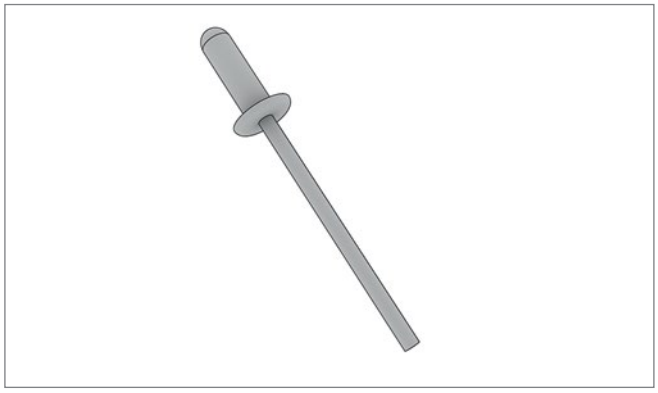

Pos. 3 **Edscha TS: 40 01 005 194**

Blindniet 5 x 10; 0,01 kg

Blind rivet 5 x 10; 0,01 kg

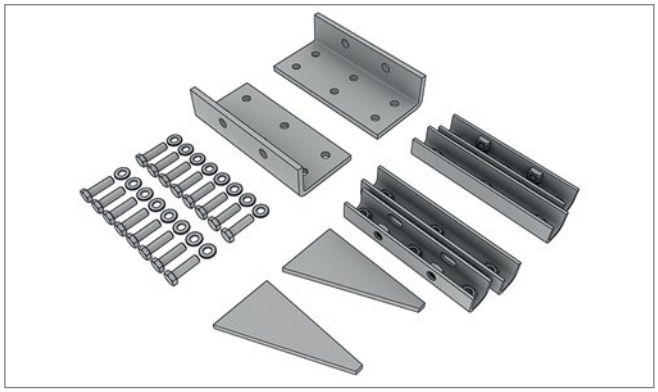

Pos. 4 **Edscha TS: 40 38 029 750**

Montagesatz Universal Classic, Front & Heck; 8,00 kg

Assembly kit CS Universal Classic front & rear; 8,00 kg

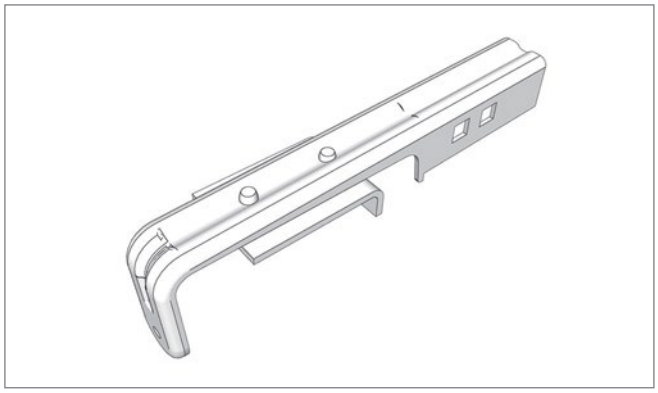

Pos. 5 **Edscha TS: 40 38 031 620**

Planenhalter ECO100; 0,23 kg

Tarpaulin bracket ECO100; 0,23 kg

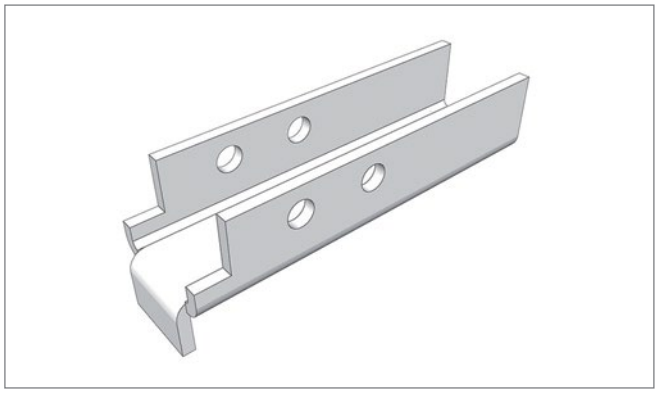

Pos. 6 **Edscha TS: 40 38 031 610**

Schiene-U; 0,33 kg

Rail-U; 0,33 kg

Ersatzteile Front · *Spare parts front*

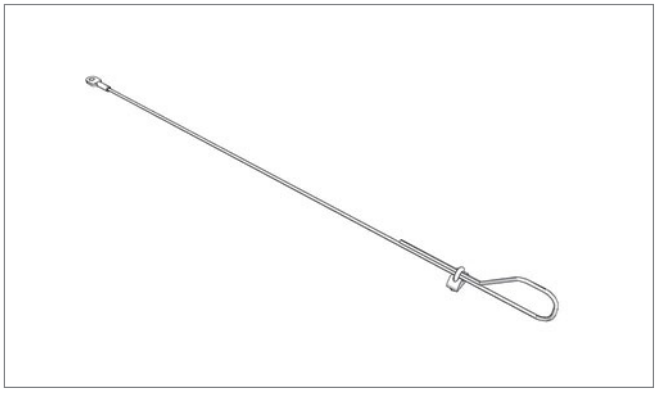

Pos. 7 **Edscha TS: 40 38 068 710**

Sicherungsseilsatz; 0,30 kg

Safety rope set; 0,30 kg

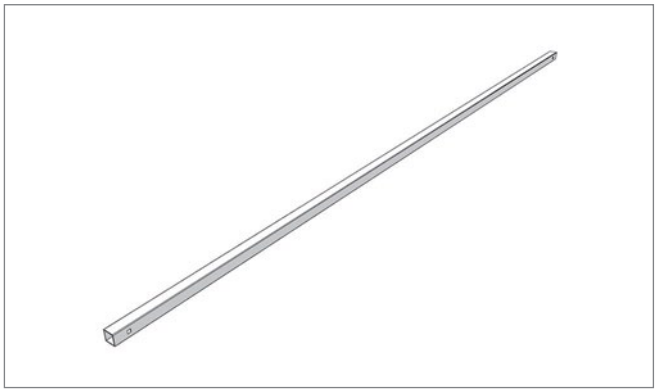

Pos. 8 **Edscha TS: 40 38 034 640**

Spriegel 30 x 30 x 1,5 x 2310 gelocht (AB 2550); 3,00 kg

Bow 30 x 30 x 1,5 x 2310 punched (AB 2550); 3,00 kg

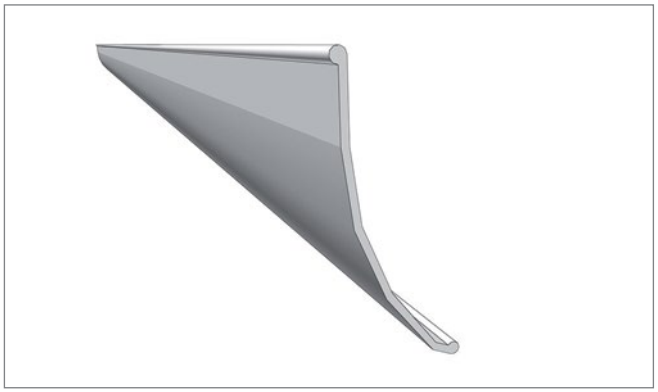

Pos. 9a **Edscha TS: 40 38 087 430**

Profilabdichtung 14000 x 120 grau Universal Classic (Rolle); 6,60 kg

PVC pelmet 14000 x 120 grey Universal Classic (roll); 6,60 kg

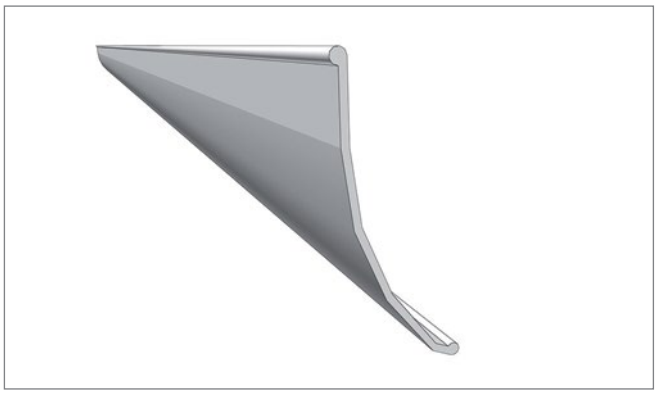

Pos. 9b **Edscha TS: 40 38 087 420**

Profilabdichtung 33000 x 120 grau Universal Classic (Rolle); 21,60 kg

PVC pelmet 33000 x 120 grey Universal Classic (roll); 21,60 kg

Ersatzteile Front · *Spare parts front*

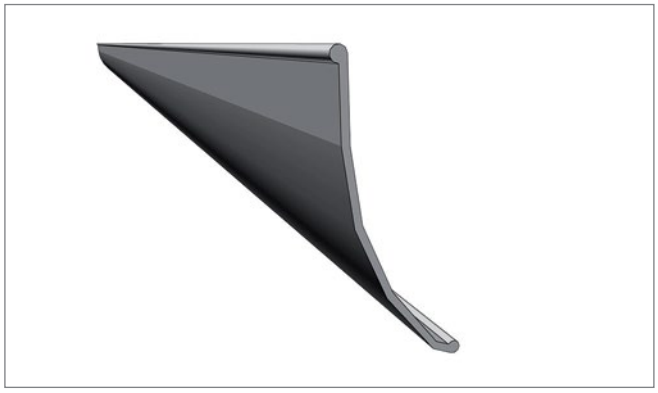

Pos. 9c **Edscha TS: 40 38 087 450**

Profilabdichtung 14000 x 120 schwarz Universal Classic (Rolle); 7,20 kg

PVC pelmet 14000 x 120 black Universal Classic (roll); 7,20 kg

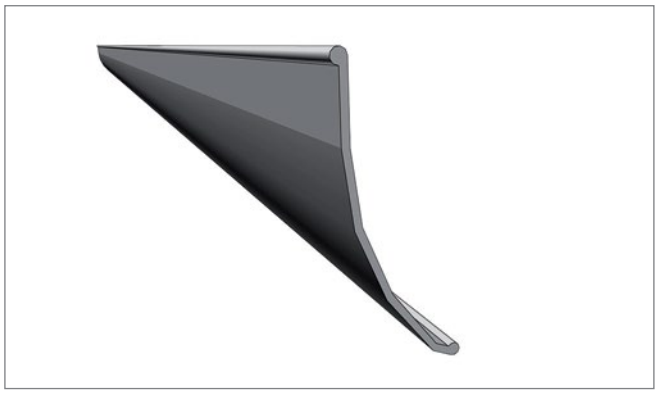

Pos. 9d **Edscha TS: 40 38 087 440**

Profilabdichtung 33000 x 120 schwarz Universal Classic (Rolle); 16,80 kg

PVC pelmet 33000 x 120 black Universal Classic (roll); 16,80 kg

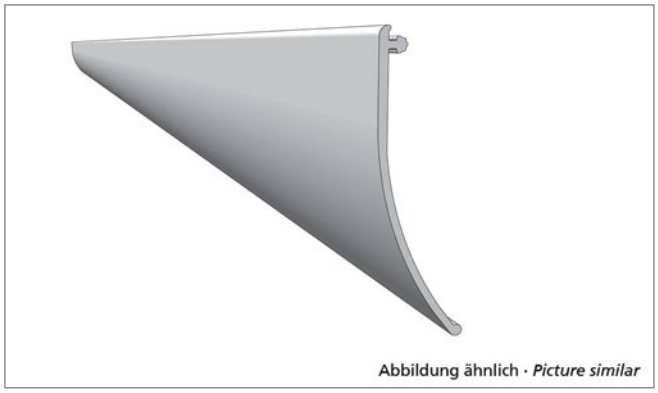

Pos. 10a **Edscha TS: 40 38 087 340**

Profilabdichtung 13700 x 110 grau Volumen (Rolle); 7,20 kg

PVC pelmet 13700 x 110 grey Volume (roll); 7,20 kg

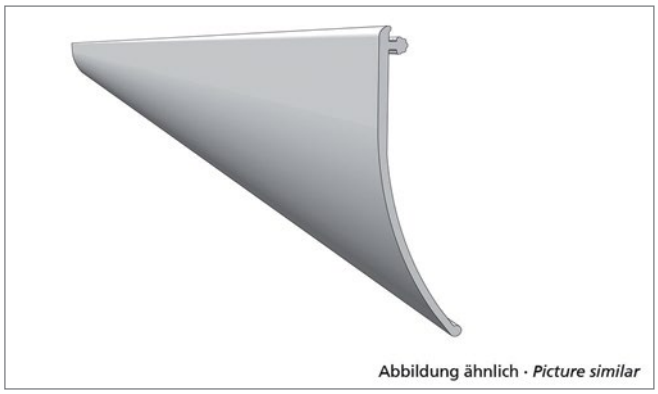

Pos. 10b **Edscha TS: 40 38 087 350**

Profilabdichtung 18500 x 110 grau Volumen (Rolle); 10,60 kg

PVC pelmet 18500 x 110 grey Volume (roll); 10,60 kg

Ersatzteile Front · *Spare parts front*

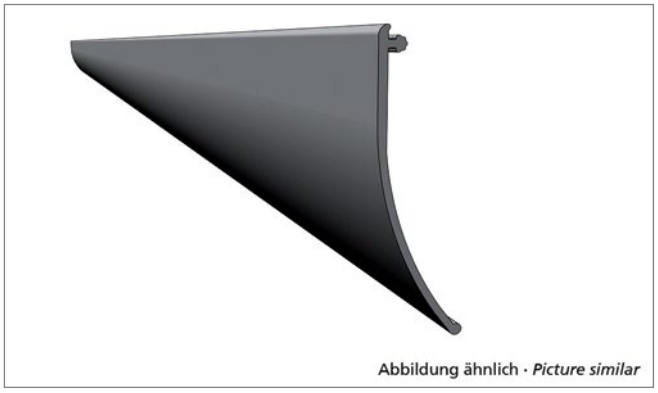

Pos. 10c **Edscha TS: 40 38 087 360**

Profilabdichtung 13700 x 110 schwarz Volumen (Rolle); 7,60 kg

PVC pelmet 13700 x 110 black side connection (roll); 7,60 kg

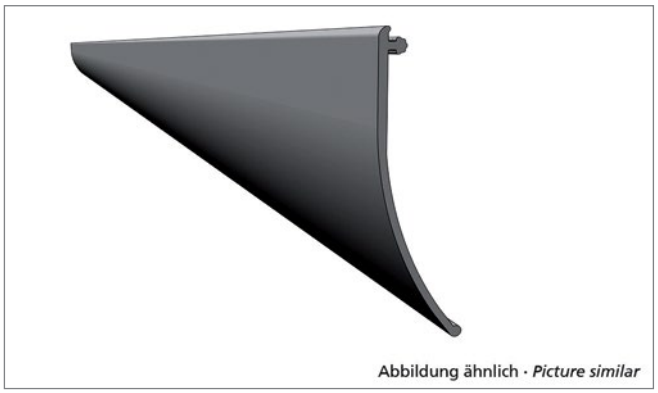

Pos. 10d **Edscha TS: 40 38 087 370**

Profilabdichtung 18500 x 110 schwarz Volumen (Rolle); 10,60 kg

PVC pelmet 18500 x 110 black Volume (roll); 10,60 kg

Ersatzteile · *Spare parts*

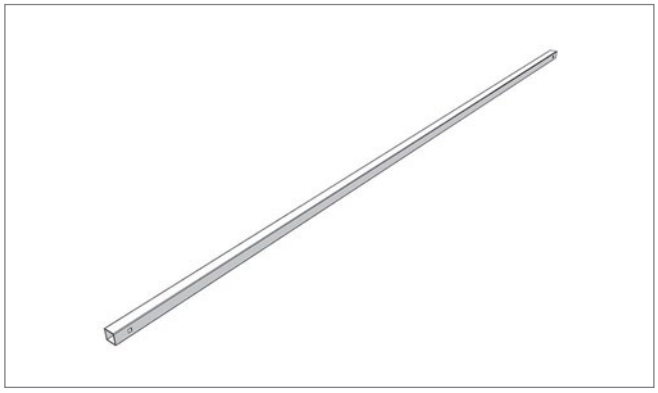

Pos. - **Edscha TS: 40 38 034 650**

Spriegel 30 x 30 x 1,5 x 2330 gelocht (AB 2570); 3,00 kg

Bow 30 x 30 x 1,5 x 2330 punched (AB 2570); 3,00 kg

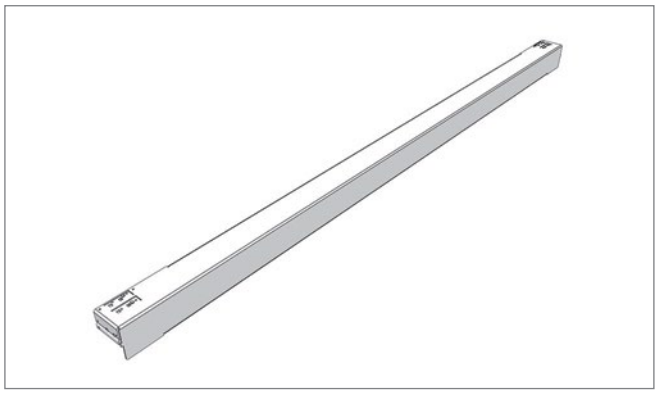

Pos. - **Edscha TS: 40 38 048 350**

Portalbalken CS 2570 H=113 ungelocht; 18,43 kg

Gantry beam CS 2570 H=113 unpunched; 18,43 kg

Ersatzteile DB · *Spare parts DB*

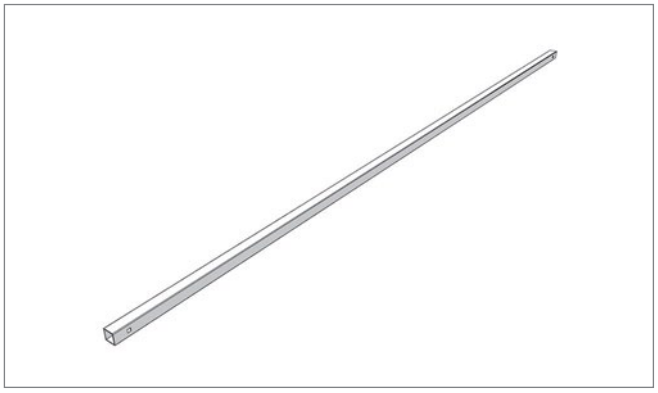

Pos. - **Edscha TS: 40 38 040 160**

Spriegel 30 x 30 x 2 x 2310 gelocht (AB 2550) DB*; 3,80 kg

Bow 30 x 30 x 2 x 2310 punched (AB 2550) DB; 3,80 kg*

DB = geeignet für Kombinierten Verkehr und geprüft durch Deutsche Bahn

DB = suitable for combined use and aproved by German Railways

Weitere Informationen und Hilfe · *Further information and help*



Weitere Informationen zu diesem Produkt sowie Hilfe erhalten Sie auf unserer Website, z.B. im Downloadbereich.

Further information on this product as well as help is available on our website, e.g. in the download area.

www.EdschaTS.com

Verdeckaufbau · *Roof Structure*

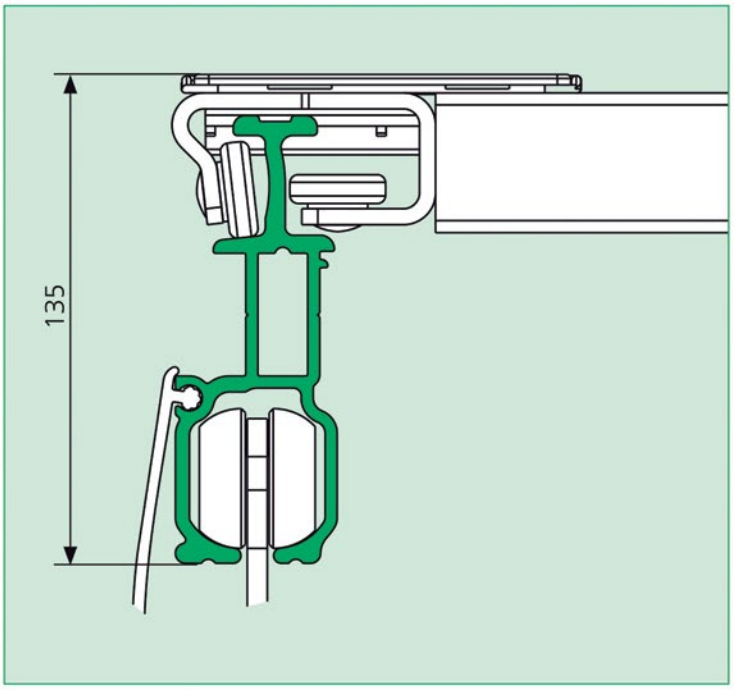

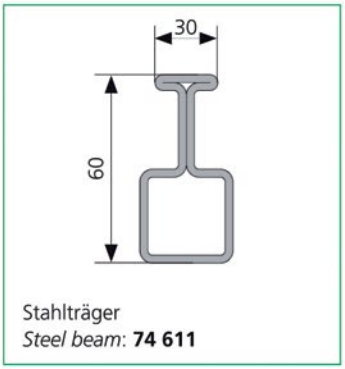

Stahlträger
Steel beam: **74 611**

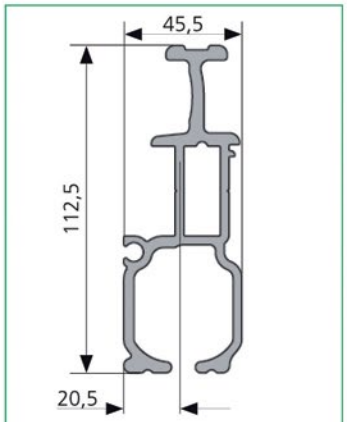

Alu-Träger
Aluminum beam: **55 900**

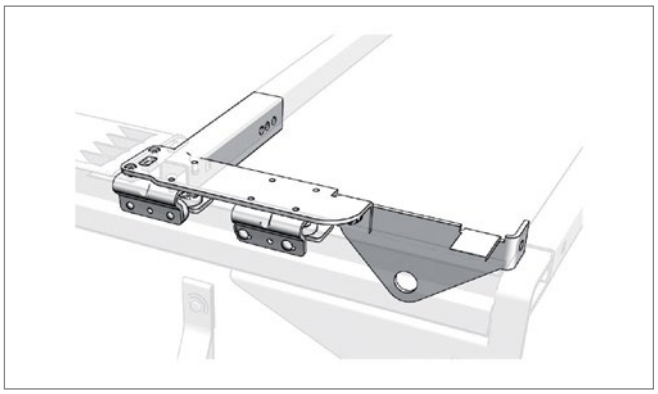

Spezifisches Merkmal
Specific attribute

Übersicht · *Overview*

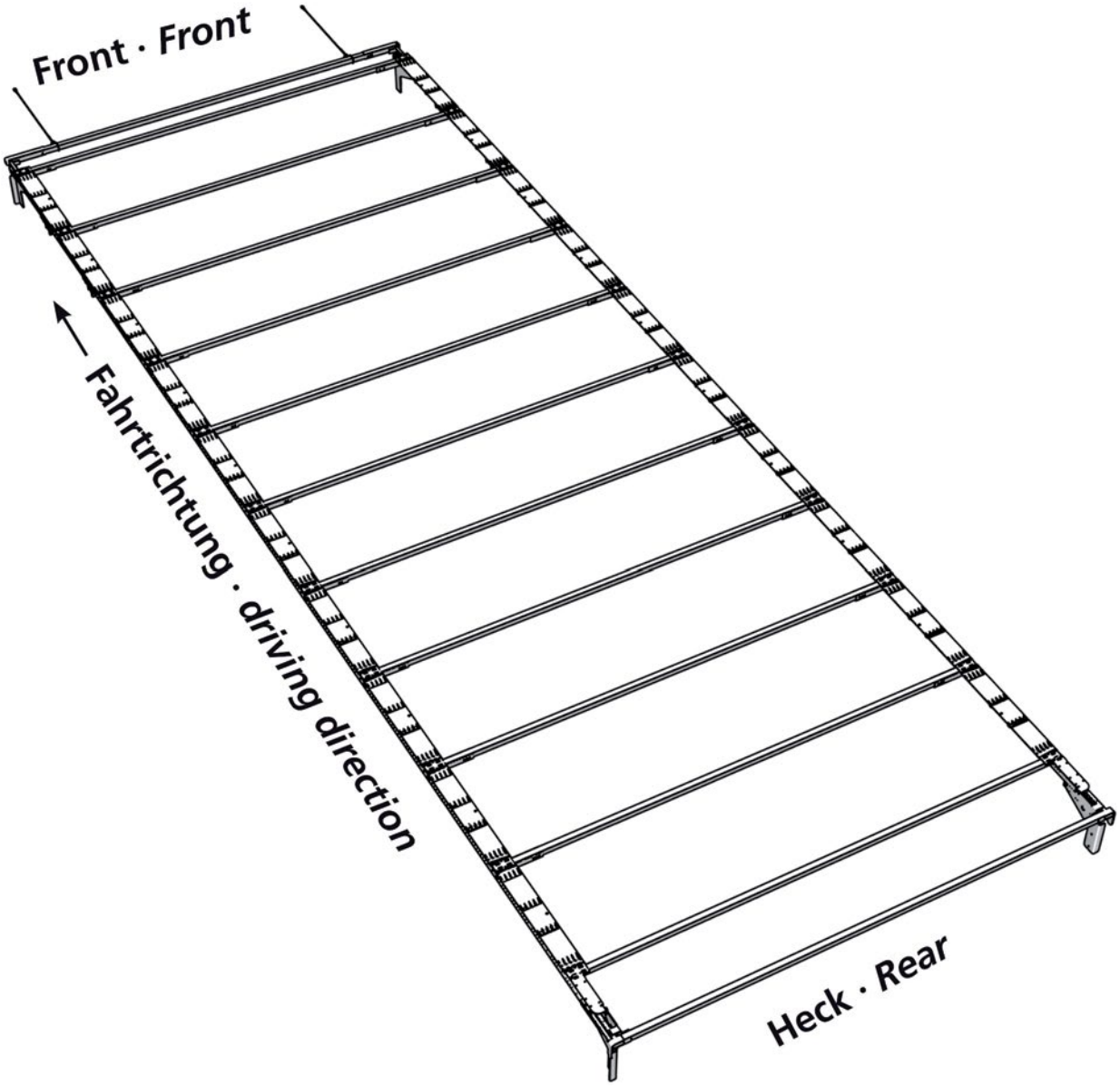

Ersatzteile Front · *Spare parts front*

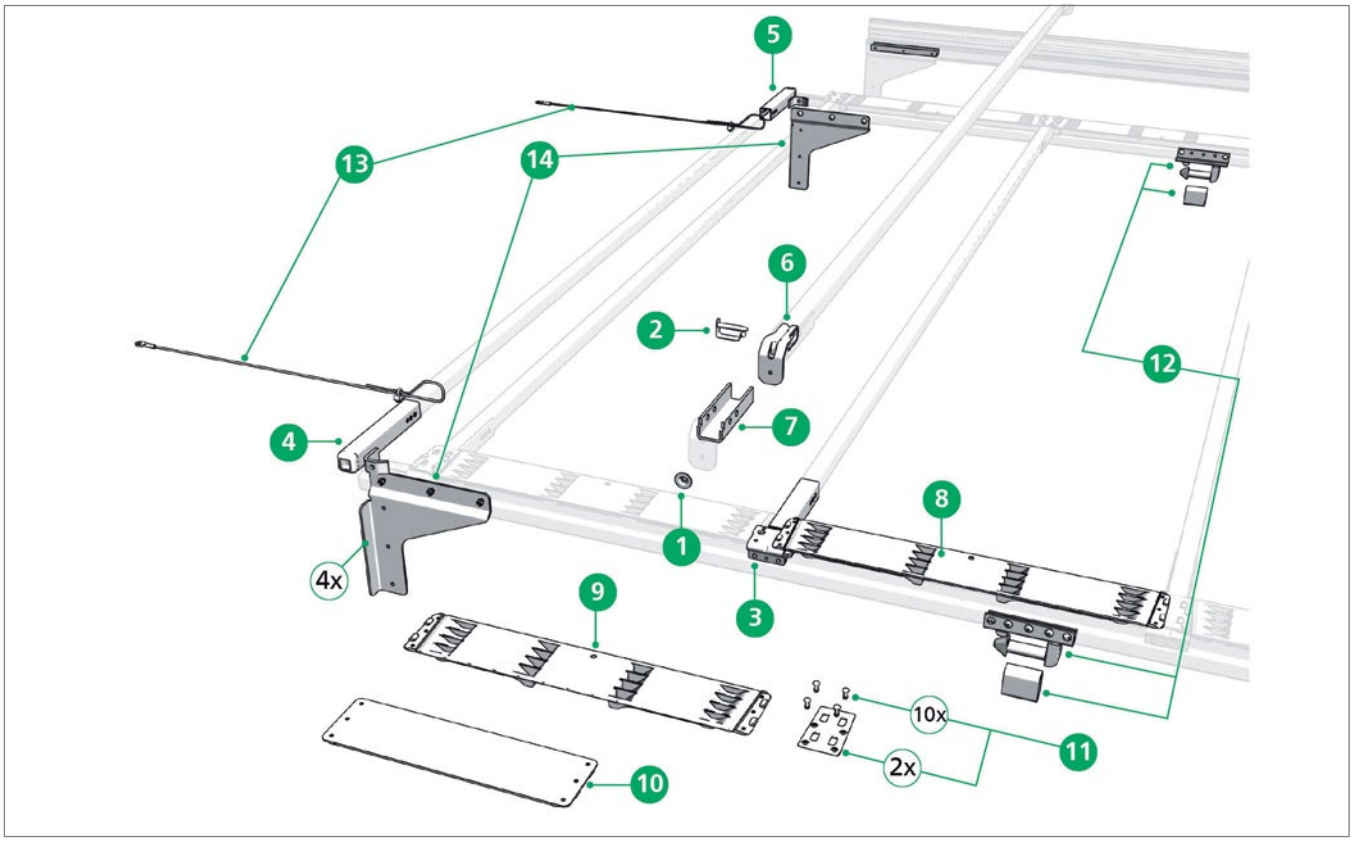

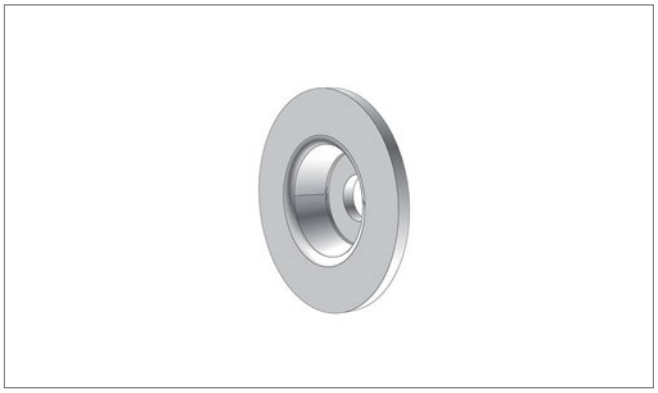

Pos. 1 **Edscha TS: 40 00 063 395**

Befestigungsscheibe; 0,01 kg

Fixing disc; 0,01 kg

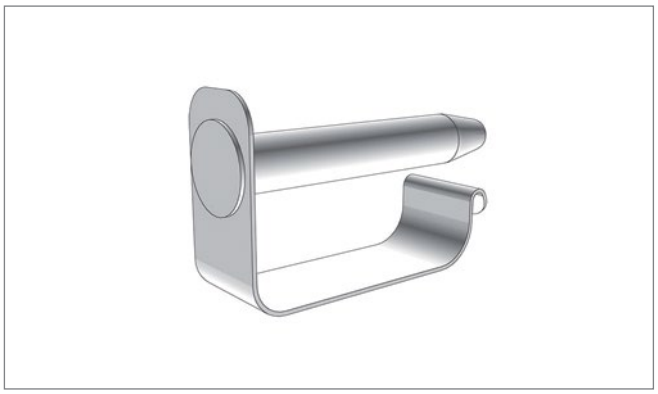

Pos. 2 **Edscha TS: 40 00 085 520**

Absteckbolzen ø 8; 0,03 kg

Rig pin ø 8; 0,03 kg

Ersatzteile Front · *Spare parts front*

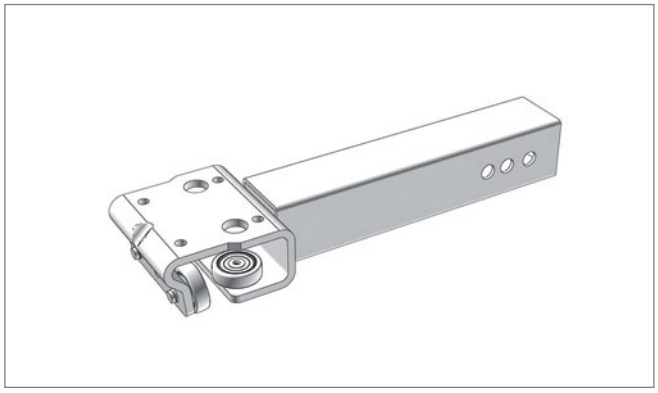

Pos. 3 **Edscha TS: 40 38 030 130**

Rollenwagen VP-Lite72; 0,70 kg

Roller carriage VP-Lite72; 0,70 kg

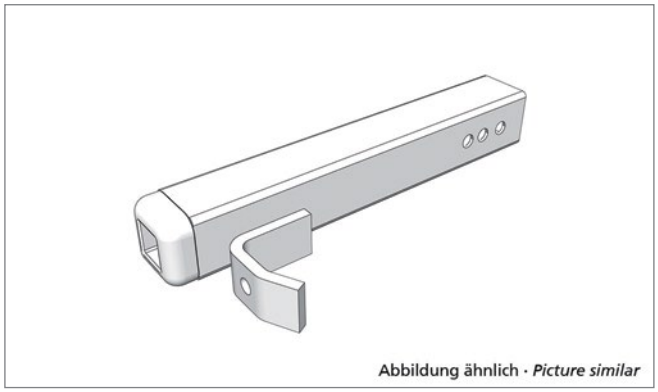

Pos. 4 **Edscha TS: 40 38 030 950**

Stirnwandspriegelhalter links; 0,55 kg

Bulkhead bow bracket left; 0,55 kg

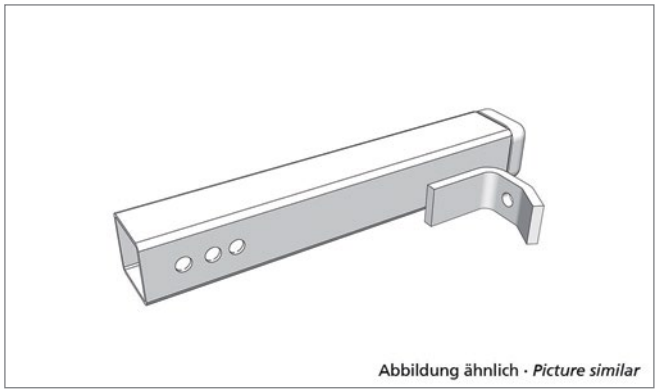

Pos. 5 **Edscha TS: 40 38 030 960**

Stirnwandspriegelhalter rechts; 0,55 kg

Bulkhead bow bracket right; 0,55 kg

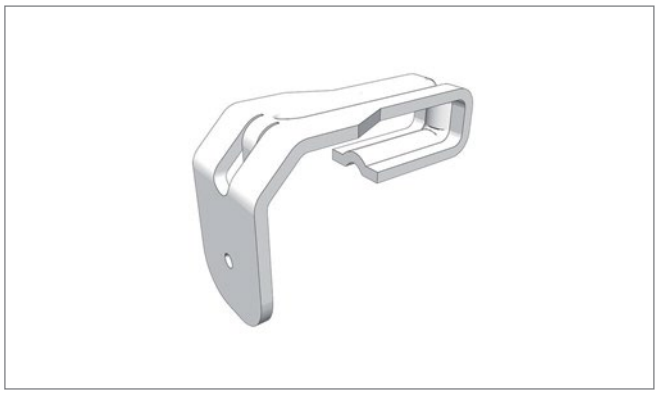

Pos. 6 **Edscha TS: 40 38 033 380**

Planenhalter VP ECO; 0,18 kg

Tarpaulin bracket VP ECO; 0,18 kg

Ersatzteile Front · *Spare parts front*

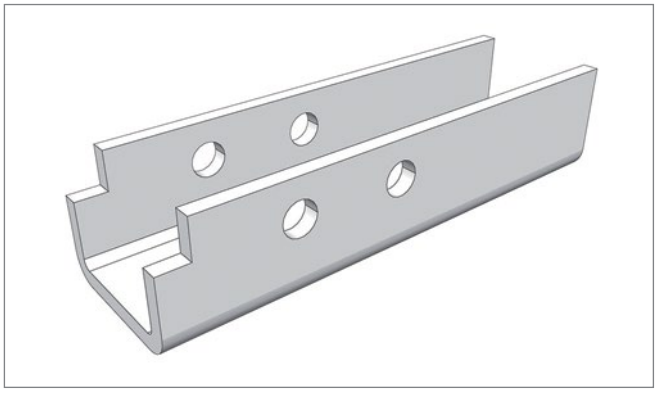

Pos. 7 **Edscha TS: 40 38 033 390**

Schiene-U VP ECO 65; 0,39 kg

Rail-U VP ECO 65; 0,39 kg

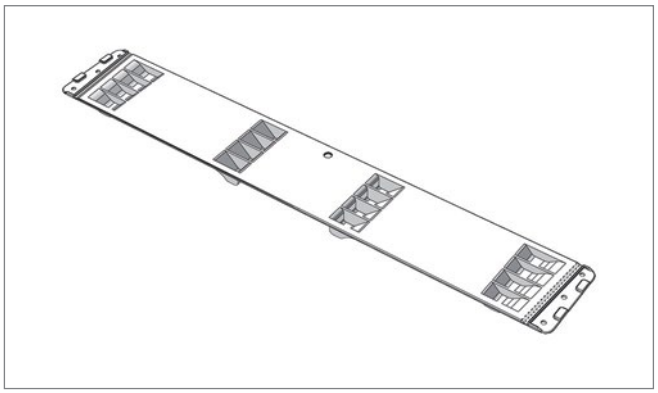

Pos. 8 **Edscha TS: 40 38 034 110**

Kunststoffklappscharnier 650; 0,19 kg

Plastic flap hinge 650; 0,19 kg

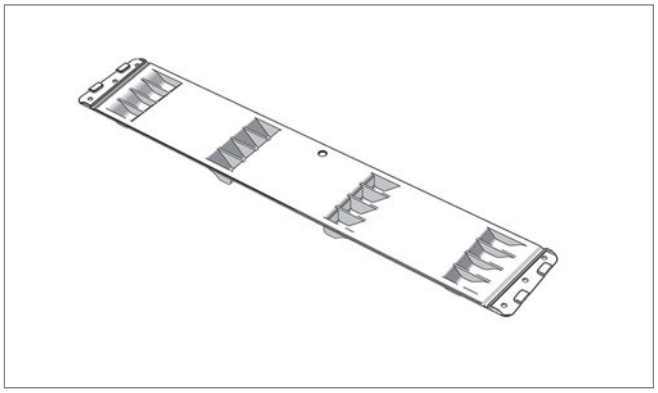

Pos. 9 **Edscha TS: 40 38 034 210**

Kunststoffklappscharnier 570; 0,16 kg

Plastic flap hinge 570; 0,16 kg

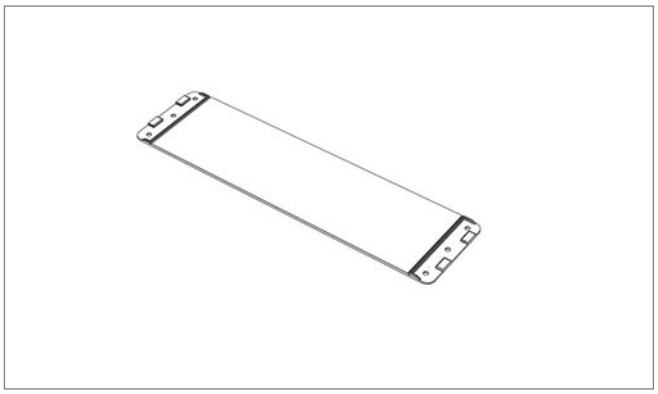

Pos. 10 **Edscha TS: 40 38 035 130**

Ausgleichgelenk 380 PP; 0,07 kg

Equalizing linkage 380 PP; 0,07 kg

Ersatzteile Front · *Spare parts front*

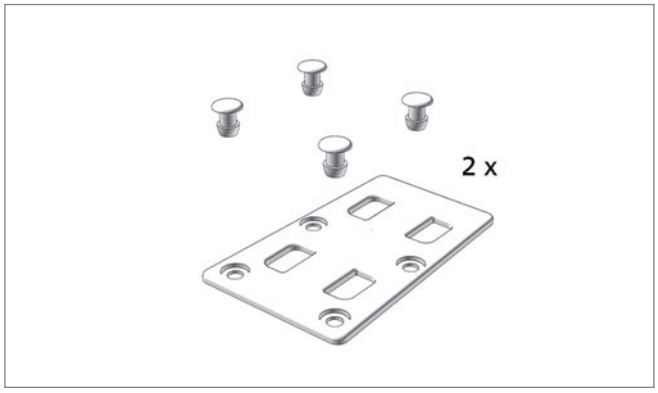

Pos. 11 **Edscha TS: 40 38 035 910**

Montagesatz Halteplatte; 0,07 kg

Mounting kit holding plate; 0,07 kg

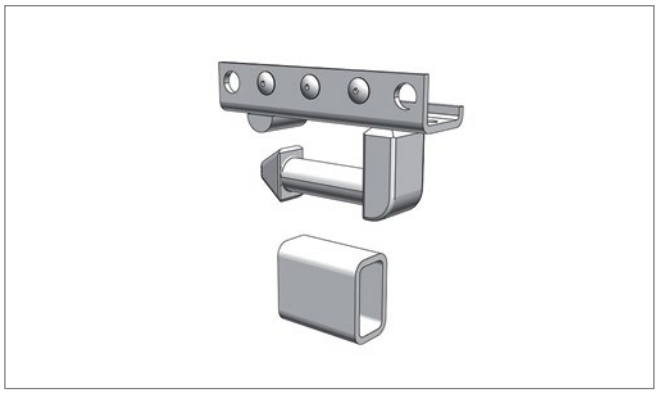

Pos. 12 **Edscha TS: 40 38 068 700**

Stützenanschluss (Topkupplung) Satz; 2,00 kg

Pillar connection (top coupling) set; 2,00 kg

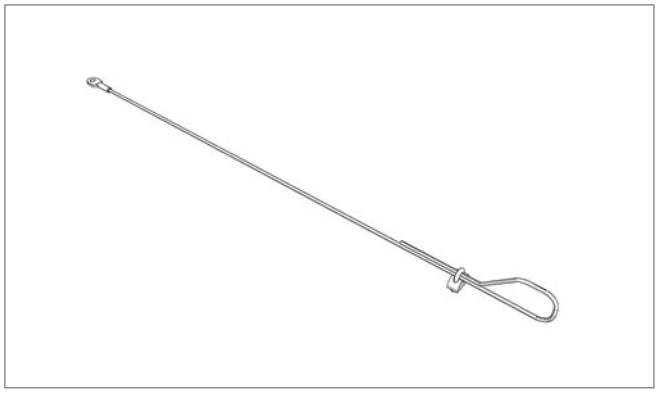

Pos. 13 **Edscha TS: 40 38 068 710**

Sicherungsseilsatz; 0,30 kg

Safety rope set; 0,30 kg

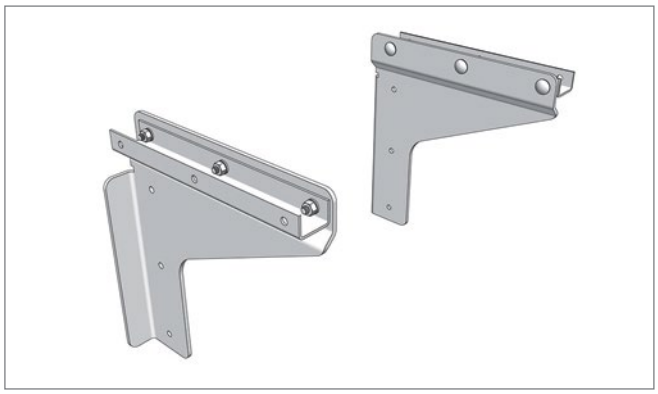

Pos. 14 **Edscha TS: 40 38 035 040**

Montagesatz Eckrunge (für 4 Ecken); 1,00 kg

Mounting kit corner pillar (for 4 corners); 1,00 kg

Ersatzteile · *Spare parts*

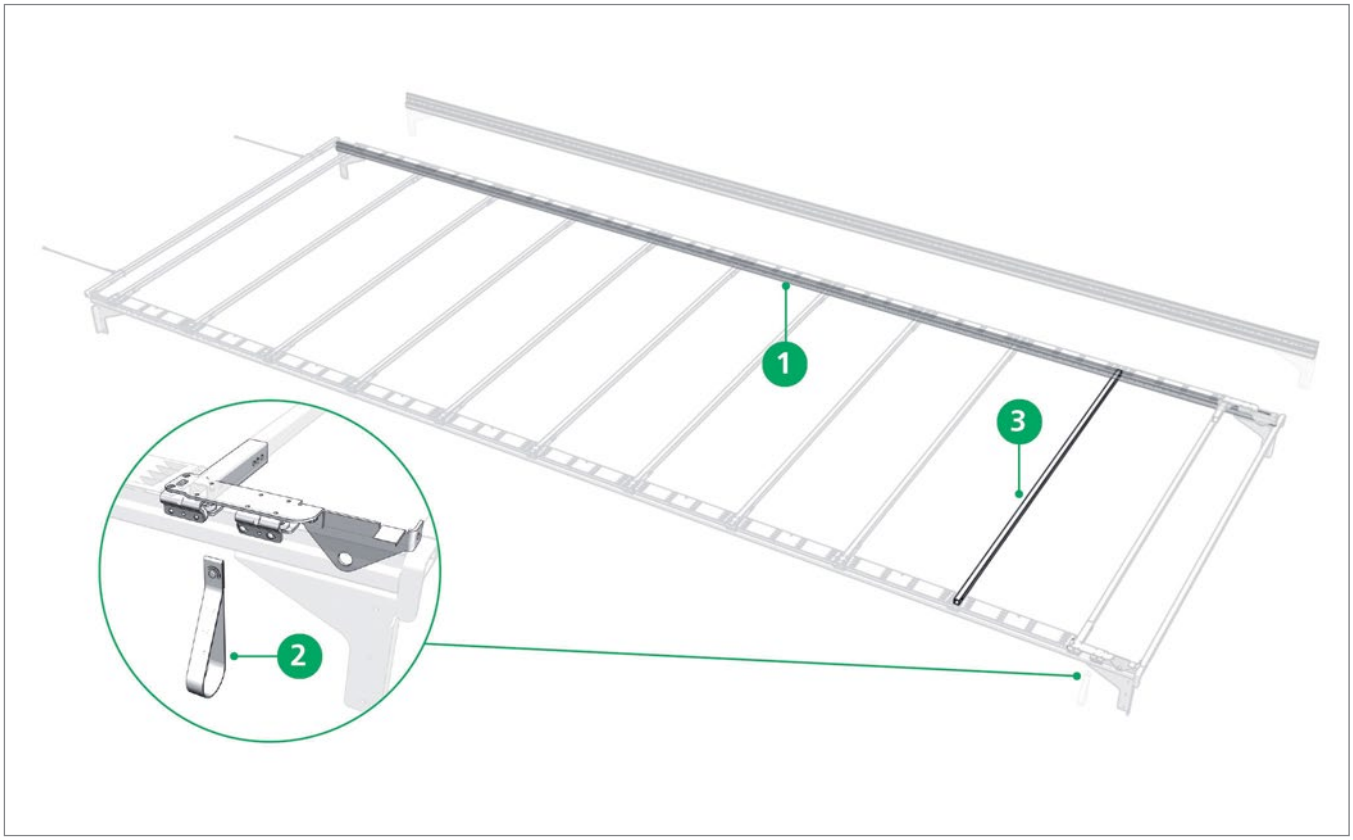

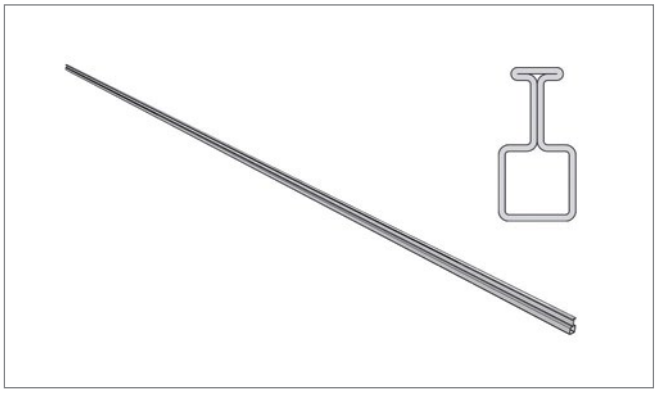

Pos. 1 **Edscha TS: 40 00 074 611**

Laufschiene, Stahl Länge 7.000; 25,70 kg

Rail frame, steel length 7.000; 25,70 kg



Pos. 2 **Edscha TS: 40 38 033 041**

Zugschlaufe kompl.; 0,02 kg

Pull strip cpl.; 0,02 kg

Ersatzteile · *Spare parts*

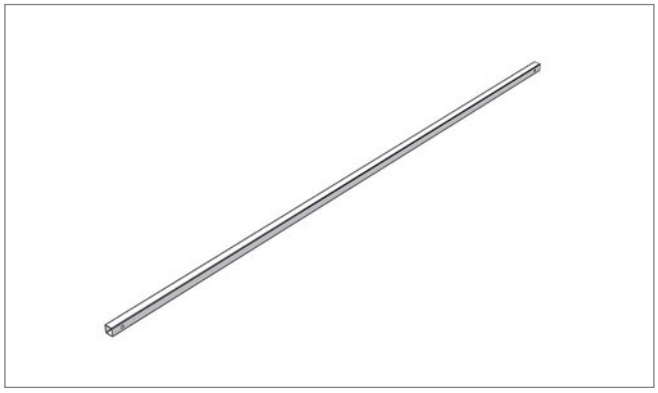

Pos. 3 **Edscha TS: 40 38 035 210**

Spriegel 30 x 30 x 1,5 x 2185 (AB 2550); 2,86 kg

Bow 30 x 30 x 1,5 x 2185 (AB 2550); 2,86 kg

Ersatzteile · *Spare parts*

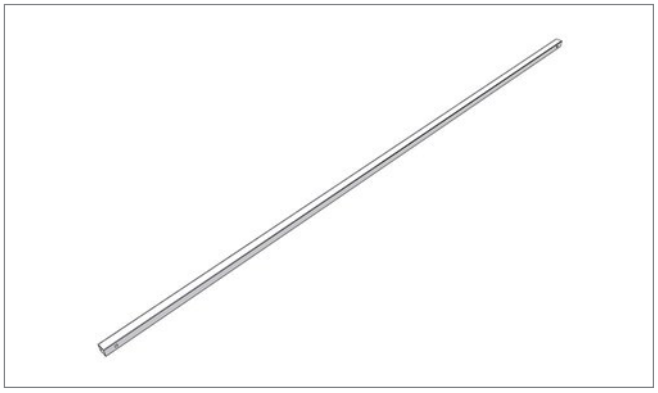

Pos. - **Edscha TS: 40 38 068 720**

Spriegel 30 x 30 x 1,5 x 2450 gelocht VP ECO AB2550; 2,90 kg

Bow 30 x 30 x 1,5 x 2450 punched VP ECO AB2550; 2,90 kg

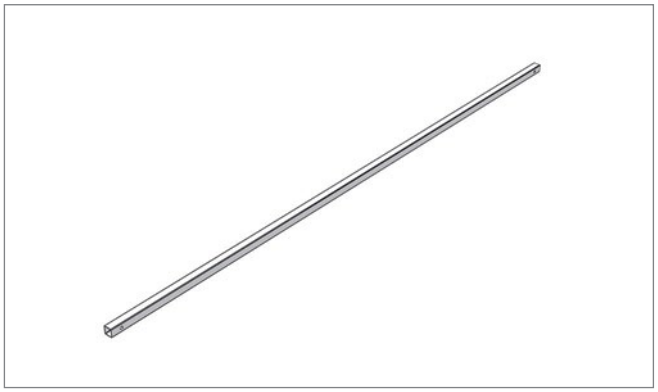

Pos. - **Edscha TS: 40 00 000 806**

Stirnwandspriegel Außenbreite abweichend 2550 AB-335 mm VP Lite / VP ECO / CS Small

Bulkhead bow external width divergent 2550 AB-335 mm VP Lite / VP ECO / CS Small

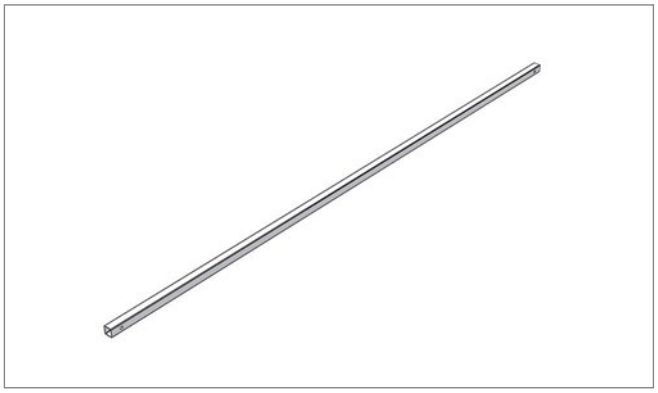

Pos. - **Edscha TS: 40 00 000 807**

Spriegel für abweichende Breite: Außenbreite -100 mm 30 x 30 x 1,5 St32

Bulkhead bow for differing width: external width -100 mm 30 x 30 x 1,5 St32

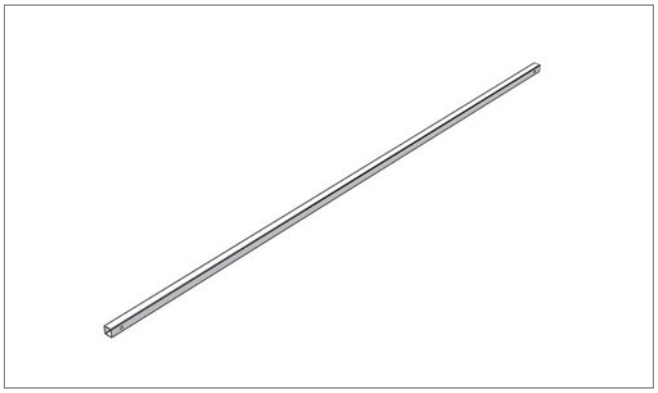

Pos. - **Edscha TS: 40 00 000 808**

Endspriegel für abweichende Breite CS Small

Rear roof bow for differing width CS Small

Ersatzteile · *Spare parts*

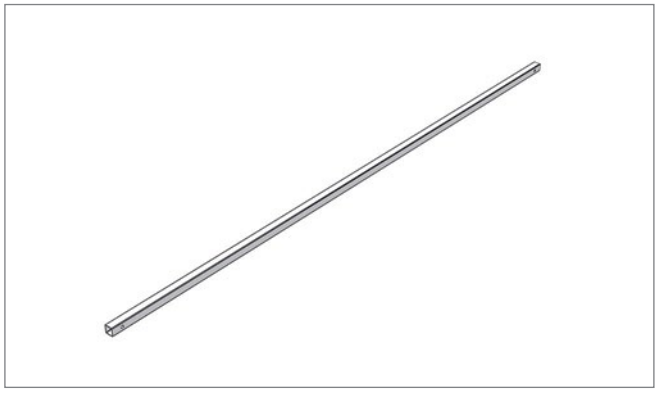

Pos. - **Edscha TS: 40 00 000 809**

Spriegel für abweichende Breite: Außenbreite -100 mm 30 x 30 x 2 St52 DB*

*Bow for differing width: external width -100 mm 30 x 30 x 2 St52 DB**

DB = geeignet für Kombinierten Verkehr und geprüft durch Deutsche Bahn

DB = suitable for combined use and aproved by German Railways

Weitere Informationen und Hilfe · *Further information and help*



Weitere Informationen zu diesem Produkt sowie Hilfe erhalten Sie auf unserer Website, z.B. im Downloadbereich.

Further information on this product as well as help is available on our website, e.g. in the download area.

www.EdschaTS.com

VP-UltraLine

(2983 0XXX)

Verdeckaufbau · *Roof Structure*

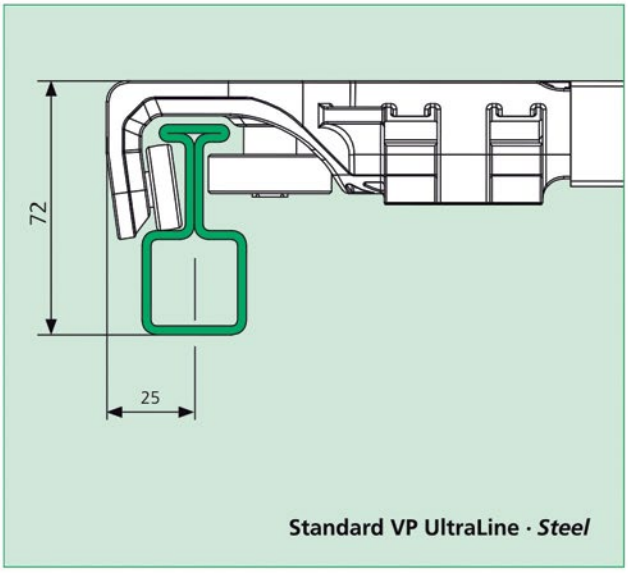

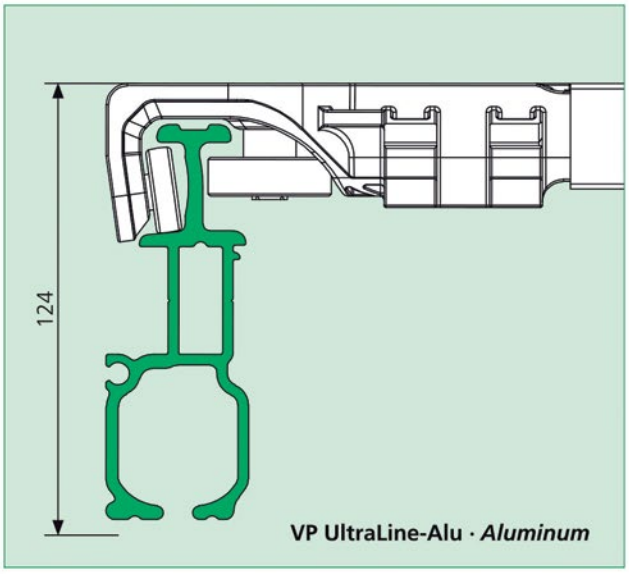

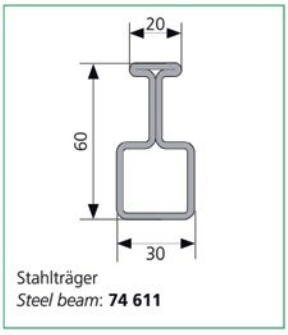

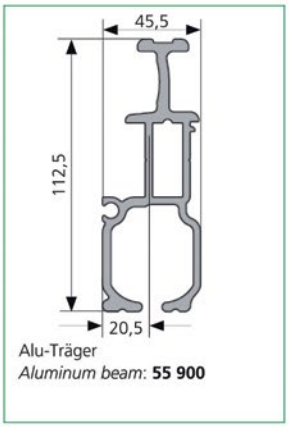



Spezifisches Merkmal
Specific attribute

VP-UltraLine

(2983 0XXX)

Übersicht · *Overview*

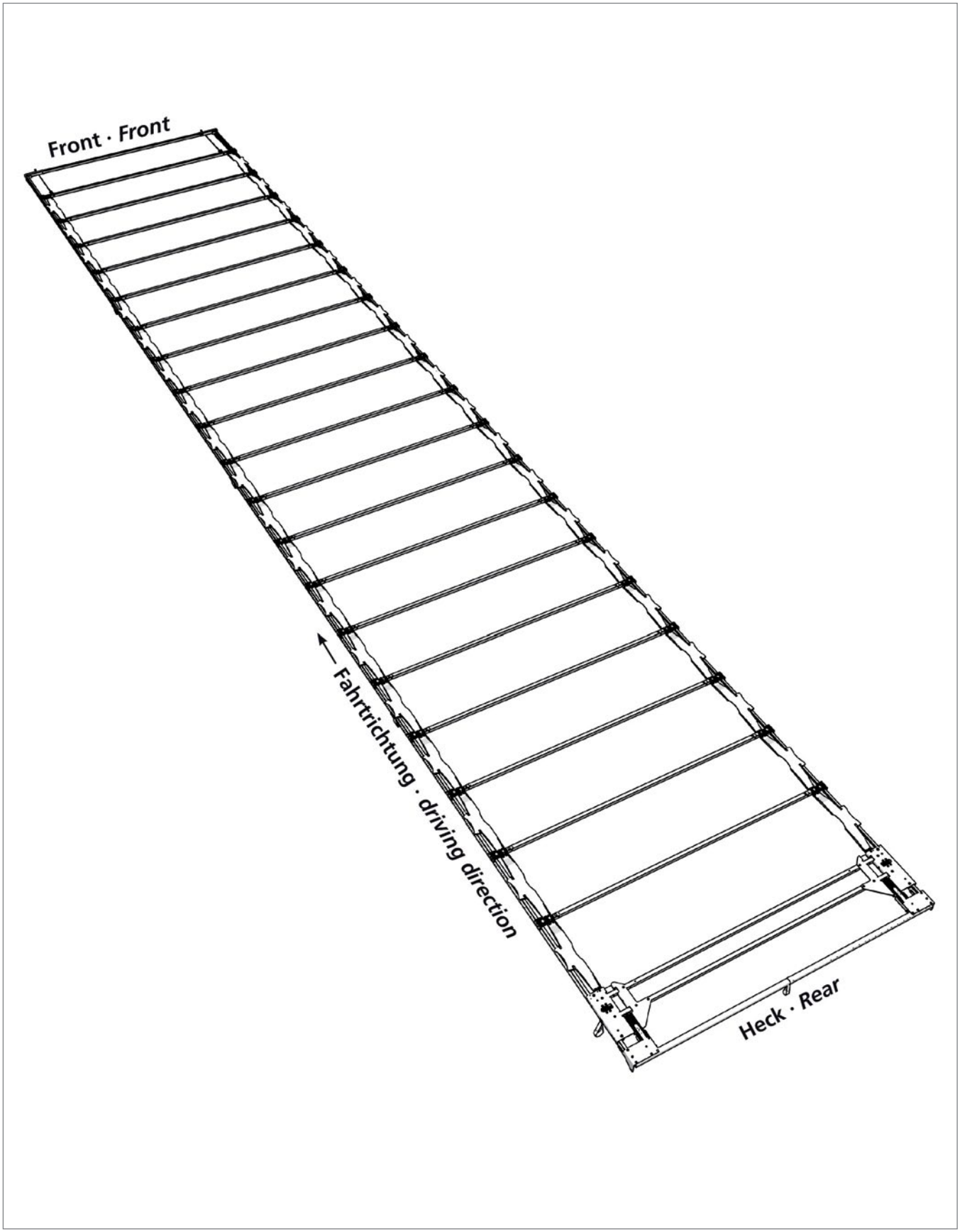

Ersatzteile Heck · *Spare parts rear*

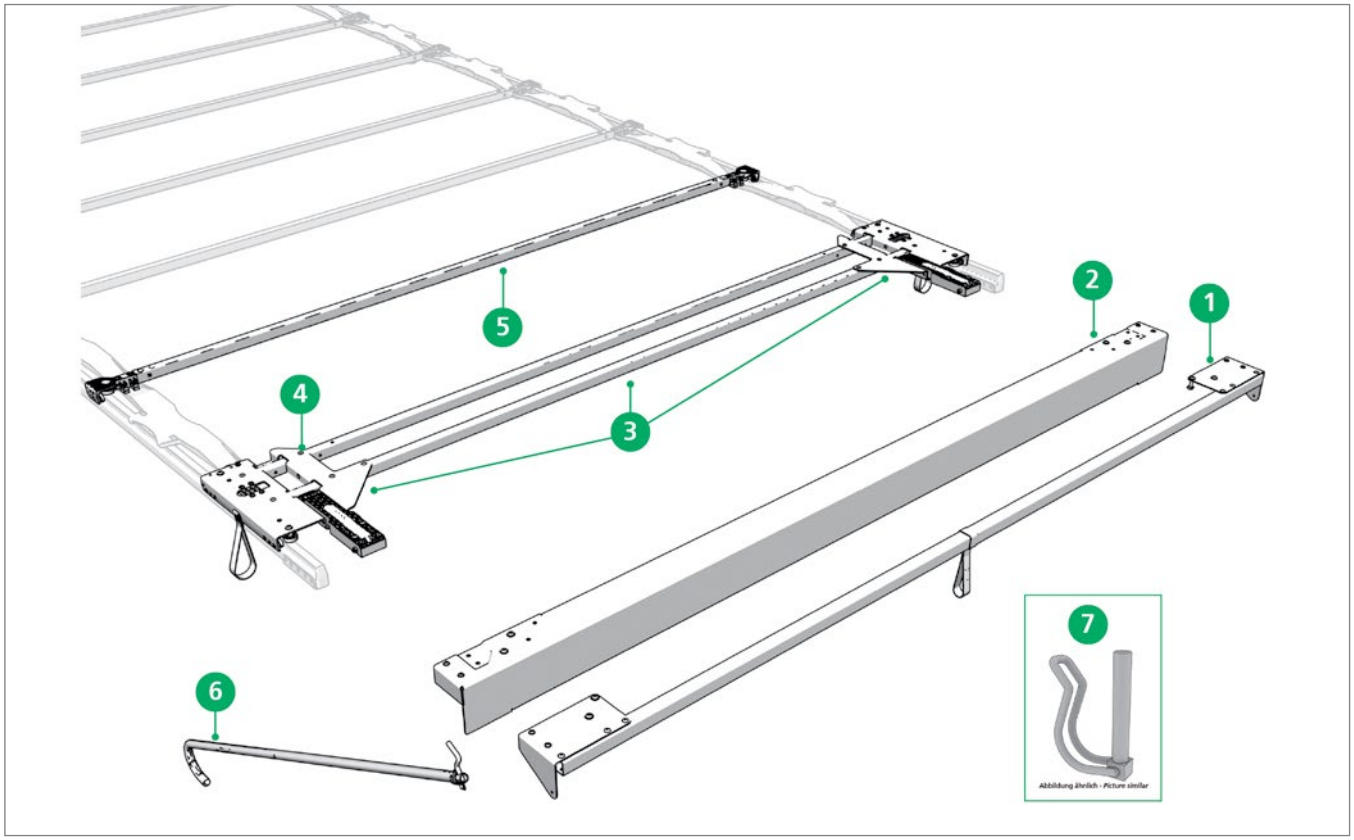

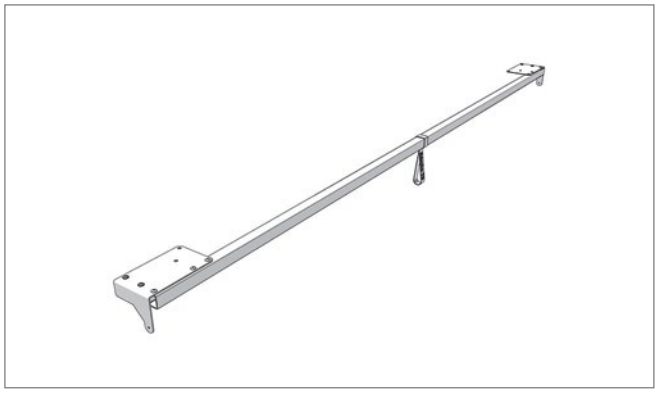

Pos. 1 **Edscha TS: 40 38 069 900**

Endspriegel 2550; 6,52 kg

End bow 2550; 6,52 kg

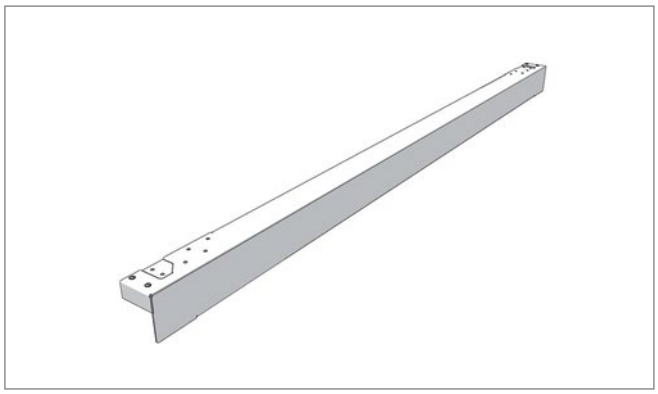

Pos. 2 **Edscha TS: 40 38 068 320**

Portalbalken H=130; 15,60 kg

Gantry beam H=130; 15,60 kg

Ersatzteile Heck · *Spare parts rear*

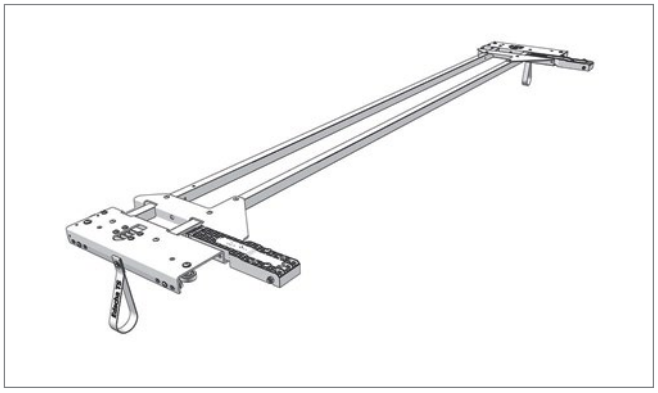

Pos. 3 **Edscha TS: 40 38 068 070**

Endlaufwagen VP UltraLine Standard; 18,87 kg

End carriage VP UltraLine standard; 18,87 kg

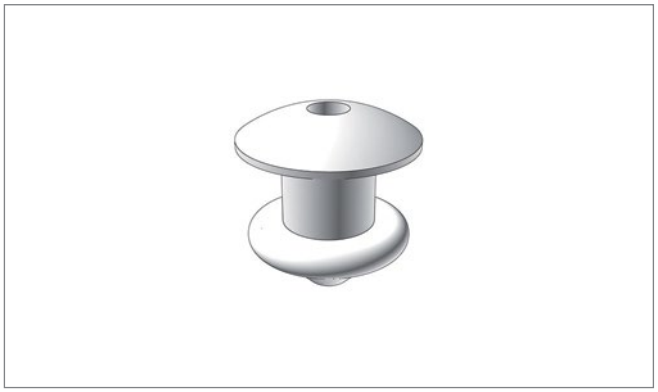

Pos. 4 **Edscha TS: 40 01 010 077**

Blindniet 6,5 x 16,3 A St; 0,01 kg

Blind rivet 6,5 x 16,3 A St; 0,01 kg



Pos. 5 **Edscha TS: 40 38 067 920**

Spriegel mit Rollenwagen 2550; 3,81 kg

Bow with roller carriage 2550; 3,81 kg



Pos. 6 **Edscha TS: 40 38 062 430**

Zugstange; 4,00 kg

Tie rod; 4,00 kg

Ersatzteile Heck · *Spare parts rear*

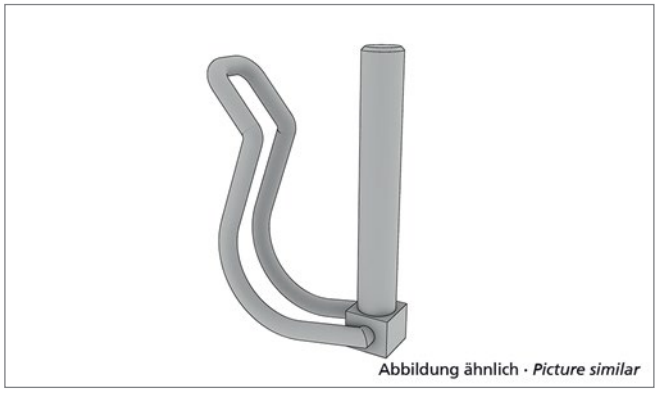

Pos. 7 **Edscha TS: 40 00 083 019**

Rohrklappstecker D 6; 0,03 kg

Tube clip pin D6; 0,03 kg

Ersatzteile Heck · *Spare parts rear*

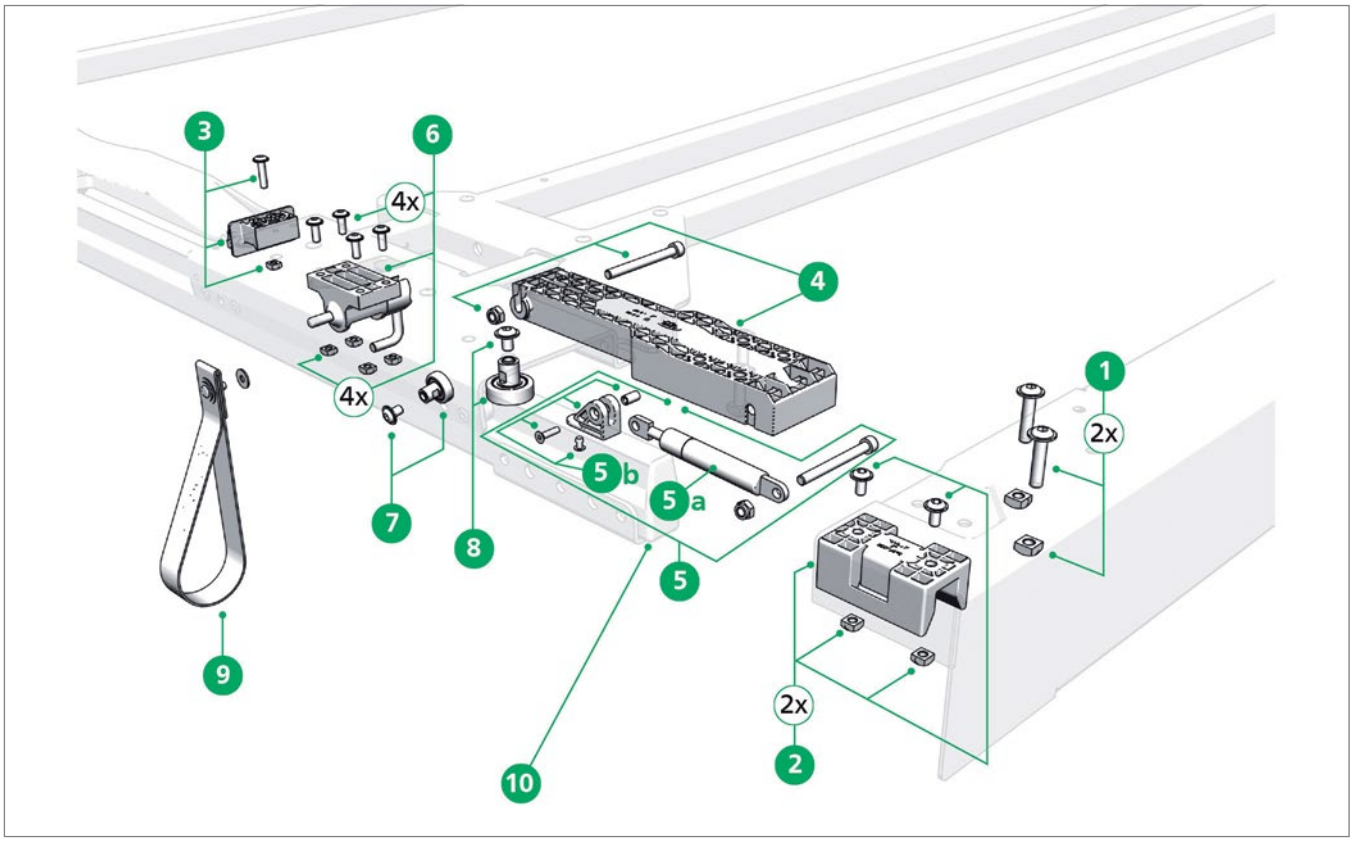

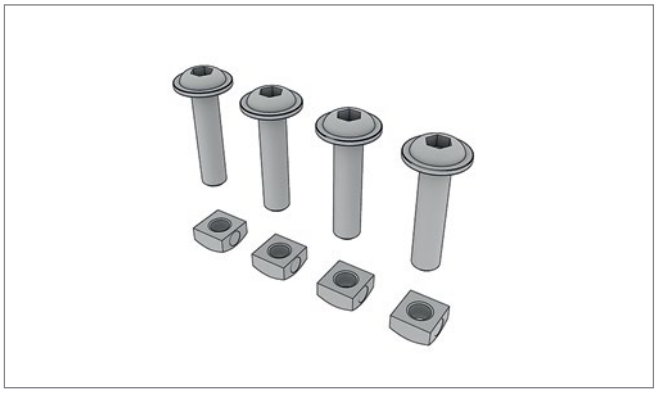

Pos. 1 **Edscha TS: 40 38 072 740**

Schraubensatz Endspriegel / Portalbalken für Kunststoffaufstellarm; 0,07 kg

Screwset end bow / gantry beam for plastic lifting arm; 0,07 kg

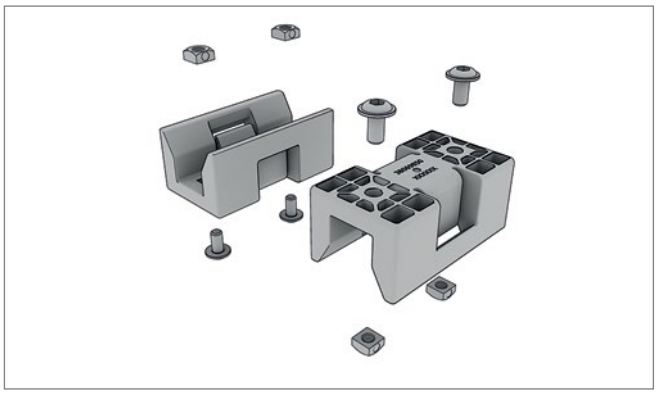

Pos. 2 **Edscha TS: 40 38 072 750**

Reparatursatz Führung Endspriegel / Portalbalken (Paar); 0,20 kg

Repairkit guide end bow / gantry beam (pair); 0,20 kg

Ersatzteile Heck · *Spare parts rear*

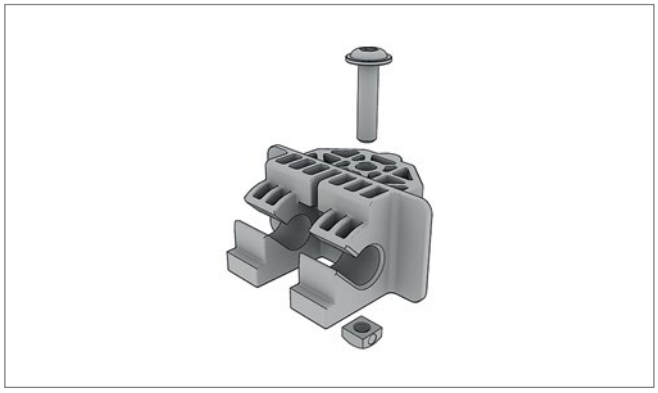

Pos. 3 **Edscha TS: 40 38 072 760**

Gelenkaufnahmesatz Endlaufwagen; 0,05 kg

Articulationset fixing end carriage; 0,05 kg

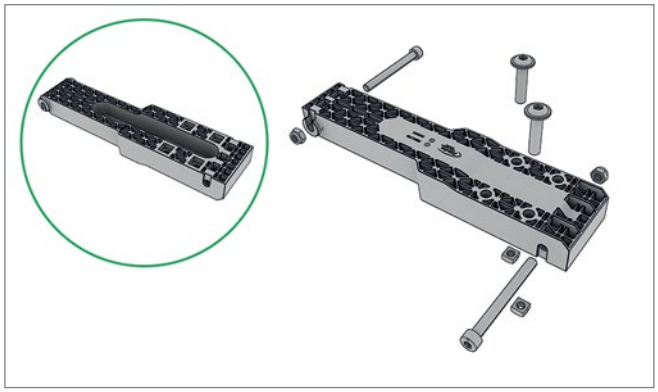

Pos. 4 **Edscha TS: 40 38 065 050**

Rep.-Satz Aufstellautomatik Kunststoff; 0,50 kg

Repair kit automatic adjustment mechanism plastic; 0,50 kg

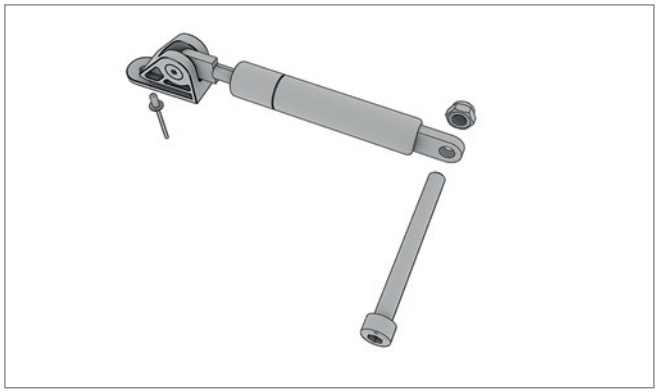

Pos. 5 **Edscha TS: 40 38 065 020**

Rep.-Satz Gasfeder 700 N für Aufstellautomatik (Kunststoff); 0,23 kg

Repairkit Gas spring 700 N for automatic adjustment mechanism (plastic); 0,23 kg

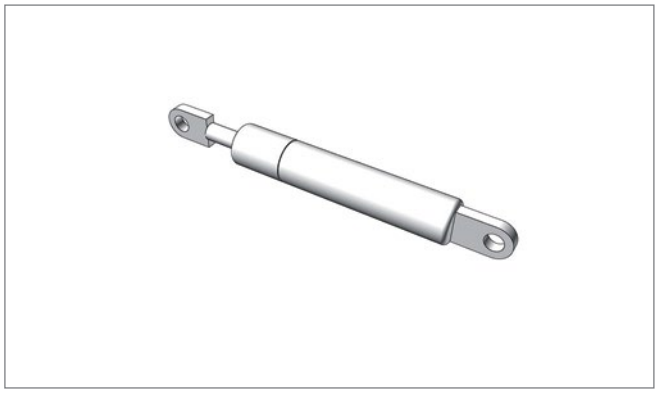

Pos. 5a **Edscha TS: 40 00 075 099**

Gasfeder 700 N; 0,14 kg

Gas spring 700 N; 0,14 kg

Ersatzteile Heck · *Spare parts rear*

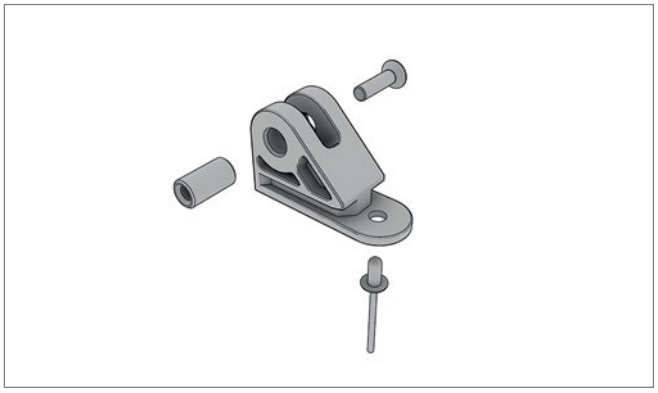

Pos. 5b **Edscha TS: 40 38 081 770**

Gasfeder Aufnahme Reparatursatz UL II / HD / VP-UL; 0,04 kg

Gas spring holder repair kit UL II / HD / VP-UL; 0,04 kg

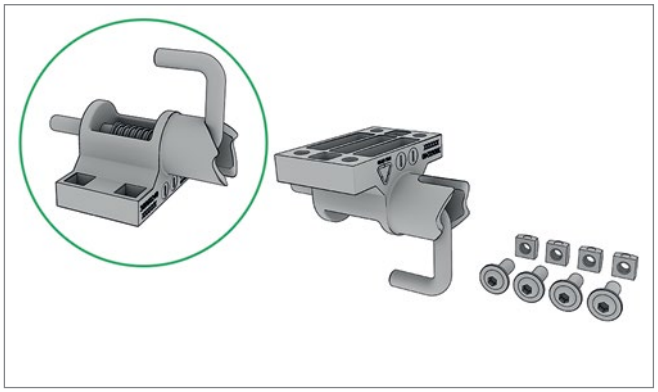

Pos. 6 **Edscha TS: 40 38 072 770**

Reparatursatz Verriegelung; 0,16 kg

Repair kit locking; 0,16 kg

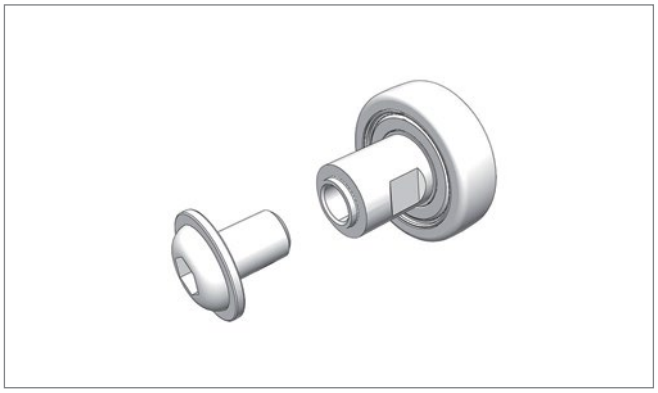

Pos. 7 **Edscha TS: 40 38 072 780**

Reparatursatz Laufrolle mit Innengewinde M6; 0,03 kg

Repair kit roller with inside thread M6; 0,03 kg

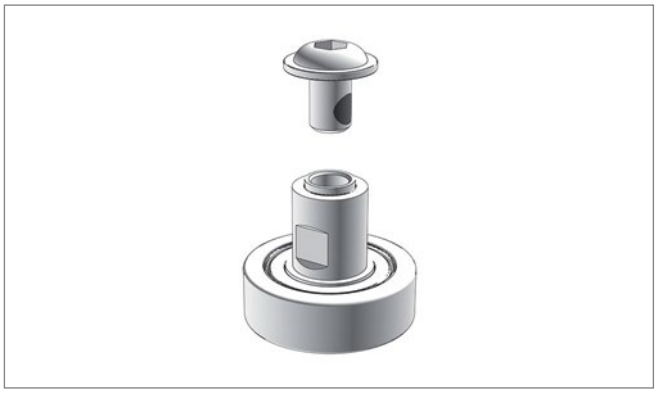

Pos. 8 **Edscha TS: 40 38 072 790**

Reparatursatz Führungsrolle Endlaufwagen; 0,10 kg

Repair kit guidingroller end carriage; 0,10 kg

Ersatzteile Heck · *Spare parts rear*



Pos. 9 **Edscha TS: 40 38 033 041**

Zugschlaufe kompl.; 0,02 kg

Pull strip cpl.; 0,02 kg

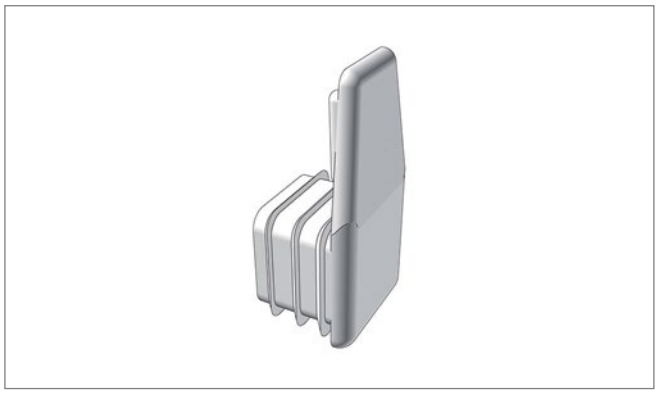

Pos. 10 **Edscha TS: 40 00 070 145**

Laufschienenende

End of running rail

Ersatzteile Mitte · *Spare parts middle*

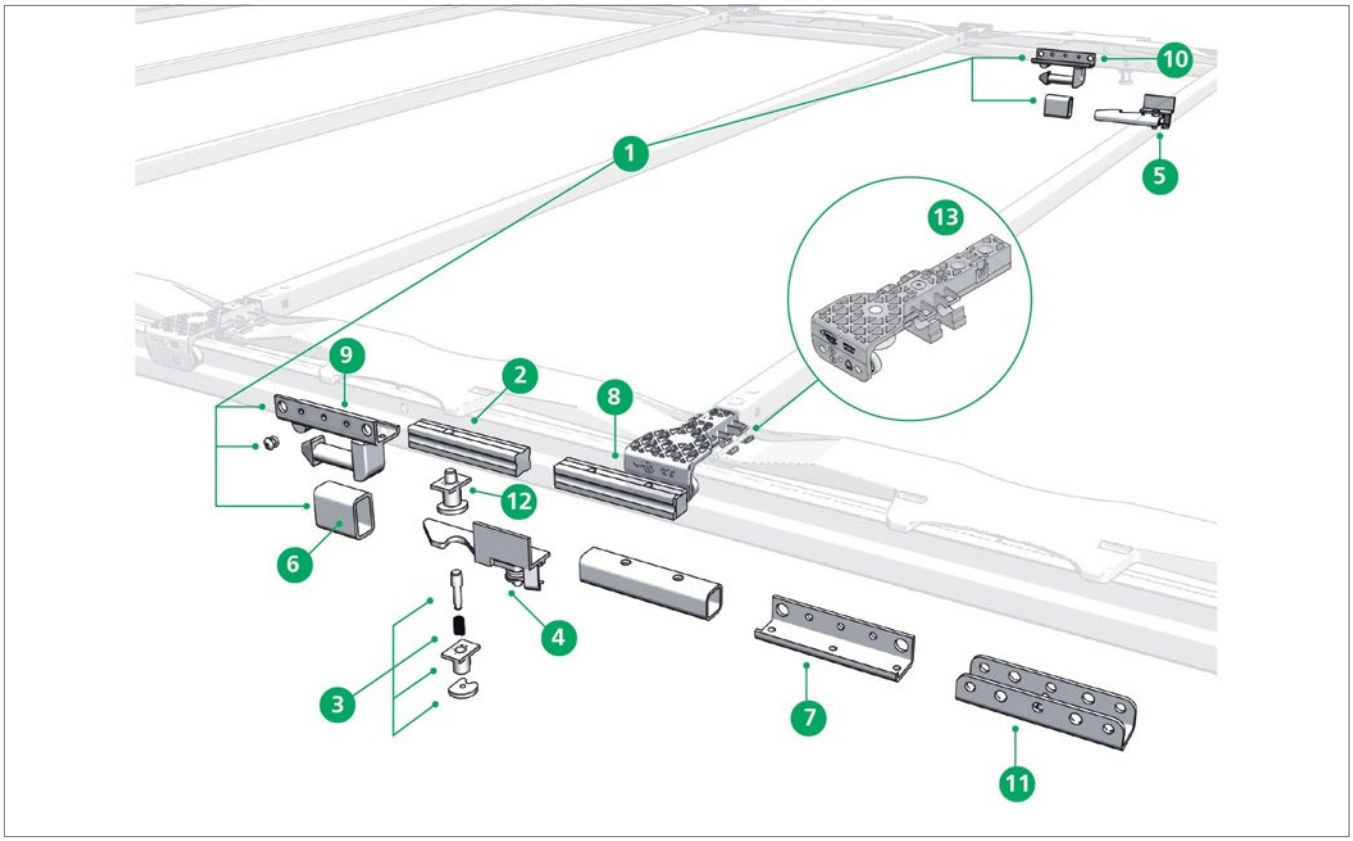

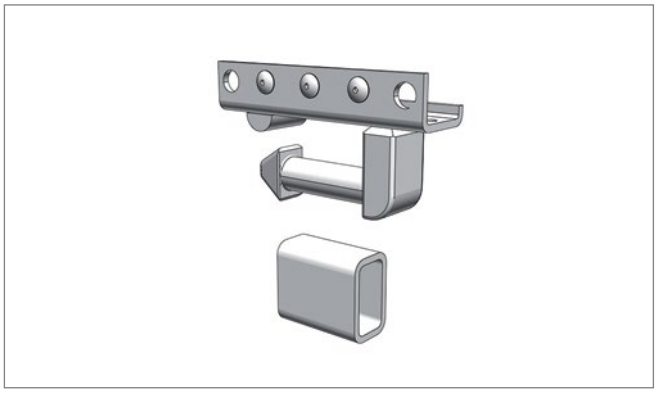

Pos. 1 **Edscha TS: 40 38 068 700**

Stützenanschluss (Topkupplung) Satz; 2,00 kg

Pillar connection (top coupling) set; 2,00 kg

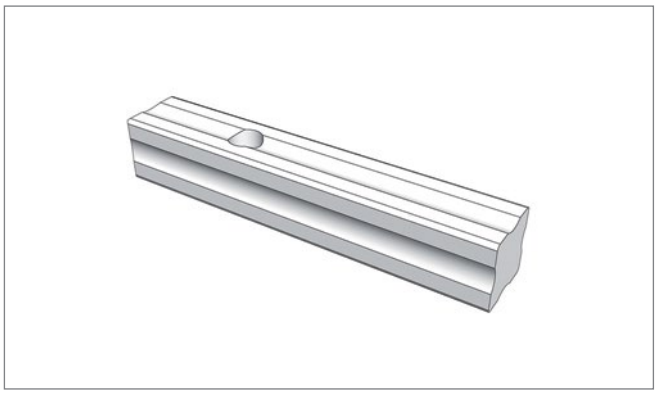

Pos. 2 **Edscha TS: 40 37 010 540**

Verbindungsbolzen; 0,60 kg

Connecting pin; 0,60 kg

Ersatzteile Mitte · *Spare parts middle*

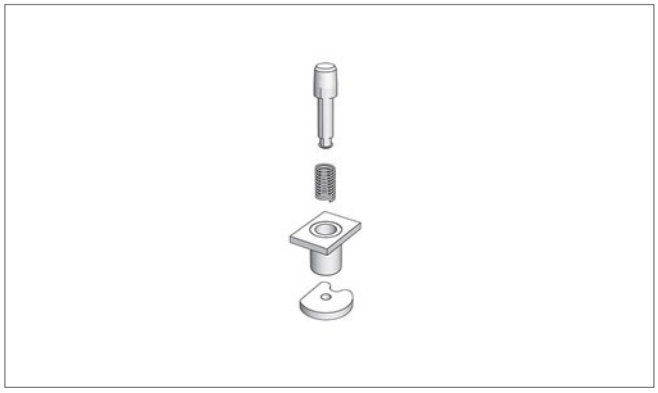

Pos. 3 **Edscha TS: 40 37 017 620**

Schienenfeststeller, lose Teile; 0,08 kg

Rail locking pins, loose pieces; 0,08 kg

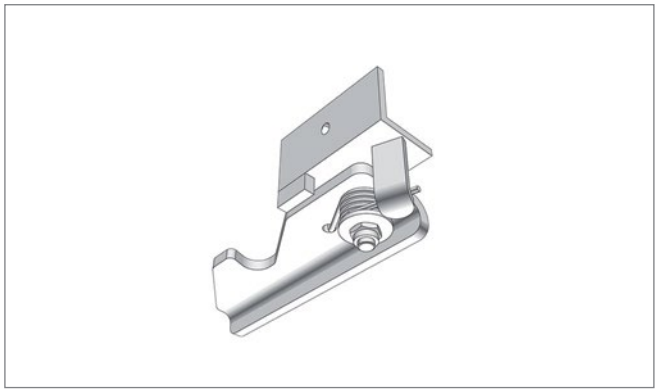

Pos. 4 **Edscha TS: 40 38 024 310**

Fallriegel für DB* links; 0,53 kg

Drop latch for DB left; 0,53 kg*

DB = geeignet für Kombinierten Verkehr und geprüft durch Deutsche Bahn

DB = suitable for combined use and aproved by German Railways

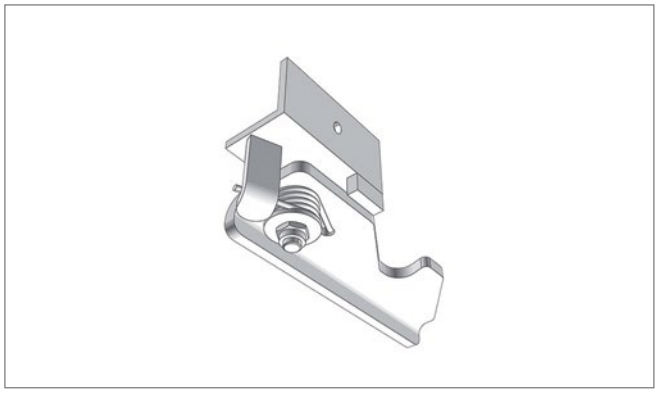

Pos. 5 **Edscha TS: 40 38 024 320**

Fallriegel für DB* rechts; 0,53 kg

Drop latch for DB right; 0,53 kg*

DB = geeignet für Kombinierten Verkehr und geprüft durch Deutsche Bahn

DB = suitable for combined use and aproved by German Railways

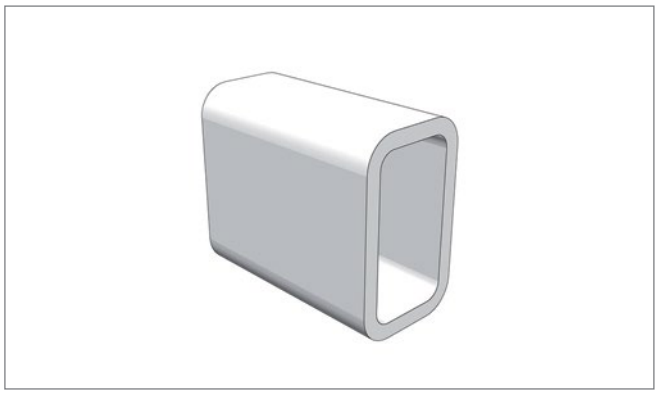

Pos. 6 **Edscha TS: 40 38 030 680**

Rechteckrohr; 0,23 kg

Rectangular tubing; 0,23 kg

Ersatzteile Mitte · *Spare parts middle*

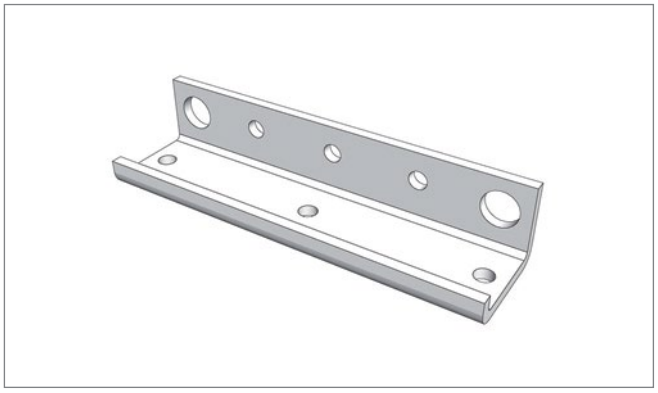

Pos. 7 **Edscha TS: 40 38 030 700**

Stützenanschluss; 0,30 kg

Pillar connection; 0,30 kg

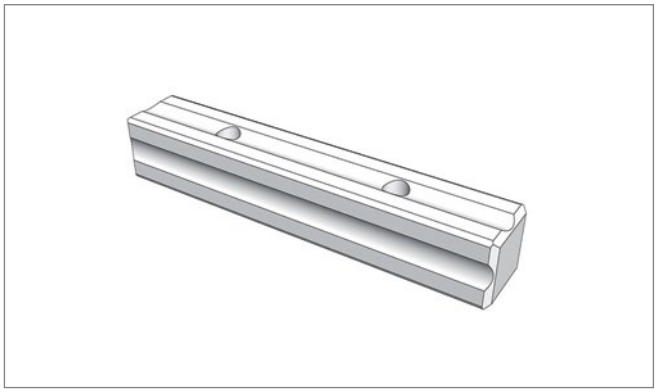

Pos. 8 **Edscha TS: 40 38 030 720**

Verbindungsbolzen mit Gewinde M 10; 0,60 kg

Connecting pin with thread M 10; 0,60 kg

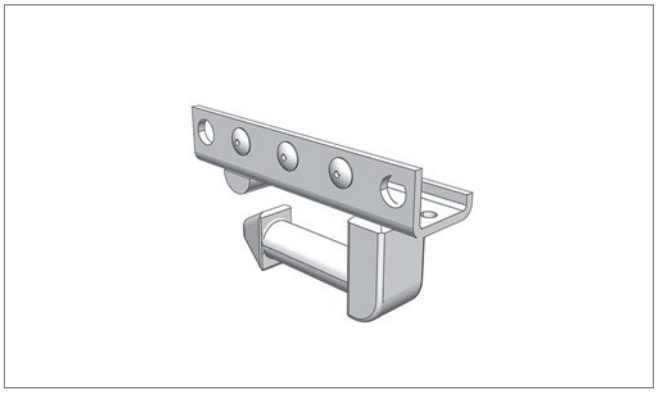

Pos. 9 **Edscha TS: 40 38 031 230**

Stützenanschluss links; 0,73 kg

Pillar connection left; 0,73 kg

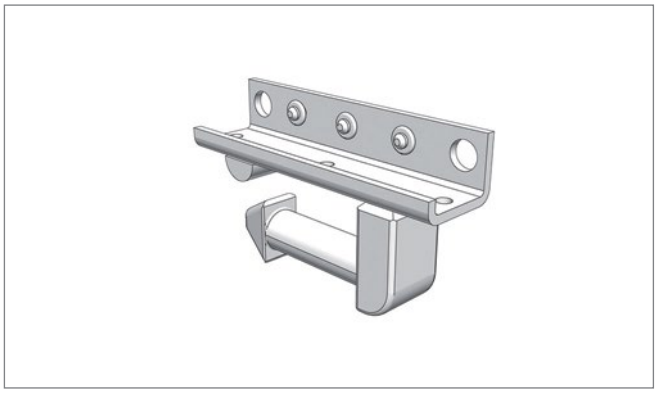

Pos. 10 **Edscha TS: 40 38 031 240**

Stützenanschluss rechts; 0,73 kg

Pillar connection right; 0,73 kg

Ersatzteile Mitte · *Spare parts middle*

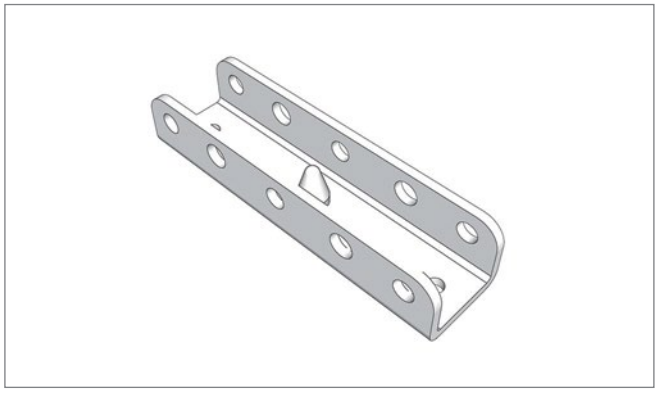

Pos. 11 **Edscha TS: 40 38 032 360**

End-Stützenanschluss mit Bolzen; 0,36 kg

End-Pillar connection with pin; 0,36 kg

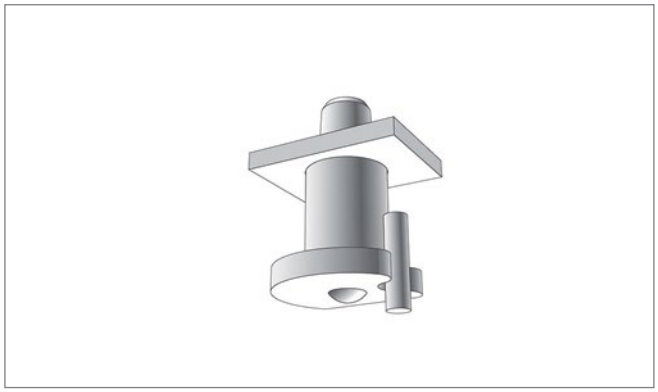

Pos. 12 **Edscha TS: 40 38 033 550**

Schienenfeststeller; 0,13 kg

Rail locking pins; 0,13 kg

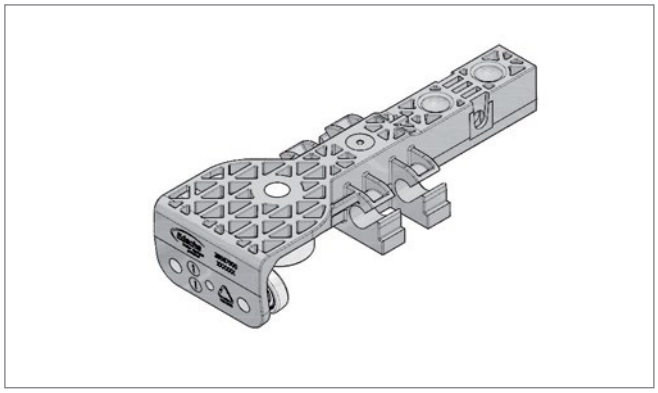

Pos. 13 **Edscha TS: 40 38 067 900**

Rollenwagen VG VP-UL; 0,36 kg

Roller carrier CG VP-UL; 0,36 kg

VP-UltraLine

(2983 0XXX)

Ersatzteile Front · *Spare parts front*

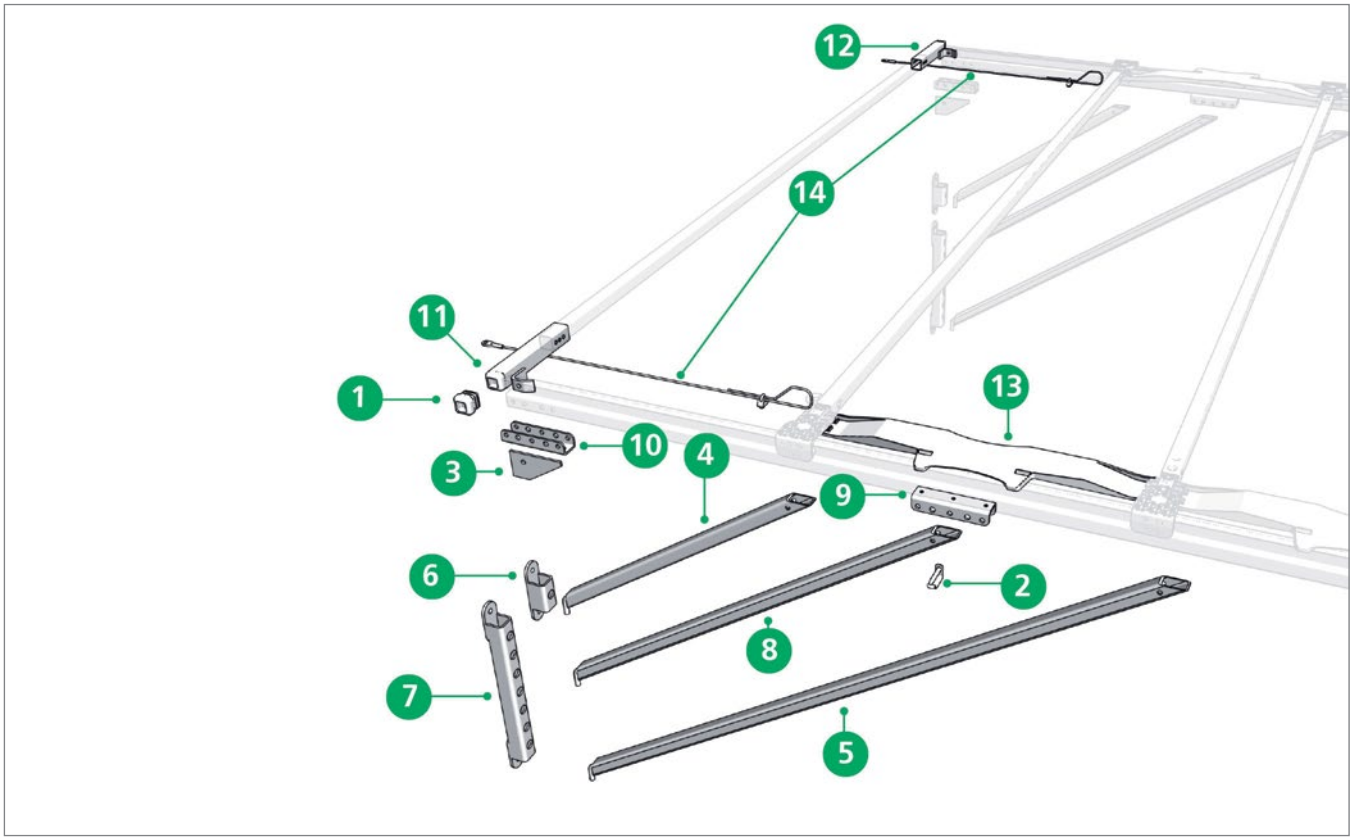

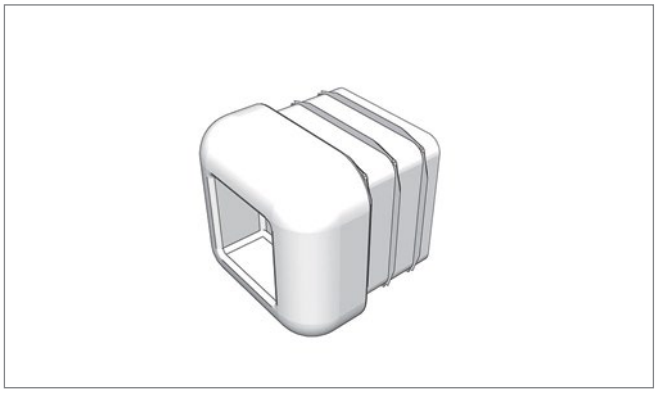

Pos. 1 **Edscha TS: 40 00 032 498**

Spriegelende 35 x 35 x 2; 0,02 kg

Bow end 35 x 35 x 2; 0,02 kg

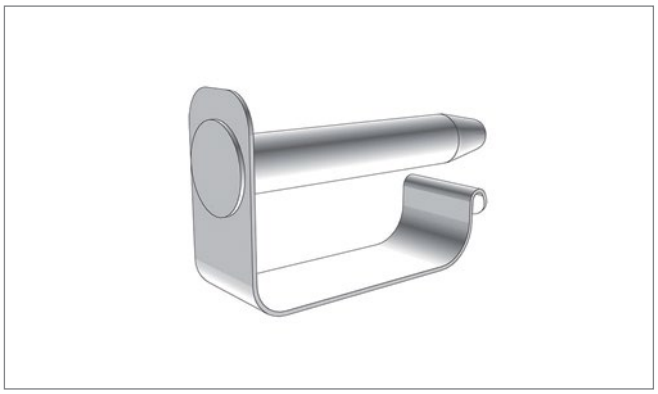

Pos. 2 **Edscha TS: 40 00 085 520**

Absteckbolzen ø 8; 0,03 kg

Rig pin ø 8; 0,03 kg

Ersatzteile Front · *Spare parts front*

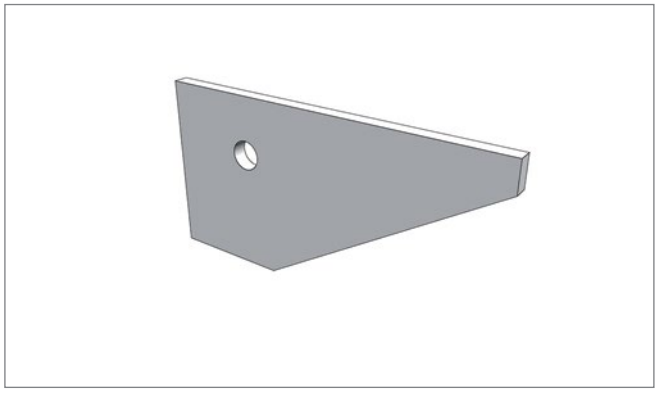

Pos. 3 **Edscha TS: 40 37 010 310**

Eckblech; 0,20 kg

Corner plate; 0,20 kg



Pos. 4 **Edscha TS: 40 37 014 180**

Strebe kurz 708; 1,80 kg

Strut short 708; 1,80 kg



Pos. 5 **Edscha TS: 40 37 014 190**

Strebe lang 1560; 3,85 kg

Strut long 1560; 3,85 kg

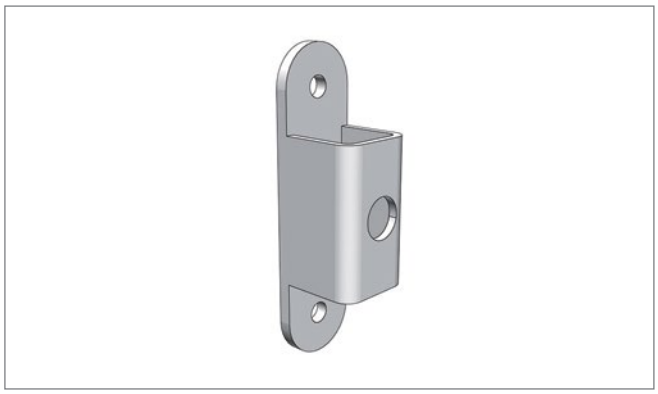

Pos. 6 **Edscha TS: 40 37 014 310**

Strebenlager; 0,45 kg

Strut bearing; 0,45 kg

Ersatzteile Front · *Spare parts front*

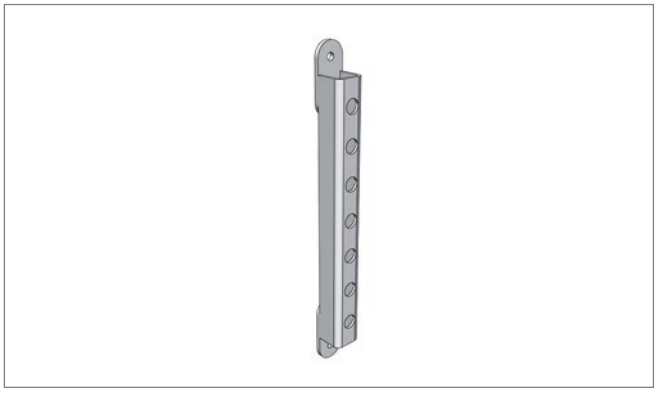

Pos. 7 **Edscha TS: 40 37 014 340**

Strebenlager, höhenverstellbar; 1,36 kg

Strut bearing, vertically adjustable; 1,36 kg



Pos. 8 **Edscha TS: 40 37 014 450**

Strebe mittel 1058; 2,59 kg

Strut medium 1058; 2,59 kg

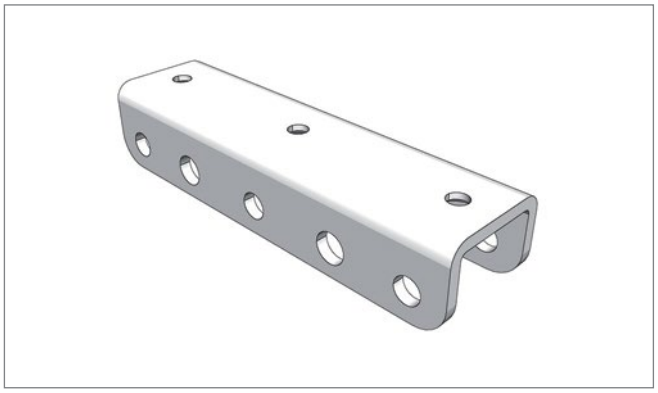

Pos. 9 **Edscha TS: 40 38 030 610**

Galgenanschluss; 0,35 kg

Gibbet connection; 0,35 kg

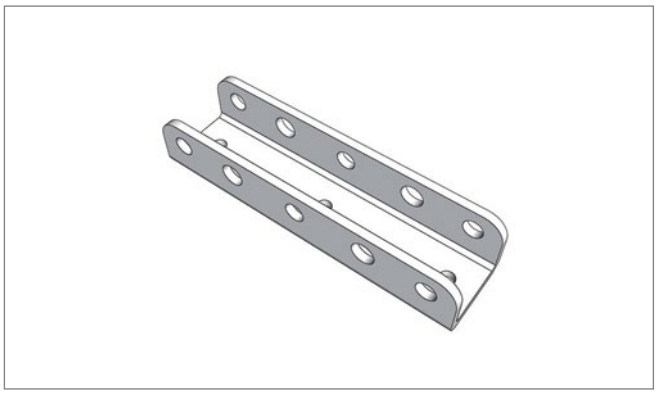

Pos. 10 **Edscha TS: 40 38 030 640**

Stützenanschluss; 0,35 kg

Pillar connection; 0,35 kg

Ersatzteile Front · *Spare parts front*

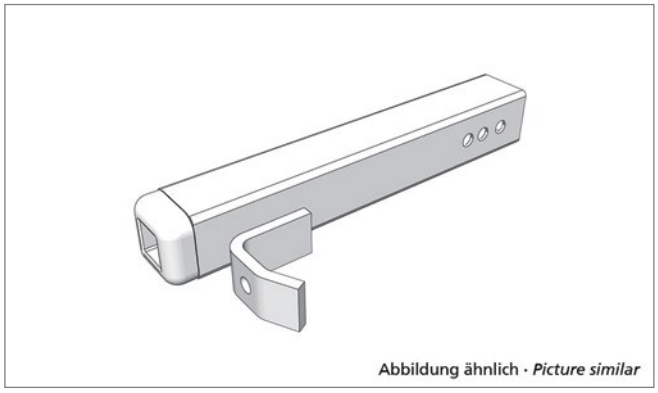

Pos. 11 **Edscha TS: 40 38 030 950**

Stirnwandspriegelhalter links; 0,55 kg

Bulkhead bow bracket left; 0,55 kg

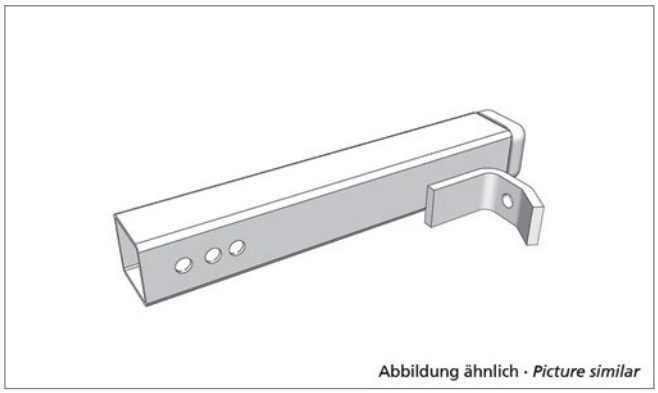

Pos. 12 **Edscha TS: 40 38 030 960**

Stirnwandspriegelhalter rechts; 0,55 kg

Bulkhead bow bracket right; 0,55 kg

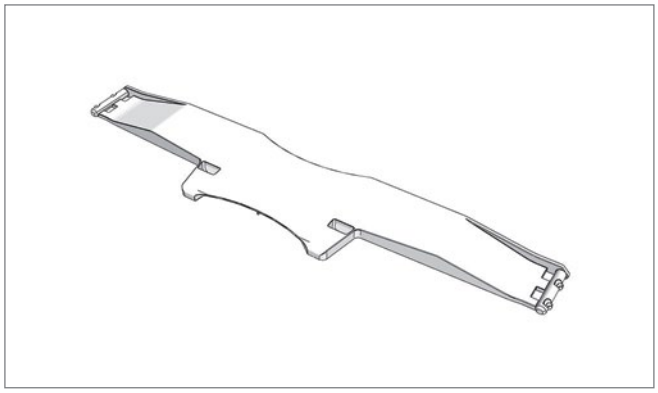

Pos. 13 **Edscha TS: 40 38 067 930**

Gelenk VP-UL; 0,21 kg

Link VP-UL; 0,21 kg

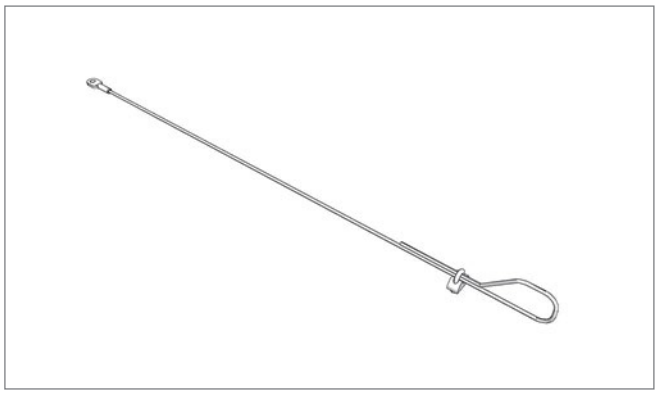

Pos. 14 **Edscha TS: 40 38 068 710**

Sicherungsseilsatz; 0,30 kg

Safety rope set; 0,30 kg

VP-UltraLine

(2983 0XXX)

Ersatzteile · *Spare parts*

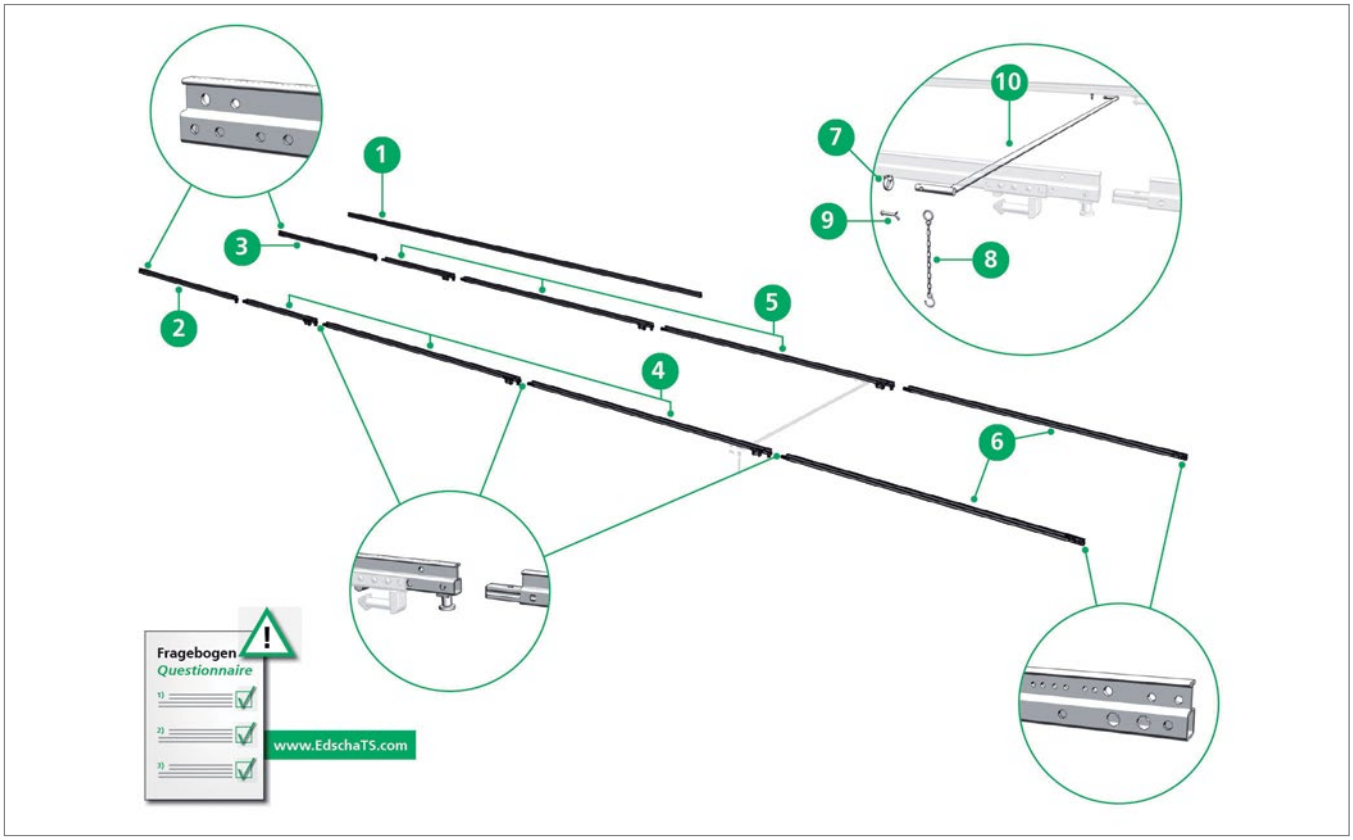

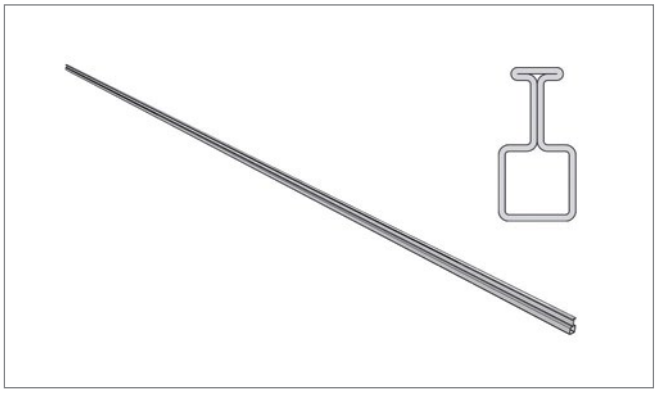

Pos. 1 **Edscha TS: 40 00 074 611**

Laufschiene, Stahl Länge 7.000; 25,70 kg

Rail frame, steel length 7.000; 25,70 kg

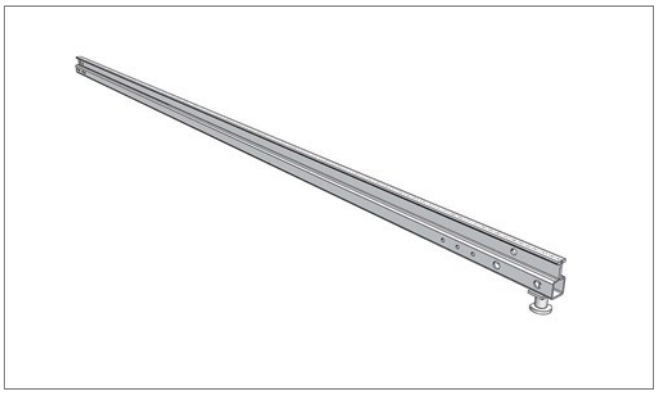

Pos. 2 **Edscha TS: 40 00 000 310**

Ausleger links mit Feststeller *

*Front rail extension left incl. locking pin **

Fragebogen ausfüllen (Stahllaufschienen zu Verdeckseriennummer, siehe Website Edscha TS)!

Please fill in our questionnaire (Full Tarpaulin Steel, see website Edscha TS)!

Ersatzteile · *Spare parts*

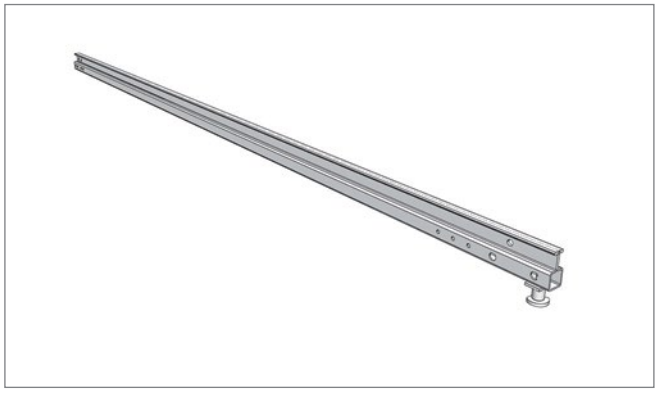

Pos. 3 **Edscha TS: 40 00 000 320**

Ausleger rechts mit Feststeller *

*Front rail extension right incl. locking pin **

Fragebogen ausfüllen (Stahllaufschienen zu Verdeckseriennummer, siehe Website Edscha TS)!

Please fill in our questionnaire (Full Tarpaulin Steel, see website Edscha TS)!

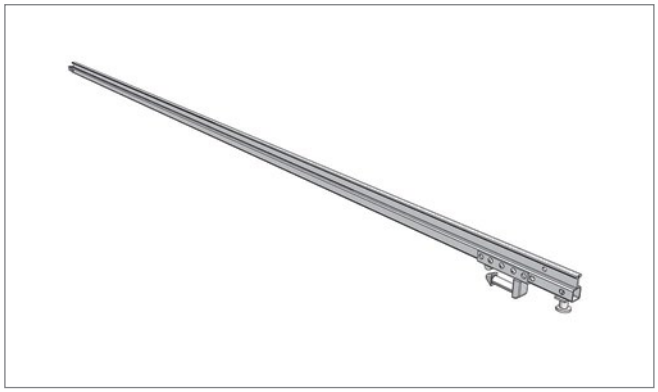

Pos. 4 **Edscha TS: 40 00 000 330**

Zwischenlaufschiene links mit Verbindungsbolzen und Feststeller *

*Middle rail left incl. connecting pin and locking pin **

Fragebogen ausfüllen (Stahllaufschienen zu Verdeckseriennummer, siehe Website Edscha TS)!

Please fill in our questionnaire (Full Tarpaulin Steel, see website Edscha TS)!

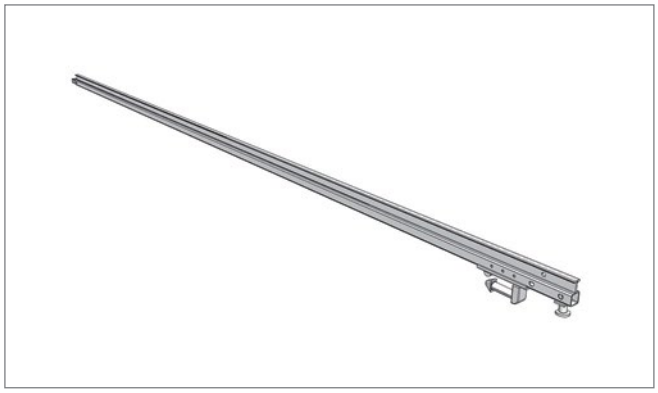

Pos. 5 **Edscha TS: 40 00 000 340**

Zwischenlaufschiene rechts mit Verbindungsbolzen und Feststeller *

*Middle rail right incl. connecting pin and locking pin **

Fragebogen ausfüllen (Stahllaufschienen zu Verdeckseriennummer, siehe Website Edscha TS)!

Please fill in our questionnaire (Full Tarpaulin Steel, see website Edscha TS)!



Pos. 6 **Edscha TS: 40 00 000 350**

Endlaufschiene links und rechts mit Verbindungsbolzen *

*End rail left and right incl. connecting pin **

Fragebogen ausfüllen (Stahllaufschienen zu Verdeckseriennummer, siehe Website Edscha TS)!

Please fill in our questionnaire (Full Tarpaulin Steel, see website Edscha TS)!

Ersatzteile · *Spare parts*



Pos. 7 **Edscha TS: 40 00 069 820**

Ringmutter; 0,05 kg

Ringnut; 0,05 kg

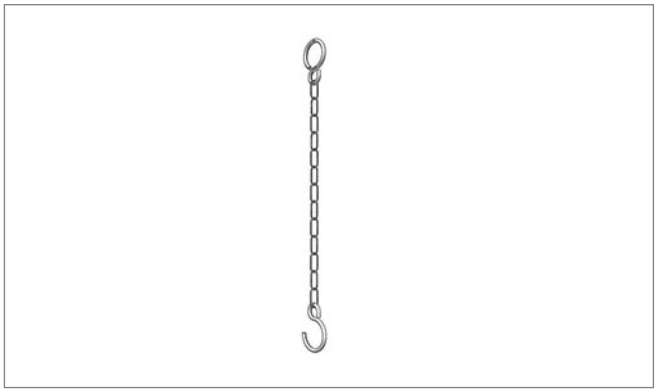

Pos. 8 **Edscha TS: 40 00 075 141**

Sicherungskette; 0,02 kg

Safety chain; 0,02 kg



Pos. 9 **Edscha TS: 40 00 079 138**

Splint; 0,14 kg

Splint; 0,14 kg

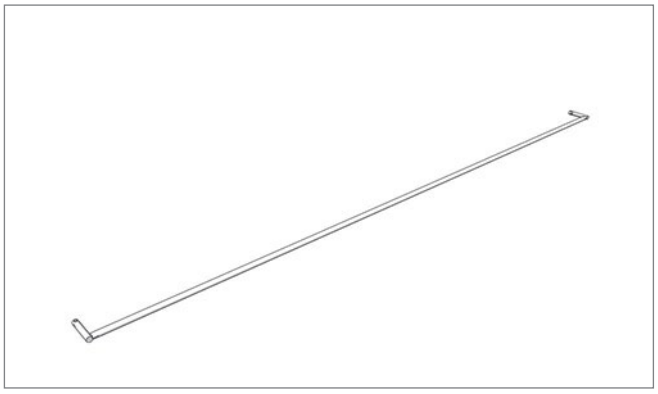

Pos. 10 **Edscha TS: 40 000 009**

Querstange (Kundenspezifisch)

Cross bar (customer specific)

Ersatzteile DB · *Spare parts DB*



Pos. - **Edscha TS: 40 38 069 920**

Spriegel DB* mit Rollenwagen 2550; 4,75 kg

Bow DB with roller carriage 2550; 4,75 kg*

DB = geeignet für Kombinierten Verkehr und geprüft durch Deutsche Bahn

DB = suitable for combined use and aproved by German Railways

VP-UltraLine

(2983 0XXX)

Weitere Informationen und Hilfe · *Further information and help*



Anleitung · *Manual*

Bedienungsanleitung VP-UltraLine, 25 Sprachen

User Manual VP-UltraLine, 25 languages



Anleitung · *Manual*

Montageanleitung VP-UltraLine, Deutsch-Englisch

Assembly Instructions VP-UltraLine, german-english



Anleitung · *Manual*

Raparaturanleitung VP-UltraLine, Deutsch-Englisch

Repairing Instructions VP-UltraLine, german-english

Weitere Informationen zu diesem Produkt sowie Hilfe erhalten Sie auf unserer Website, z.B. im Downloadbereich.

Further information on this product as well as help is available on our website, e.g. in the download area.

www.EdschaTS.com

VP-Lite

(2978 9XXX)

Verdeckaufbau · *Roof Structure*

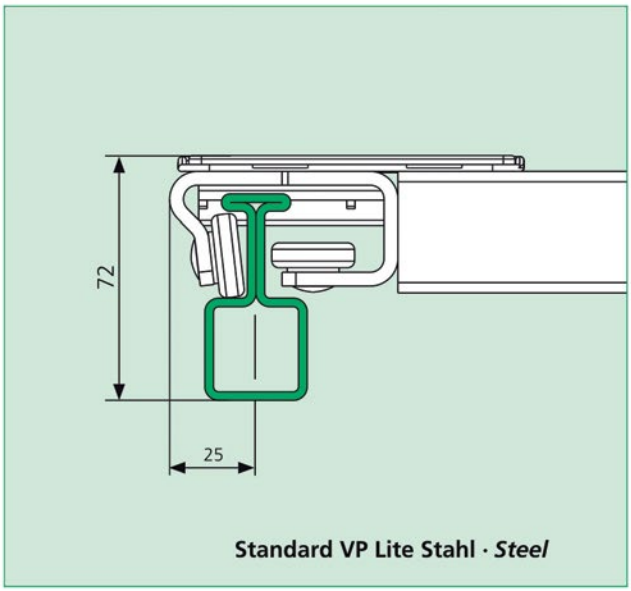

Standard VP Lite Stahl · *Steel*

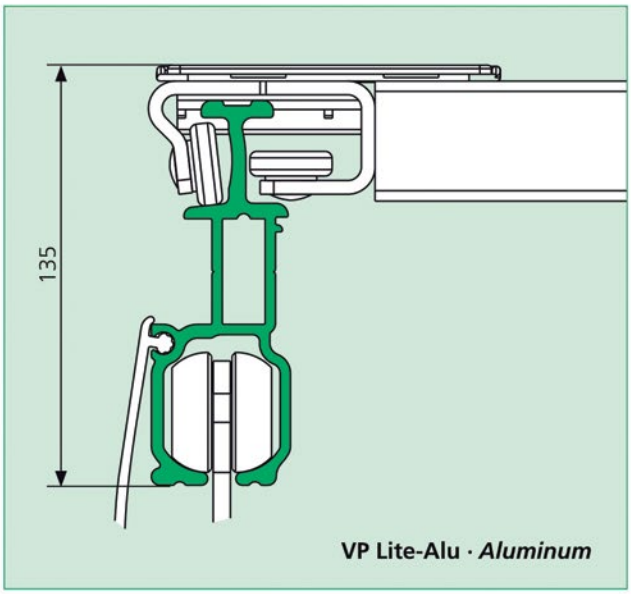

VP Lite-Alu · *Aluminum*

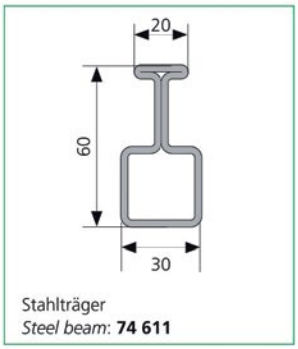

Stahlträger
Steel beam: **74 611**

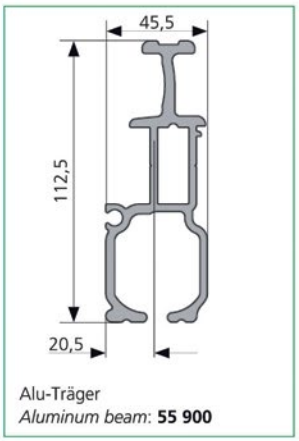

Alu-Träger
Aluminum beam: **55 900**



Spezifisches Merkmal
Specific attribute

Übersicht · *Overview*

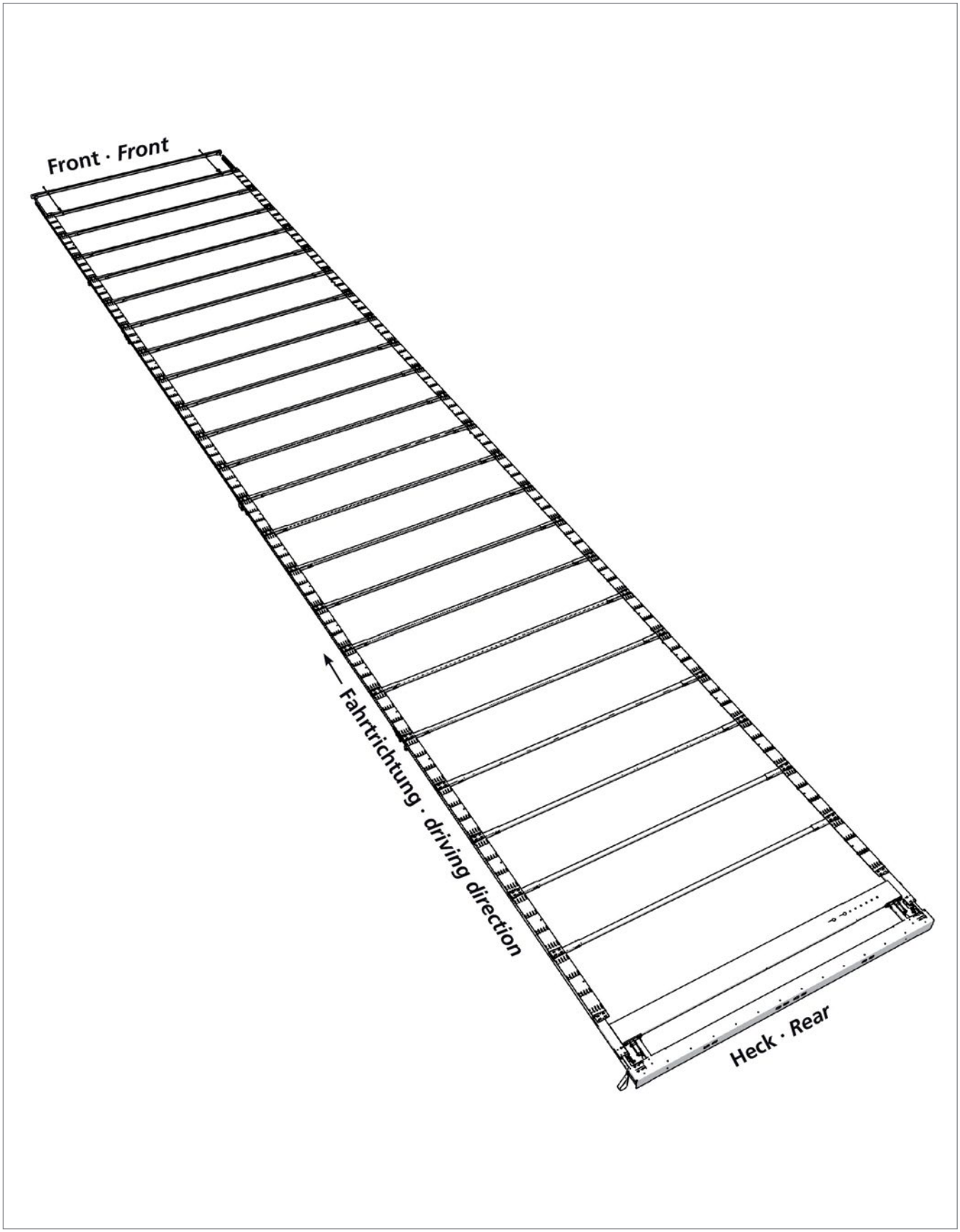

Ersatzteile Heck · *Spare parts rear*

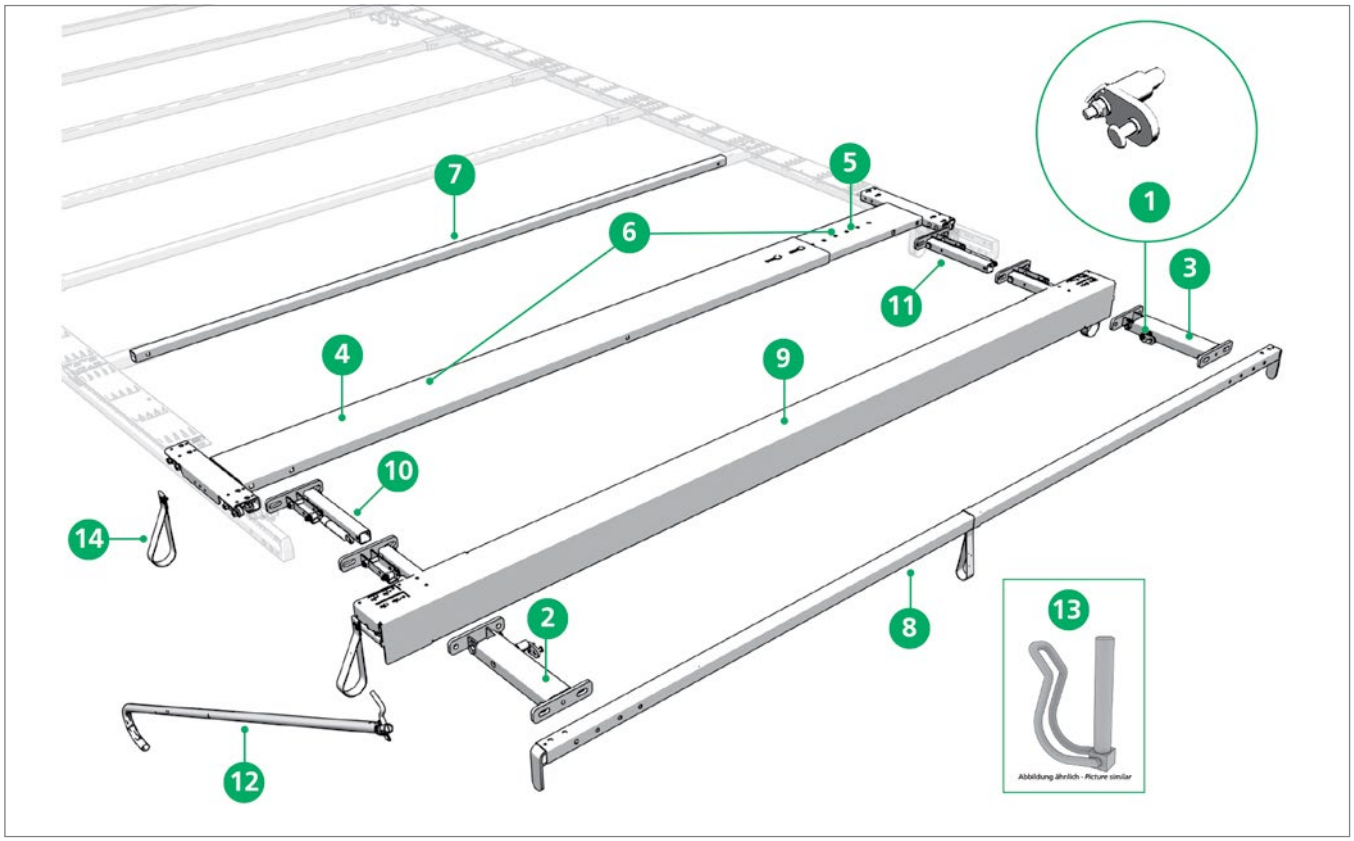

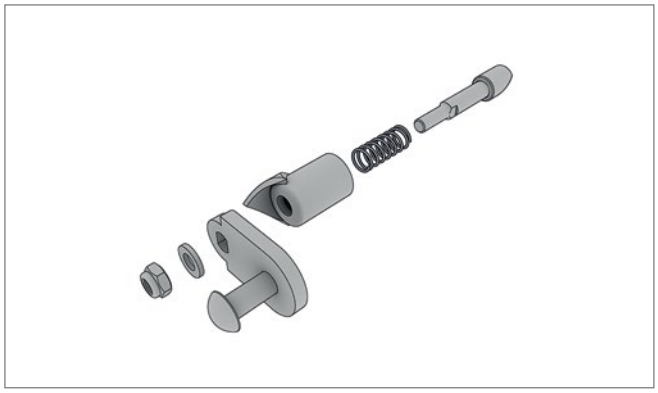

Pos. 1 **Edscha TS: 40 38 027 251**

Reparatursatz Aufstellautomatik; 0,10 kg

Repair kit automatic fold up; 0,10 kg

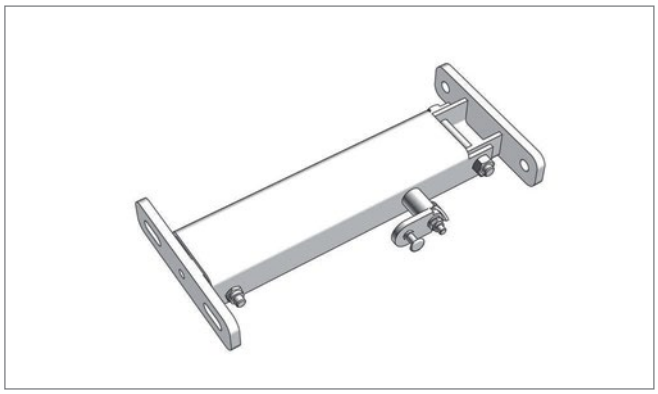

Pos. 2 **Edscha TS: 40 38 027 253**

Aufstellautomatik 1 x 700 N links mit Verriegelung für Endlaufwagen zur Heckportalaussteifung; 2,37 kg

Automatic adjustment mechanism 1 x 700 N left with locking for End carriage for rear portal reinforcement; 2,37 kg

Ersatzteile Heck · *Spare parts rear*

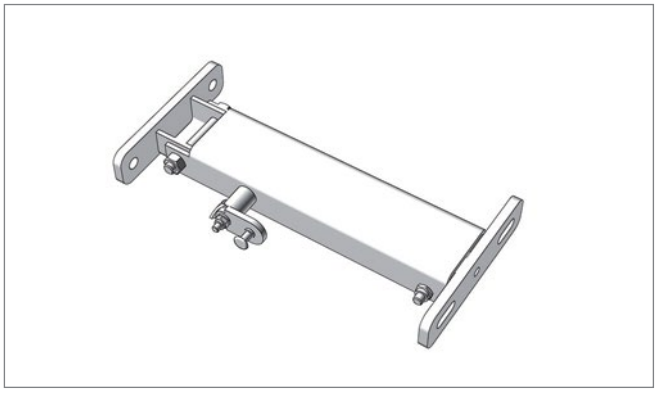

Pos. 3 **Edscha TS: 40 38 027 263**

Aufstellautomatik 1 x 700 N rechts mit Verriegelung für Endlaufwagen zur Heckportalaussteifung; 2,37 kg

Automatic adjustment mechanism 1 x 700 N right with locking for End carriage for rear portal reinforcement; 2,37 kg

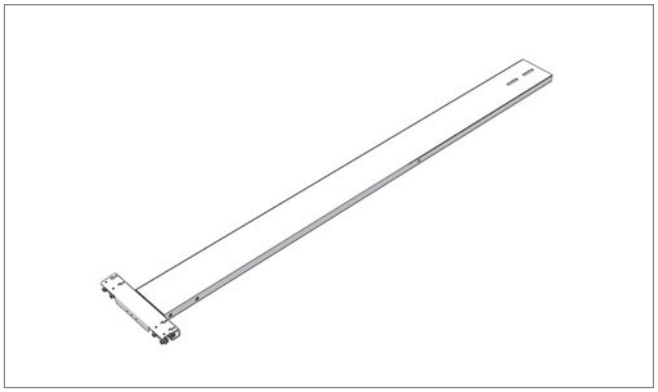

Pos. 4 **Edscha TS: 40 38 030 110**

Endlaufteilhälfte L72 links; 11,50 kg

End carriage half L72 left; 11,50 kg

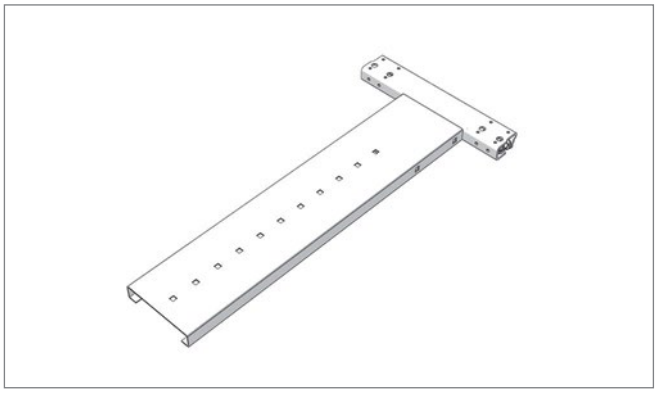

Pos. 5 **Edscha TS: 40 38 030 120**

Endlaufteilhälfte L72 rechts; 5,08 kg

End carriage half L72 right; 5,08 kg

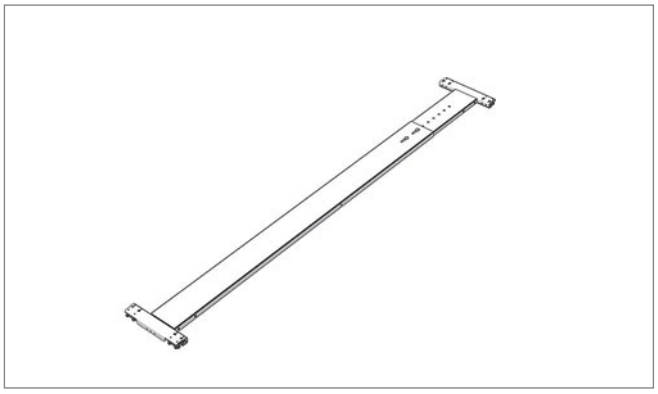

Pos. 6 **Edscha TS: 40 38 033 070**

Endlaufteil Lite 72 2550; 16,28 kg

End carriage Lite 72 2550; 16,28 kg

Ersatzteile Heck · *Spare parts rear*

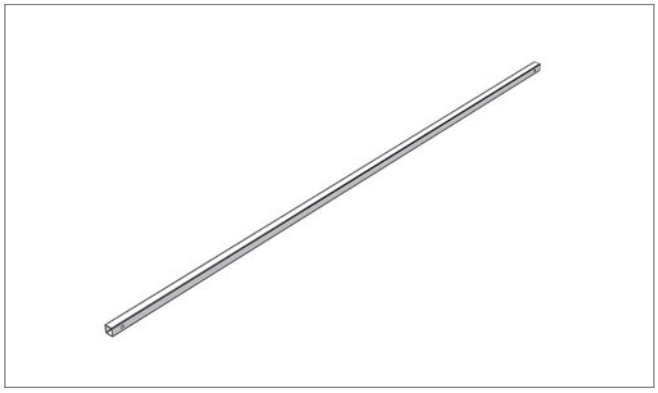

Pos. 7 **Edscha TS: 40 38 035 210**

Spriegel 30 x 30 x 1,5 x 2185 (AB 2550); 2,86 kg

Bow 30 x 30 x 1,5 x 2185 (AB 2550); 2,86 kg

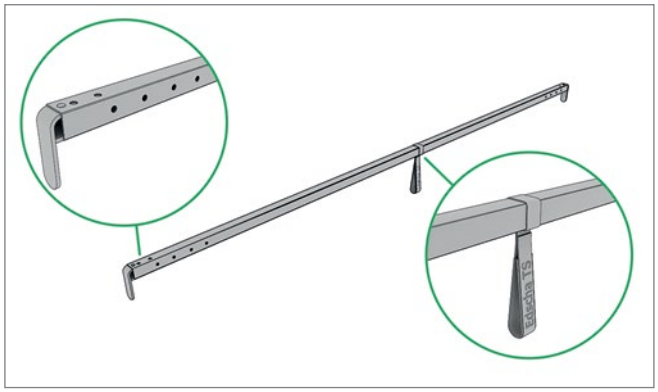

Pos. 8 **Edscha TS: 40 38 035 360**

Endspriegel 2550 nur in Kombination mit Endlaufwagen zur Heckportalaussteifung; 5,45 kg

End bow 2550 just in combination with end carriage for rear portal reinforcement; 5,45 kg

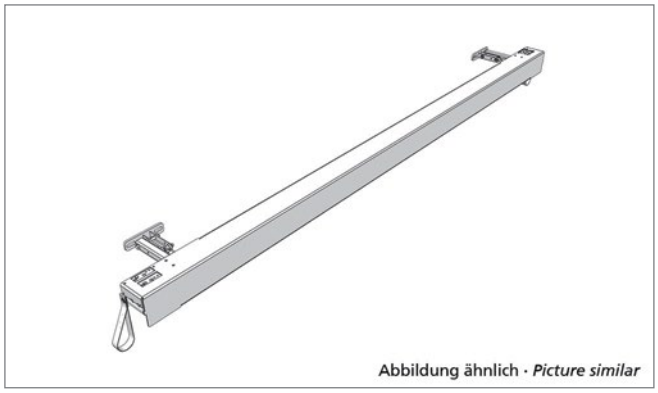

Pos. 9 **Edscha TS: 40 38 036 530**

Portalbalken VP-Lite72 2550 x 113; 20,20 kg

Gantry beam VP-Lite72 2550 x 113; 20,20 kg

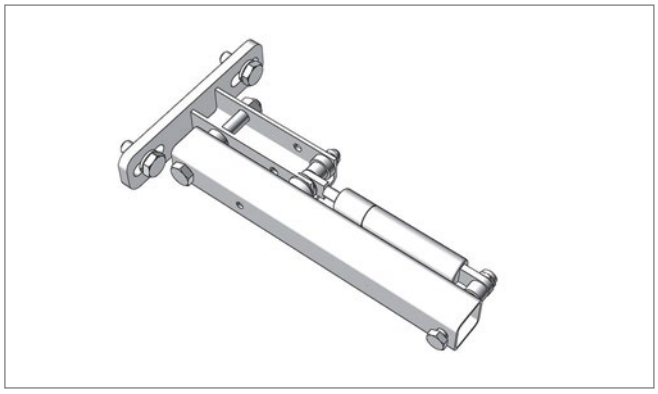

Pos. 10 **Edscha TS: 40 38 048 770**

Aufstellautomatik für Portalbalken 1 x 700 N links für Endlaufwagen zur Heckportalaussteifung; 1,30 kg

Automatic adjustment mechanism for gantry beam 1 x 700 N left for End carriage for rear portal reinforcement; 1,30 kg

Ersatzteile Heck · *Spare parts rear*

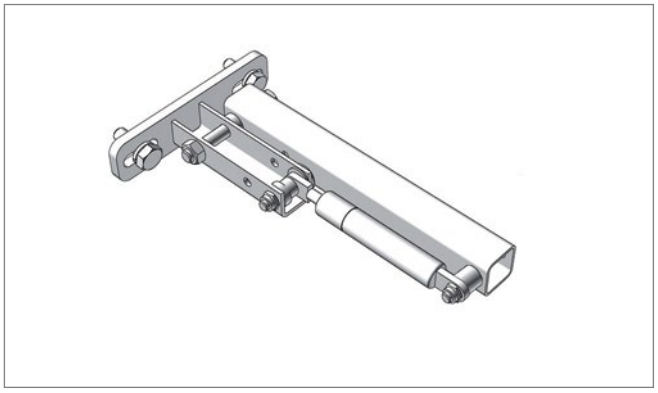

Pos. 11 **Edscha TS: 40 38 048 780**

Aufstellautomatik für Portalbalken 1 x 700 N rechts für Endlaufwagen zur Heckportalaussteifung; 1,30 kg

Automatic adjustment mechanism for gantry beam 1 x 700 N right for End carriage for rear portal reinforcement; 1,30 kg



Pos. 12 **Edscha TS: 40 38 062 430**

Zugstange; 4,00 kg

Tie rod; 4,00 kg

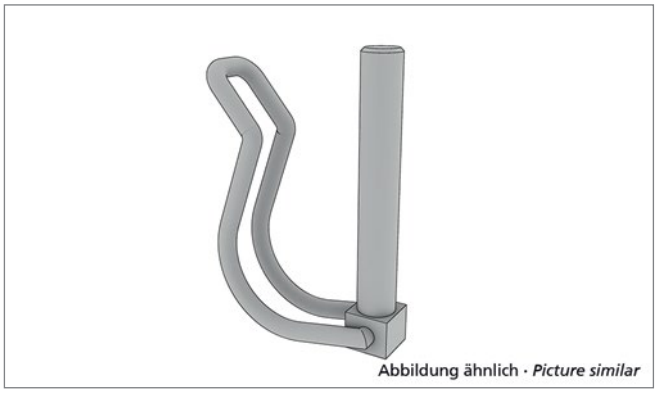

Pos. 13 **Edscha TS: 40 00 083 019**

Rohrklappstecker D 6; 0,03 kg

Tube clip pin D6; 0,03 kg



Pos. 14 **Edscha TS: 40 38 033 041**

Zugschlaufe kompl.; 0,02 kg

Pull strip cpl.; 0,02 kg

Ersatzteile Heck · *Spare parts rear*

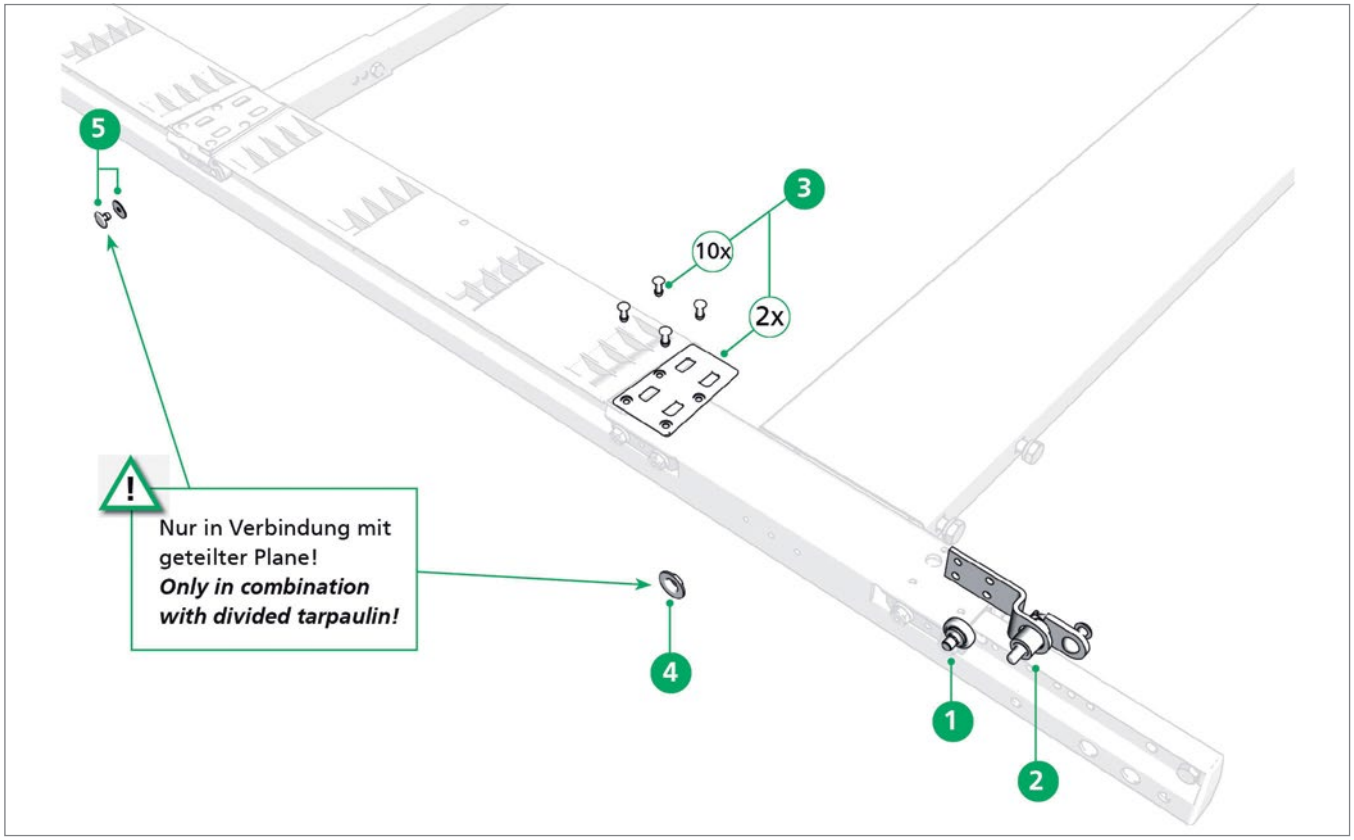

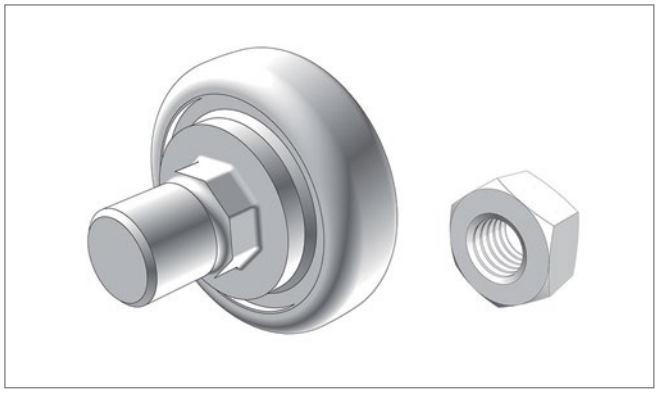

Pos. 1 **Edscha TS: 40 00 083 004**

Laufrolle 24 x 7 mit Gewindebolzen M 8; 0,02 kg

Roller 24 x 7 with thread bolt M 8; 0,02 kg

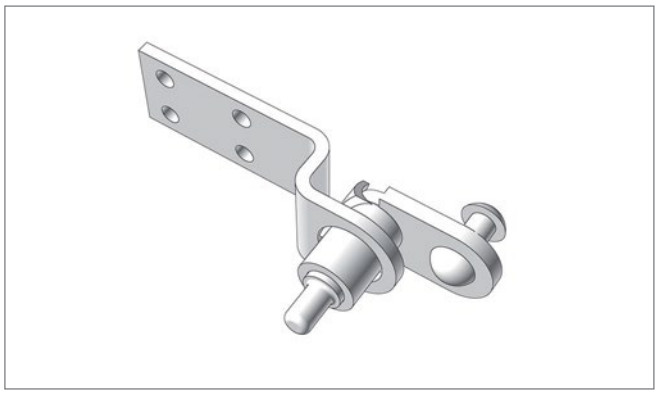

Pos. 2 **Edscha TS: 40 38 031 660**

Verdeckverriegelung; 0,18 kg

Roof locking; 0,18 kg

Ersatzteile Heck · *Spare parts rear*

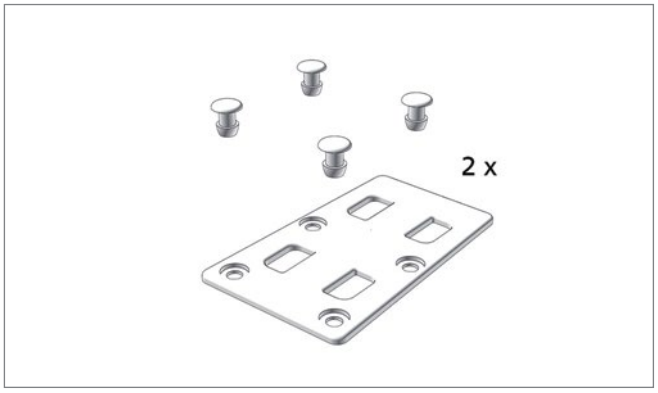

Pos. 3 **Edscha TS: 40 38 035 910**

Montagesatz Halteplatte; 0,07 kg

Mounting kit holding plate; 0,07 kg

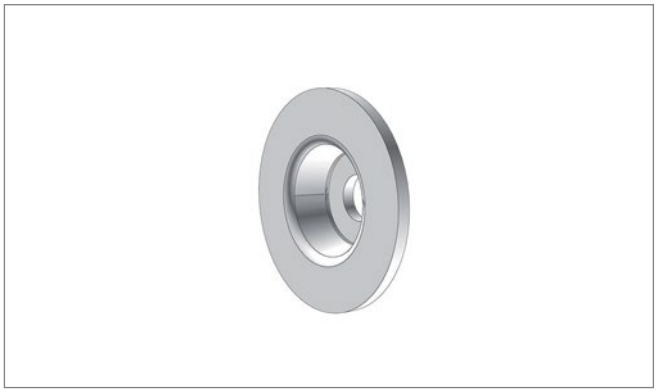

Pos. 4 **Edscha TS: 40 00 063 395**

Befestigungsscheibe; 0,01 kg

Fixing disc; 0,01 kg

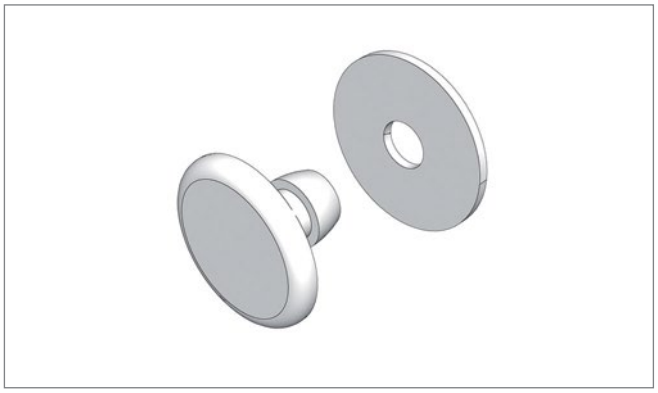

Pos. 5 **Edscha TS: 40 38 070 700**

Planenbefestigungssatz (für 25 Spriegel); 0,30 kg

Fastening-parts kit for tarpaulin (for 25 bow); 0,30 kg

Ersatzteile Mitte · *Spare parts middle*

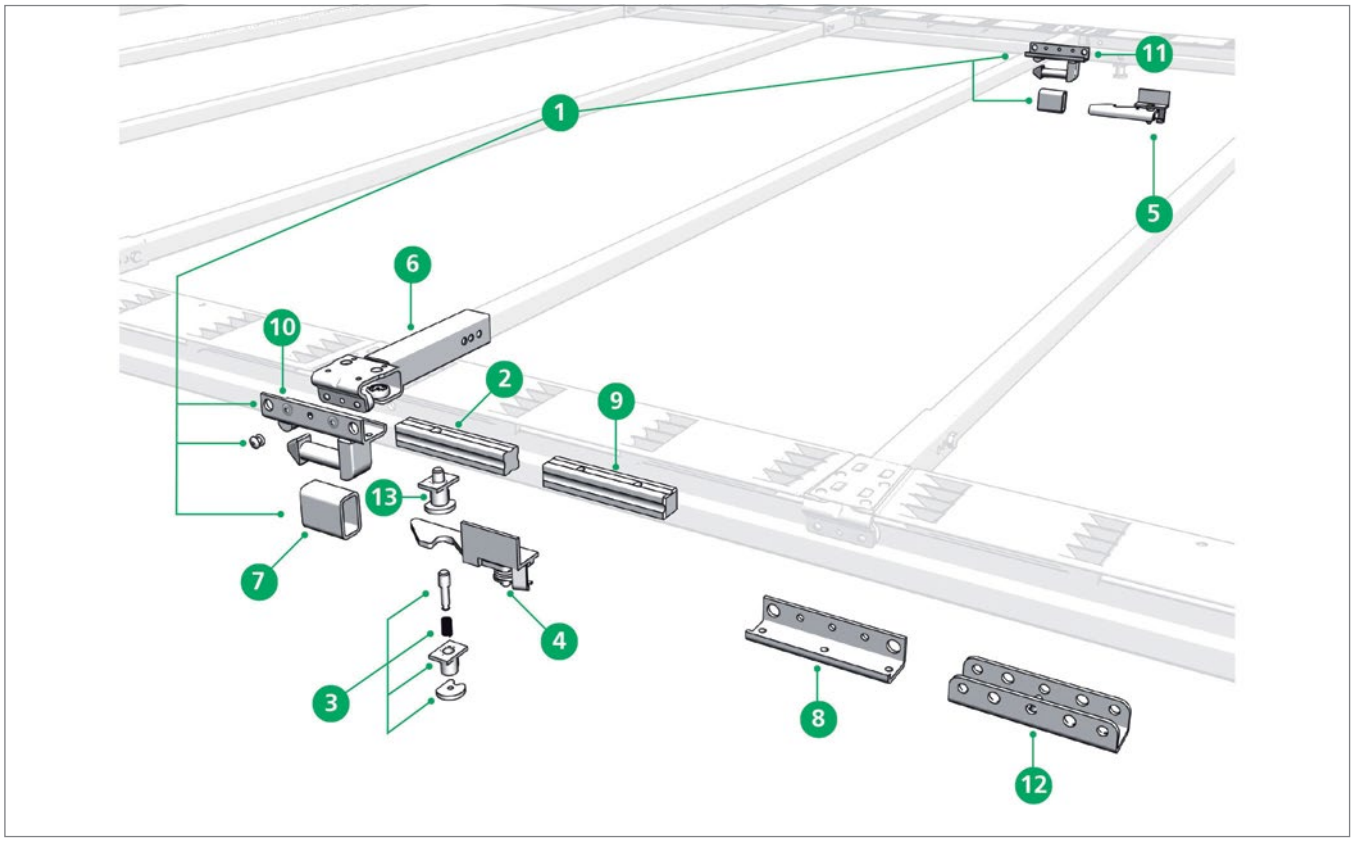

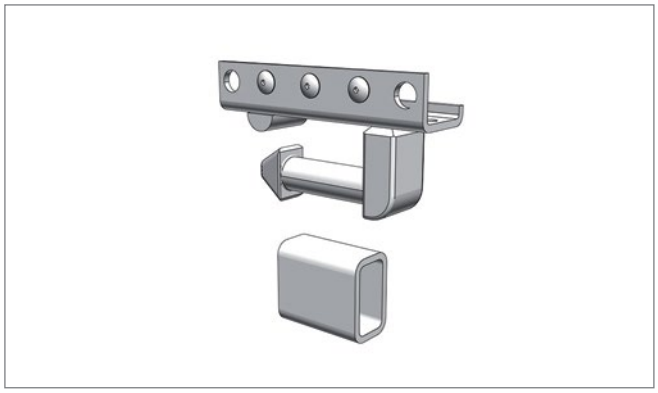

Pos. 1 **Edscha TS: 40 38 068 700**

Stützenanschluss (Topkupplung) Satz; 2,00 kg

Pillar connection (top coupling) set; 2,00 kg

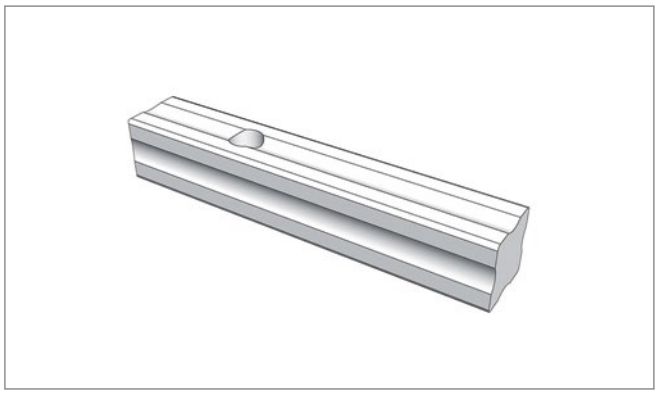

Pos. 2 **Edscha TS: 40 37 010 540**

Verbindungsbolzen; 0,60 kg

Connecting pin; 0,60 kg

Ersatzteile Mitte · *Spare parts middle*

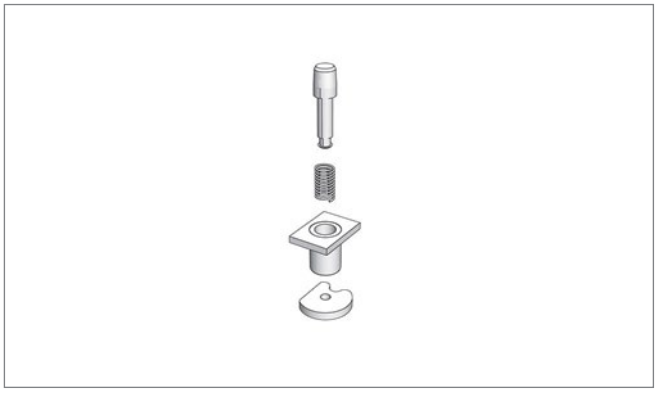

Pos. 3 **Edscha TS: 40 37 017 620**

Schienenfeststeller, lose Teile; 0,08 kg

Rail locking pins, loose pieces; 0,08 kg

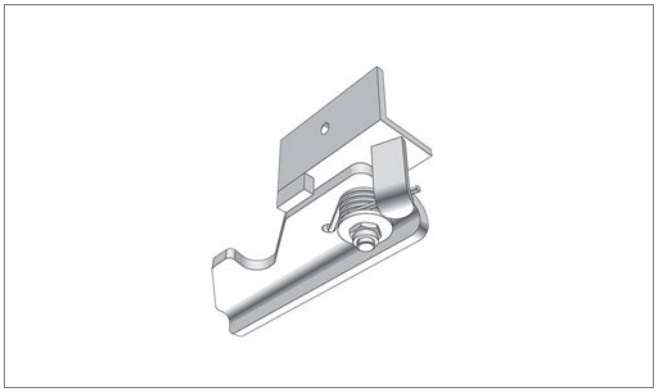

Pos. 4 **Edscha TS: 40 38 024 310**

Fallriegel für DB* links; 0,53 kg

Drop latch for DB left; 0,53 kg*

DB = geeignet für Kombinierten Verkehr und geprüft durch Deutsche Bahn

DB = suitable for combined use and aproved by German Railways

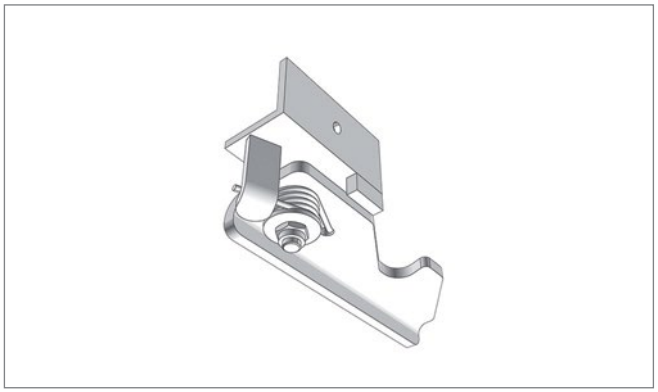

Pos. 5 **Edscha TS: 40 38 024 320**

Fallriegel für DB* rechts; 0,53 kg

Drop latch for DB right; 0,53 kg*

DB = geeignet für Kombinierten Verkehr und geprüft durch Deutsche Bahn

DB = suitable for combined use and aproved by German Railways

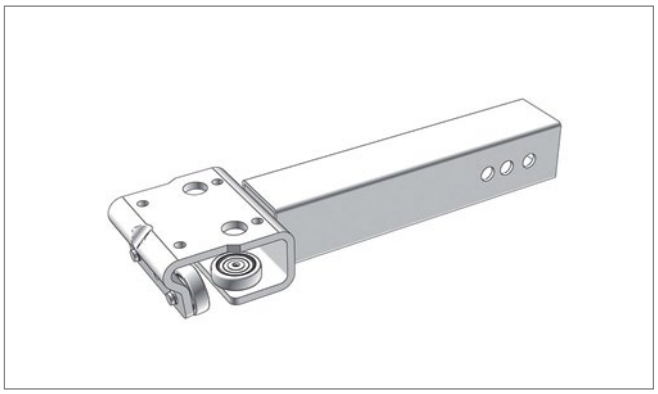

Pos. 6 **Edscha TS: 40 38 030 130**

Rollenwagen VP-Lite72; 0,70 kg

Roller carriage VP-Lite72; 0,70 kg

Ersatzteile Mitte · *Spare parts middle*

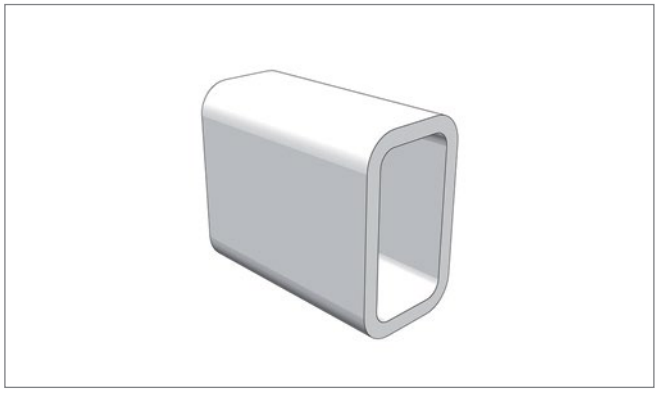

Pos. 7 **Edscha TS: 40 38 030 680**

Rechteckrohr; 0,23 kg

Rectangular tubing; 0,23 kg

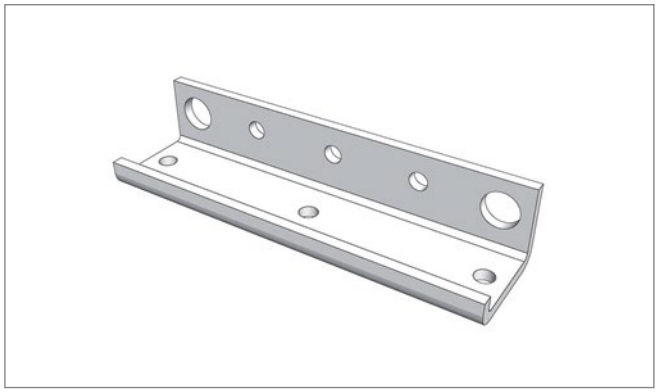

Pos. 8 **Edscha TS: 40 38 030 700**

Stützenanschluss; 0,30 kg

Pillar connection; 0,30 kg

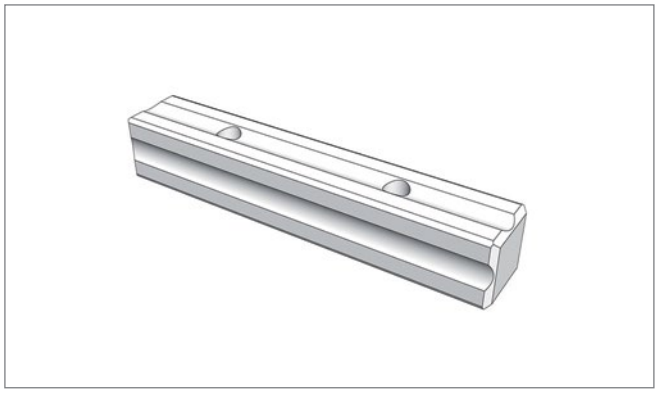

Pos. 9 **Edscha TS: 40 38 030 720**

Verbindungsbolzen mit Gewinde M 10; 0,60 kg

Connecting pin with thread M 10; 0,60 kg

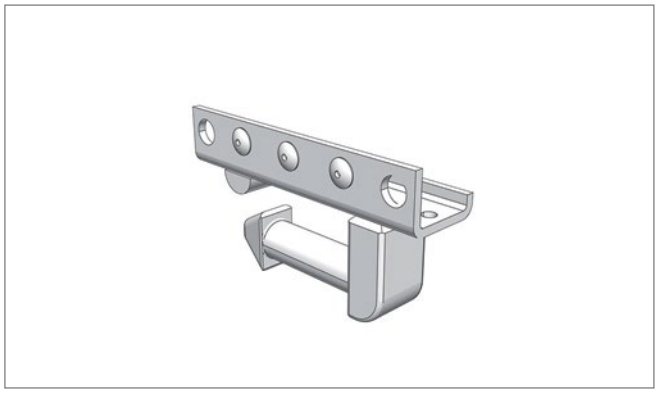

Pos. 10 **Edscha TS: 40 38 031 230**

Stützenanschluss links; 0,73 kg

Pillar connection left; 0,73 kg

Ersatzteile Mitte · *Spare parts middle*

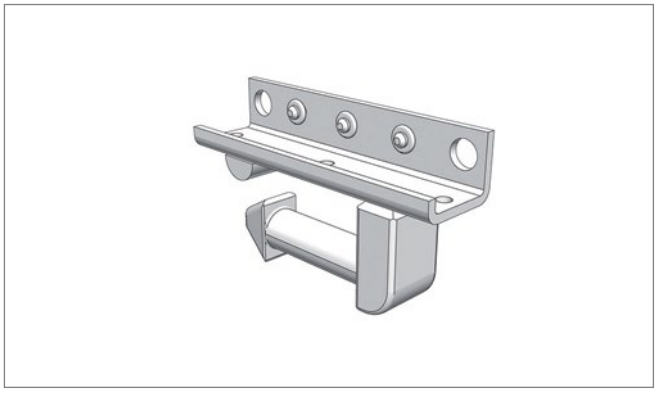

Pos. 11 **Edscha TS: 40 38 031 240**

Stützenanschluss rechts; 0,73 kg

Pillar connection right; 0,73 kg

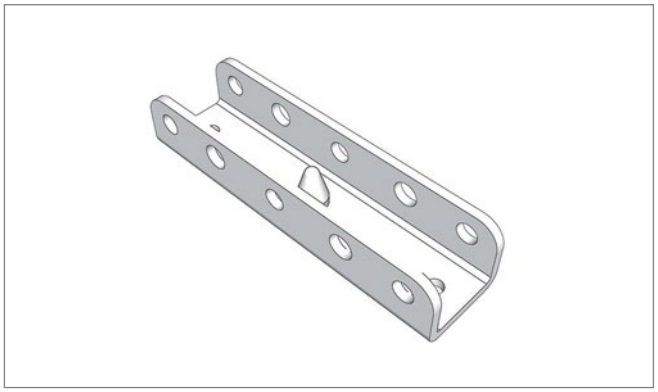

Pos. 12 **Edscha TS: 40 38 032 360**

End-Stützenanschluss mit Bolzen; 0,36 kg

End-Pillar connection with pin; 0,36 kg

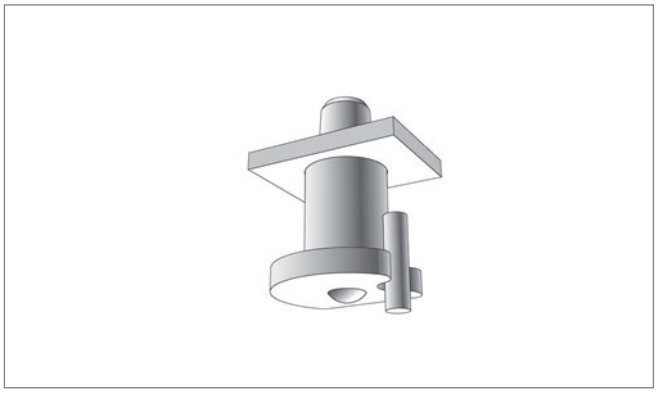

Pos. 13 **Edscha TS: 40 38 033 550**

Schienenfeststeller; 0,13 kg

Rail locking pins; 0,13 kg

VP-Lite

(2978 9XXX)

Ersatzteile Front · *Spare parts front*

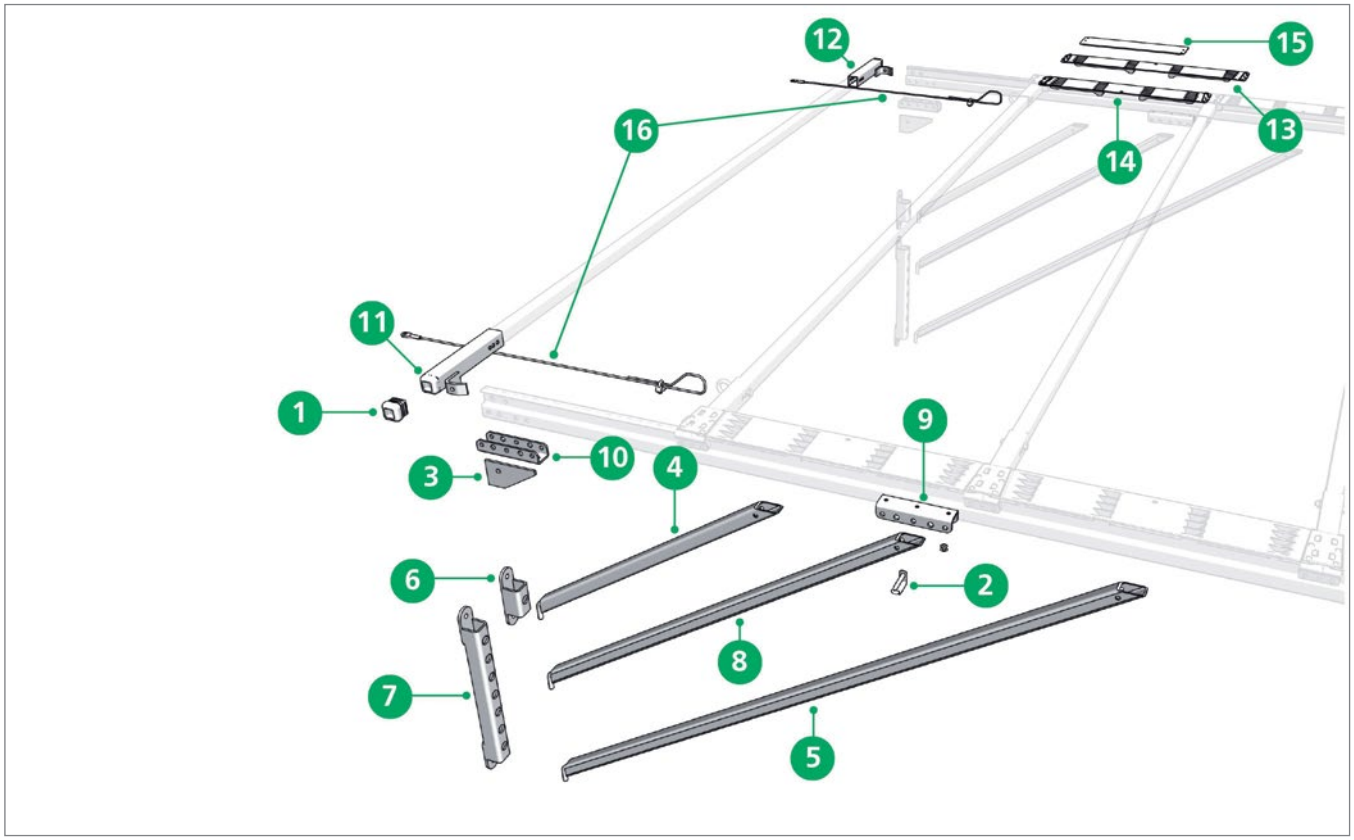

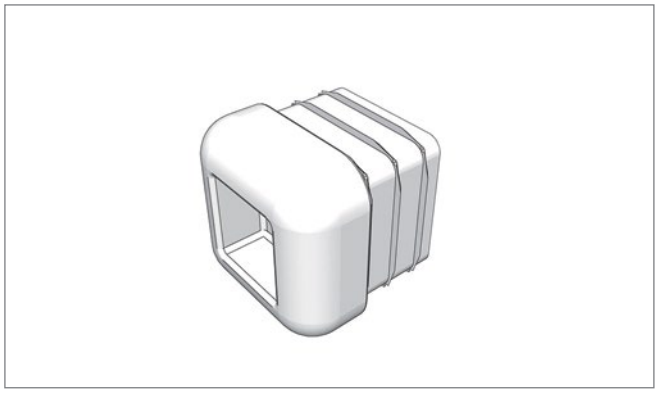

Pos. 1 **Edscha TS: 40 00 032 498**

Spriegelende 35 x 35 x 2; 0,02 kg

Bow end 35 x 35 x 2; 0,02 kg

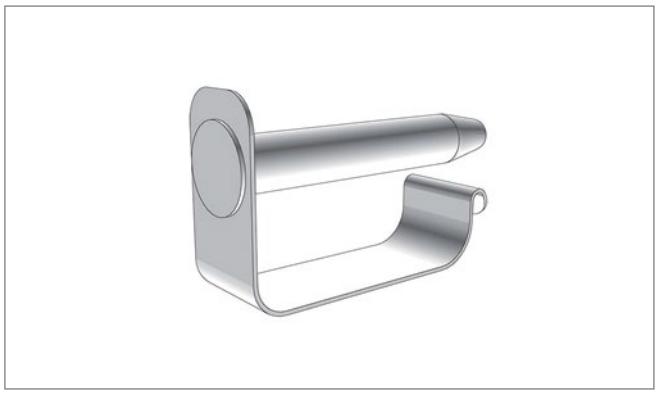

Pos. 2 **Edscha TS: 40 00 085 520**

Absteckbolzen ø 8; 0,03 kg

Rig pin ø 8; 0,03 kg

Ersatzteile Front · *Spare parts front*

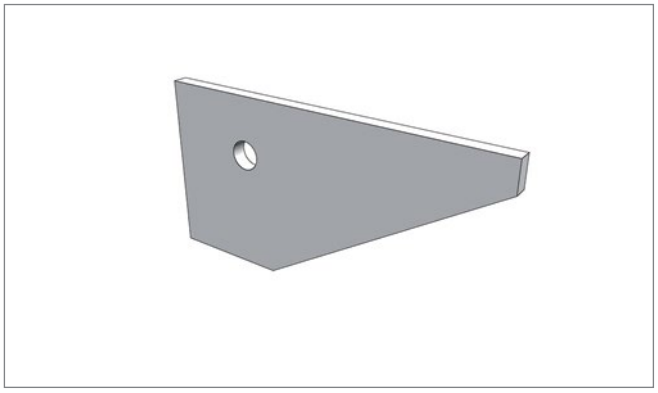

Pos. 3 **Edscha TS: 40 37 010 310**

Eckblech; 0,20 kg

Corner plate; 0,20 kg



Pos. 4 **Edscha TS: 40 37 014 180**

Strebe kurz 708; 1,80 kg

Strut short 708; 1,80 kg



Pos. 5 **Edscha TS: 40 37 014 190**

Strebe lang 1560; 3,85 kg

Strut long 1560; 3,85 kg

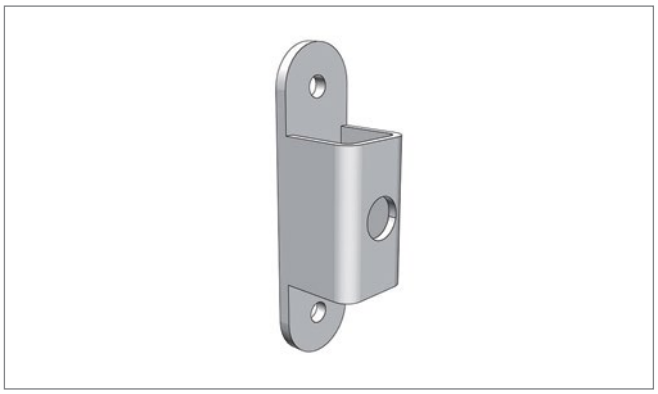

Pos. 6 **Edscha TS: 40 37 014 310**

Strebenlager; 0,45 kg

Strut bearing; 0,45 kg

Ersatzteile Front · *Spare parts front*

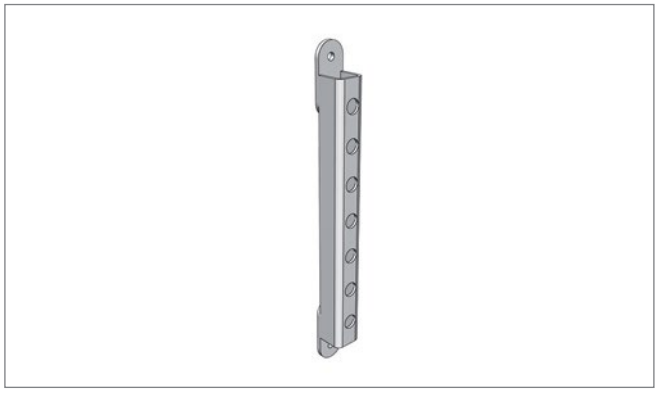

Pos. 7 **Edscha TS: 40 37 014 340**

Strebenlager, höhenverstellbar; 1,36 kg

Strut bearing, vertically adjustable; 1,36 kg



Pos. 8 **Edscha TS: 40 37 014 450**

Strebe mittel 1058; 2,59 kg

Strut medium 1058; 2,59 kg

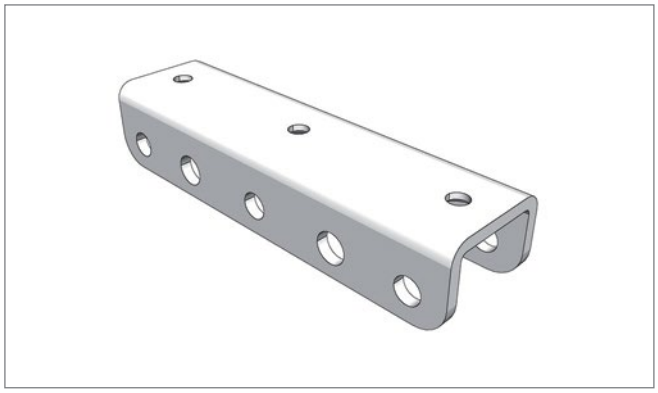

Pos. 9 **Edscha TS: 40 38 030 610**

Galgenanschluss; 0,35 kg

Gibbet connection; 0,35 kg

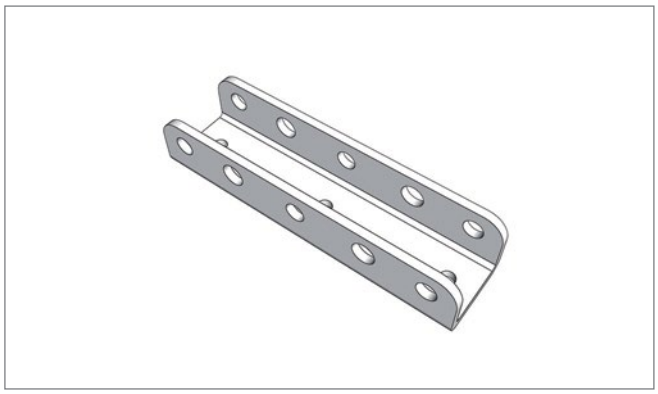

Pos. 10 **Edscha TS: 40 38 030 640**

Stützenanschluss; 0,35 kg

Pillar connection; 0,35 kg

Ersatzteile Front · *Spare parts front*

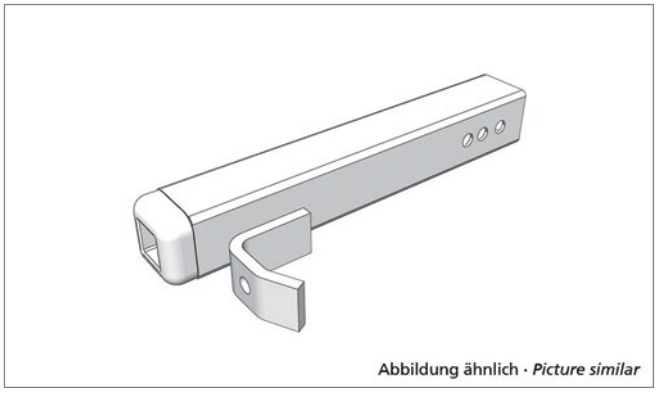

Pos. 11 **Edscha TS: 40 38 030 950**

Stirnwandspriegelhalter links; 0,55 kg

Bulkhead bow bracket left; 0,55 kg

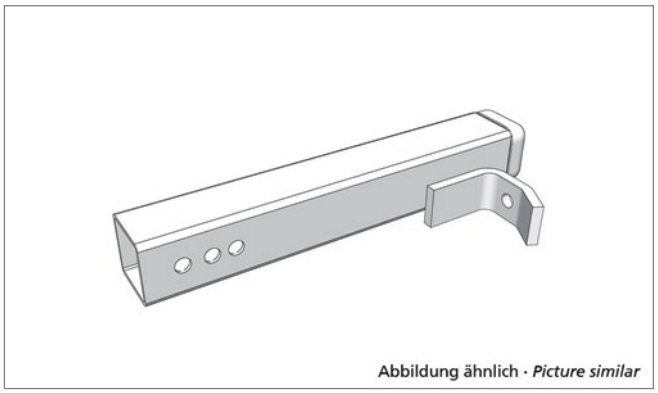

Pos. 12 **Edscha TS: 40 38 030 960**

Stirnwandspriegelhalter rechts; 0,55 kg

Bulkhead bow bracket right; 0,55 kg

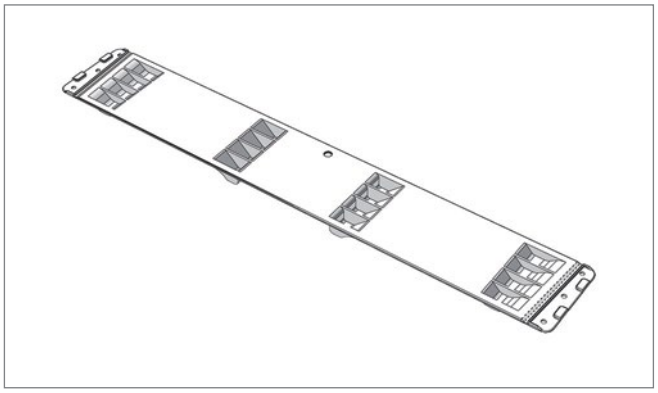

Pos. 13 **Edscha TS: 40 38 034 110**

Kunststoffklappscharnier 650; 0,19 kg

Plastic flap hinge 650; 0,19 kg

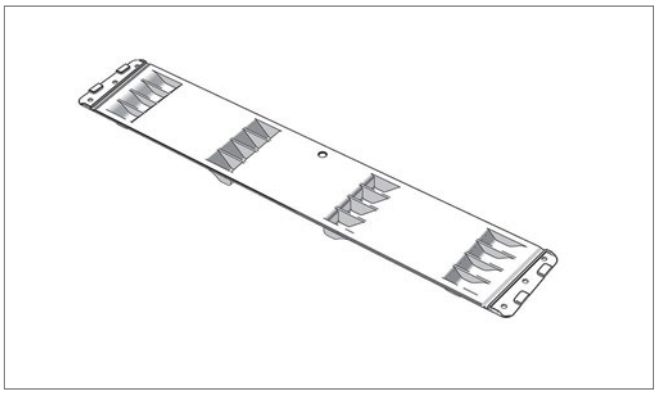

Pos. 14 **Edscha TS: 40 38 034 210**

Kunststoffklappscharnier 570; 0,16 kg

Plastic flap hinge 570; 0,16 kg

Ersatzteile Front · *Spare parts front*

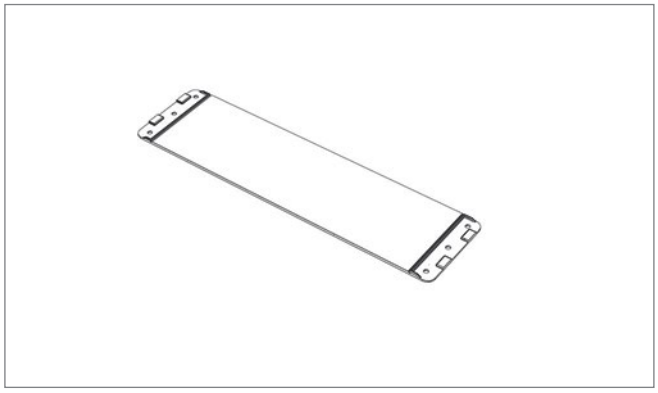

Pos. 15 **Edscha TS: 40 38 035 130**

Ausgleichgelenk 380 PP; 0,07 kg

Equalizing linkage 380 PP; 0,07 kg

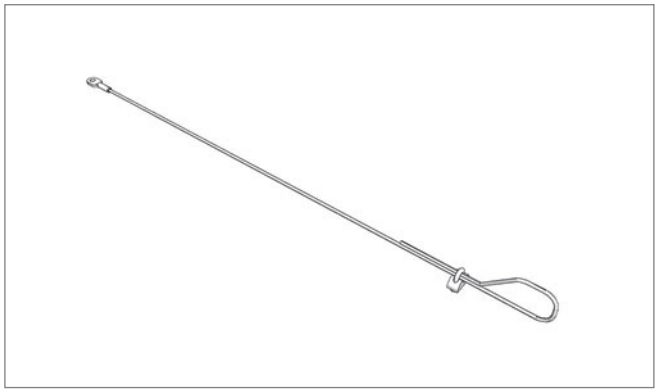

Pos. 16 **Edscha TS: 40 38 068 710**

Sicherungsseilsatz; 0,30 kg

Safety rope set; 0,30 kg

Ersatzteile · *Spare parts*

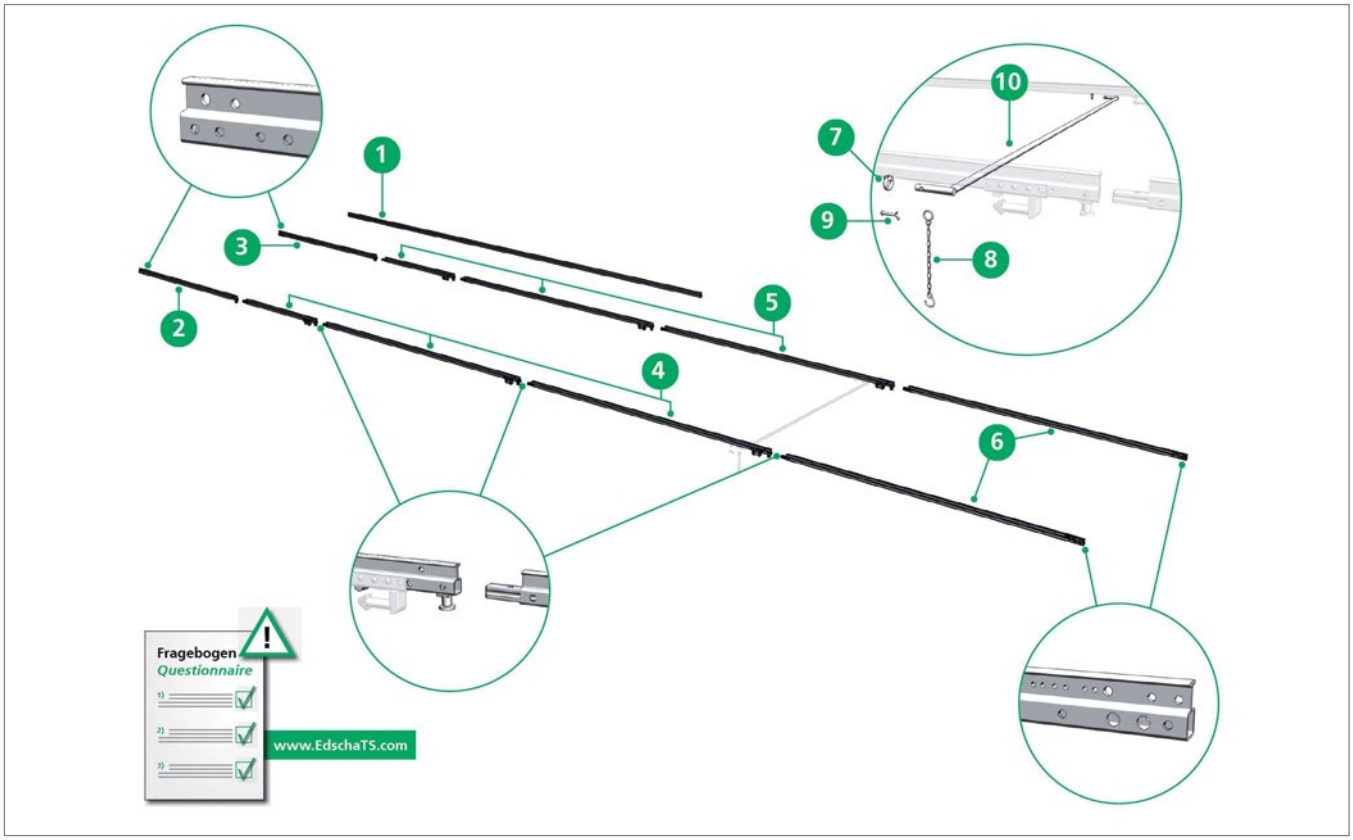

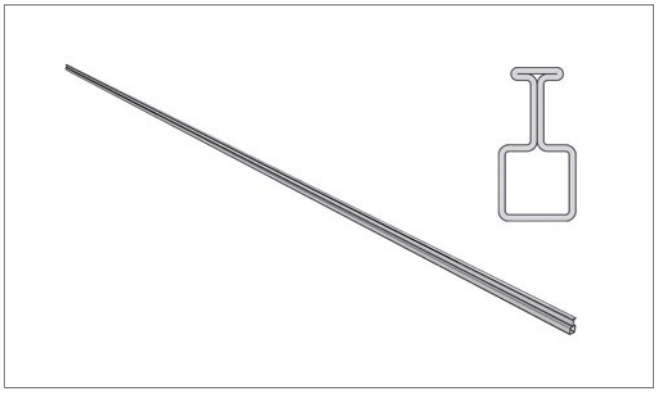

Pos. 1 **Edscha TS: 40 00 074 611**

Laufschiene, Stahl Länge 7.000; 25,70 kg

Rail frame, steel length 7.000; 25,70 kg

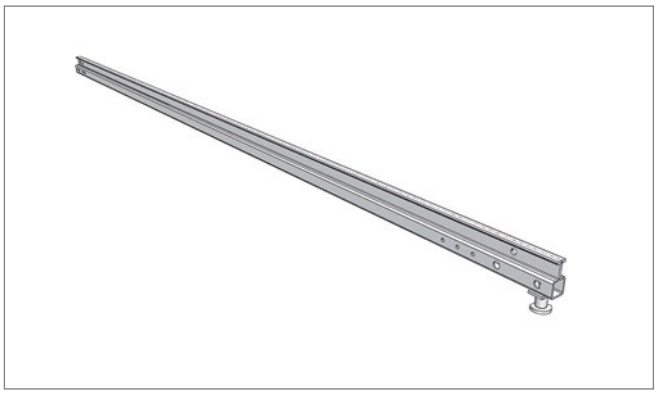

Pos. 2 **Edscha TS: 40 00 000 310**

Ausleger links mit Feststeller *

*Front rail extension left incl. locking pin **

Fragebogen ausfüllen (Stahllaufschienen zu Verdeckseriennummer, siehe Website Edscha TS)!

Please fill in our questionnaire (Full Tarpaulin Steel, see website Edscha TS)!

Ersatzteile · *Spare parts*

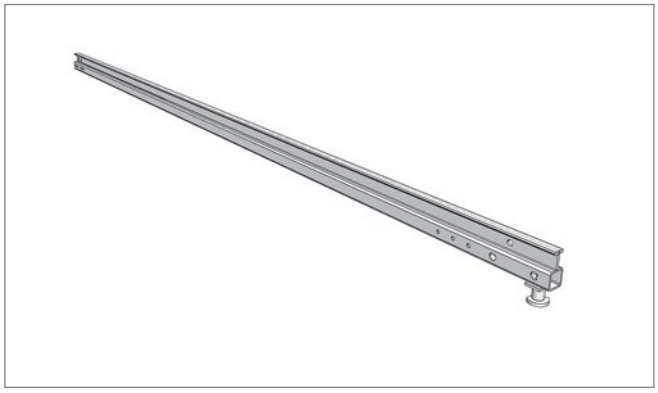

Pos. 3 **Edscha TS: 40 00 000 320**

Ausleger rechts mit Feststeller *

*Front rail extension right incl. locking pin **

Fragebogen ausfüllen (Stahllaufschienen zu Verdeckseriennummer, siehe Website Edscha TS)!

Please fill in our questionnaire (Full Tarpaulin Steel, see website Edscha TS)!

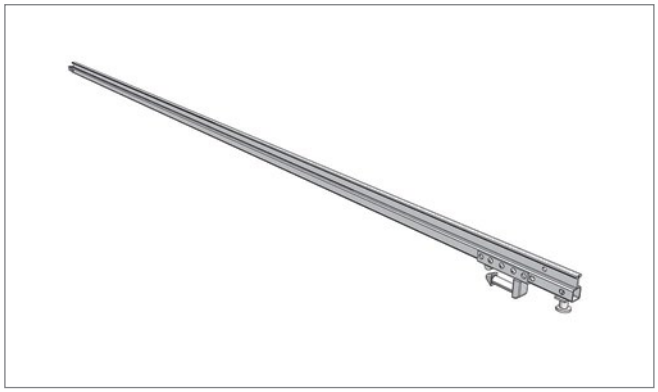

Pos. 4 **Edscha TS: 40 00 000 330**

Zwischenlaufschiene links mit Verbindungsbolzen und Feststeller *

*Middle rail left incl. connecting pin and locking pin **

Fragebogen ausfüllen (Stahllaufschienen zu Verdeckseriennummer, siehe Website Edscha TS)!

Please fill in our questionnaire (Full Tarpaulin Steel, see website Edscha TS)!

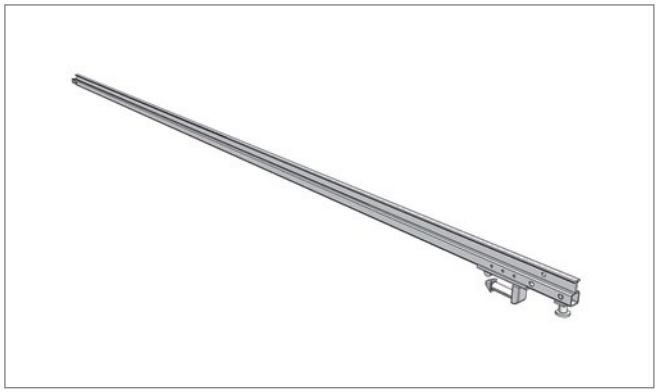

Pos. 5 **Edscha TS: 40 00 000 340**

Zwischenlaufschiene rechts mit Verbindungsbolzen und Feststeller *

*Middle rail right incl. connecting pin and locking pin **

Fragebogen ausfüllen (Stahllaufschienen zu Verdeckseriennummer, siehe Website Edscha TS)!

Please fill in our questionnaire (Full Tarpaulin Steel, see website Edscha TS)!

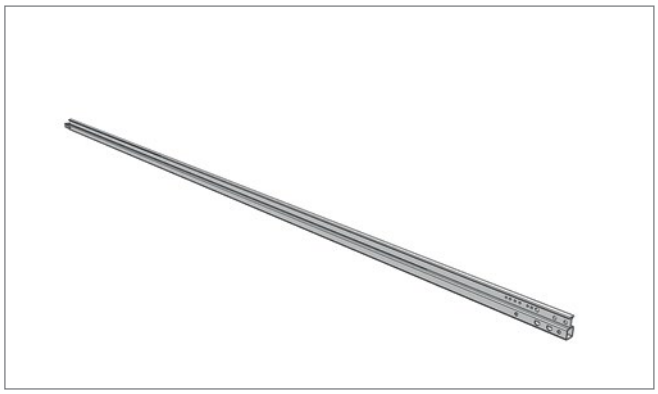

Pos. 6 **Edscha TS: 40 00 000 350**

Endlaufschiene links und rechts mit Verbindungsbolzen *

*End rail left and right incl. connecting pin **

Fragebogen ausfüllen (Stahllaufschienen zu Verdeckseriennummer, siehe Website Edscha TS)!

Please fill in our questionnaire (Full Tarpaulin Steel, see website Edscha TS)!

Ersatzteile · *Spare parts*



Pos. 7 **Edscha TS: 40 00 069 820**

Ringmutter; 0,05 kg

Ringnut; 0,05 kg

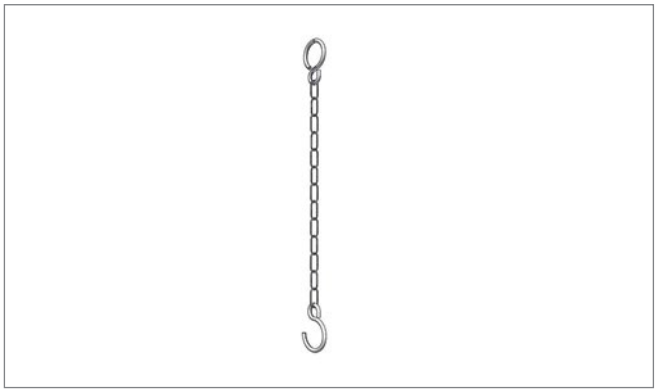

Pos. 8 **Edscha TS: 40 00 075 141**

Sicherungskette; 0,02 kg

Safety chain; 0,02 kg



Pos. 9 **Edscha TS: 40 00 079 138**

Splint; 0,14 kg

Splint; 0,14 kg

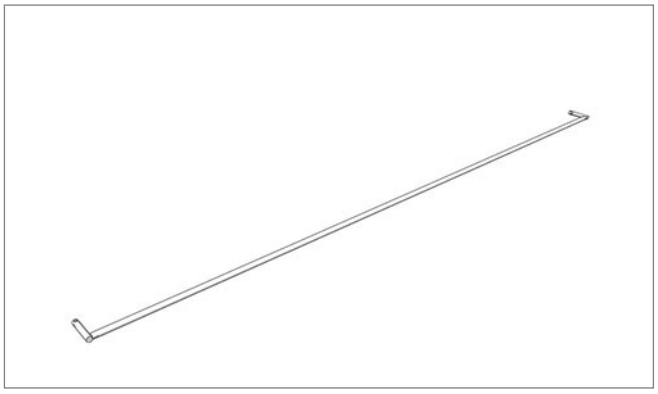

Pos. 10 **Edscha TS: 40 000 009**

Querstange (Kundenspezifisch)

Cross bar (customer specific)

Ersatzteile · *Spare parts*

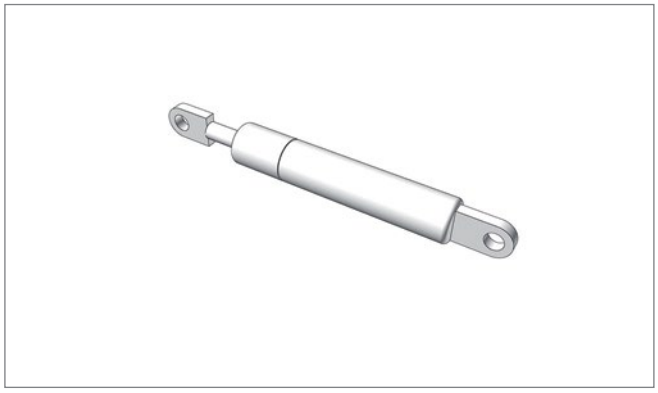

Pos. - **Edscha TS: 40 00 072 829**

Gasfeder 500 N; 0,12 kg

Gas spring 500 N; 0,12 kg

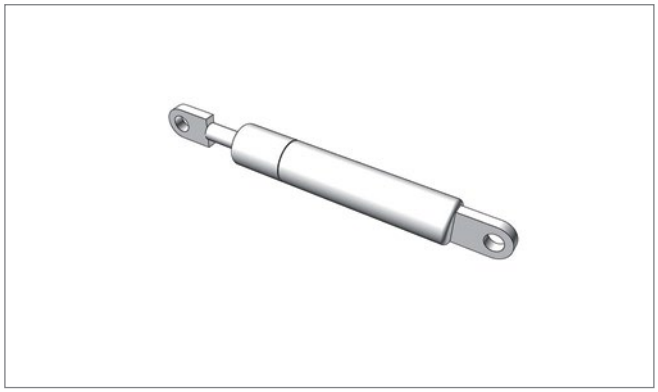

Pos. - **Edscha TS: 40 00 075 099**

Gasfeder 700 N; 0,14 kg

Gas spring 700 N; 0,14 kg

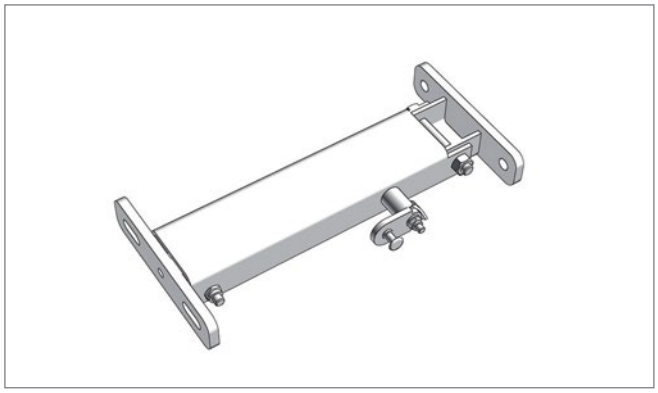

Pos. - **Edscha TS: 40 38 027 254**

Aufstellautomatik 2 x 500 N links mit Verriegelung für Endlaufwagen zur Heckportalaussteifung; 2,48 kg

Automatic adjustment mechanism 2 x 500 N left with locking for end carriage for rear portal reinforcement; 2,48 kg

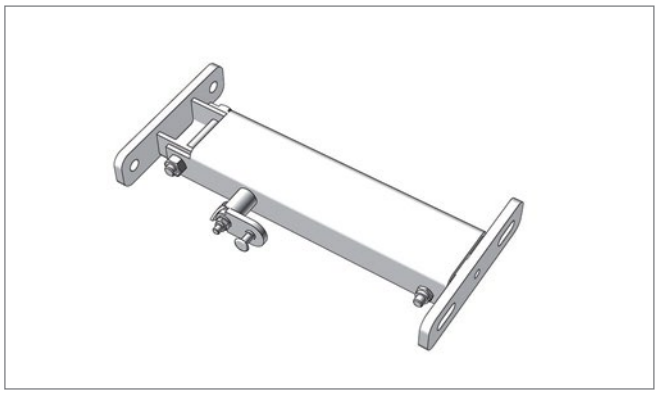

Pos. - **Edscha TS: 40 38 027 264**

Aufstellautomatik 2 x 500 N rechts mit Verriegelung für Endlaufwagen zur Heckportalaussteifung; 2,51 kg

Automatic adjustment mechanism 2 x 500 N right with locking for end carriage for rear portal reinforcement; 2,51 kg

Ersatzteile · *Spare parts*



Pos. - **Edscha TS: 40 38 027 301**

Aufstellautomatik Satz 2 x 500 N kpl.; 5,50 kg

Automatic fold up set 2 x 500 N cpl.; 5,50 kg

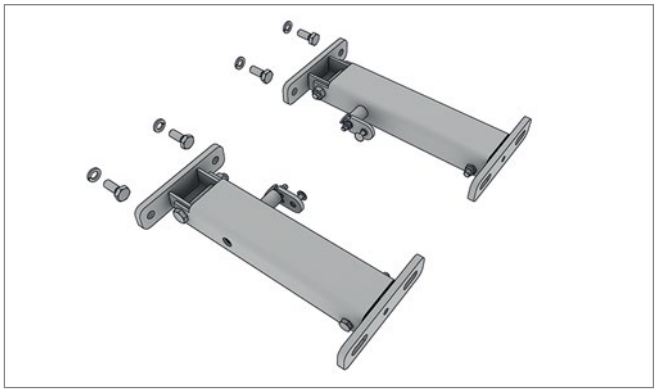

Pos. - **Edscha TS: 40 38 027 300**

Aufstellautomatik Satz 1 x 700 N kpl.; 5,50 kg

Automatic fold up set 1 x 700 N cpl.; 5,50 kg

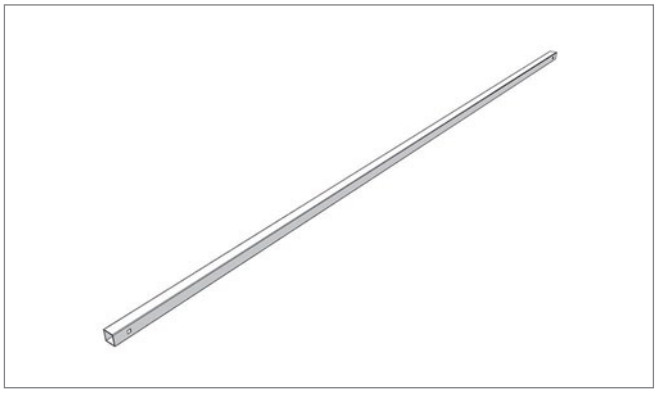

Pos. - **Edscha TS: 40 38 040 150**

Spriegel 30 x 30 x 1,5 x 2185 DB*; 4,41 kg

Bow 30 x 30 x 1,5 x 2185 DB; 4,41 kg*

DB = geeignet für Kombinierten Verkehr und geprüft durch Deutsche Bahn

DB = suitable for combined use and aproved by German Railways

Weitere Informationen und Hilfe · *Further information and help*



Weitere Informationen zu diesem Produkt sowie Hilfe erhalten Sie auf unserer Website, z.B. im Downloadbereich.

Further information on this product as well as help is available on our website, e.g. in the download area.

www.EdschaTS.com

VP-Profi I

(2979 8XXX)

Verdeckaufbau · *Roof Structure*

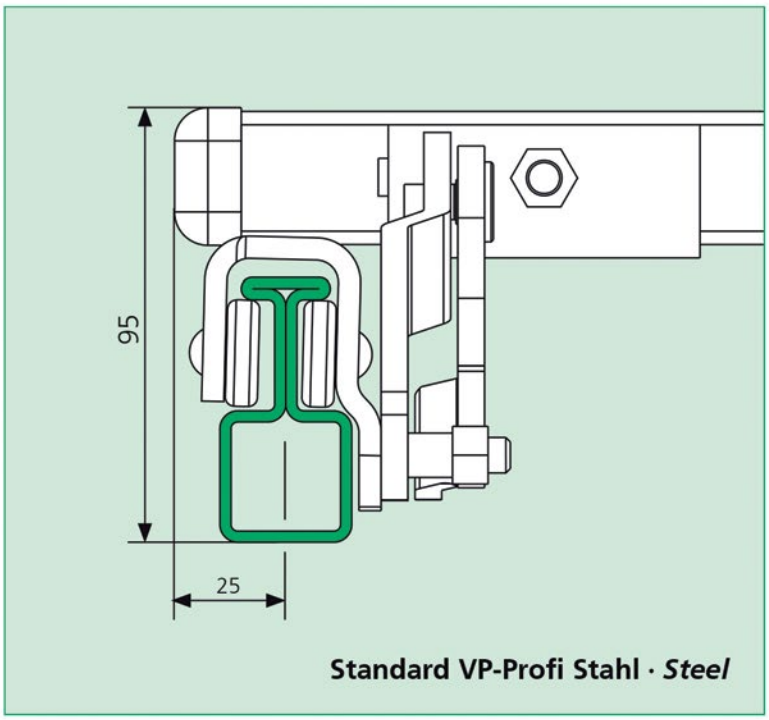

Standard VP-Profi Stahl · *Steel*

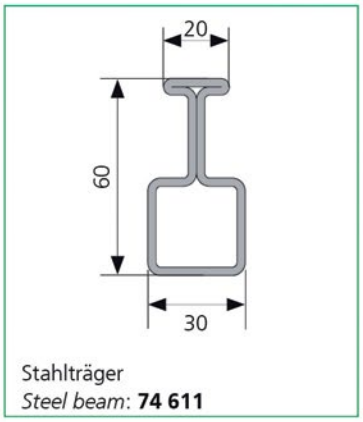

Stahlträger
Steel beam: **74 611**

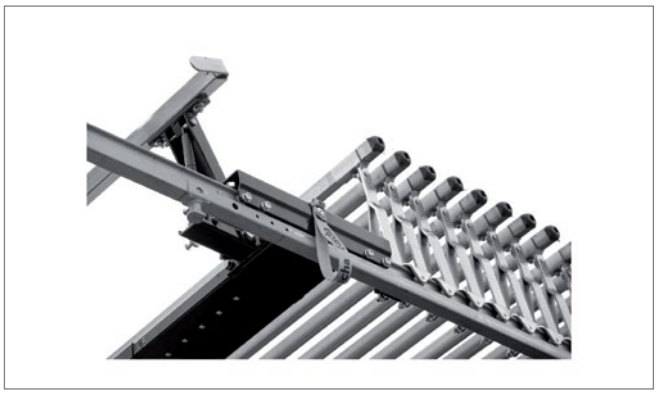

Spezifisches Merkmal
Specific attribute

VP-Profi I

(2979 8XXX)

Übersicht · *Overview*

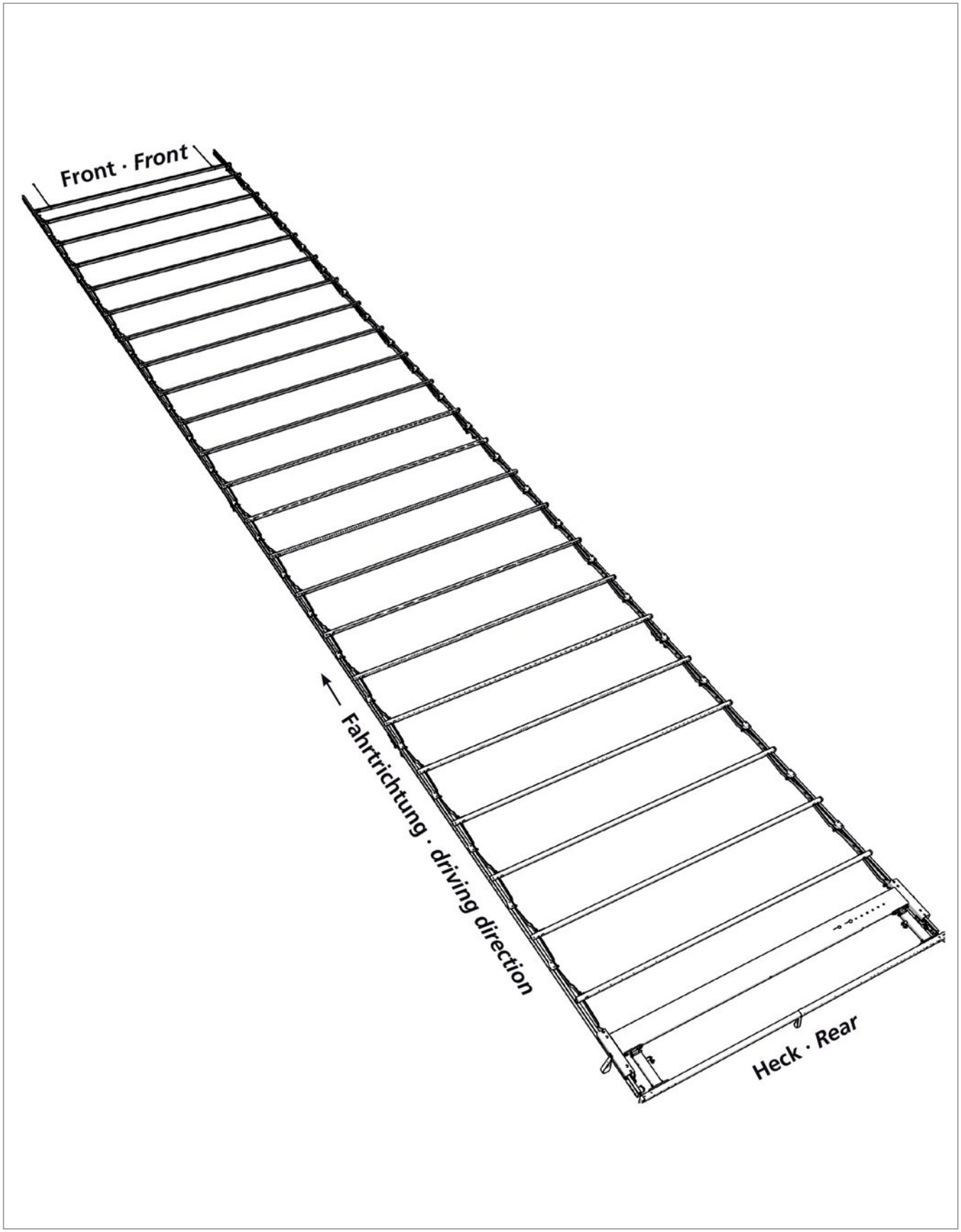

Ersatzteile Heck · *Spare parts rear*

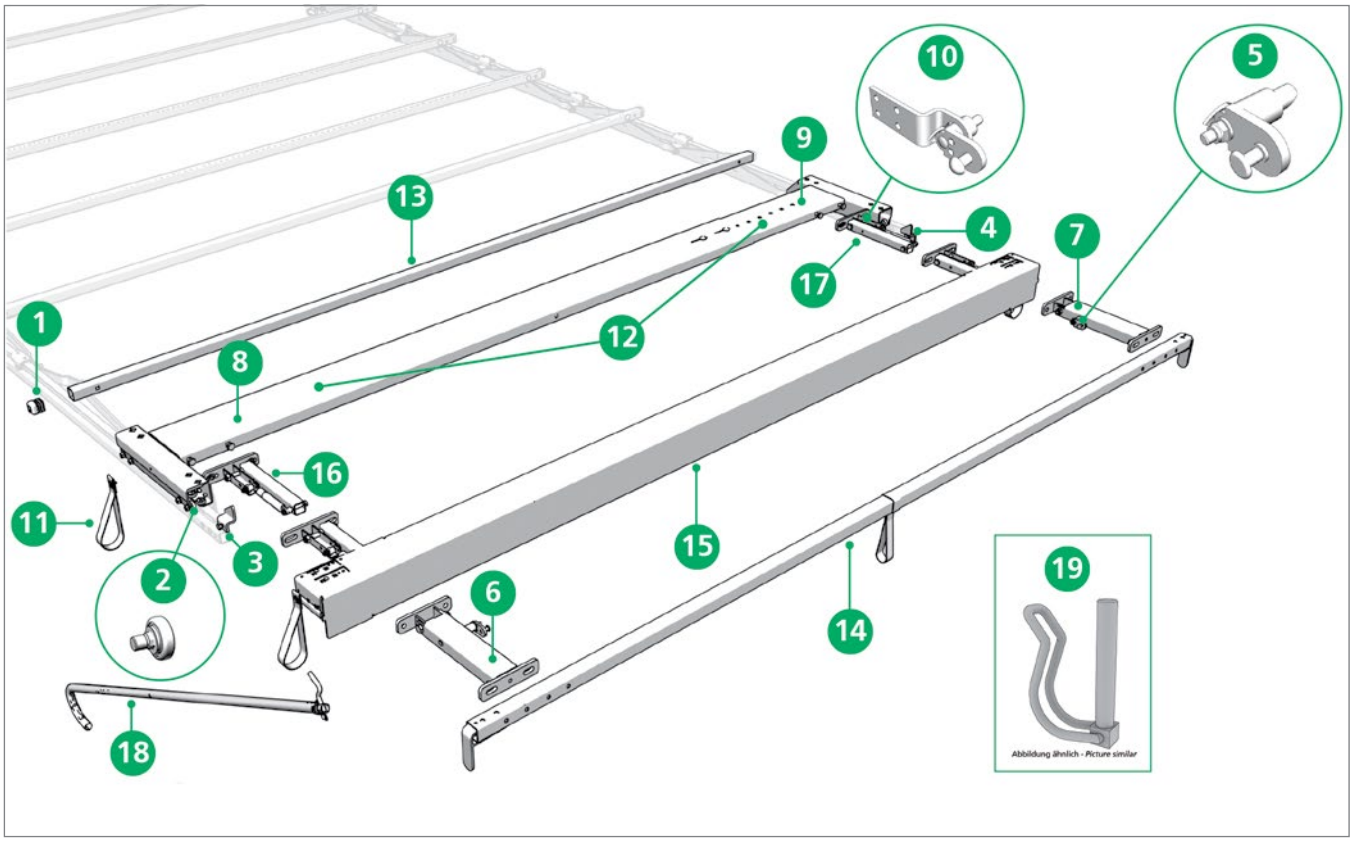

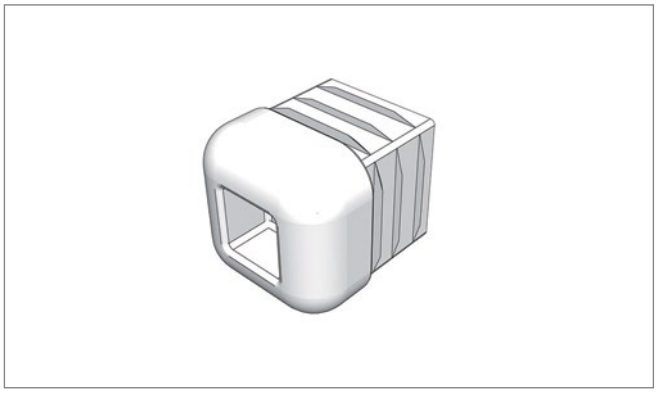

Pos. 1 **Edscha TS: 40 00 080 282**

Spriegelende 30 x 30 x 1,5; 0,01 kg

Bow end 30 x 30 x 1,5; 0,01 kg

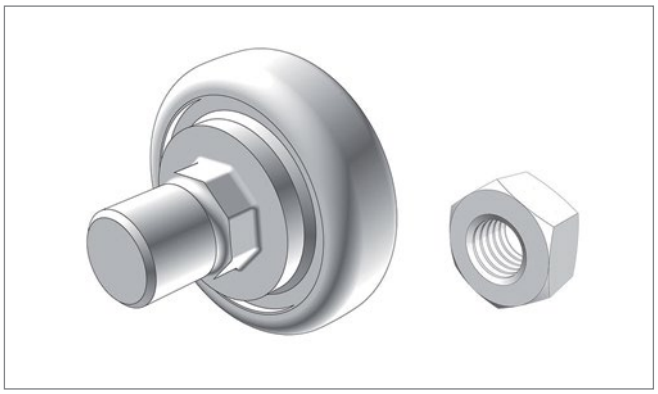

Pos. 2 **Edscha TS: 40 00 083 004**

Laufrolle 24 x 7 mit Gewindebolzen M 8; 0,02 kg

Roller 24 x 7 with thread bolt M 8; 0,02 kg

Ersatzteile Heck · *Spare parts rear*

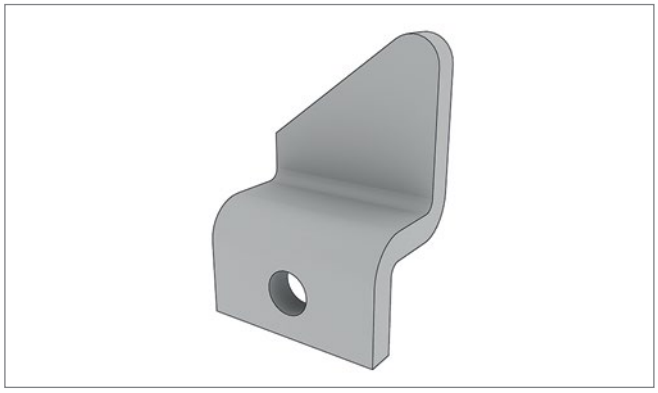

Pos. 3 **Edscha TS: 40 38 020 930**

Halter links VP-Profi 95; 0,12 kg

Bracket left VP-Profi 95; 0,12 kg

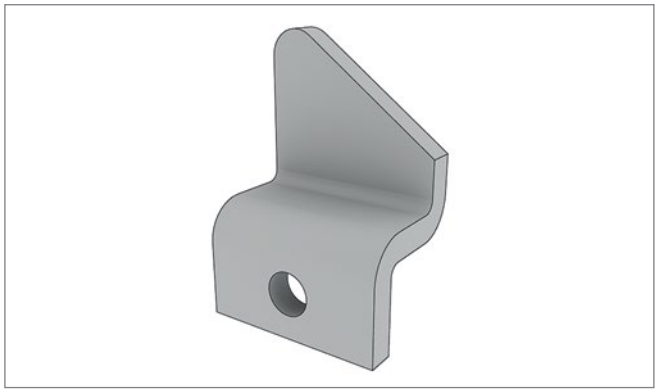

Pos. 4 **Edscha TS: 40 38 020 940**

Halter rechts VP-Profi 95; 0,12 kg

Bracket right VP-Profi 95; 0,12 kg

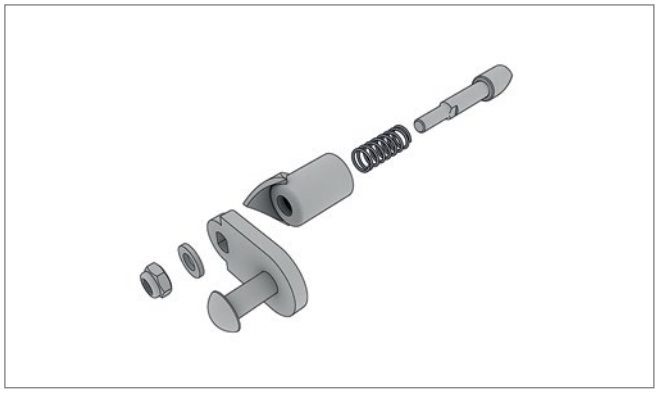

Pos. 5 **Edscha TS: 40 38 027 251**

Reparatursatz Aufstellautomatik; 0,10 kg

Repair kit automatic fold up; 0,10 kg

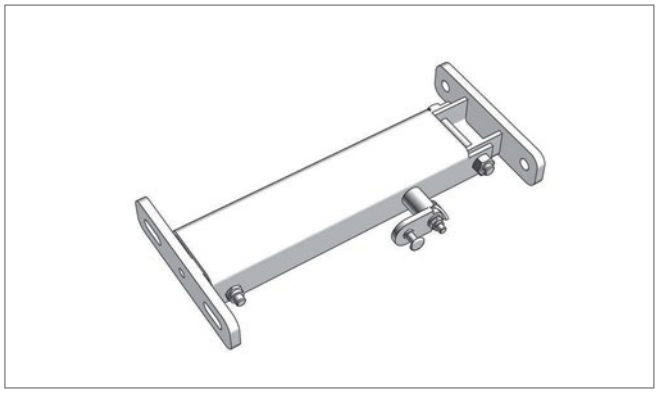

Pos. 6 **Edscha TS: 40 38 027 253**

Aufstellautomatik 1 x 700 N links mit Verriegelung für Endlaufwagen zur Heckportalaussteifung; 2,37 kg

Automatic adjustment mechanism 1 x 700 N left with locking for End carriage for rear portal reinforcement; 2,37 kg

Ersatzteile Heck · *Spare parts rear*

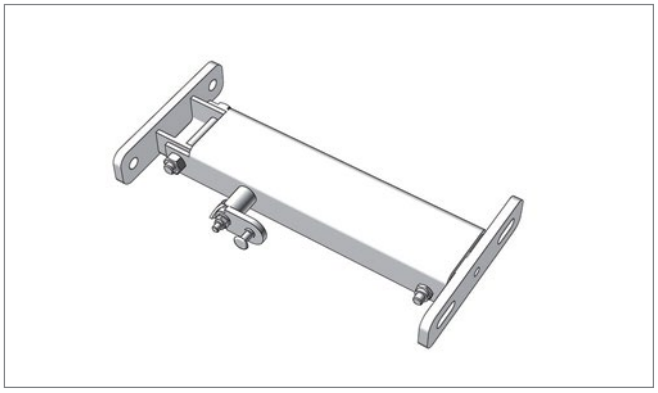

Pos. 7 **Edscha TS: 40 38 027 263**

Aufstellautomatik 1 x 700 N rechts mit Verriegelung für Endlaufwagen zur Heckportalaussteifung; 2,37 kg

Automatic adjustment mechanism 1 x 700 N right with locking for End carriage for rear portal reinforcement; 2,37 kg

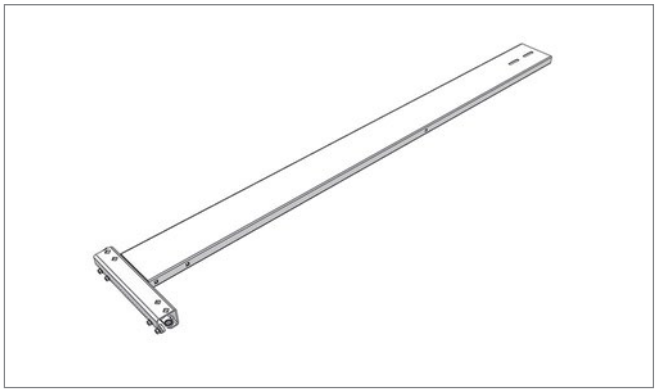

Pos. 8 **Edscha TS: 40 38 031 290**

Endlaufteilhälfte Profi 95 links; 11,94 kg

End carriage half Profi 95 left; 11,94 kg

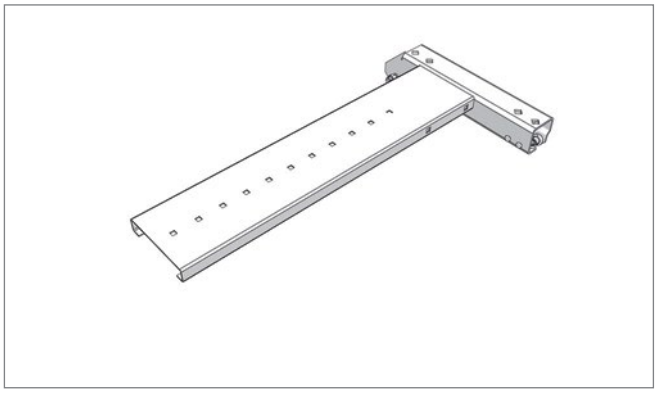

Pos. 9 **Edscha TS: 40 38 031 300**

Endlaufteilhälfte Profi 95 rechts; 5,74 kg

End carriage half Profi 95 right; 5,74 kg

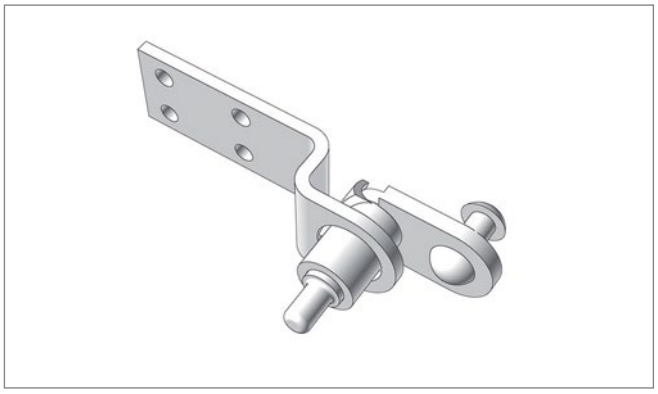

Pos. 10 **Edscha TS: 40 38 031 660**

Verdeckverriegelung; 0,18 kg

Roof locking; 0,18 kg

Ersatzteile Heck · *Spare parts rear*



Pos. 11 **Edscha TS: 40 38 033 041**

Zugschlaufe kompl.; 0,02 kg

Pull strip cpl.; 0,02 kg

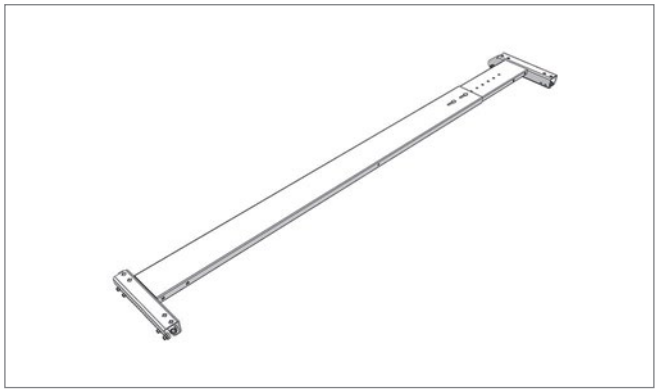

Pos. 12 **Edscha TS: 40 38 033 060**

Endlaufteil Profi 95 2550; 17,68 kg

End carriage Profi 95 2550; 17,68 kg

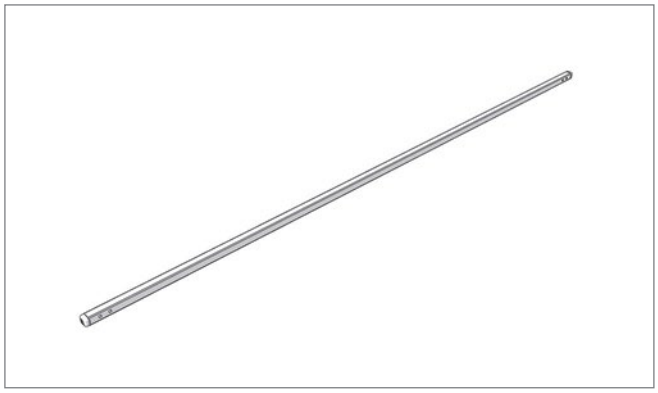

Pos. 13 **Edscha TS: 40 38 035 220**

Spriegel 30 x 30 x 1,5 x 2520 mit Stopfen (AB 2550); 3,15 kg

Bow 30 x 30 x 1,5 x 2520 with bow end (AB 2550); 3,15 kg

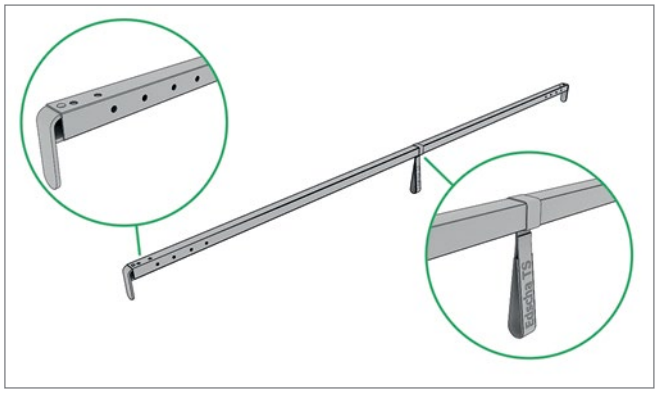

Pos. 14 **Edscha TS: 40 38 035 360**

Endspriegel 2550 nur in Kombination mit Endlaufwagen zur Heckportalaussteifung; 5,45 kg

End bow 2550 just in combination with end carriage for rear portal reinforcement; 5,45 kg

Ersatzteile Heck · *Spare parts rear*

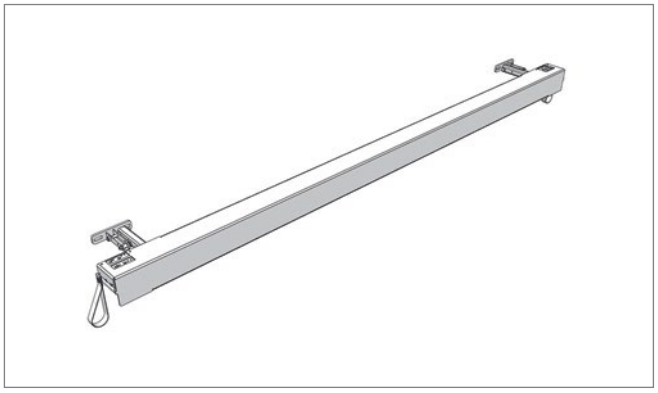

Pos. 15 **Edscha TS: 40 000 004**

Portalbalken (Kundenspezifisch)

Gantry beam (customer specific)

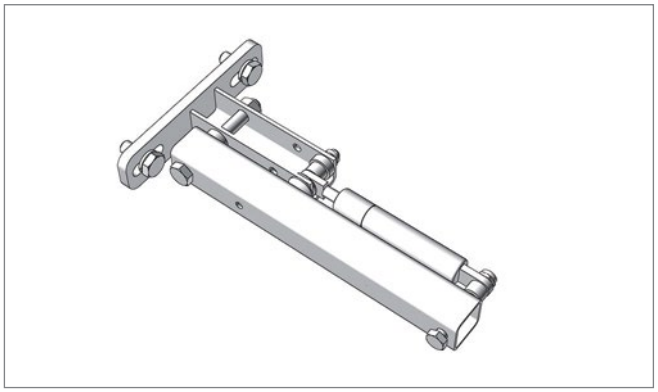

Pos. 16 **Edscha TS: 40 38 048 770**

Aufstellautomatik für Portalbalken 1 x 700 N links für Endlaufwagen zur Heckportalaussteifung; 1,30 kg

Automatic adjustment mechanism for gantry beam 1 x 700 N left for End carriage for rear portal reinforcement; 1,30 kg

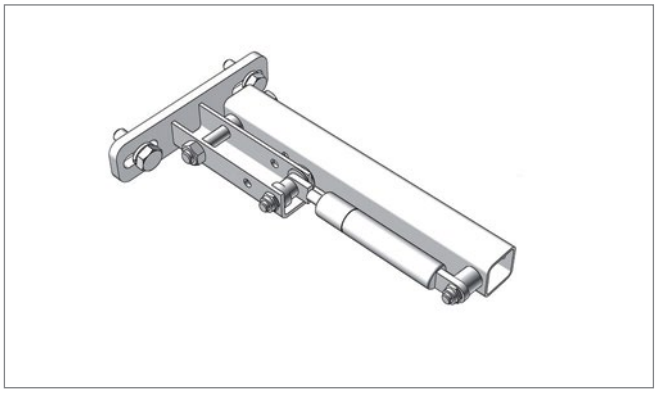

Pos. 17 **Edscha TS: 40 38 048 780**

Aufstellautomatik für Portalbalken 1 x 700 N rechts für Endlaufwagen zur Heckportalaussteifung; 1,30 kg

Automatic adjustment mechanism for gantry beam 1 x 700 N right for End carriage for rear portal reinforcement; 1,30 kg



Pos. 18 **Edscha TS: 40 38 062 430**

Zugstange; 4,00 kg

Tie rod; 4,00 kg

Ersatzteile Heck · *Spare parts rear*

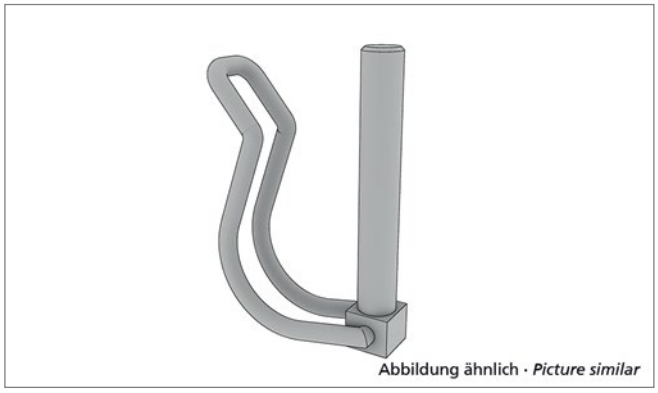
Abbildung ähnlich · *Picture similar*

Pos. 19 **Edscha TS: 40 00 083 019**

Rohrklappstecker D 6; 0,03 kg

Tube clip pin D6; 0,03 kg

Ersatzteile Mitte · *Spare parts middle*

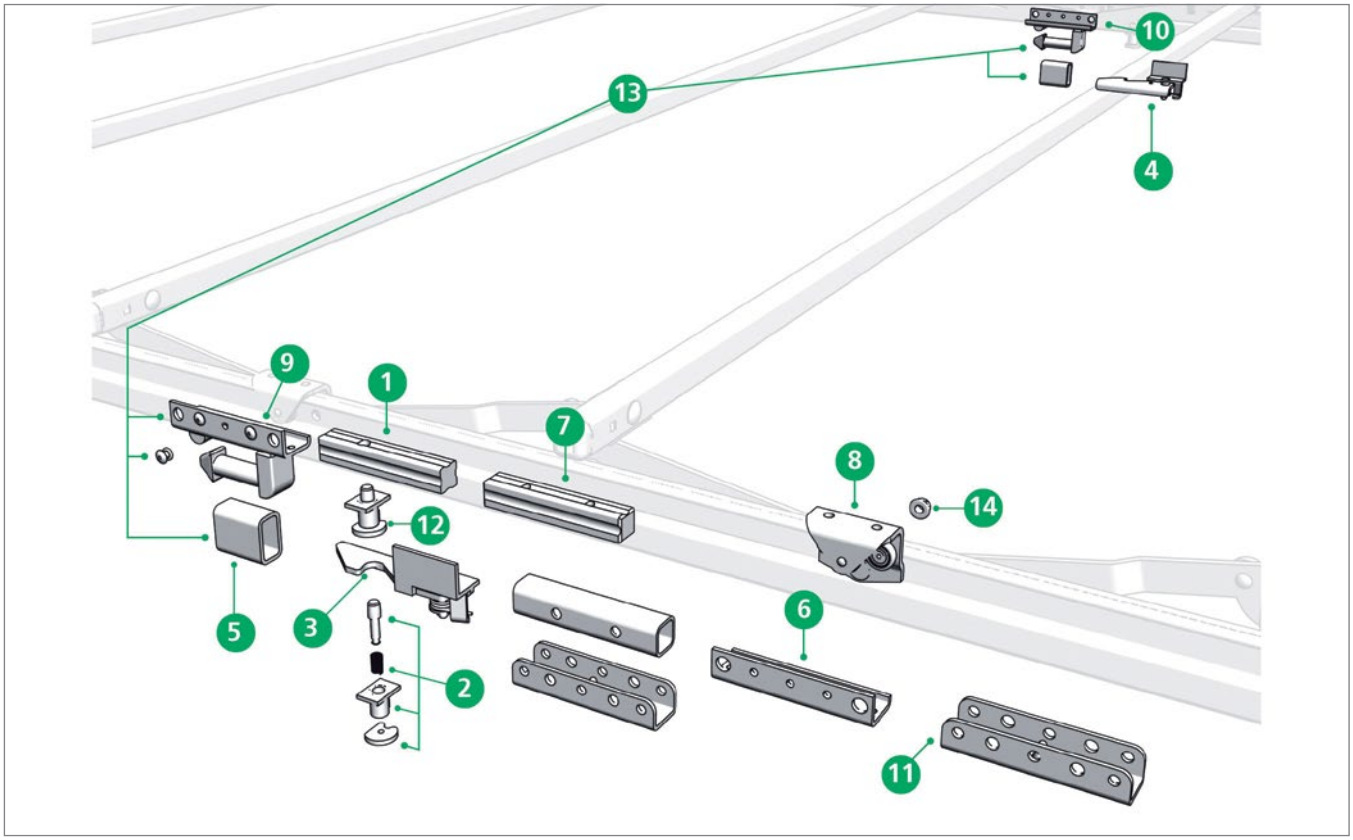

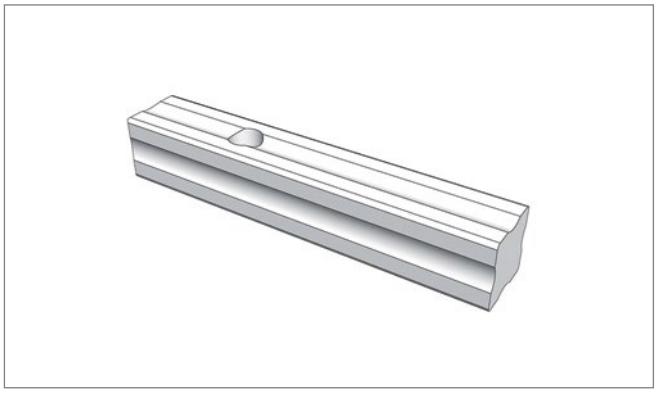

Pos. 1 **Edscha TS: 40 37 010 540**

Verbindungsbolzen; 0,60 kg

Connecting pin; 0,60 kg

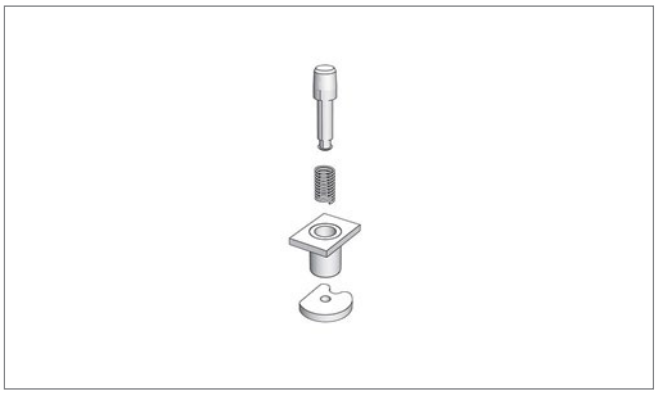

Pos. 2 **Edscha TS: 40 37 017 620**

Schienenfeststeller, lose Teile; 0,08 kg

Rail locking pins, loose pieces; 0,08 kg

Ersatzteile Mitte · *Spare parts middle*

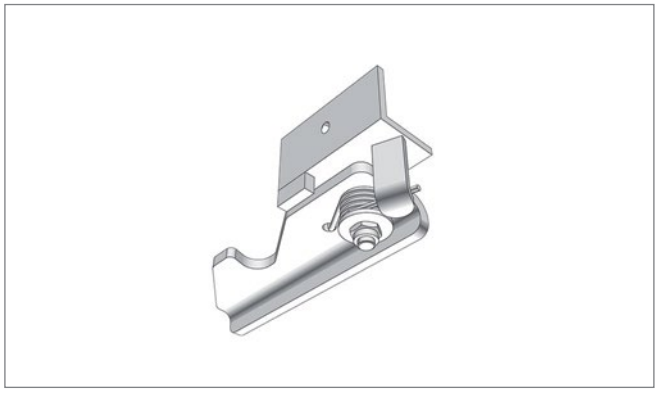

Pos. 3 **Edscha TS: 40 38 024 310**

Fallriegel für DB* links; 0,53 kg

Drop latch for DB left; 0,53 kg*

DB = geeignet für Kombinierten Verkehr und geprüft durch Deutsche Bahn

DB = suitable for combined use and aproved by German Railways

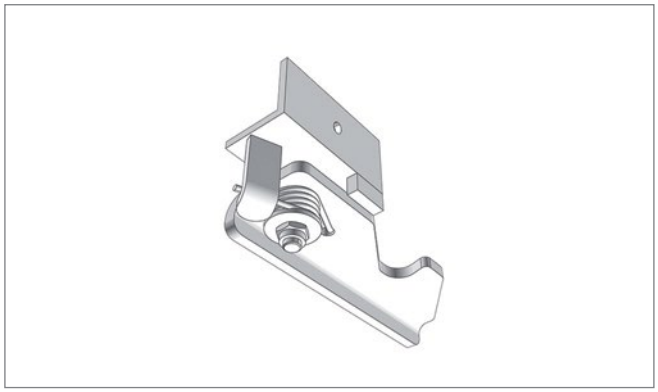

Pos. 4 **Edscha TS: 40 38 024 320**

Fallriegel für DB* rechts; 0,53 kg

Drop latch for DB right; 0,53 kg*

DB = geeignet für Kombinierten Verkehr und geprüft durch Deutsche Bahn

DB = suitable for combined use and aproved by German Railways

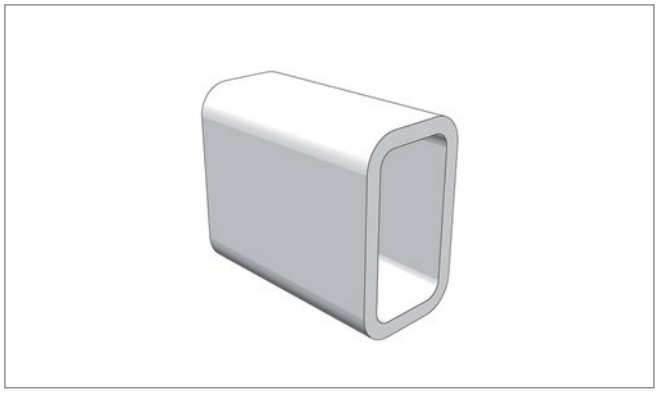

Pos. 5 **Edscha TS: 40 38 030 680**

Rechteckrohr; 0,23 kg

Rectangular tubing; 0,23 kg

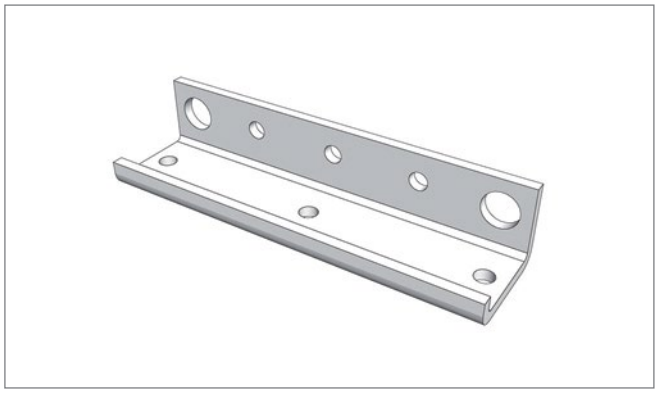

Pos. 6 **Edscha TS: 40 38 030 700**

Stützenanschluss; 0,30 kg

Pillar connection; 0,30 kg

Ersatzteile Mitte · *Spare parts middle*

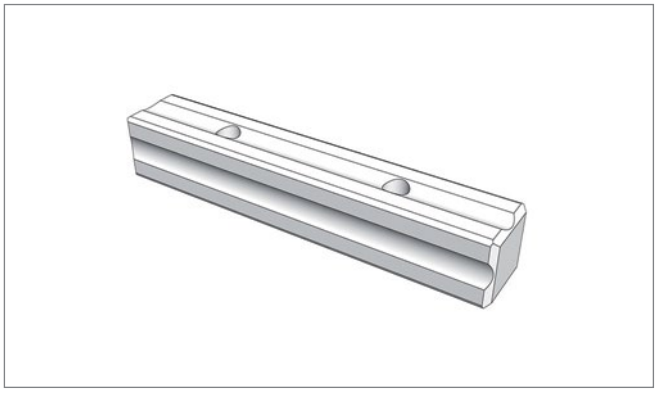

Pos. 7 **Edscha TS: 40 38 030 720**

Verbindungsbolzen mit Gewinde M 10; 0,60 kg

Connecting pin with thread M 10; 0,60 kg



Pos. 8 **Edscha TS: 40 38 031 100**

Rollenwagen VP-Profi 95; 0,32 kg

Roller carriage VP-Profi 95; 0,32 kg

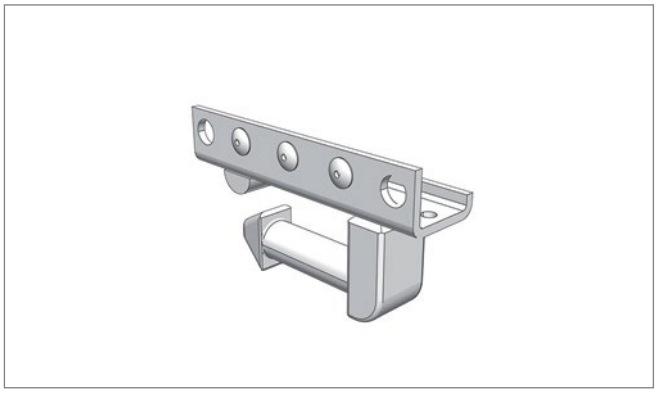

Pos. 9 **Edscha TS: 40 38 031 230**

Stützenanschluss links; 0,73 kg

Pillar connection left; 0,73 kg

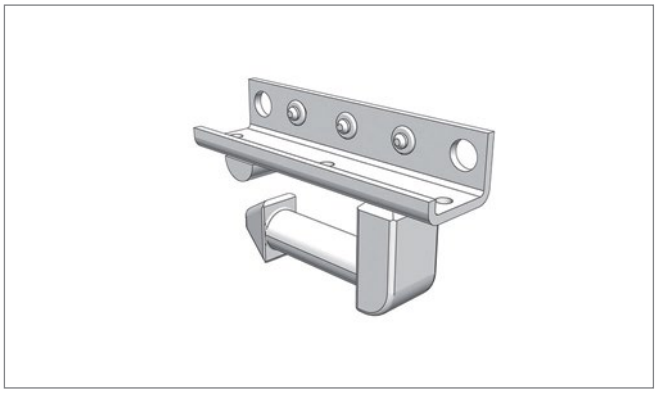

Pos. 10 **Edscha TS: 40 38 031 240**

Stützenanschluss rechts; 0,73 kg

Pillar connection right; 0,73 kg

Ersatzteile Mitte · *Spare parts middle*

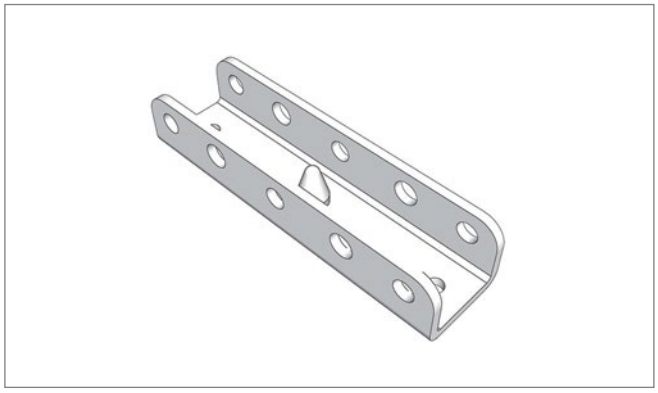

Pos. 11 **Edscha TS: 40 38 032 360**

End-Stützenanschluss mit Bolzen; 0,36 kg

End-Pillar connection with pin; 0,36 kg

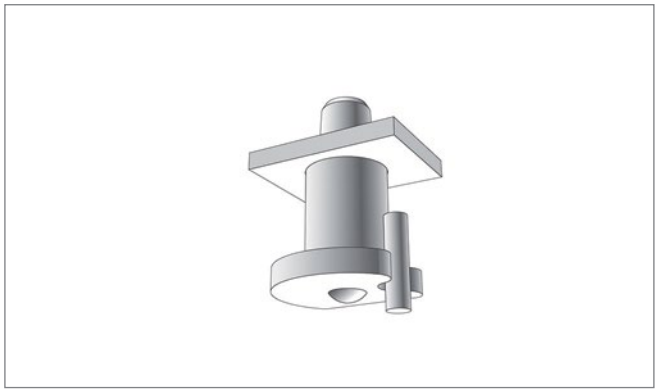

Pos. 12 **Edscha TS: 40 38 033 550**

Schienenfeststeller; 0,13 kg

Rail locking pins; 0,13 kg

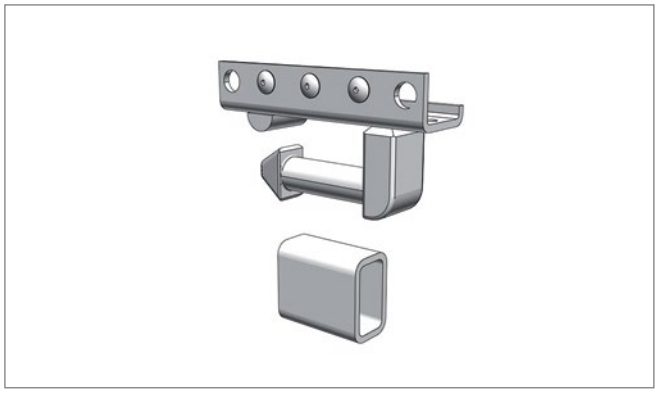

Pos. 13 **Edscha TS: 40 38 068 700**

Stützenanschluss (Topkupplung) Satz; 2,00 kg

Pillar connection (top coupling) set; 2,00 kg



Pos. 14 **Edscha TS: 40 00 079 459**

Sechskantmutter M 8; 0,01 kg

Hexagonal nut M 8; 0,01 kg

Ersatzteile Front · *Spare parts front*

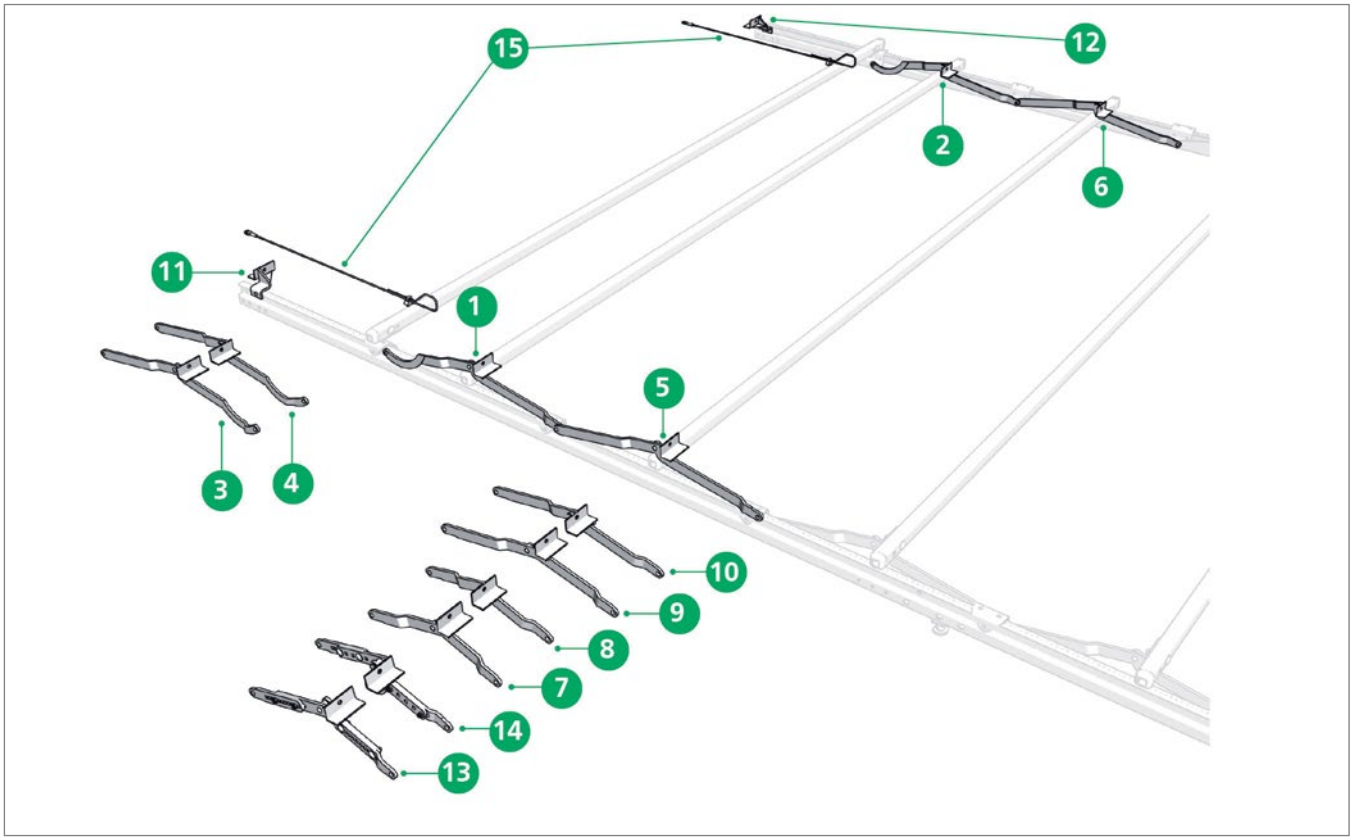

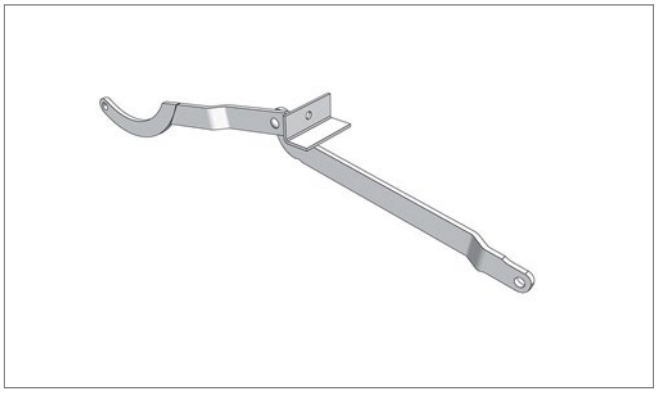

Pos. 1 **Edscha TS: 40 38 026 510**

Gelenk nach Querstangenwagen links 568 Profi 95/100; 0,83 kg

Link after cross bar left 568 Profi 95/100; 0,83 kg

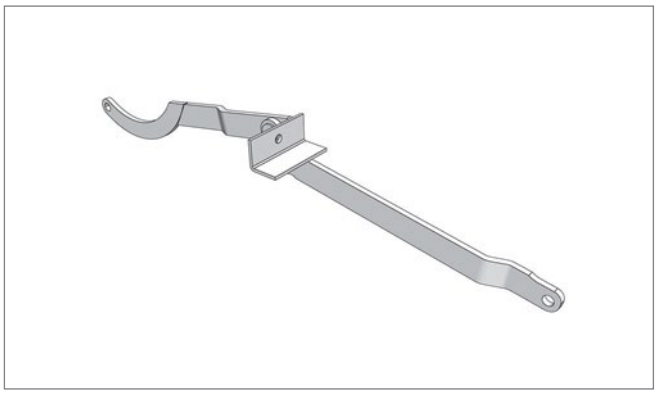

Pos. 2 **Edscha TS: 40 38 026 520**

Gelenk nach Querstangenwagen rechts 568 Profi 95/100; 0,82 kg

Link after cross bar right 568 Profi 95/100; 0,82 kg

Ersatzteile Front · *Spare parts front*

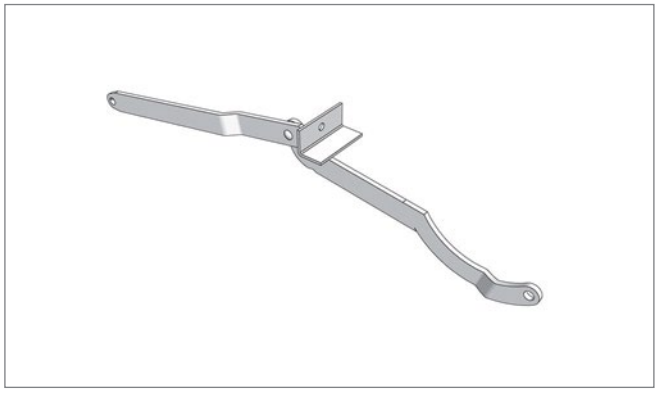

Pos. 3 **Edscha TS: 40 38 026 530**

Gelenk vor Querstangenwagen links 568 Profi 95/100; 0,83 kg

Link before cross bar left 568 Profi 95/100; 0,83 kg

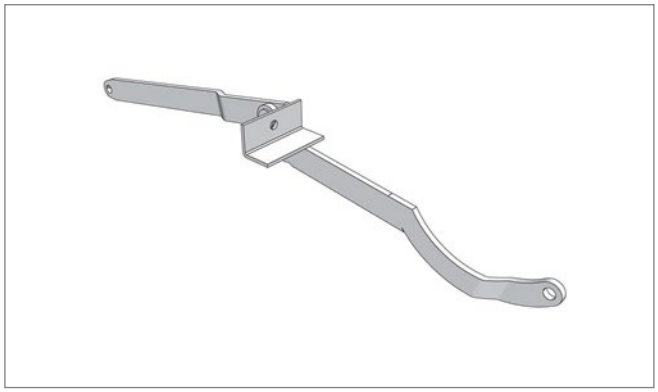

Pos. 4 **Edscha TS: 40 38 026 540**

Gelenk vor Querstangenwagen rechts 568 Profi 95/100; 0,82 kg

Link before cross bar right 568 Profi 95/100; 0,82 kg

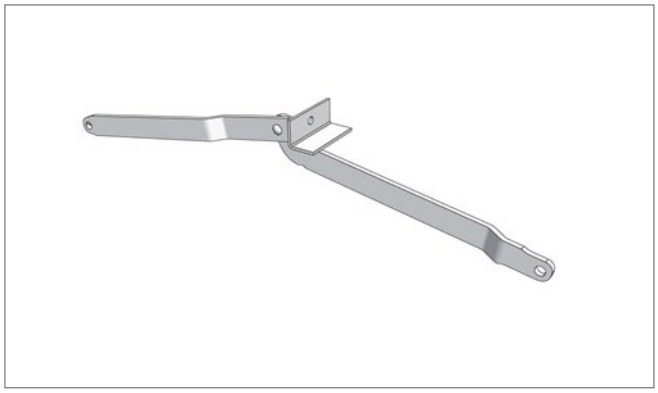

Pos. 5 **Edscha TS: 40 38 027 410**

Gelenk links 568 Profi 95/100; 0,83 kg

Link left 568 Profi 95/100; 0,83 kg

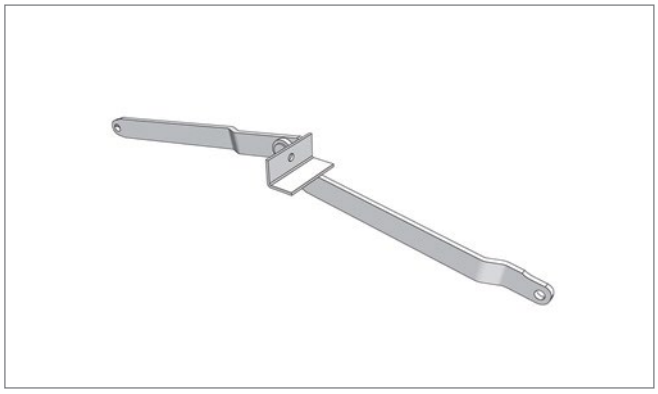

Pos. 6 **Edscha TS: 40 38 027 420**

Gelenk rechts 568 Profi 95/100; 0,08 kg

Link right 568 Profi 95/100; 0,08 kg

Ersatzteile Front · *Spare parts front*

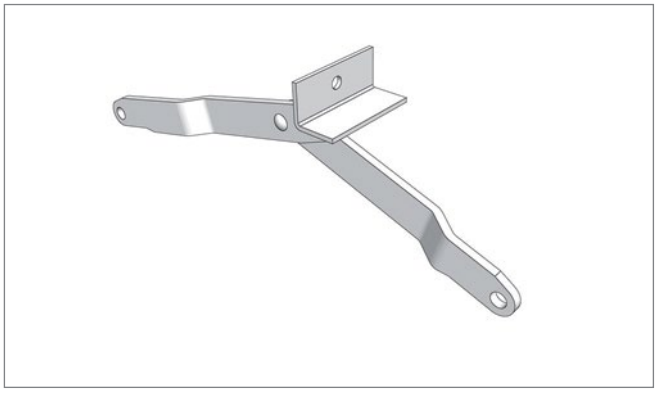

Pos. 7 **Edscha TS: 40 38 027 430**

Ausgleichgelenk (328) links; 0,54 kg

Equalizing linkage (328) left; 0,54 kg

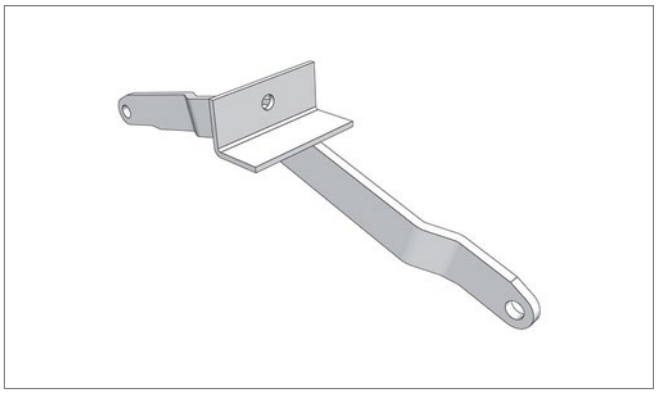

Pos. 8 **Edscha TS: 40 38 027 440**

Ausgleichgelenk (328) rechts; 0,54 kg

Equalizing linkage (328) right; 0,54 kg

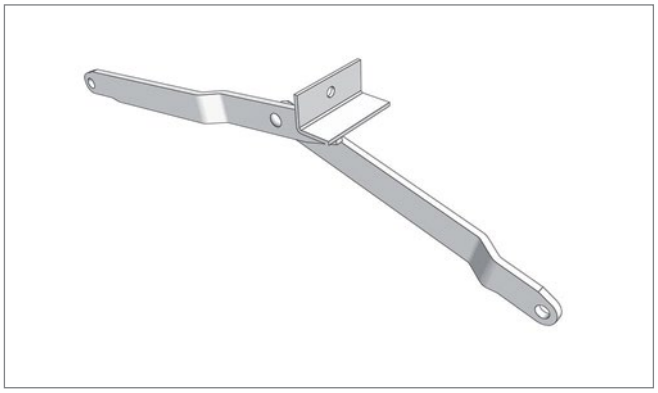

Pos. 9 **Edscha TS: 40 38 027 450**

Ausgleichgelenk (458) links; 0,70 kg

Equalizing linkage (458) left; 0,70 kg

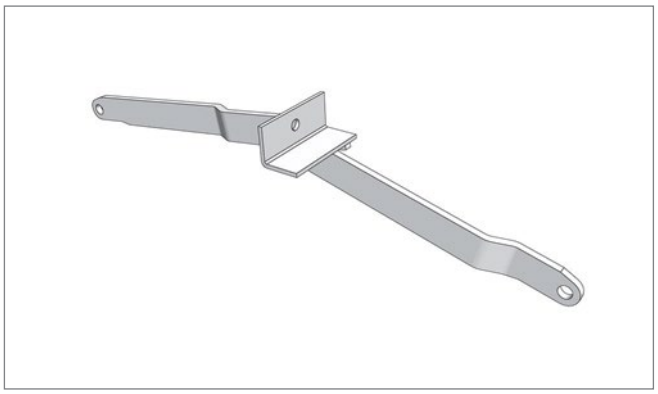

Pos. 10 **Edscha TS: 40 38 027 460**

Ausgleichgelenk (458) rechts; 0,70 kg

Equalizing linkage (458) right; 0,70 kg

Ersatzteile Front · *Spare parts front*

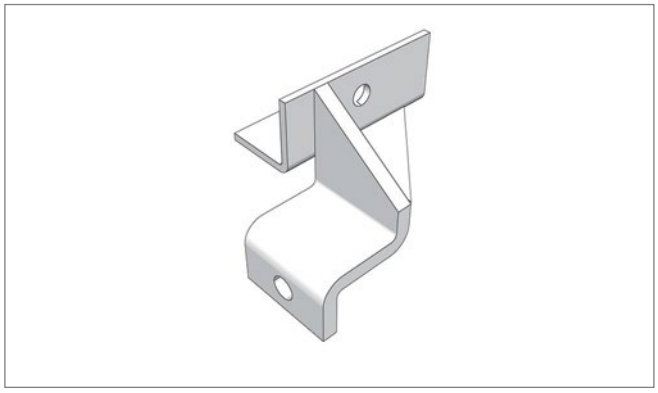

Pos. 11 **Edscha TS: 40 38 031 130**

Stirnwandspriegelhalter links; 0,26 kg

Bulkhead bow bracket left; 0,26 kg

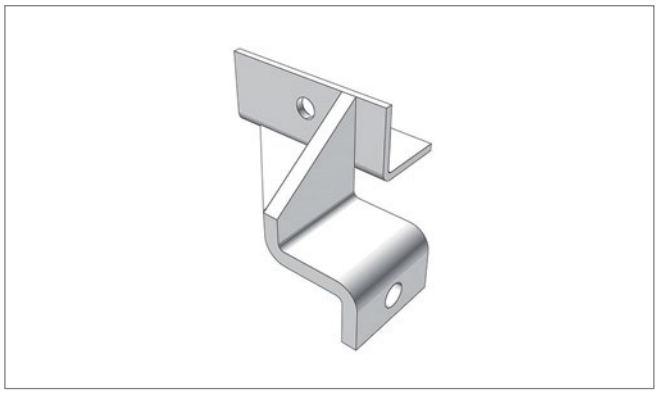

Pos. 12 **Edscha TS: 40 38 031 140**

Stirnwandspriegelhalter rechts; 0,26 kg

Bulkhead bow bracket right; 0,26 kg

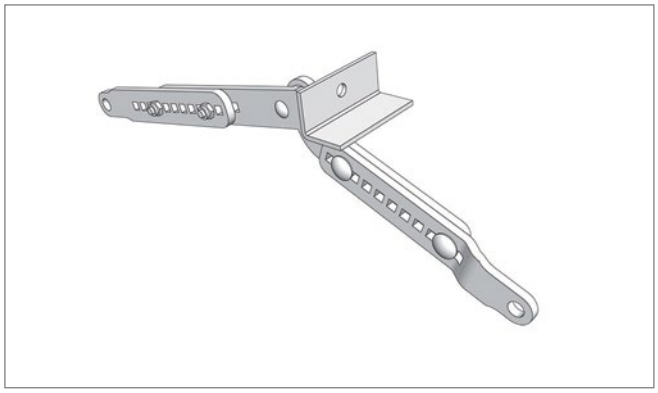

Pos. 13 **Edscha TS: 40 38 031 210**

Ausgleichgelenk Profi verstellbar links; 0,83 kg

Equalizing linkage Profi adjustable left; 0,83 kg

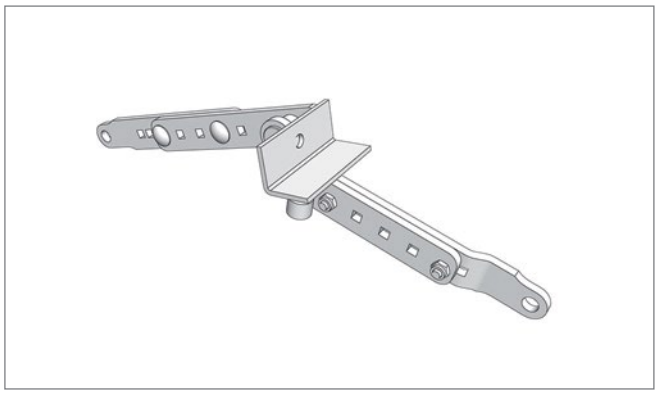

Pos. 14 **Edscha TS: 40 38 031 220**

Ausgleichgelenk Profi verstellbar rechts; 0,83 kg

Equalizing linkage Profi adjustable right; 0,83 kg

Ersatzteile Front · *Spare parts front*

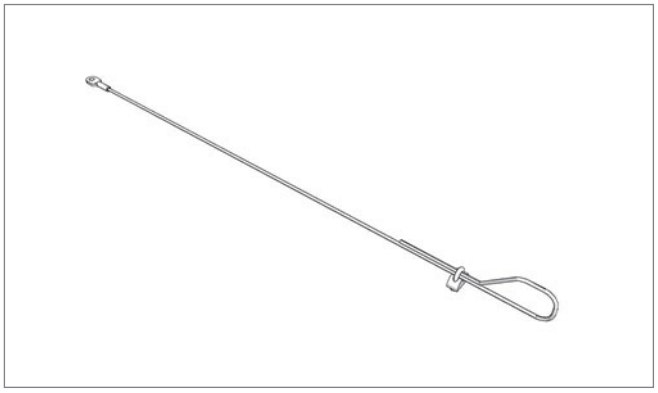

Pos. 15 **Edscha TS: 40 38 068 710**

Sicherungsseilsatz; 0,30 kg

Safety rope set; 0,30 kg

VP-Profi I

(2979 8XXX)

Ersatzteile Front · *Spare parts front*

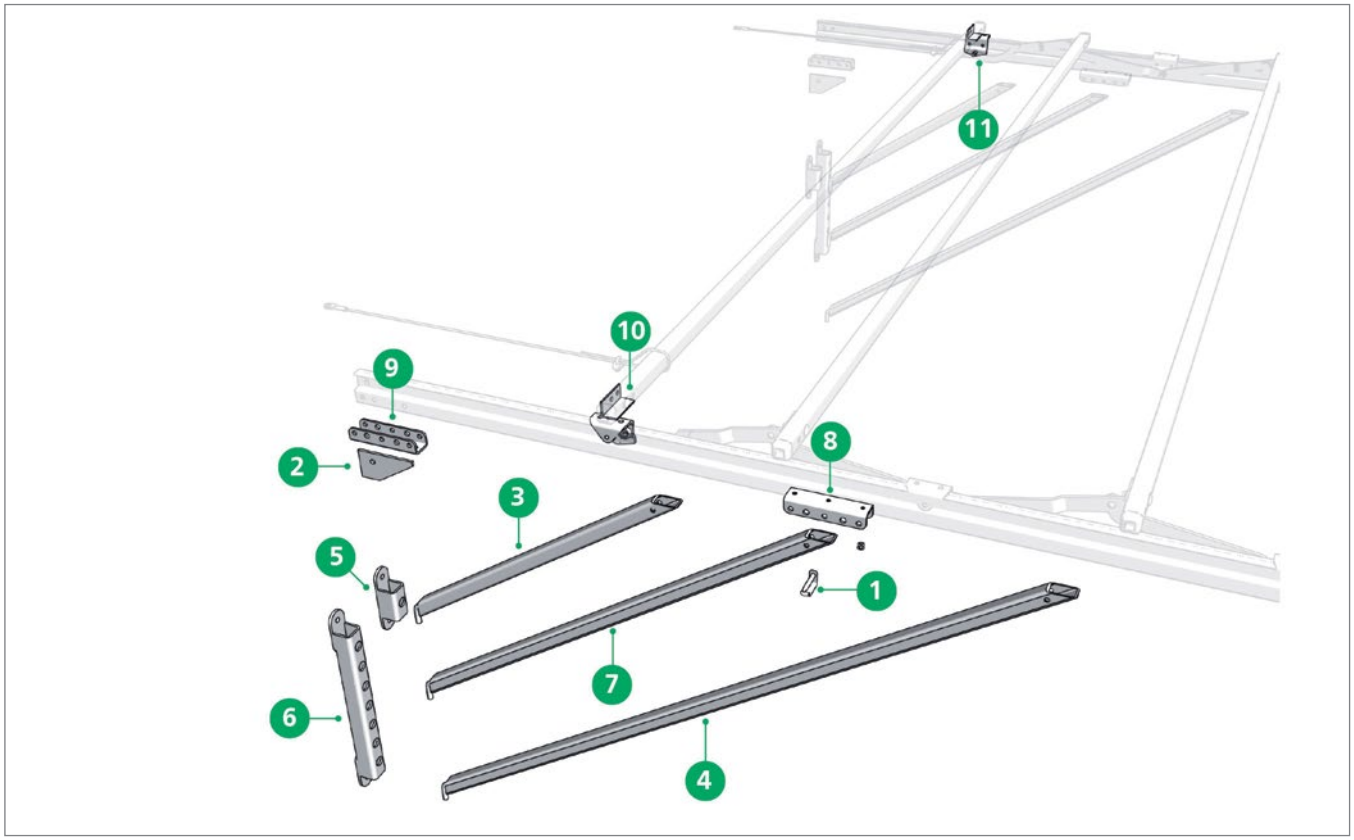

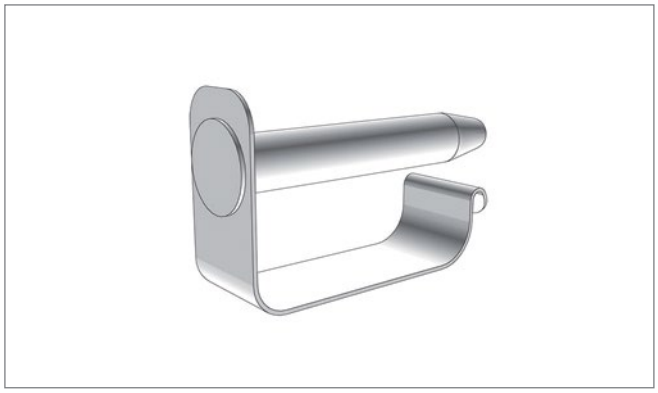

Pos. 1 **Edscha TS: 40 00 085 520**

Absteckbolzen ø 8; 0,03 kg

Rig pin ø 8; 0,03 kg

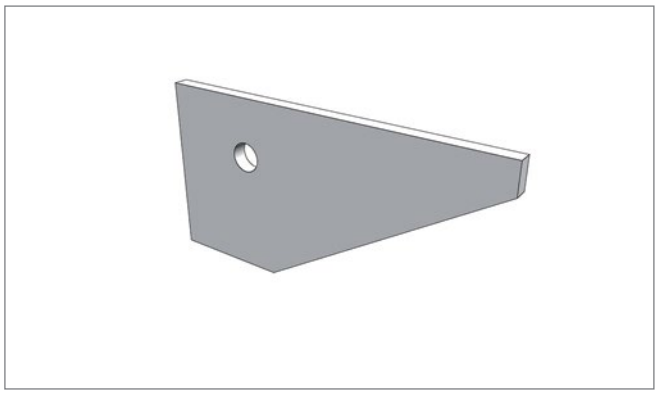

Pos. 2 **Edscha TS: 40 37 010 310**

Eckblech; 0,20 kg

Corner plate; 0,20 kg

Ersatzteile Front · *Spare parts front*



Pos. 3 **Edscha TS: 40 37 014 180**

Strebe kurz 708; 1,80 kg

Strut short 708; 1,80 kg

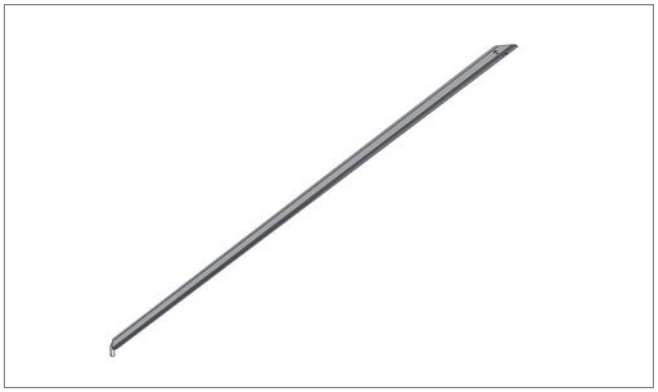

Pos. 4 **Edscha TS: 40 37 014 190**

Strebe lang 1560; 3,85 kg

Strut long 1560; 3,85 kg

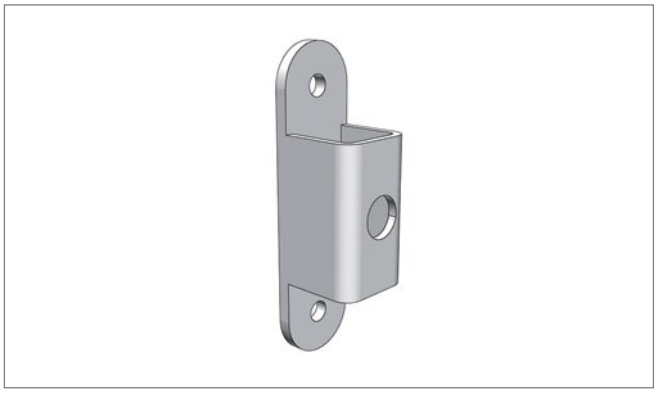

Pos. 5 **Edscha TS: 40 37 014 310**

Strebenlager; 0,45 kg

Strut bearing; 0,45 kg

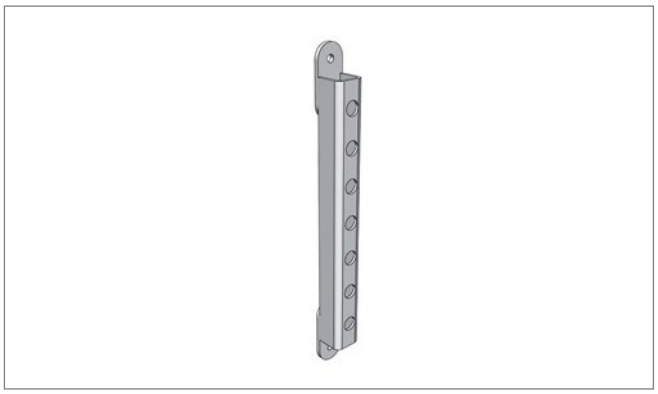

Pos. 6 **Edscha TS: 40 37 014 340**

Strebenlager, höhenverstellbar; 1,36 kg

Strut bearing, vertically adjustable; 1,36 kg

Ersatzteile Front · *Spare parts front*



Pos. 7 **Edscha TS: 40 37 014 450**

Strebe mittel 1058; 2,59 kg

Strut medium 1058; 2,59 kg

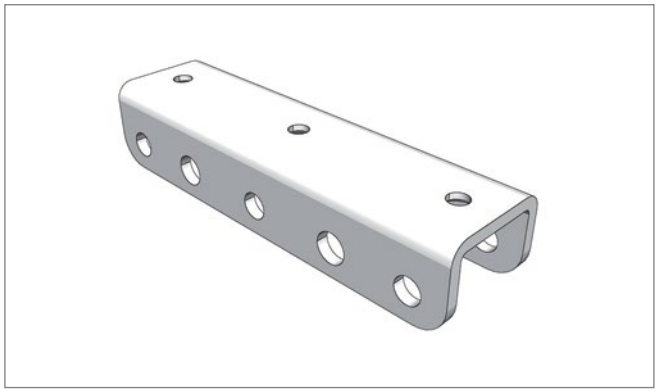

Pos. 8 **Edscha TS: 40 38 030 610**

Galgenanschluss; 0,35 kg

Gibbet connection; 0,35 kg

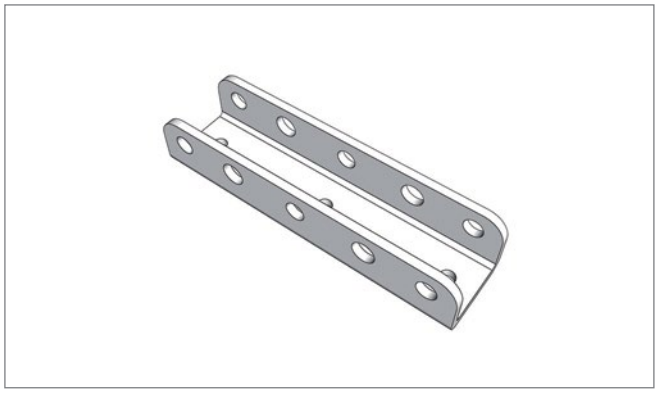

Pos. 9 **Edscha TS: 40 38 030 640**

Stützenanschluss; 0,35 kg

Pillar connection; 0,35 kg

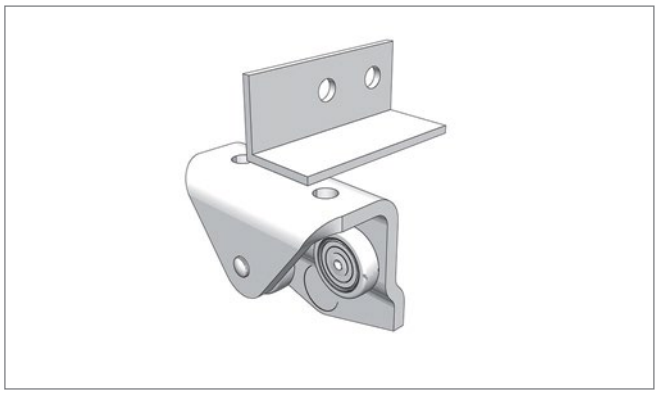

Pos. 10 **Edscha TS: 40 38 032 110**

Rollenwagen für Querstange VP-P95 links; 0,40 kg

Roller carriage for lateral tie bar VP-P95 left; 0,40 kg

Ersatzteile Front · *Spare parts front*

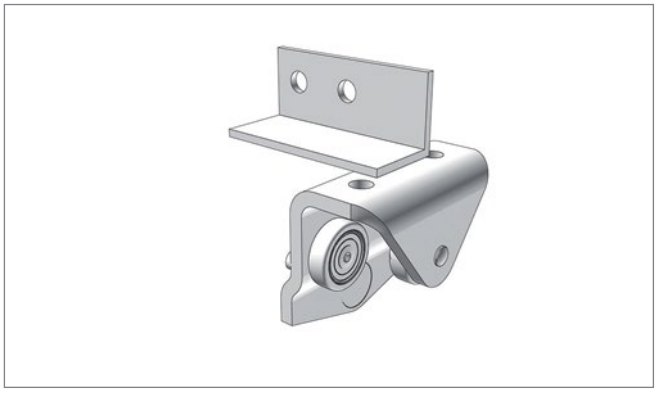

Pos. 11 **Edscha TS: 40 38 032 120**

Rollenwagen für Querstange VP-P95 rechts; 0,40 kg

Roller carriage for lateral tie bar VP-P95 right; 0,40 kg

VP-Profi I

(2979 8XXX)

Ersatzteile · *Spare parts*

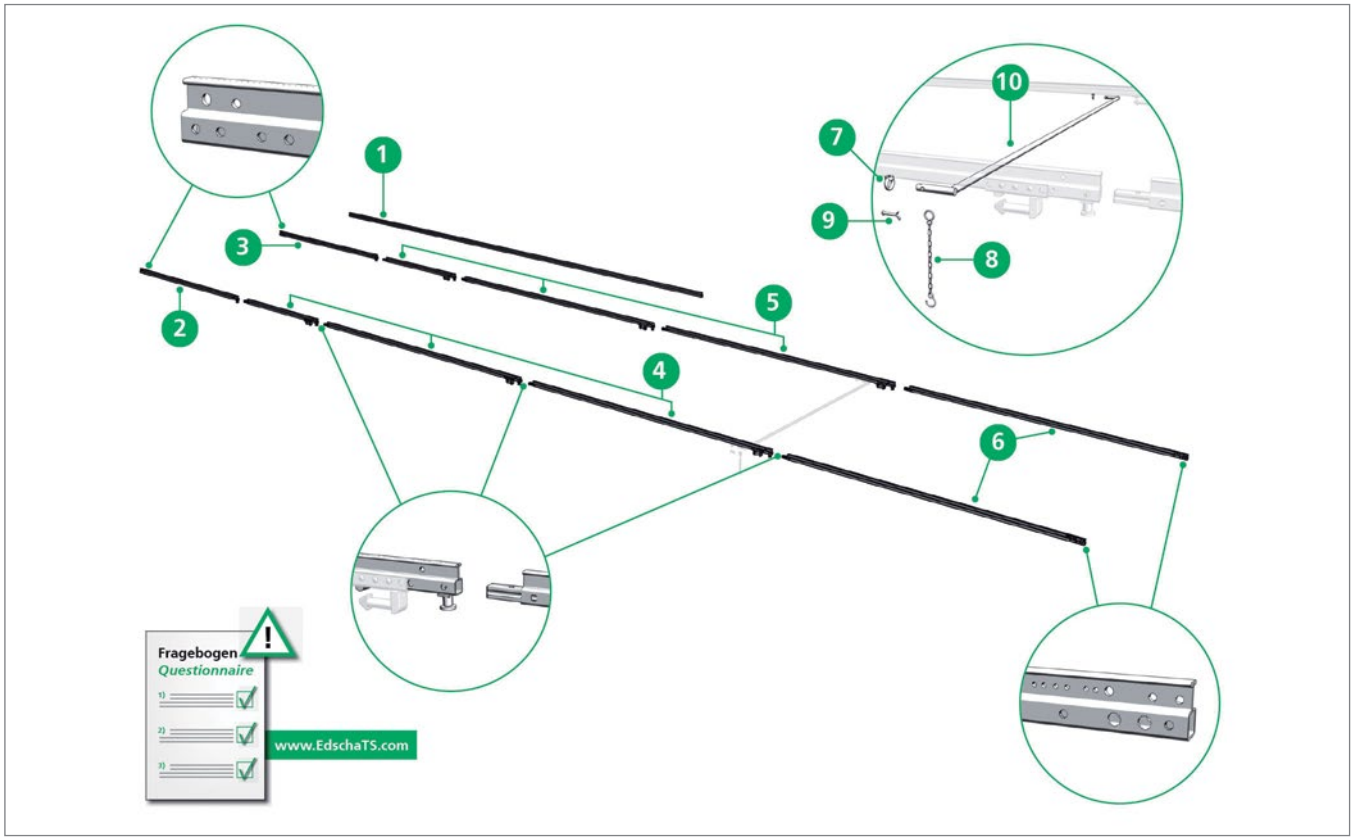

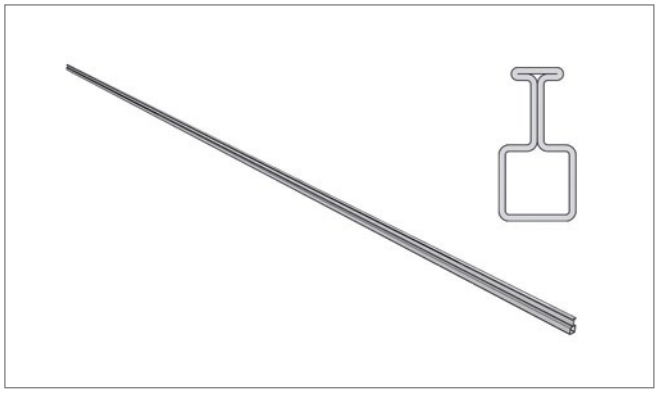

Pos. 1 **Edscha TS: 40 00 074 611**

Laufschiene, Stahl Länge 7.000; 25,70 kg

Rail frame, steel length 7.000; 25,70 kg

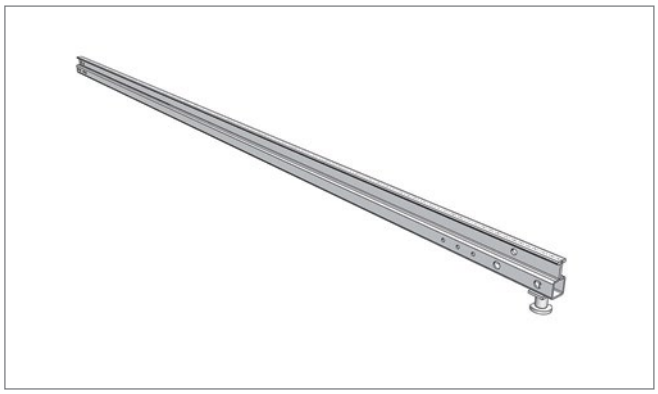

Pos. 2 **Edscha TS: 40 00 000 310**

Ausleger links mit Feststeller *

*Front rail extension left incl. locking pin **

Fragebogen ausfüllen (Stahllaufschienen zu Verdeckseriennummer, siehe Website Edscha TS)!

Please fill in our questionnaire (Full Tarpaulin Steel, see website Edscha TS)!

Ersatzteile · *Spare parts*

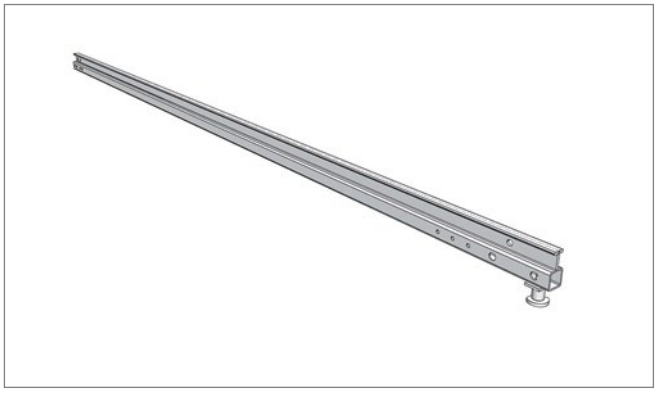

Pos. 3 **Edscha TS: 40 00 000 320**

Ausleger rechts mit Feststeller *

*Front rail extension right incl. locking pin **

Fragebogen ausfüllen (Stahllaufschienen zu Verdeckseriennummer, siehe Website Edscha TS)!

Please fill in our questionnaire (Full Tarpaulin Steel, see website Edscha TS)!

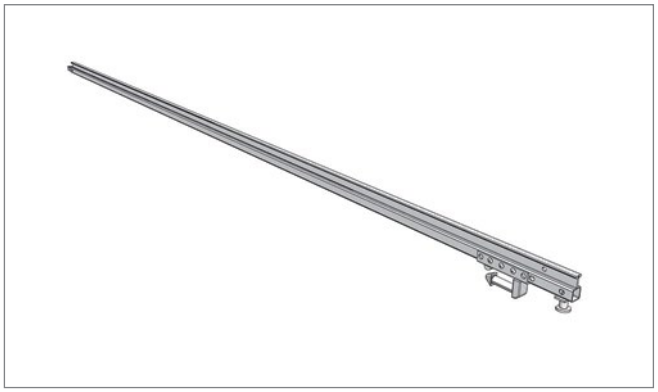

Pos. 4 **Edscha TS: 40 00 000 330**

Zwischenlaufschiene links mit Verbindungsbolzen und Feststeller *

*Middle rail left incl. connecting pin and locking pin **

Fragebogen ausfüllen (Stahllaufschienen zu Verdeckseriennummer, siehe Website Edscha TS)!

Please fill in our questionnaire (Full Tarpaulin Steel, see website Edscha TS)!

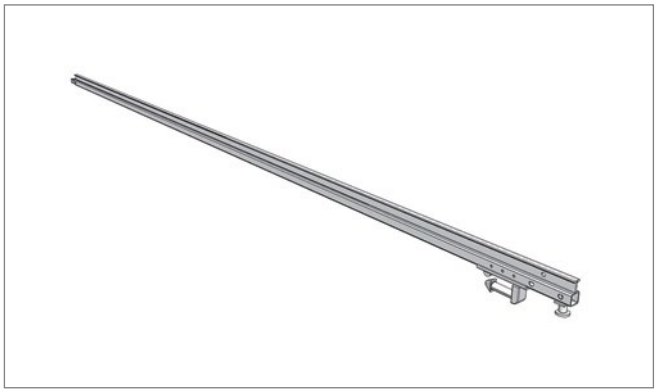

Pos. 5 **Edscha TS: 40 00 000 340**

Zwischenlaufschiene rechts mit Verbindungsbolzen und Feststeller *

*Middle rail right incl. connecting pin and locking pin **

Fragebogen ausfüllen (Stahllaufschienen zu Verdeckseriennummer, siehe Website Edscha TS)!

Please fill in our questionnaire (Full Tarpaulin Steel, see website Edscha TS)!

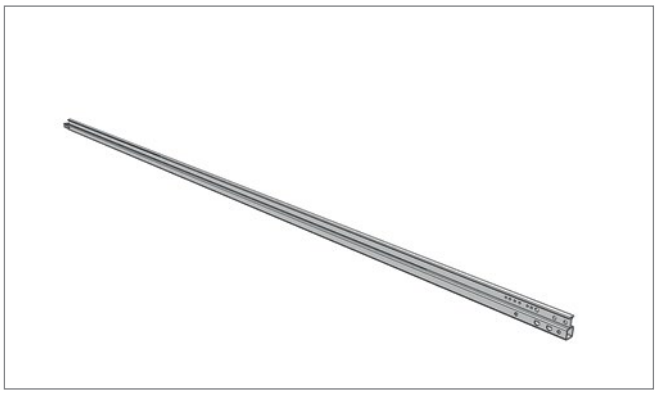

Pos. 6 **Edscha TS: 40 00 000 350**

Endlaufschiene links und rechts mit Verbindungsbolzen *

*End rail left and right incl. connecting pin **

Fragebogen ausfüllen (Stahllaufschienen zu Verdeckseriennummer, siehe Website Edscha TS)!

Please fill in our questionnaire (Full Tarpaulin Steel, see website Edscha TS)!

Ersatzteile · *Spare parts*



Pos. 7 **Edscha TS: 40 00 069 820**

Ringmutter; 0,05 kg

Ringnut; 0,05 kg

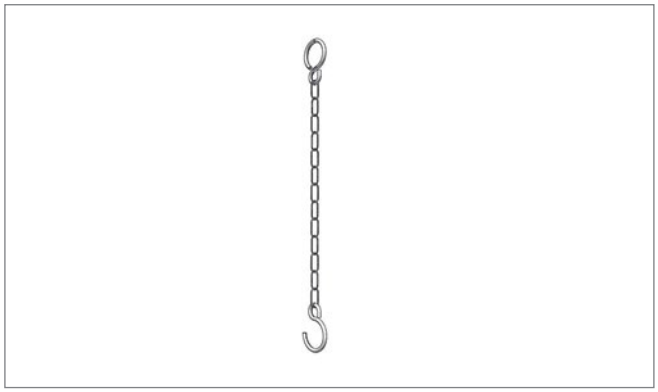

Pos. 8 **Edscha TS: 40 00 075 141**

Sicherungskette; 0,02 kg

Safety chain; 0,02 kg



Pos. 9 **Edscha TS: 40 00 079 138**

Splint; 0,14 kg

Splint; 0,14 kg

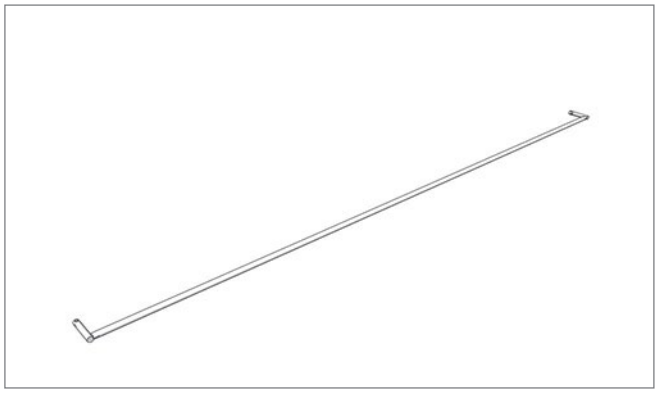

Pos. 10 **Edscha TS: 40 000 009**

Querstange (Kundenspezifisch)

Cross bar (customer specific)

Ersatzteile · *Spare parts*

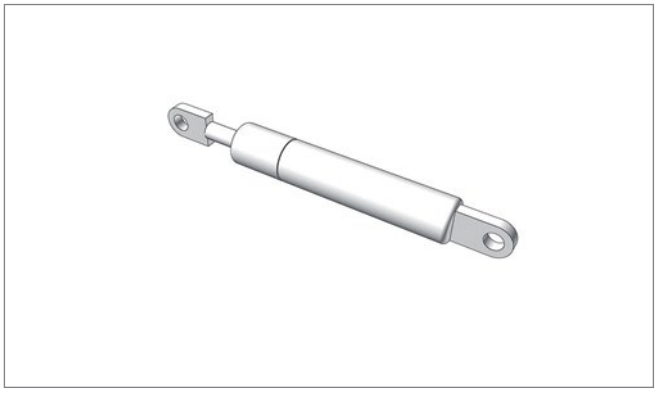

Pos. - **Edscha TS: 40 00 072 829**

Gasfeder 500 N; 0,12 kg

Gas spring 500 N; 0,12 kg

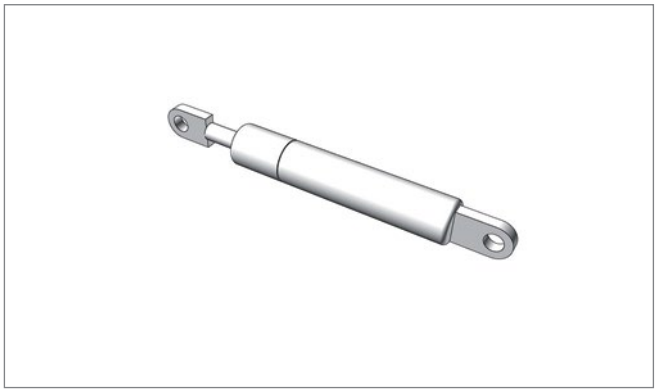

Pos. - **Edscha TS: 40 00 075 099**

Gasfeder 700 N; 0,14 kg

Gas spring 700 N; 0,14 kg

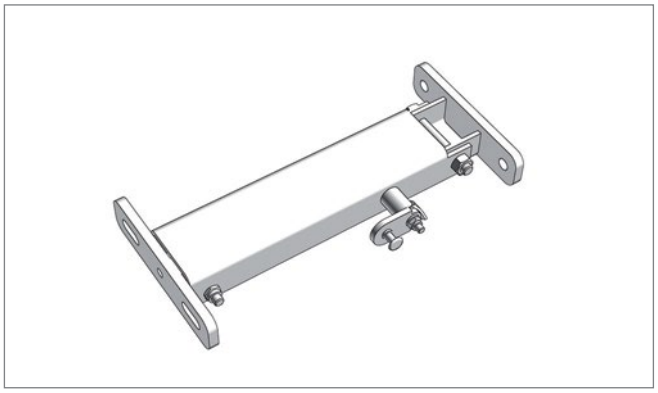

Pos. - **Edscha TS: 40 38 027 254**

Aufstellautomatik 2 x 500 N links mit Verriegelung für Endlaufwagen zur Heckportalaussteifung; 2,48 kg

Automatic adjustment mechanism 2 x 500 N left with locking for end carriage for rear portal reinforcement; 2,48 kg

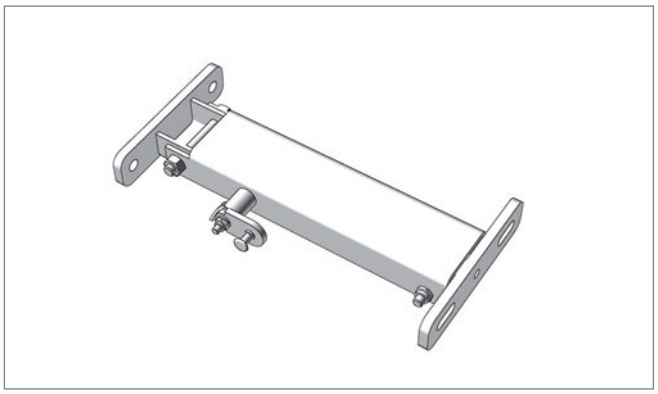

Pos. - **Edscha TS: 40 38 027 264**

Aufstellautomatik 2 x 500 N rechts mit Verriegelung für Endlaufwagen zur Heckportalaussteifung; 2,51 kg

Automatic adjustment mechanism 2 x 500 N right with locking for end carriage for rear portal reinforcement; 2,51 kg

Ersatzteile · *Spare parts*



Pos. - **Edscha TS: 40 38 027 301**

Aufstellautomatik Satz 2 x 500 N kpl.; 5,50 kg

Automatic fold up set 2 x 500 N cpl.; 5,50 kg

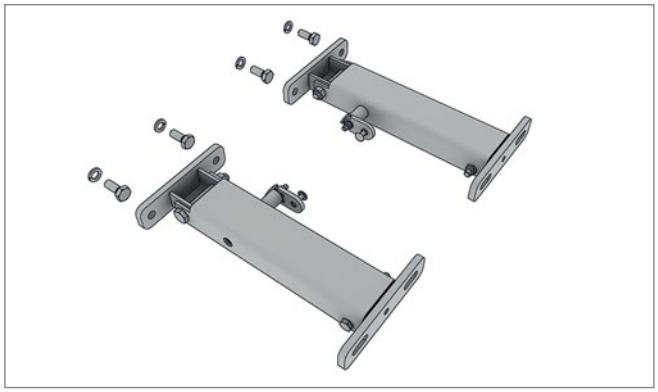

Pos. - **Edscha TS: 40 38 027 300**

Aufstellautomatik Satz 1 x 700 N kpl.; 5,50 kg

Automatic fold up set 1 x 700 N cpl.; 5,50 kg

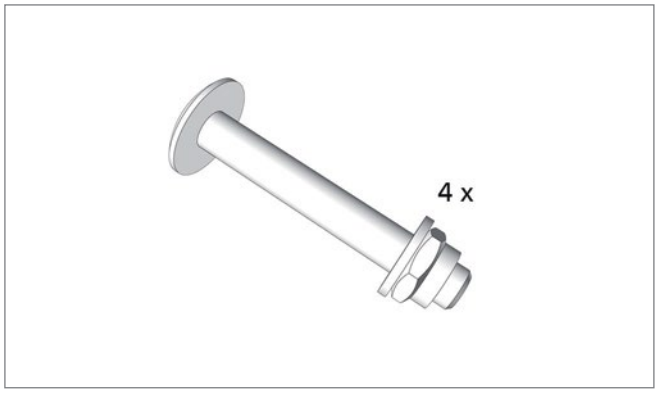

Pos. - **Edscha TS: 40 38 035 730**

Schraubenpaket Endspriegel; 0,14 kg

Screw pack rear roof bow; 0,14 kg

VP-Profi I

(2979 8XXX)

Weitere Informationen und Hilfe · *Further information and help*



Anleitung · *Manual*

Bedienungsanleitung VP-Profi I, 25 Sprachen

User Manual VP-Profi, till 2013, 25 languages



Anleitung · *Manual*

Montageanleitung VP-Profi I, Deutsch-Englisch

Assembly Instructions VP-Profi I, german-english



Anleitung · *Manual*

Raparaturanleitung VP-Profi I, Deutsch-Englisch

Repairing Instructions VP-Profi I, german-english

Weitere Informationen zu diesem Produkt sowie Hilfe erhalten Sie auf unserer Website, z.B. im Downloadbereich.

Further information on this product as well as help is available on our website, e.g. in the download area.

www.EdschaTS.com

Verdeckaufbau · *Roof Structure*

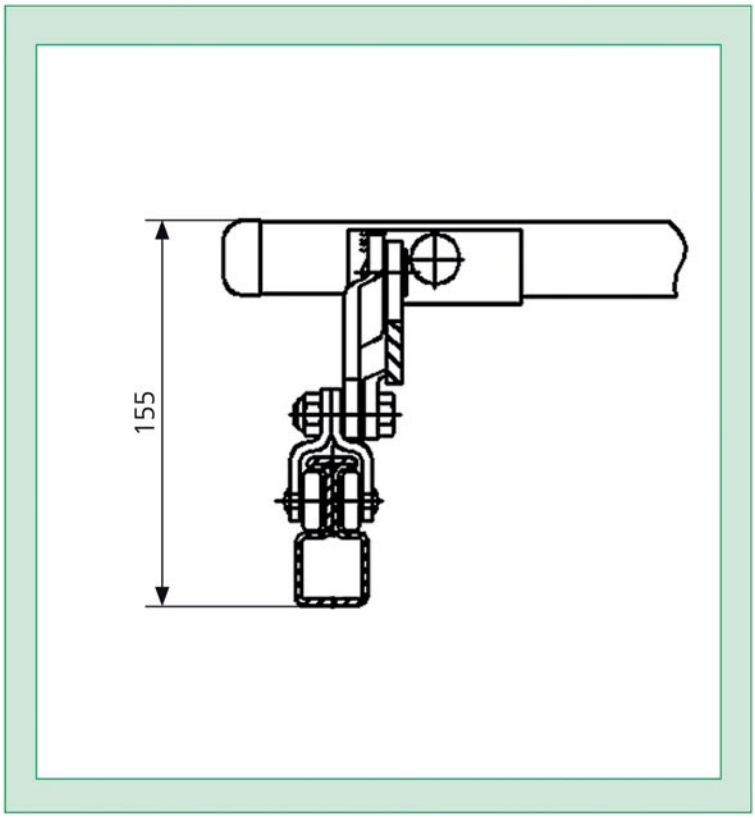

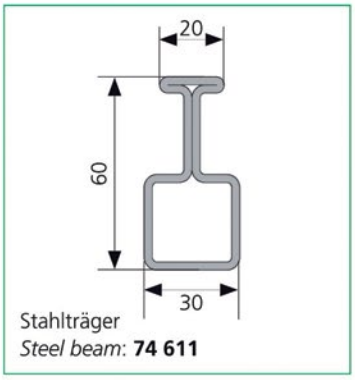

Stahlträger
Steel beam: **74 611**

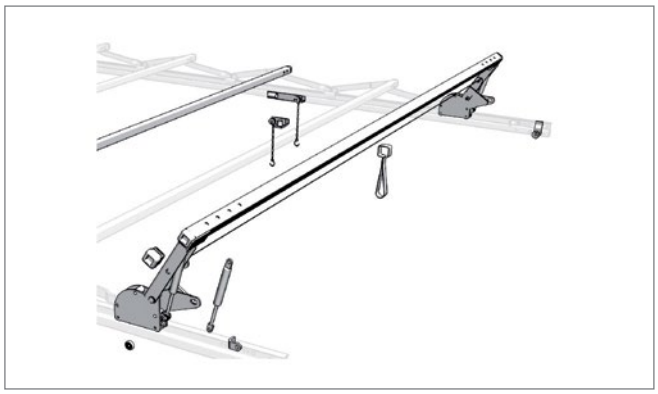

Spezifisches Merkmal
Specific attribute

VP-Classic

(2978 1XXX)

Übersicht · *Overview*

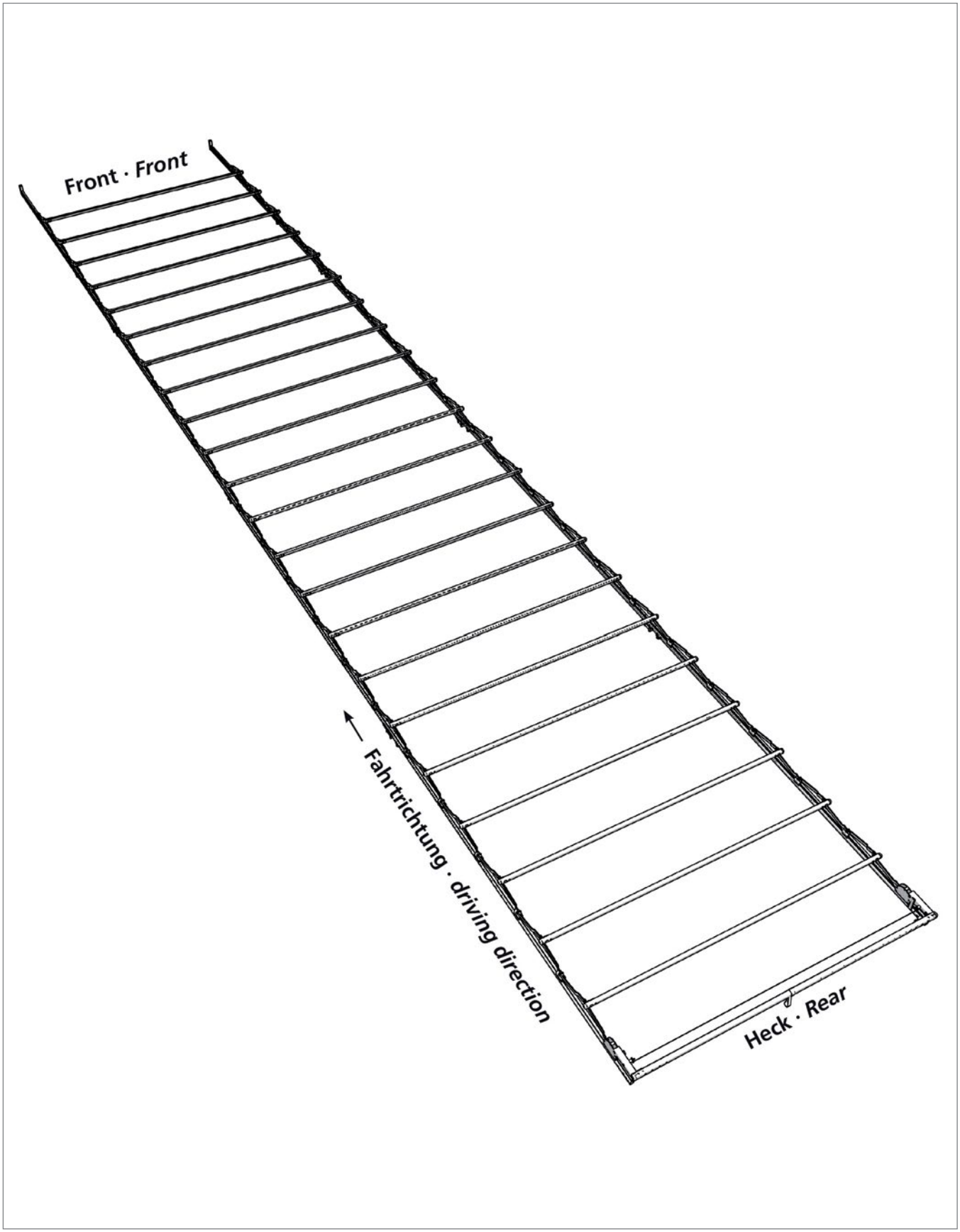

Ersatzteile Heck · *Spare parts rear*

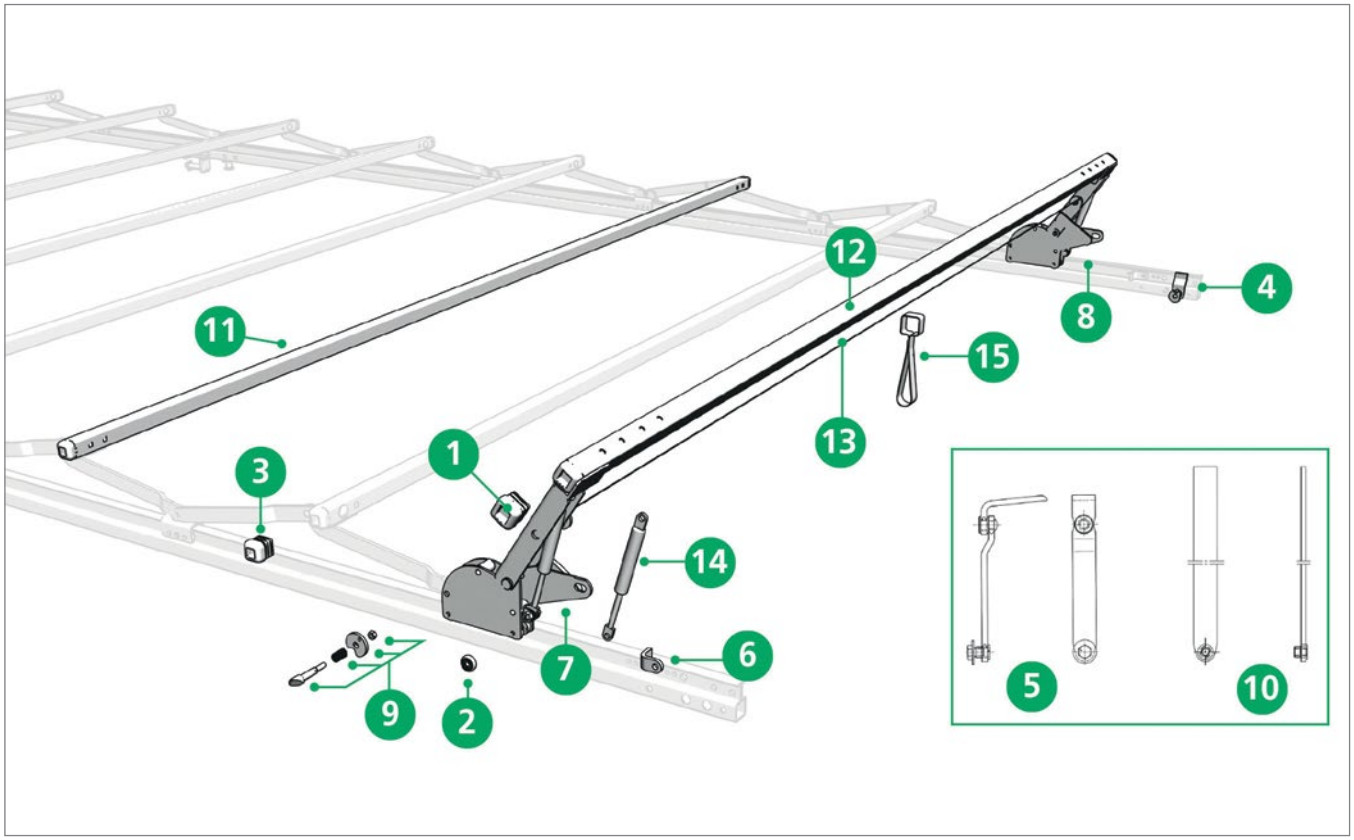

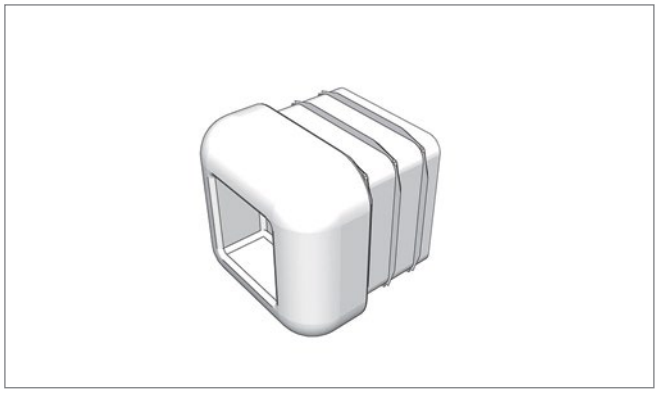

Pos. 1 **Edscha TS: 40 00 032 498**

Spriegelende 35 x 35 x 2; 0,02 kg

Bow end 35 x 35 x 2; 0,02 kg



Pos. 2 **Edscha TS: 40 00 064 677**

Laufrolle zum Aufstecken; 1,40 kg

Slip-on roller; 1,40 kg

Ersatzteile Heck · *Spare parts rear*

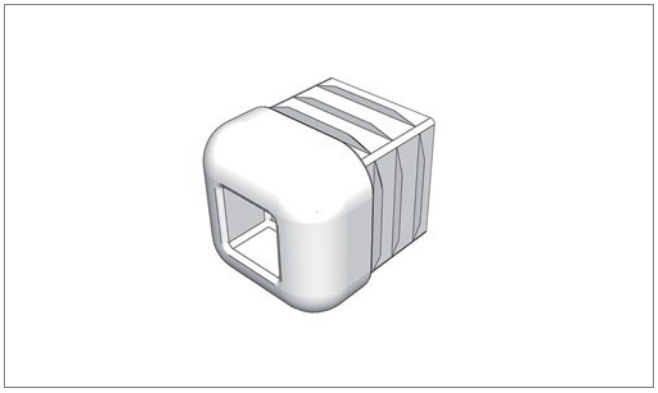

Pos. 3 **Edscha TS: 40 00 080 282**

Spriegelende 30 x 30 x 1,5; 0,01 kg

Bow end 30 x 30 x 1,5; 0,01 kg

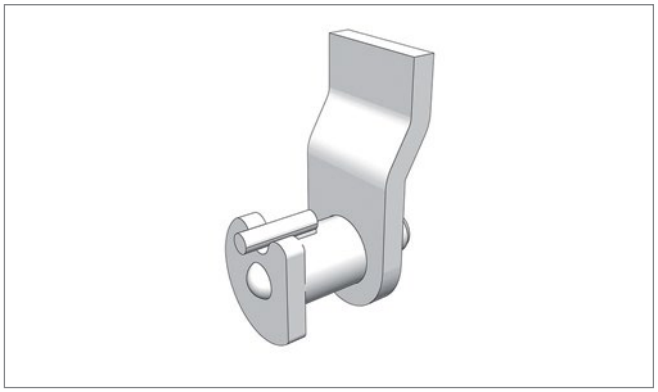

Pos. 4 **Edscha TS: 40 37 012 240**

Wagenfeststeller VP-Classic; 0,16 kg

Locking pins for roller carriage VP-Classic; 0,16 kg



Pos. 5 **Edscha TS: 40 37 025 850**

Planenhalter L= 170 drehbar; 0,29 kg

Tarpaulin holder L= 170 rotatable; 0,29 kg

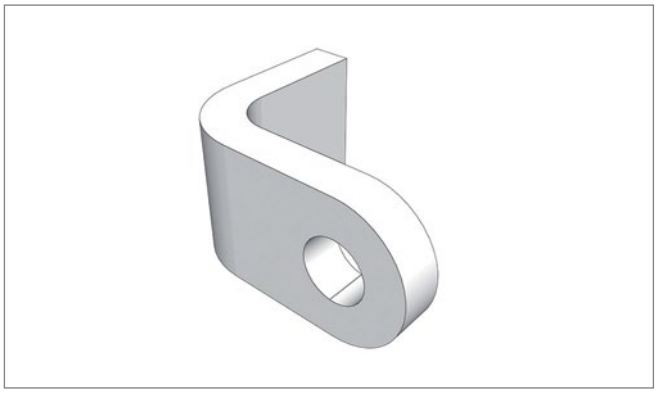

Pos. 6 **Edscha TS: 40 37 026 340**

Verriegelungswinkel, Anschlag; 0,05 kg

Locking angle, limit stop; 0,05 kg

Ersatzteile Heck · *Spare parts rear*

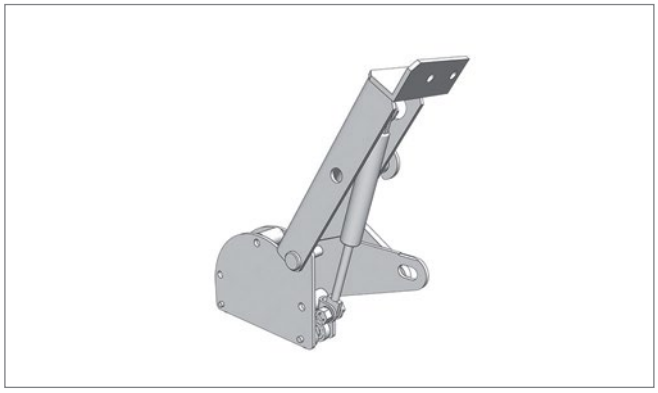

Pos. 7 **Edscha TS: 40 37 026 390**

Endlaufteilhälfte VP-Classic, mit Gasfeder 1 x 500 links; 2,34 kg

End carriage half VP-Classic, with gas spring 1 x 500 left; 2,34 kg

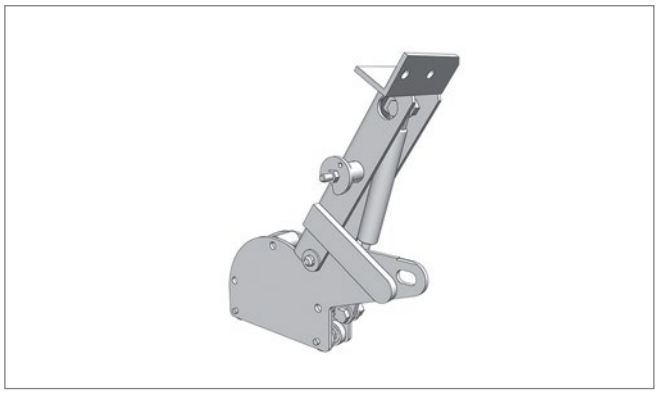

Pos. 8 **Edscha TS: 40 37 026 400**

Endlaufteilhälfte VP-Classic, mit Gasfeder 1 x 500 rechts; 2,34 kg

End carriage half VP-Classic, with gas spring 1 x 500 right; 2,34 kg

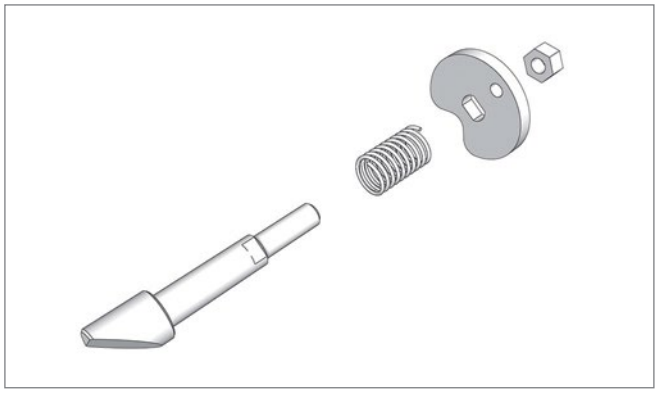

Pos. 9 **Edscha TS: 40 37 028 070**

Reparatursatz Verriegelung Bolzen VP-Classic; 0,05 kg

Repair kit bolt locking VP-Classic; 0,05 kg

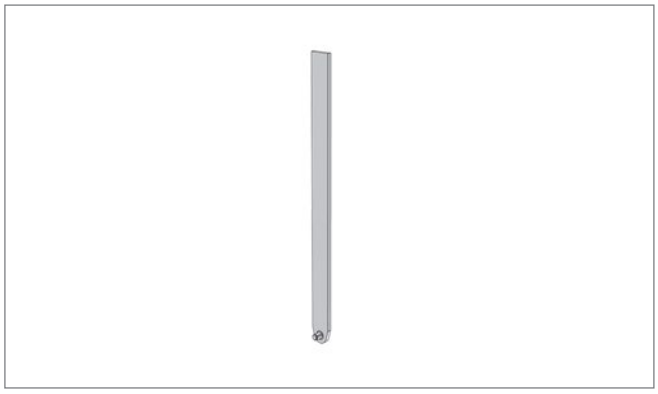

Pos. 10 **Edscha TS: 40 37 029 290**

Planenhalter für Weiterverarbeitung 25 x 5 x 350; 0,32 kg

Tarpaulin holder for further processing 25 x 5 x 350; 0,32 kg

Ersatzteile Heck · *Spare parts rear*

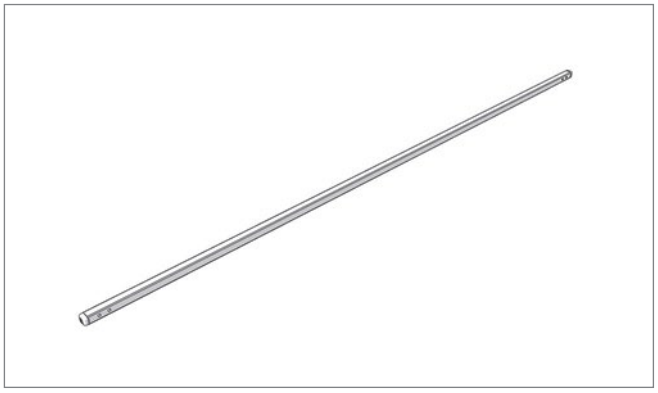

Pos. 11 **Edscha TS: 40 38 035 220**

Spriegel 30 x 30 x 1,5 x 2520 mit Stopfen (AB 2550); 3,15 kg

Bow 30 x 30 x 1,5 x 2520 with bow end (AB 2550); 3,15 kg



Pos. 12 **Edscha TS: 40 38 035 540**

Endspriegel 35 x 35 x 2 (AB 2550) inkl. Stopfen; 3,18 kg

Rear roof bow 35 x 35 x 2 (AB 2550) incl.plug; 3,18 kg

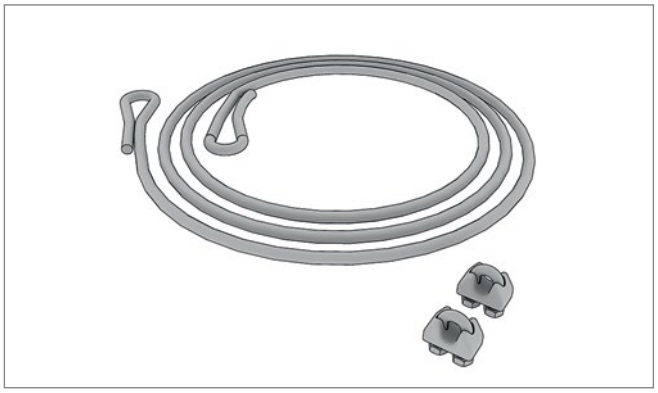

Pos. 13 **Edscha TS: 40 38 037 560**

Zugseilsatz Classic 155; 0,27 kg

Pull rope set Classic 155; 0,27 kg

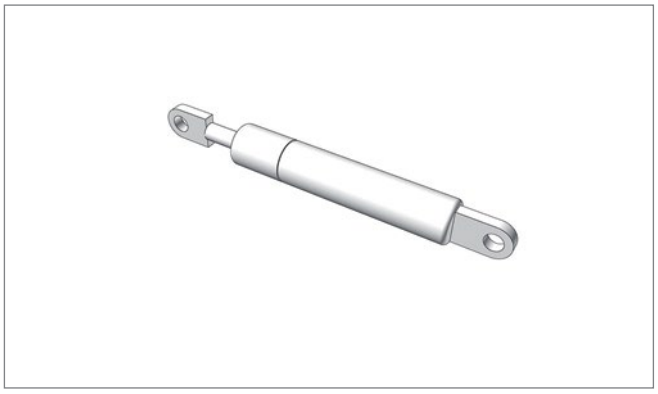

Pos. 14 **Edscha TS: 40 00 072 829**

Gasfeder 500 N; 0,12 kg

Gas spring 500 N; 0,12 kg

Ersatzteile Heck · *Spare parts rear*



Pos. 15 **Edscha TS: 40 00 032 335**

Zugband einzeln; 0,01 kg

Pull strip single; 0,01 kg

VP-Classic

(2978 1XXX)

Ersatzteile Mitte · *Spare parts middle*

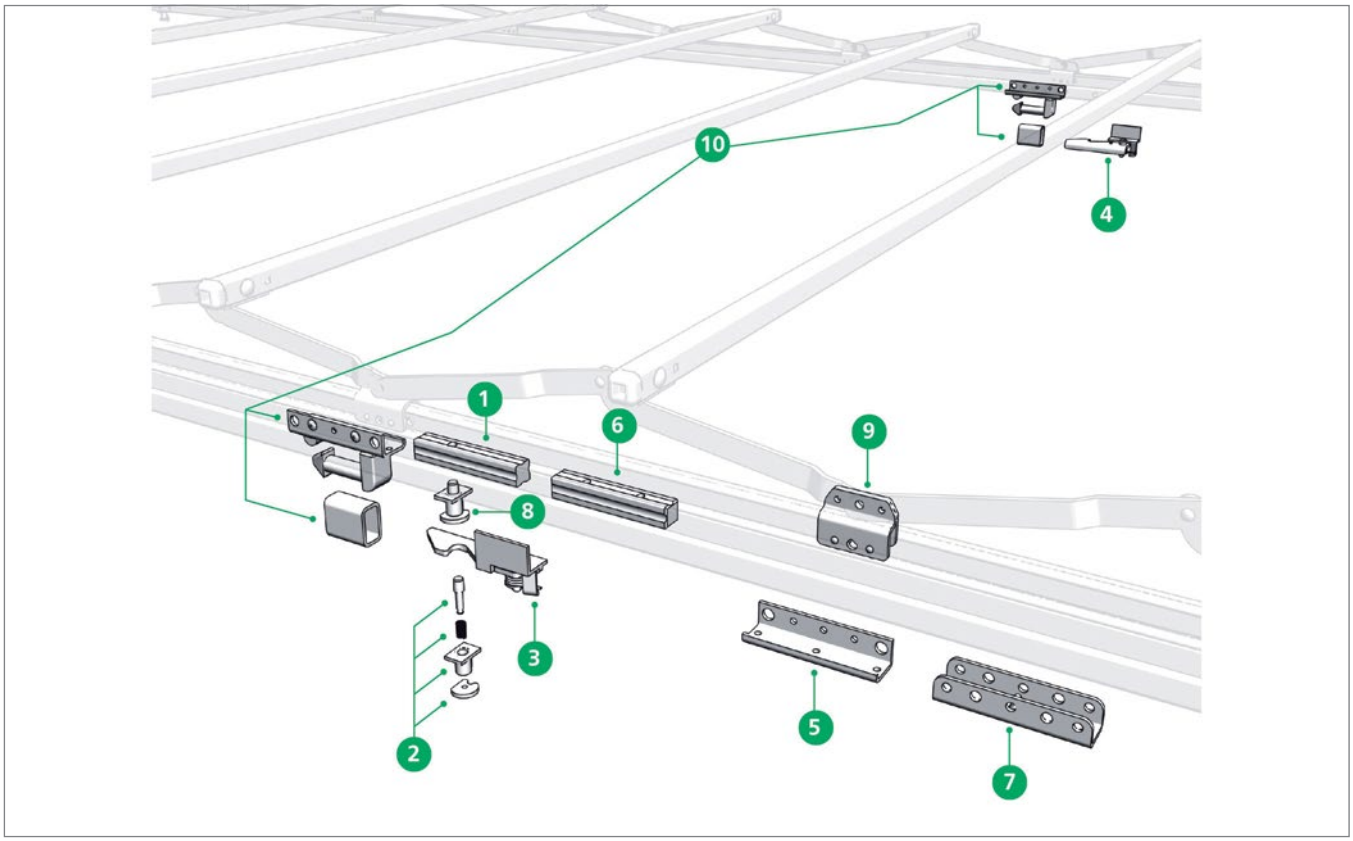

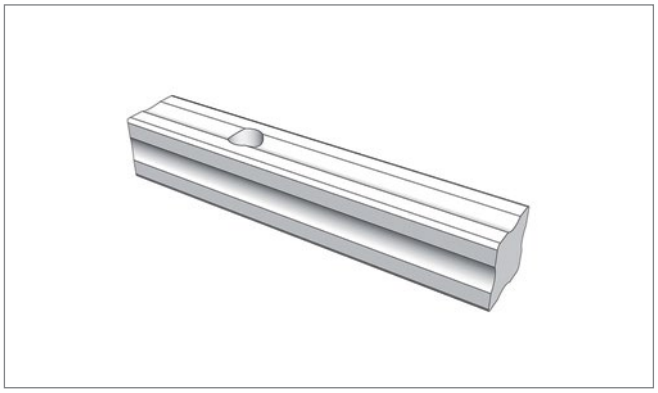

Pos. 1 **Edscha TS: 40 37 010 540**

Verbindungsbolzen; 0,60 kg

Connecting pin; 0,60 kg

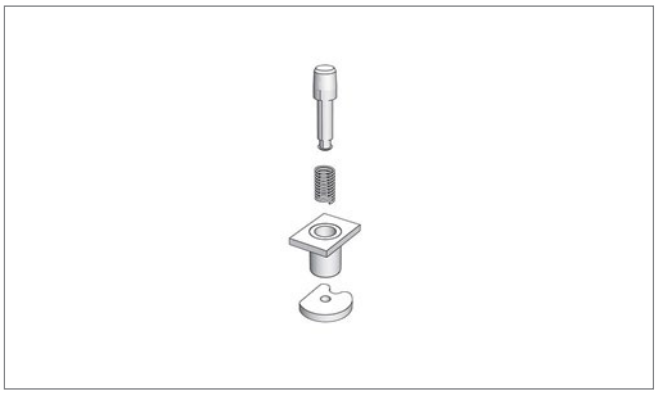

Pos. 2 **Edscha TS: 40 37 017 620**

Schienenfeststeller, lose Teile; 0,08 kg

Rail locking pins, loose pieces; 0,08 kg

Ersatzteile Mitte · *Spare parts middle*

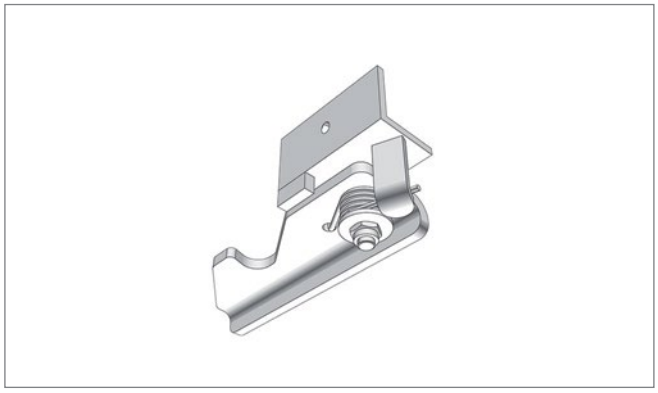

Pos. 3 **Edscha TS: 40 38 024 310**

Fallriegel für DB* links; 0,53 kg

Drop latch for DB left; 0,53 kg*

DB = geeignet für Kombinierten Verkehr und geprüft durch Deutsche Bahn

DB = suitable for combined use and aproved by German Railways

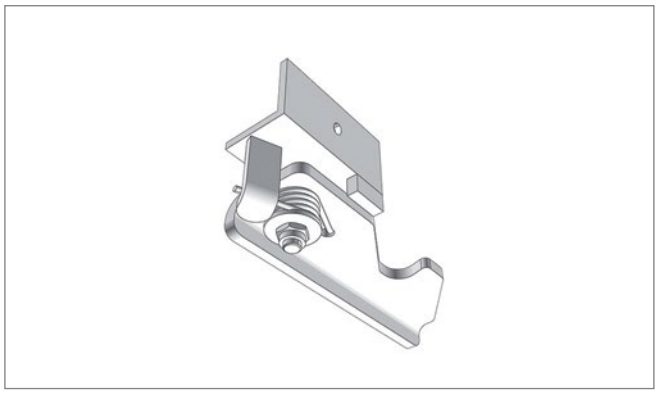

Pos. 4 **Edscha TS: 40 38 024 320**

Fallriegel für DB* rechts; 0,53 kg

Drop latch for DB right; 0,53 kg*

DB = geeignet für Kombinierten Verkehr und geprüft durch Deutsche Bahn

DB = suitable for combined use and aproved by German Railways

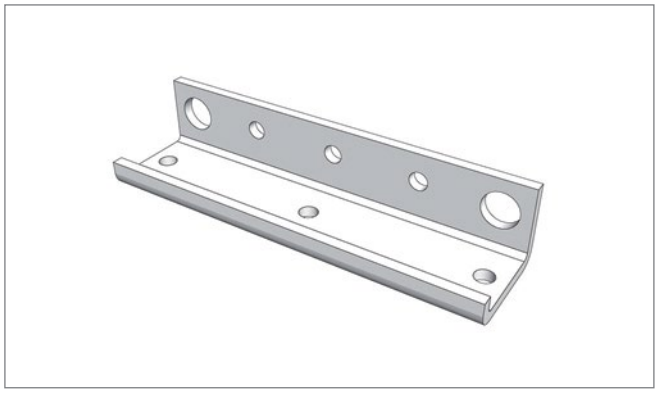

Pos. 5 **Edscha TS: 40 38 030 700**

Stützenanschluss; 0,30 kg

Pillar connection; 0,30 kg

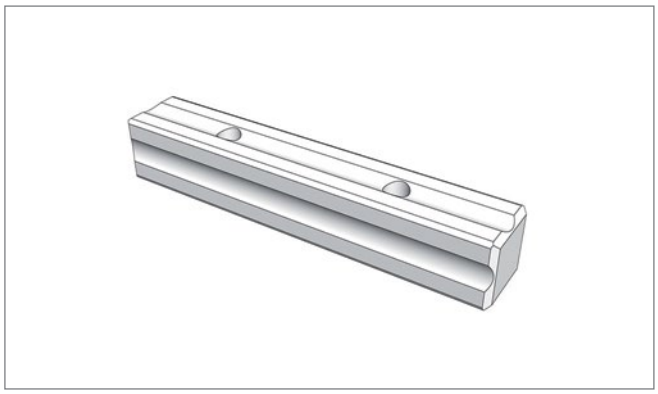

Pos. 6 **Edscha TS: 40 38 030 720**

Verbindungsbolzen mit Gewinde M 10; 0,60 kg

Connecting pin with thread M 10; 0,60 kg

Ersatzteile Mitte · *Spare parts middle*

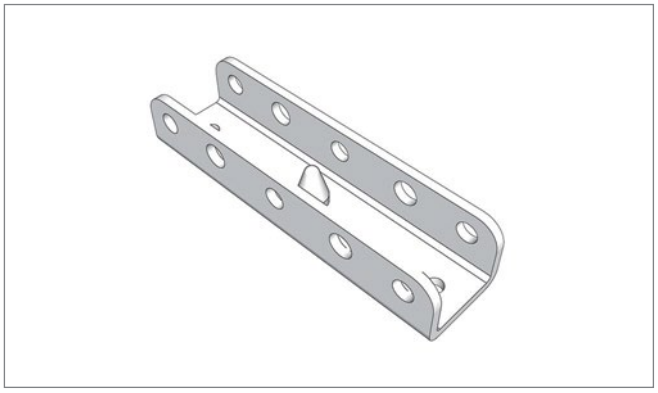

Pos. 7 **Edscha TS: 40 38 032 360**

End-Stützenanschluss mit Bolzen; 0,36 kg

End-Pillar connection with pin; 0,36 kg

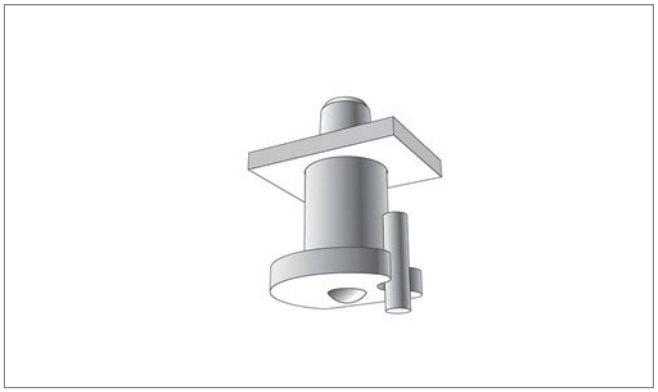

Pos. 8 **Edscha TS: 40 38 033 550**

Schienenfeststeller; 0,13 kg

Rail locking pins; 0,13 kg

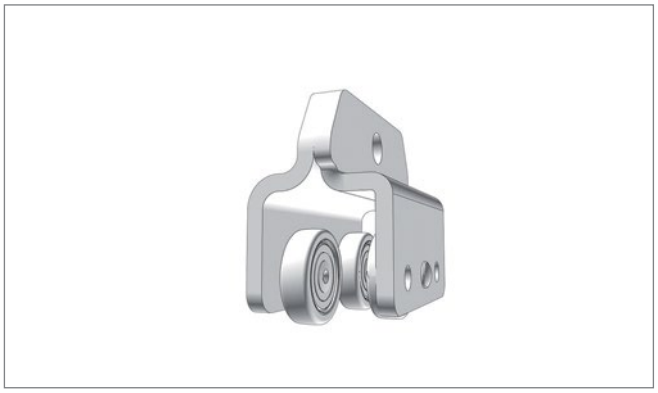

Pos. 9 **Edscha TS: 40 38 033 600**

Rollenwagen VP-Classic 155; 0,29 kg

Roller carriage VP-Classic 155; 0,29 kg

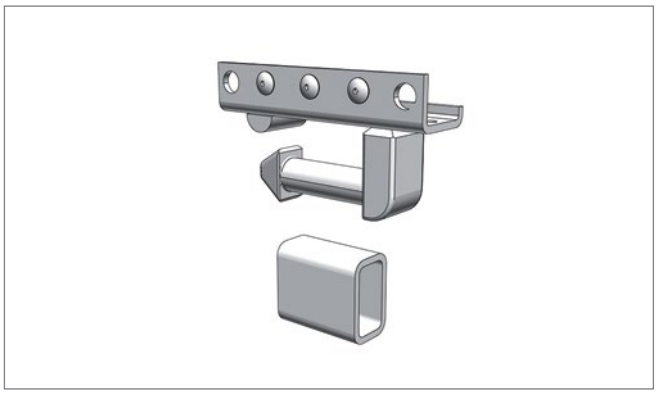

Pos. 10 **Edscha TS: 40 38 068 700**

Stützenanschluss (Topkupplung) Satz; 2,00 kg

Pillar connection (top coupling) set; 2,00 kg

Ersatzteile Front · *Spare parts front*

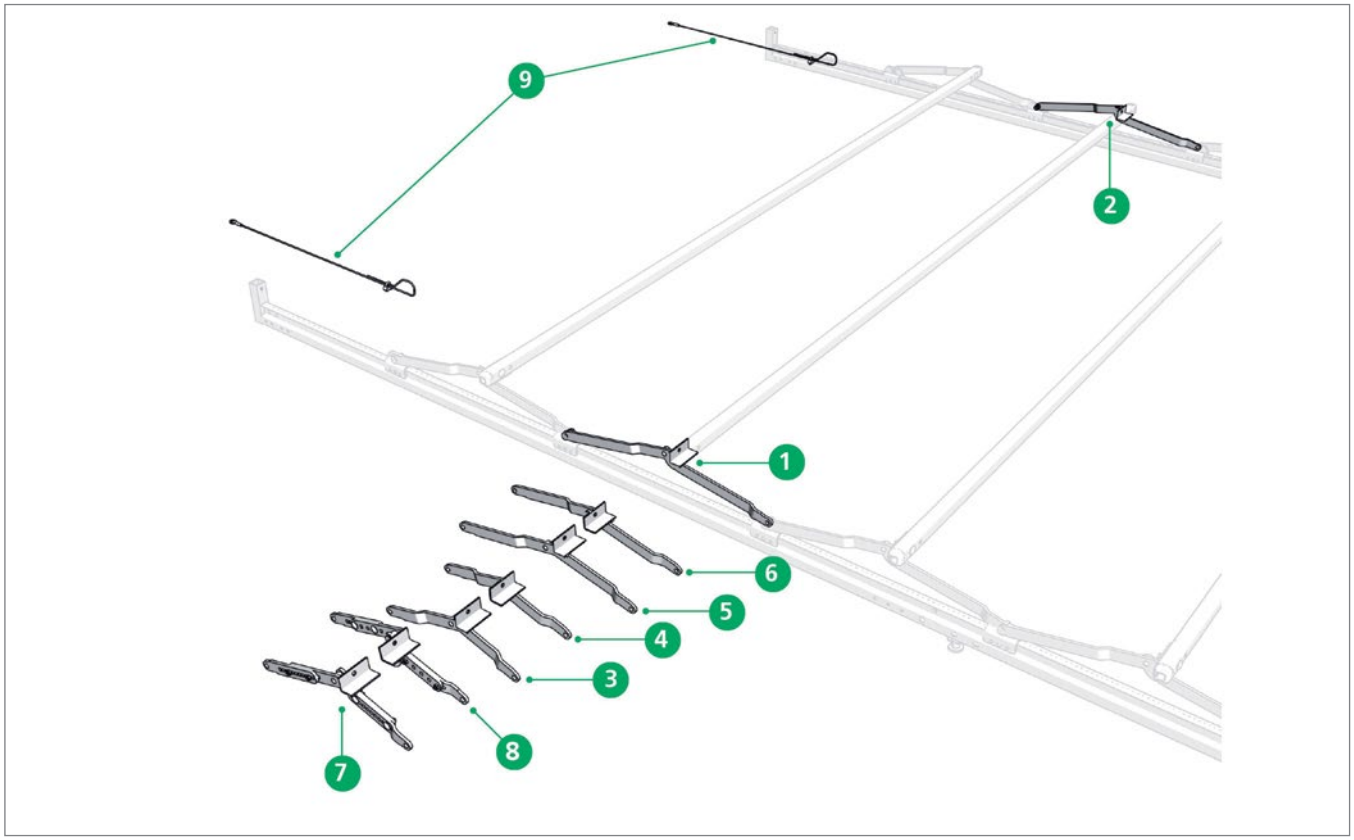

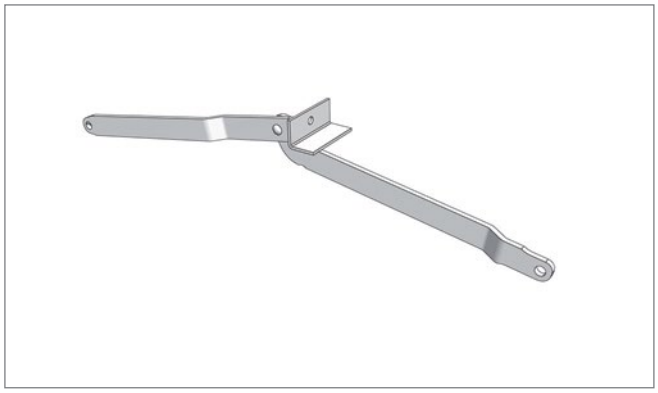

Pos. 1 **Edscha TS: 40 37 022 610**

Gelenk links L= 570; 0,83 kg

Link left L= 570; 0,83 kg

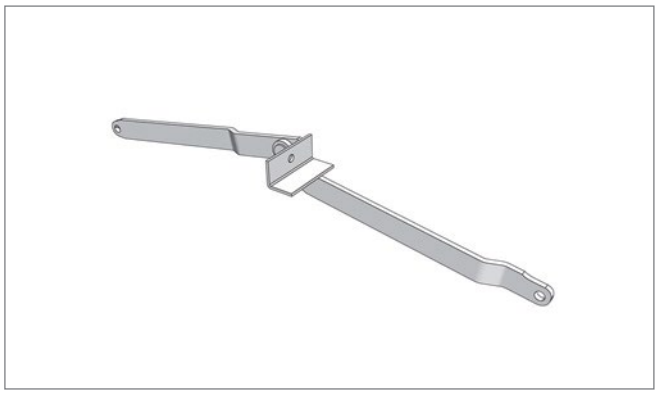

Pos. 2 **Edscha TS: 40 37 022 620**

Gelenk rechts L= 570; 0,83 kg

Link right L= 570; 0,83 kg

Ersatzteile Front · *Spare parts front*

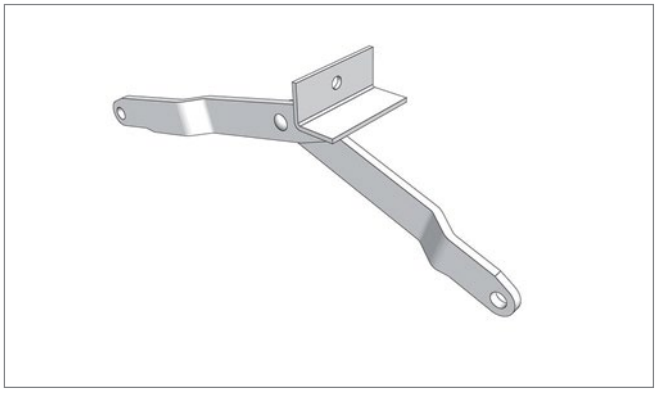

Pos. 3 **Edscha TS: 40 37 023 150**

Gelenk links L= 330; 0,54 kg

Link left L= 330; 0,54 kg

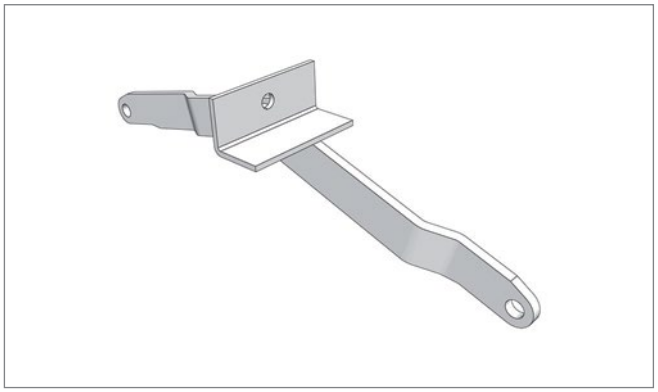

Pos. 4 **Edscha TS: 40 37 023 160**

Gelenk rechts L= 330; 0,54 kg

Link right L= 330; 0,54 kg

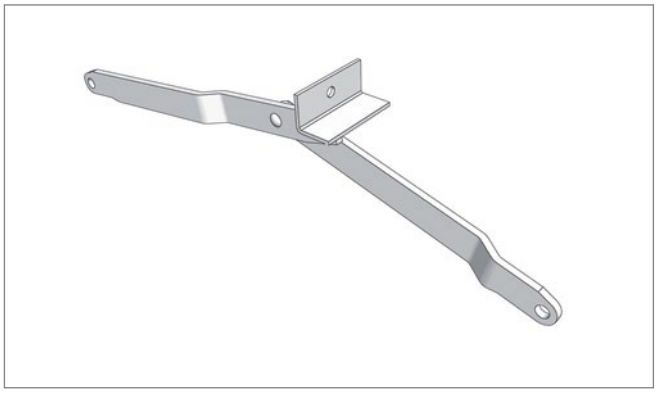

Pos. 5 **Edscha TS: 40 37 023 290**

Gelenk links L= 460; 0,70 kg

Link left L= 460; 0,70 kg

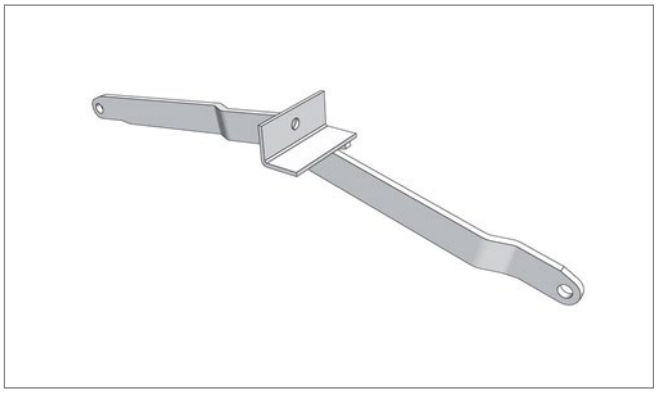

Pos. 6 **Edscha TS: 40 37 023 300**

Gelenk rechts L= 460; 0,70 kg

Link right L= 460; 0,70 kg

Ersatzteile Front · *Spare parts front*

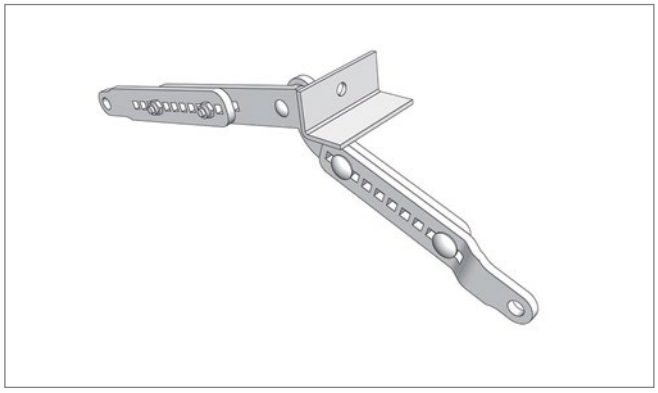

Pos. 7 **Edscha TS: 40 38 029 930**

Gelenk verstellbar, links L= 320 - 480; 0,84 kg

Link adjustable, left L= 320 - 480; 0,84 kg

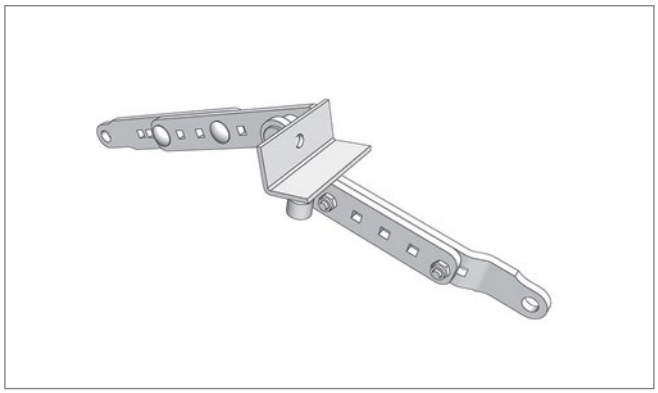

Pos. 8 **Edscha TS: 40 38 029 940**

Gelenk verstellbar rechts L= 320 - 480; 0,84 kg

Link adjustable right L= 320 - 480; 0,84 kg

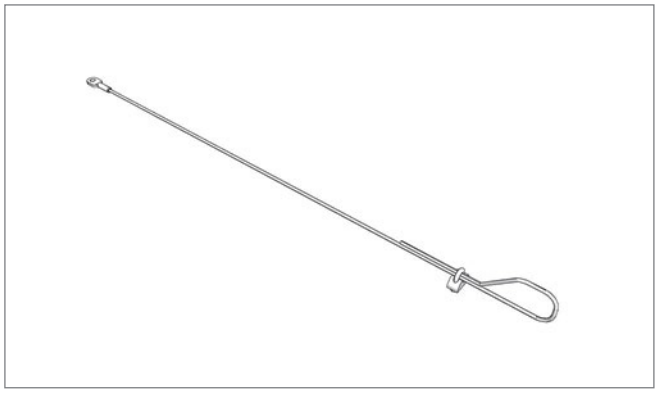

Pos. 9 **Edscha TS: 40 38 068 710**

Sicherungsseilsatz; 0,30 kg

Safety rope set; 0,30 kg

Ersatzteile Front · *Spare parts front*

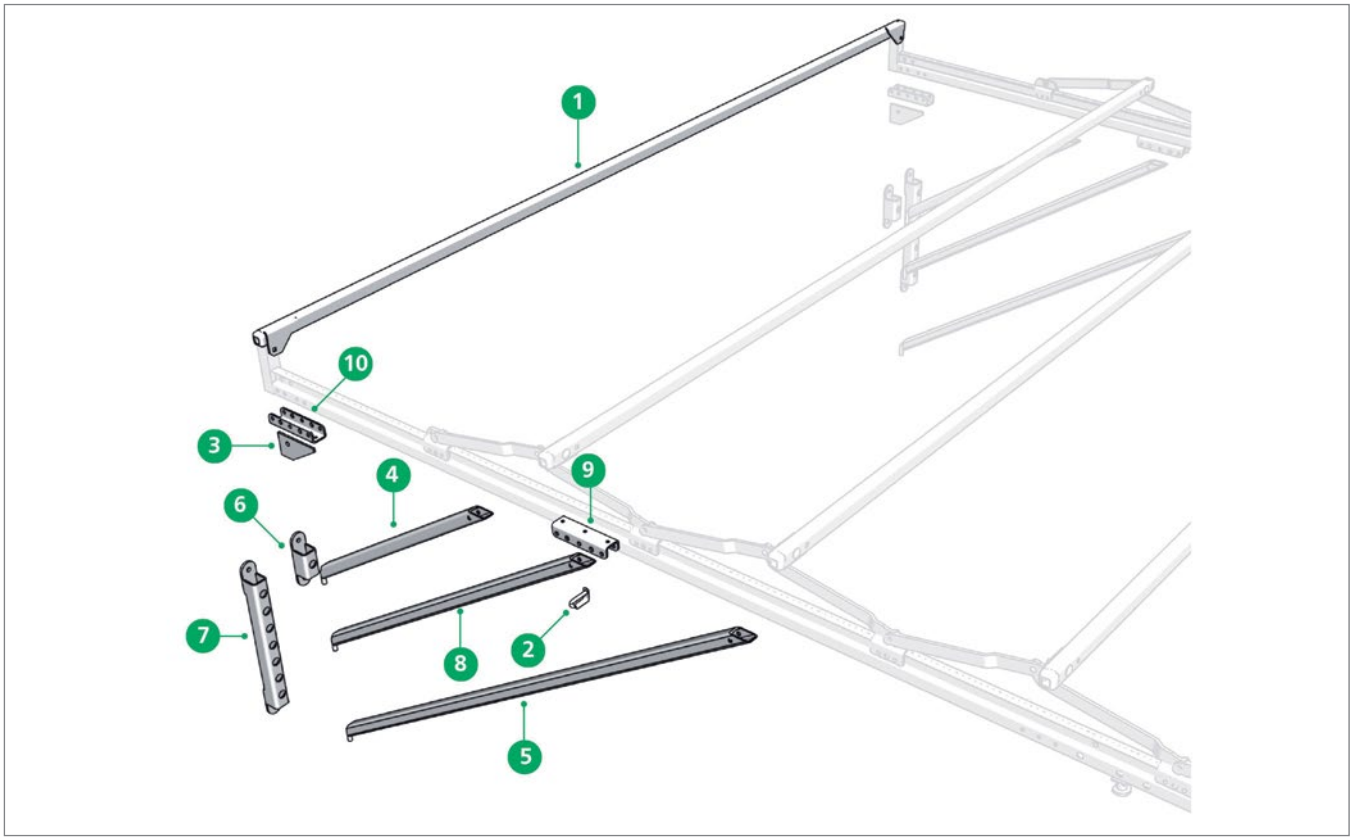

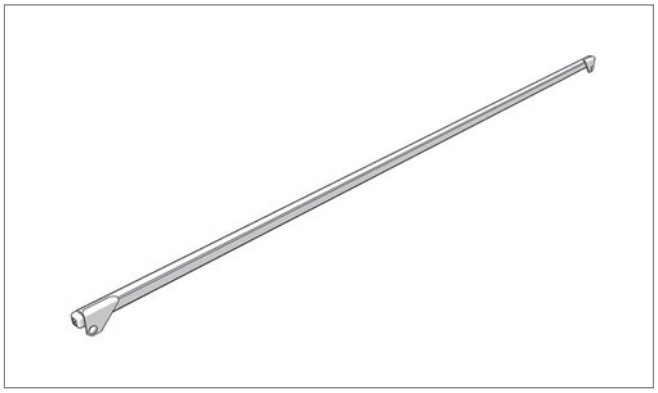

Pos. 1 **Edscha TS: 40 00 000 810**

Stirnwandspriegel mit Laschen -2700 mm

Bulkhead roof bow including brackets - 2700 mm

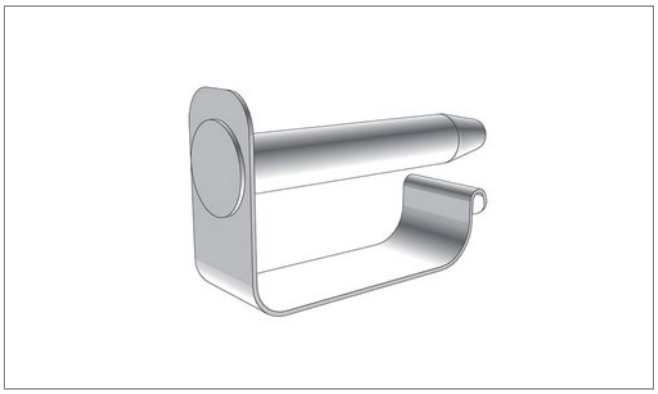

Pos. 2 **Edscha TS: 40 00 085 520**

Absteckbolzen ø 8; 0,03 kg

Rig pin ø 8; 0,03 kg

Ersatzteile Front · *Spare parts front*

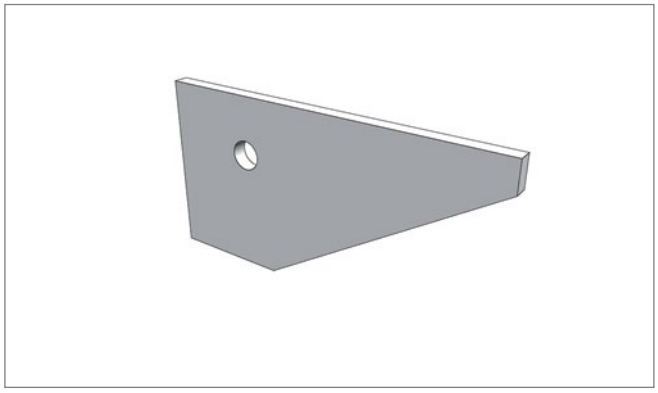

Pos. 3 **Edscha TS: 40 37 010 310**

Eckblech; 0,20 kg

Corner plate; 0,20 kg



Pos. 4 **Edscha TS: 40 37 014 180**

Strebe kurz 708; 1,80 kg

Strut short 708; 1,80 kg



Pos. 5 **Edscha TS: 40 37 014 190**

Strebe lang 1560; 3,85 kg

Strut long 1560; 3,85 kg

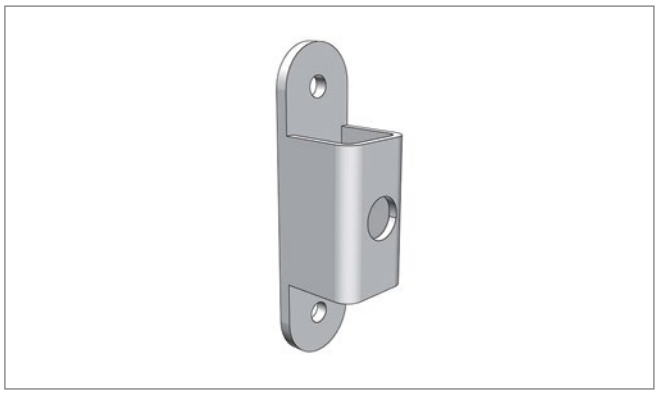

Pos. 6 **Edscha TS: 40 37 014 310**

Strebenlager; 0,45 kg

Strut bearing; 0,45 kg

Ersatzteile Front · *Spare parts front*

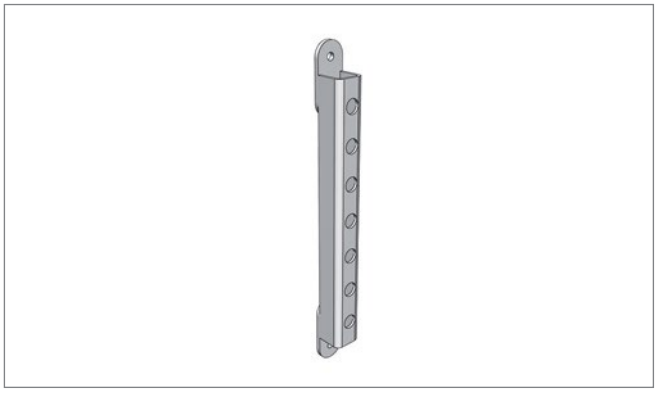

Pos. 7 **Edscha TS: 40 37 014 340**

Strebenlager, höhenverstellbar; 1,36 kg

Strut bearing, vertically adjustable; 1,36 kg



Pos. 8 **Edscha TS: 40 37 014 450**

Strebe mittel 1058; 2,59 kg

Strut medium 1058; 2,59 kg

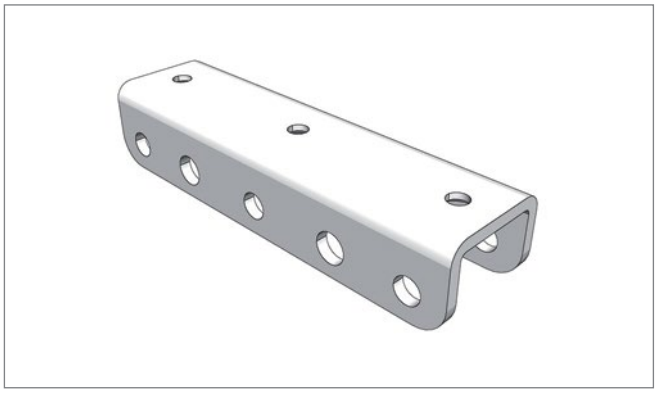

Pos. 9 **Edscha TS: 40 38 030 610**

Galgenanschluss; 0,35 kg

Gibbet connection; 0,35 kg

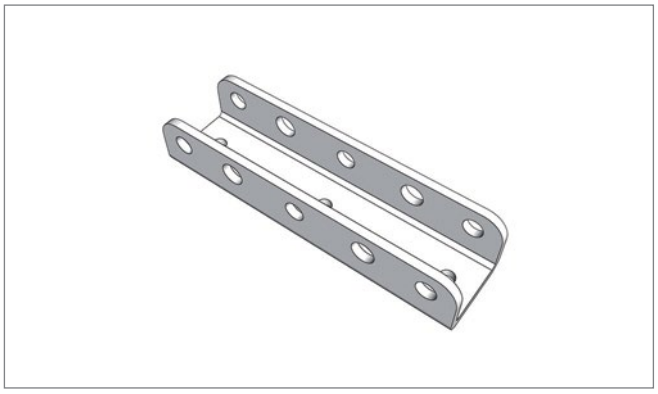

Pos. 10 **Edscha TS: 40 38 030 640**

Stützenanschluss; 0,35 kg

Pillar connection; 0,35 kg

Ersatzteile · *Spare parts*

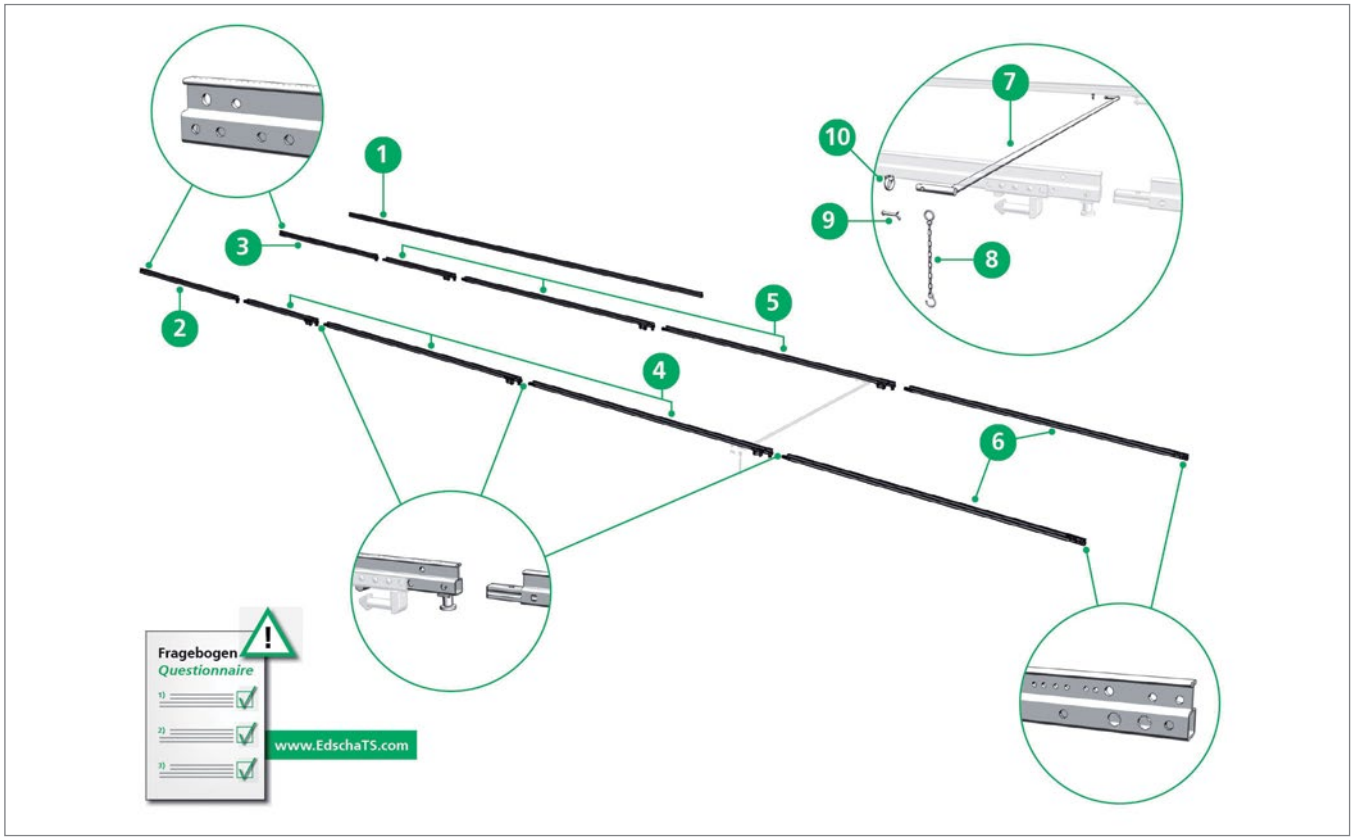

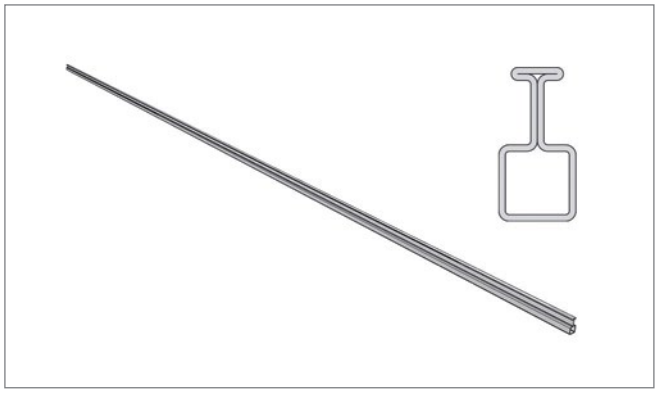

Pos. 1 **Edscha TS: 40 00 074 611**

Laufschiene, Stahl Länge 7.000; 25,70 kg

Rail frame, steel length 7.000; 25,70 kg

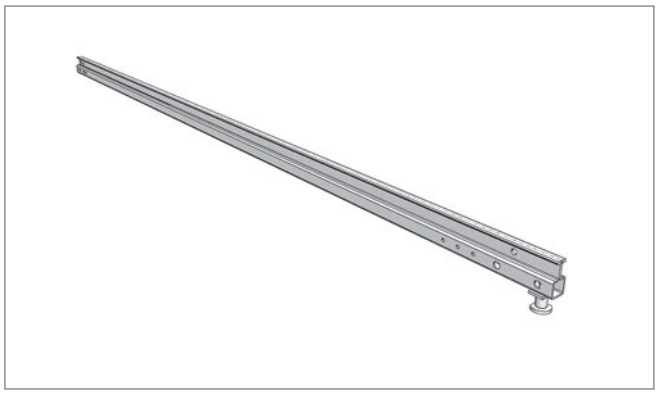

Pos. 2 **Edscha TS: 40 00 000 310**

Ausleger links mit Feststeller *

*Front rail extension left incl. locking pin **

Fragebogen ausfüllen (Stahllaufschienen zu Verdeckseriennummer, siehe Website Edscha TS)!

Please fill in our questionnaire (Full Tarpaulin Steel, see website Edscha TS)!

Ersatzteile · *Spare parts*

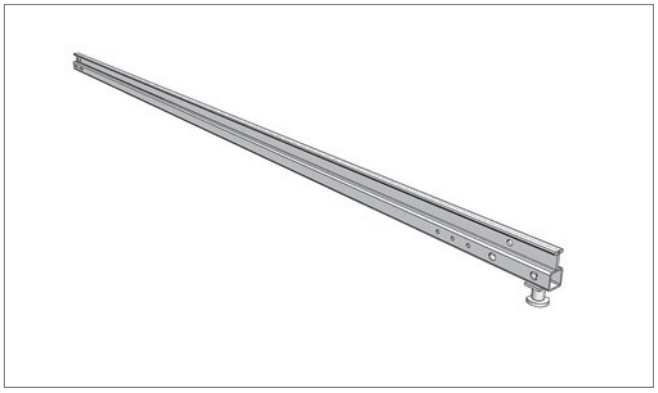

Pos. 3 **Edscha TS: 40 00 000 320**

Ausleger rechts mit Feststeller *

*Front rail extension right incl. locking pin **

Fragebogen ausfüllen (Stahllaufschienen zu Verdeckseriennummer, siehe Website Edscha TS)!

Please fill in our questionnaire (Full Tarpaulin Steel, see website Edscha TS)!

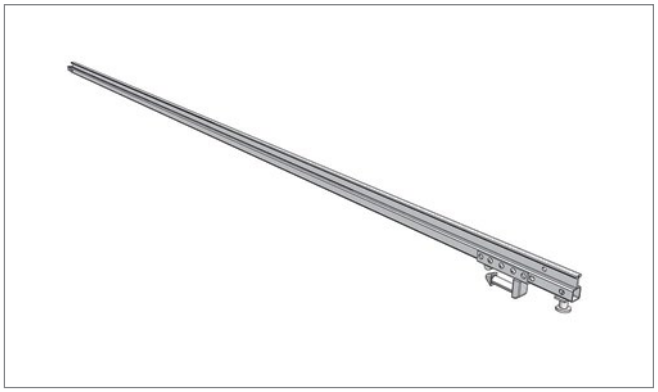

Pos. 4 **Edscha TS: 40 00 000 330**

Zwischenlaufschiene links mit Verbindungsbolzen und Feststeller *

*Middle rail left incl. connecting pin and locking pin **

Fragebogen ausfüllen (Stahllaufschienen zu Verdeckseriennummer, siehe Website Edscha TS)!

Please fill in our questionnaire (Full Tarpaulin Steel, see website Edscha TS)!

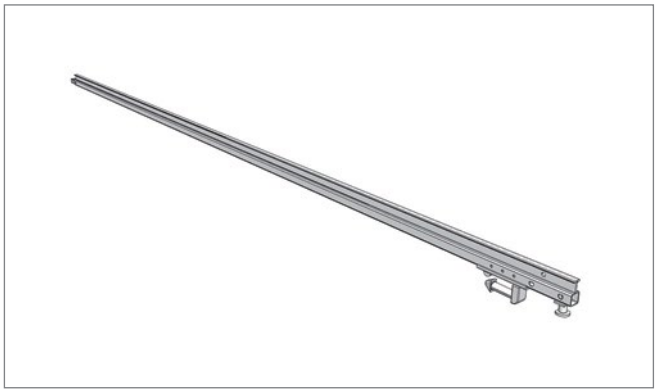

Pos. 5 **Edscha TS: 40 00 000 340**

Zwischenlaufschiene rechts mit Verbindungsbolzen und Feststeller *

*Middle rail right incl. connecting pin and locking pin **

Fragebogen ausfüllen (Stahllaufschienen zu Verdeckseriennummer, siehe Website Edscha TS)!

Please fill in our questionnaire (Full Tarpaulin Steel, see website Edscha TS)!

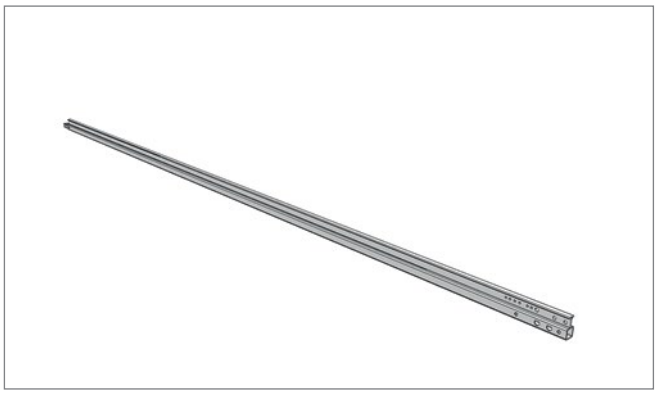

Pos. 6 **Edscha TS: 40 00 000 350**

Endlaufschiene links und rechts mit Verbindungsbolzen *

*End rail left and right incl. connecting pin **

Fragebogen ausfüllen (Stahllaufschienen zu Verdeckseriennummer, siehe Website Edscha TS)!

Please fill in our questionnaire (Full Tarpaulin Steel, see website Edscha TS)!

Ersatzteile · *Spare parts*

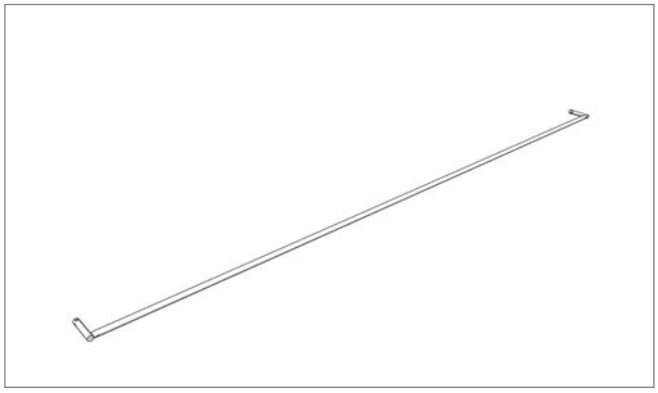

Pos. 7 **Edscha TS: 40 000 009**

Querstange (Kundenspezifisch)

Cross bar (customer specific)

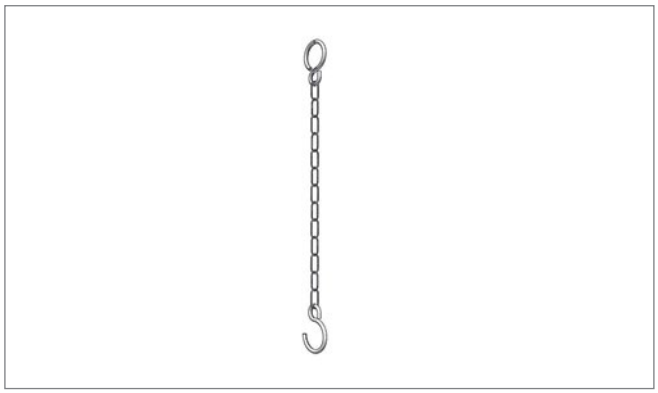

Pos. 8 **Edscha TS: 40 00 075 141**

Sicherungskette; 0,02 kg

Safety chain; 0,02 kg



Pos. 9 **Edscha TS: 40 00 079 138**

Splint; 0,14 kg

Splint; 0,14 kg



Pos. 10 **Edscha TS: 40 00 069 820**

Ringmutter; 0,05 kg

Ringnut; 0,05 kg

Ersatzteile · *Spare parts*

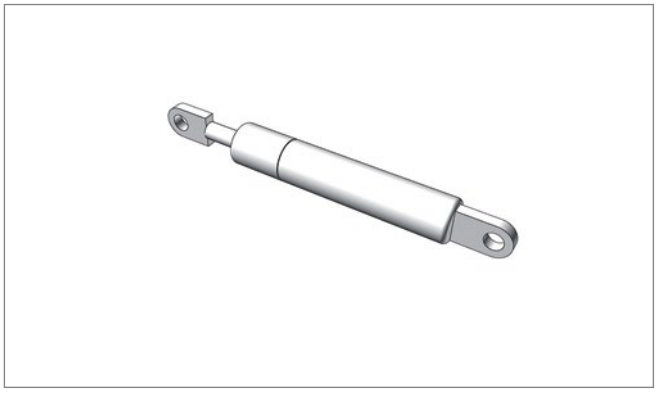

Pos. - **Edscha TS: 40 00 075 099**

Gasfeder 700 N; 0,14 kg

Gas spring 700 N; 0,14 kg

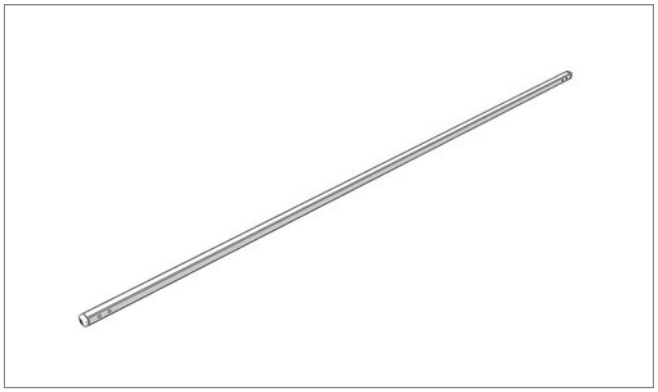

Pos. - **Edscha TS: 40 00 000 811**

Spriegel für abweichende Breite: Außenbreite -30 mm 30 x 30 x 1,5 St32

Bow for differing width: external width -30mm 30 x 30 x 1,5 St32



Pos. - **Edscha TS: 40 00 000 812**

Endspriegel 35 x 35 x 2 für abweichende Außenbreite

Rear roof bow 35 x 35 x 2 for differing external width

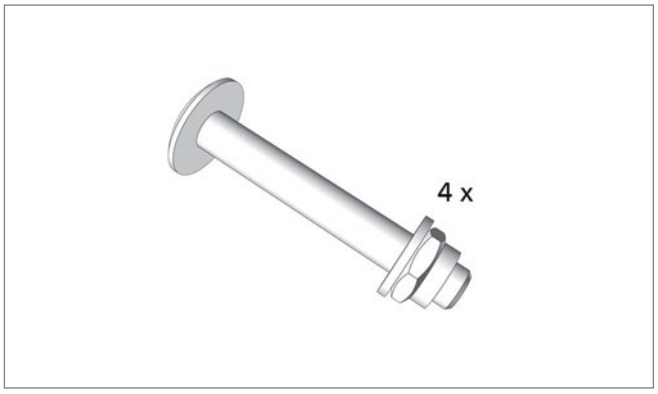

Pos. - **Edscha TS: 40 38 035 730**

Schraubenpaket Endspriegel; 0,14 kg

Screw pack rear roof bow; 0,14 kg

Ersatzteile · *Spare parts*

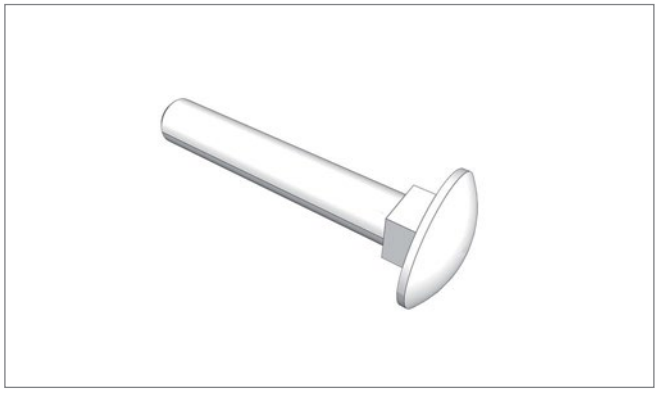

Pos. - **Edscha TS: 40 00 078 202**

Flachrundschraube M 8 x 50; 0,02 kg

Round head screw M 8 x 50; 0,02 kg

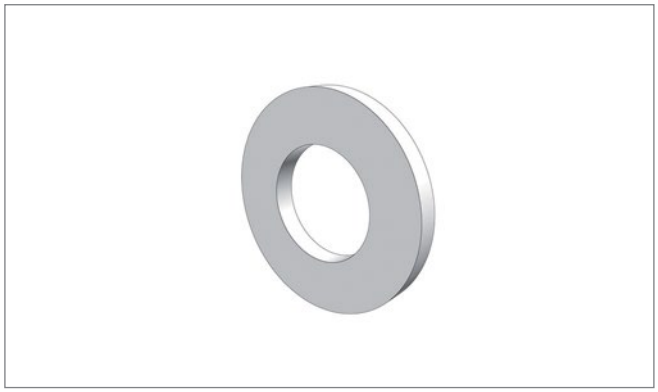

Pos. - **Edscha TS: 40 00 078 528**

Scheibe 8,4 x 16 x 1,6 A; 0,01 kg

Washer 8,4 x 16 x 1,6 A; 0,01 kg



Pos. - **Edscha TS: 40 00 079 459**

Sechskantmutter M 8; 0,01 kg

Hexagonal nut M 8; 0,01 kg

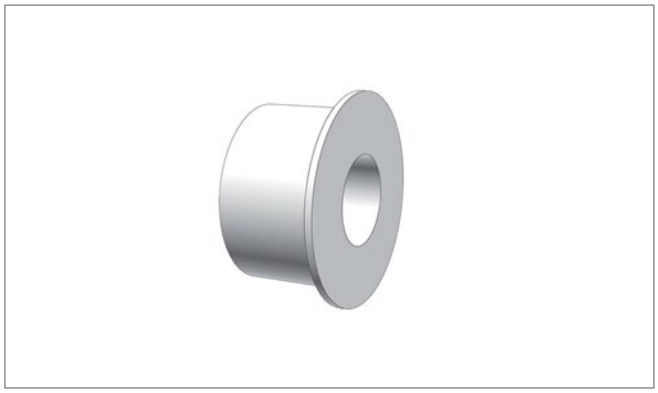

Pos. - **Edscha TS: 40 00 084 523**

Bundbuchse 8,2 x 10 x 7,9 SINT-C11; 0,01 kg

Flange sleeve 8,2 x 10 x 7,9 SINT-C11; 0,01 kg

Ersatzteile DB · *Spare parts DB*

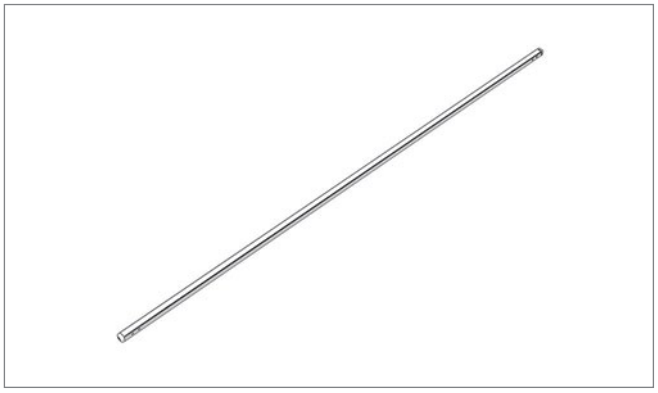

Pos. - **Edscha TS: 40 38 040 670**

Mittelspriegel 30 x 30 x 2 x 2520 DB*; 4,84 kg

Central bow 30 x 30 x 2 x 2520 DB; 4,84 kg*

DB = geeignet für Kombinierten Verkehr und geprüft durch Deutsche Bahn

DB = suitable for combined use and aproved by German Railways

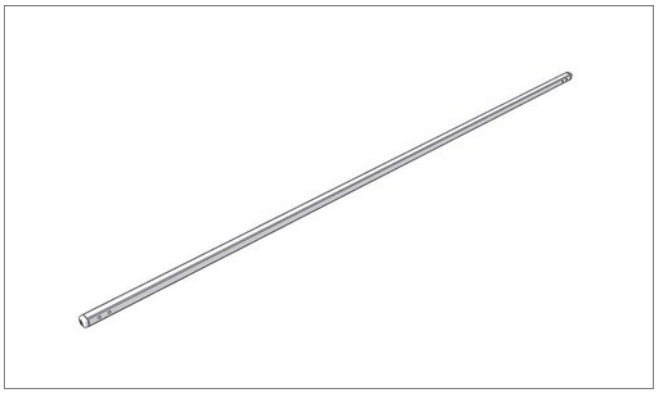

Pos. - **Edscha TS: 40 00 000 813**

Spriegel für abweichende Breite: Außenbreite -30 mm 30 x 30 x 2 St52 DB*

*Bow for differing width: external width -30mm 30 x 30 x 2 St52 DB**

DB = geeignet für Kombinierten Verkehr und geprüft durch Deutsche Bahn

DB = suitable for combined use and aproved by German Railways

Ersatzteile Elektroantrieb · *Spare parts Electric drive*

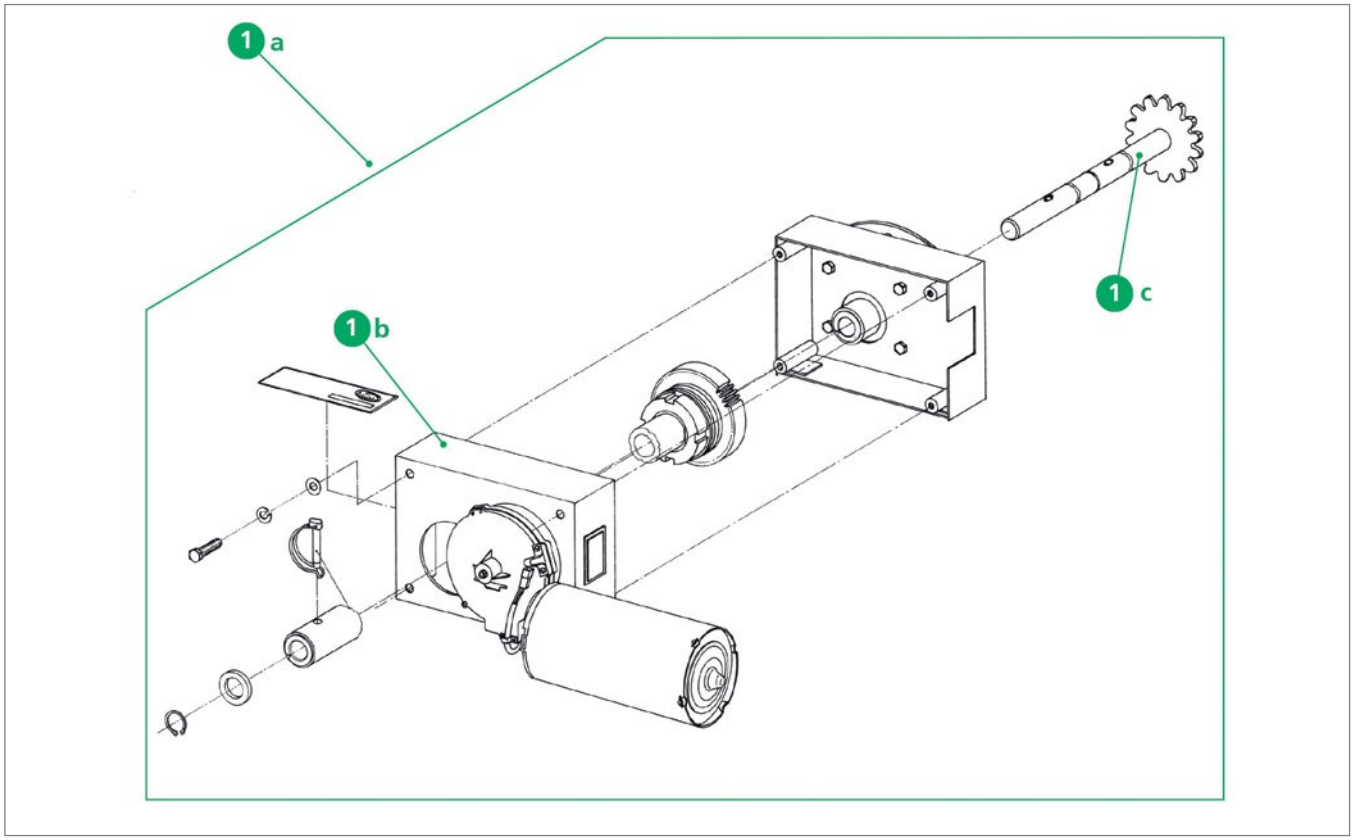

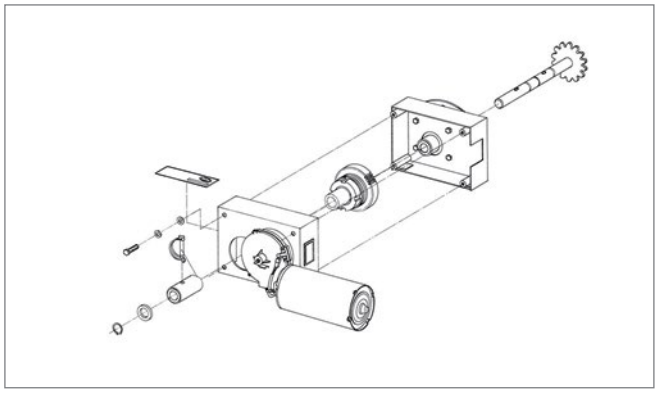

Pos. 1a **Edscha TS: 40 38 024 120**

E-Antrieb 24V; 9,69 kg

Electric drive 24V; 9,69 kg

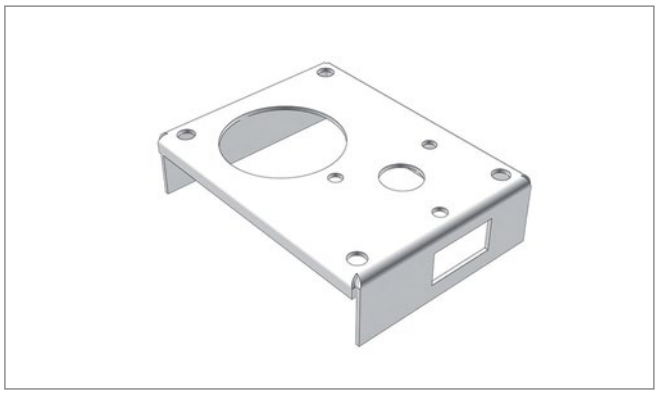

Pos. 1b **Edscha TS: 40 37 029 180**

Gehäusehälfte Oberteil; 0,68 kg

Casing half upper section; 0,68 kg

Ersatzteile Elektroantrieb · *Spare parts Electric drive*

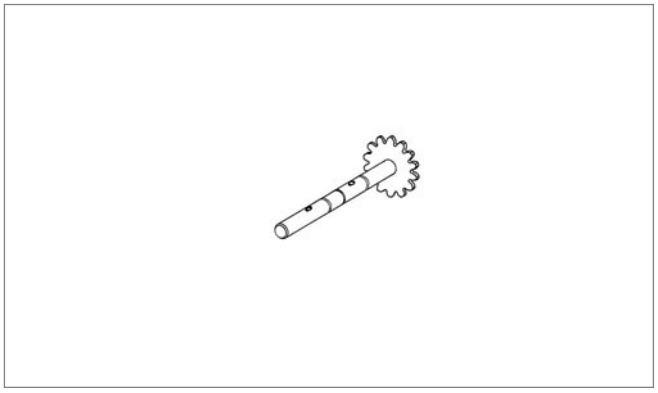

Pos. 1c **Edscha TS: 40 37 029 160**

Antriebswelle; 1,05 kg

Drive shaft; 1,05 kg

Ersatzteile Elektroantrieb · *Spare parts Electric drive*

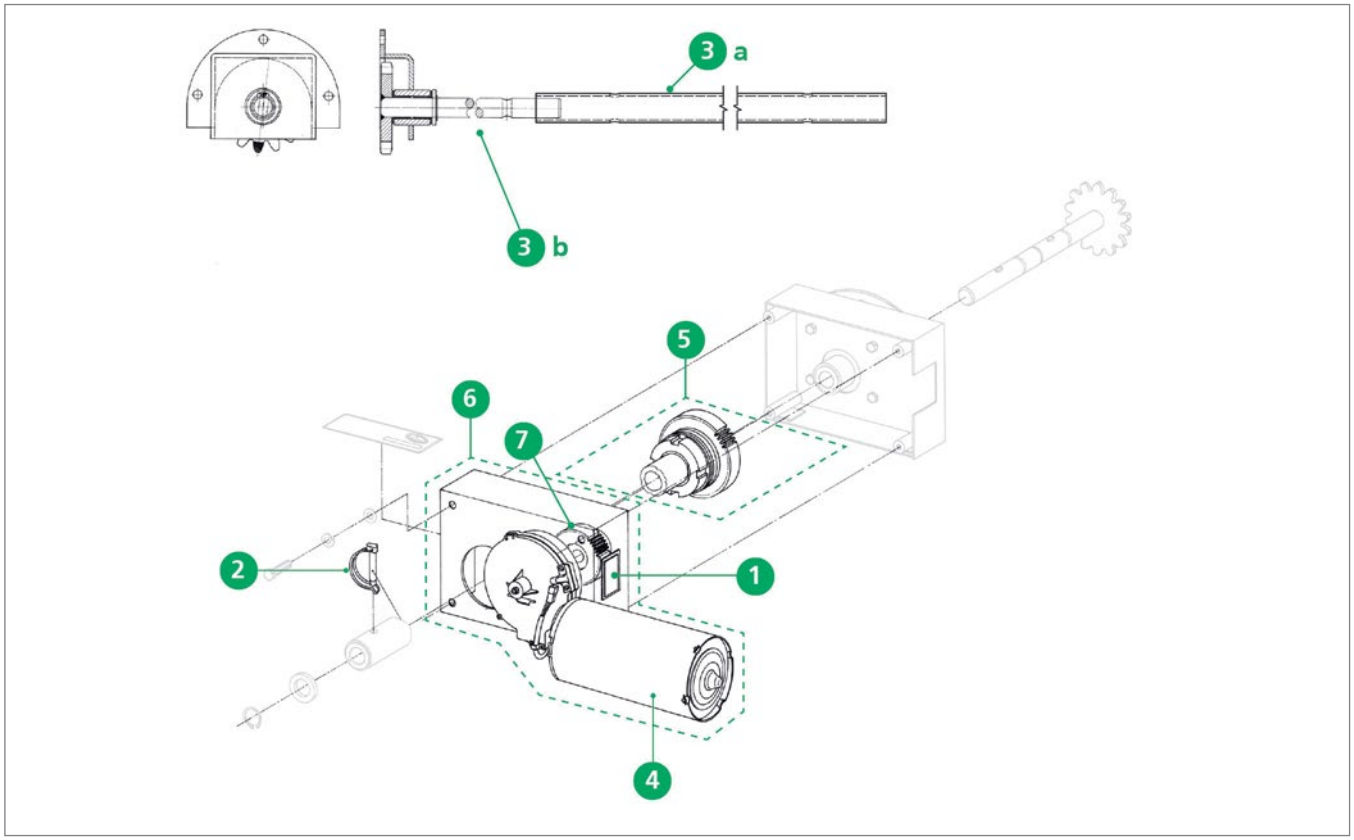

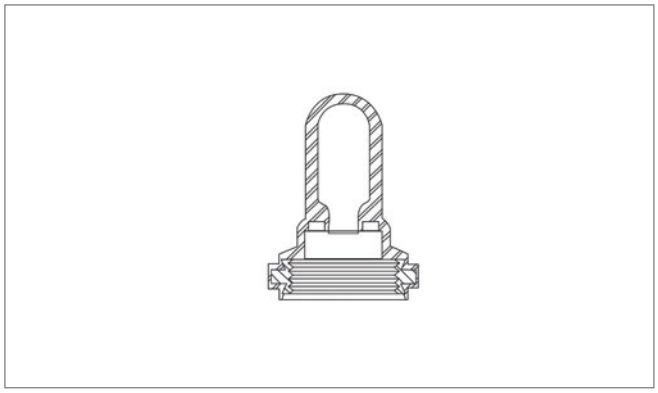

Pos. 1 **Edscha TS: 40 00 070 186**

Schutzkappe für Schalter; 0,01 kg

Protecting cap for switch; 0,01 kg

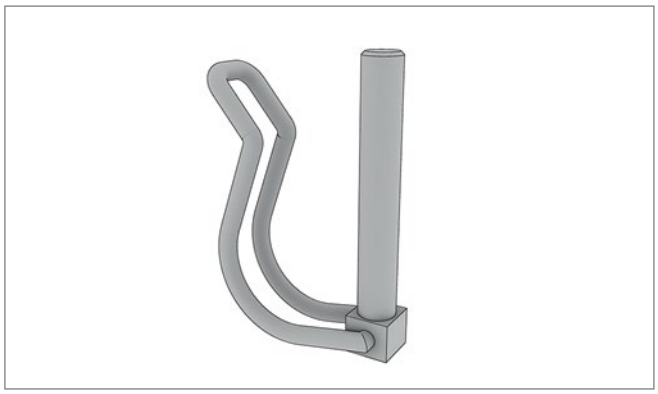

Pos. 2 **Edscha TS: 40 00 075 278**

Rohrklappstecker D8 x 38; 0,03 kg

Tube clip pin D8 x 38; 0,03 kg

Ersatzteile Elektroantrieb · *Spare parts Electric drive*

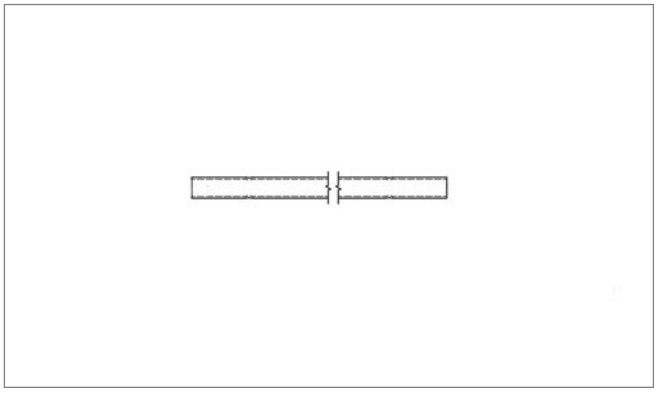

Pos. 3a **Edscha TS: 40 37 026 720**

Antriebswelle; 3,15 kg

Driveshaft; 3,15 kg

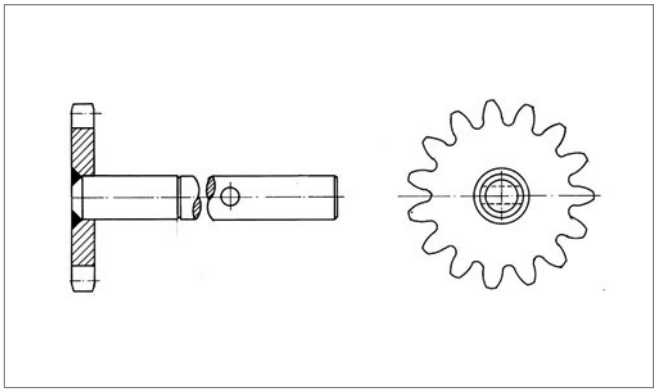

Pos. 3b **Edscha TS: 40 37 026 060**

Antriebswelle kurz; 0,72 kg

Drive shaft short; 0,72 kg

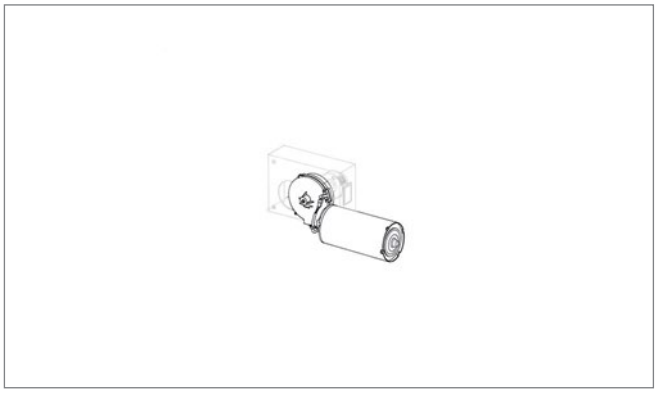

Pos. 4 **Edscha TS: 40 38 020 350**

Getriebemotor 24V; 4,43 kg

Gear motor 24V; 4,43 kg

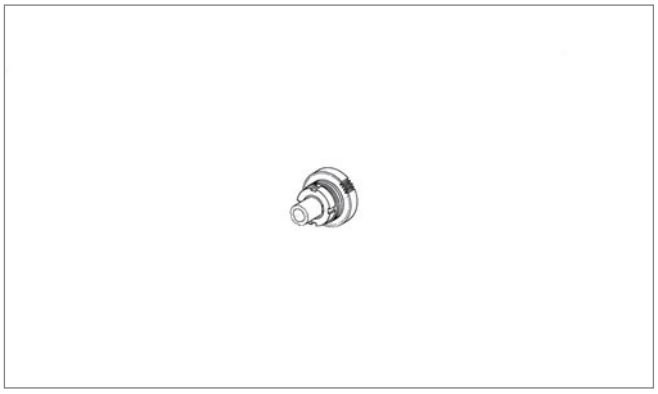

Pos. 5 **Edscha TS: 40 38 023 020**

Rutschnabe; 3,00 kg

Sliding hub; 3,00 kg

Ersatzteile Elektroantrieb · *Spare parts Electric drive*

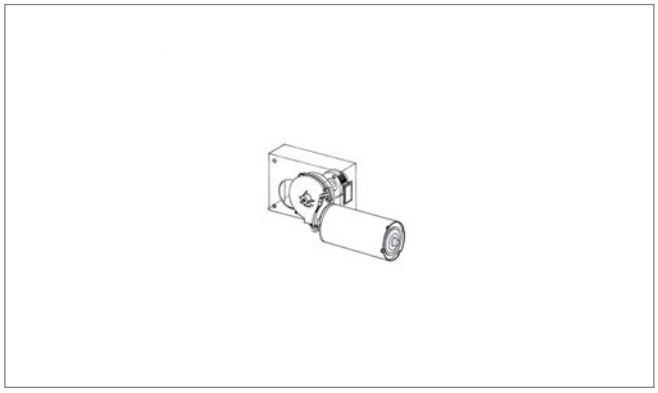

Pos. 6 **Edscha TS: 40 38 024 100**

Motorträger inkl. Motor; 6,00 kg

Motor bracket incl. motor; 6,00 kg

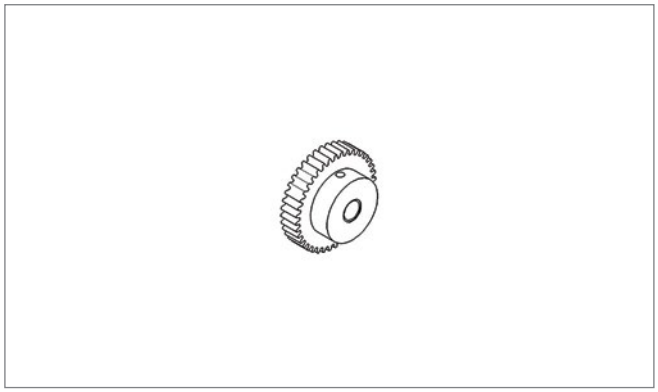

Pos. 7 **Edscha TS: 40 38 052 040**

Stirnrad; 0,36 kg

Spur wheel; 0,36 kg

Ersatzteile Elektroantrieb · *Spare parts Electric drive*

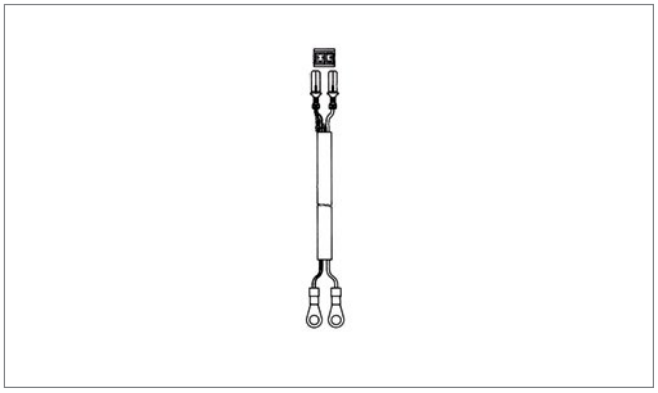

Pos. - **Edscha TS: 40 38 022 970**

Stirnwandkabelsatz 6.000; 1,00 kg

Bulkhead cable kit 6.000; 1,00 kg

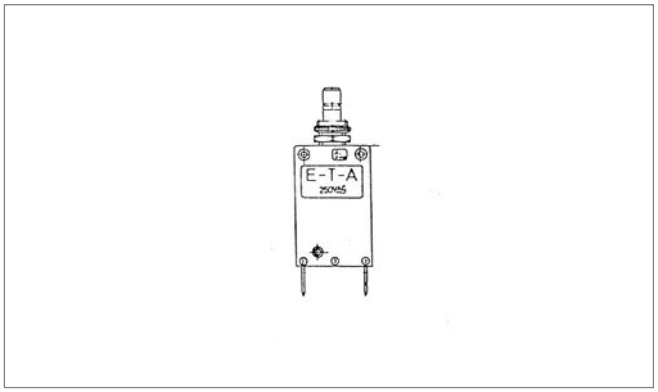

Pos. - **Edscha TS: 40 00 075 281**

Überstromschutzschalter; 0,03 kg

Overload safety switch; 0,03 kg

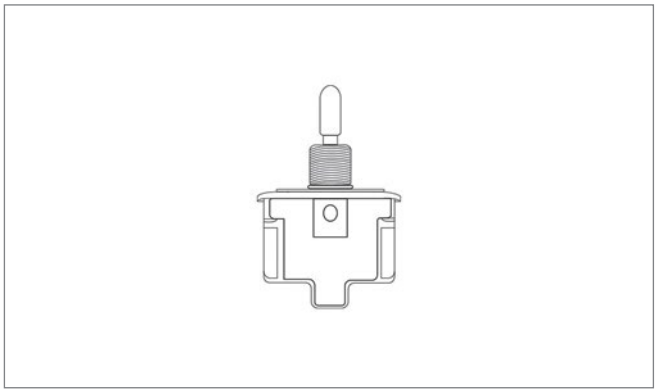

Pos. - **Edscha TS: 40 00 075 829**

Schalter 24 V; 0,08 kg

Switch 24 V; 0,08 kg

Edscha Trailer Systems

Ohne Abbildung · *Without image*

Pos. - **Edscha TS: 40 29 770 060**

Schaltkasten für E-Antrieb; 1,96 kg

Box for eletric drive; 1,96 kg

Ersatzteile Elektroantrieb · *Spare parts Electric drive*

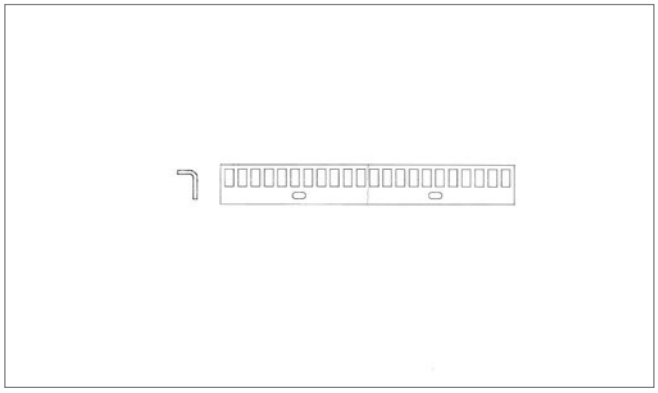

Pos. - **Edscha TS: 40 37 026 490**

Antriebsleiste 2m; 1,97 kg

Drive rail 2 m; 1,97 kg

VP-Classic

(2978 1XXX)

Weitere Informationen und Hilfe · *Further information and help*



Weitere Informationen zu diesem Produkt sowie Hilfe erhalten Sie auf unserer Website, z.B. im Downloadbereich.

Further information on this product as well as help is available on our website, e.g. in the download area.

www.EdschaTS.com

Verdeckaufbau · *Roof Structure*

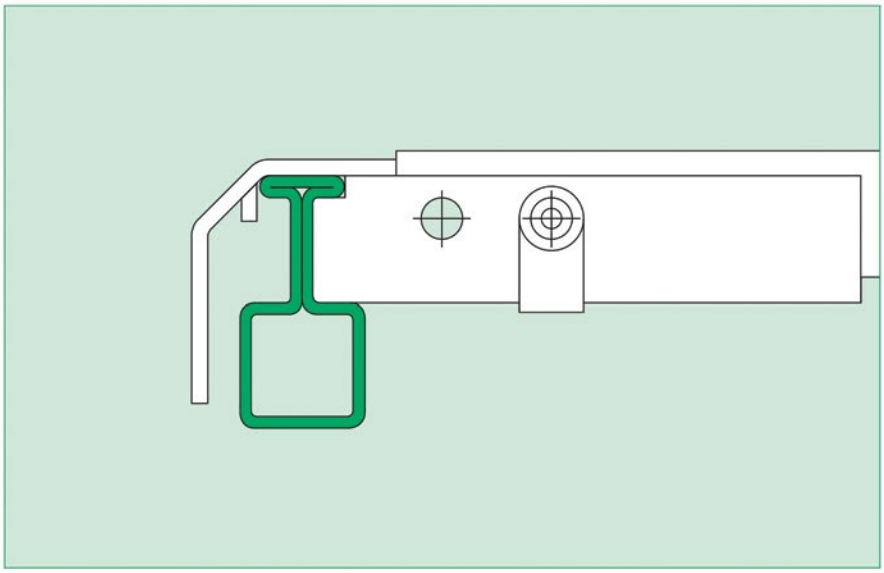

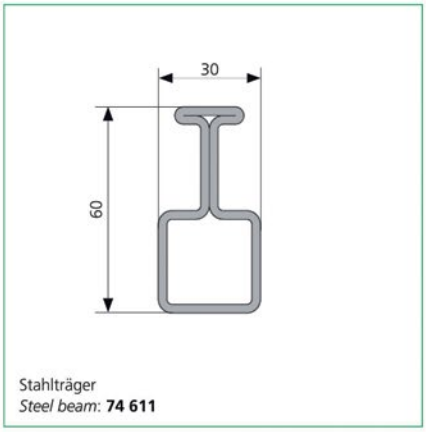

Stahlträger
Steel beam: **74 611**

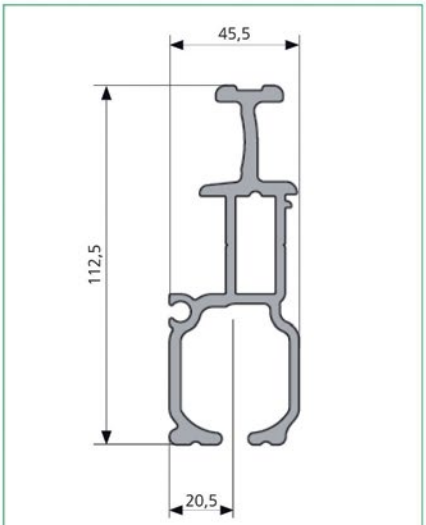

Alu-Träger
Aluminum beam: **55 900**

Übersicht · *Overview*

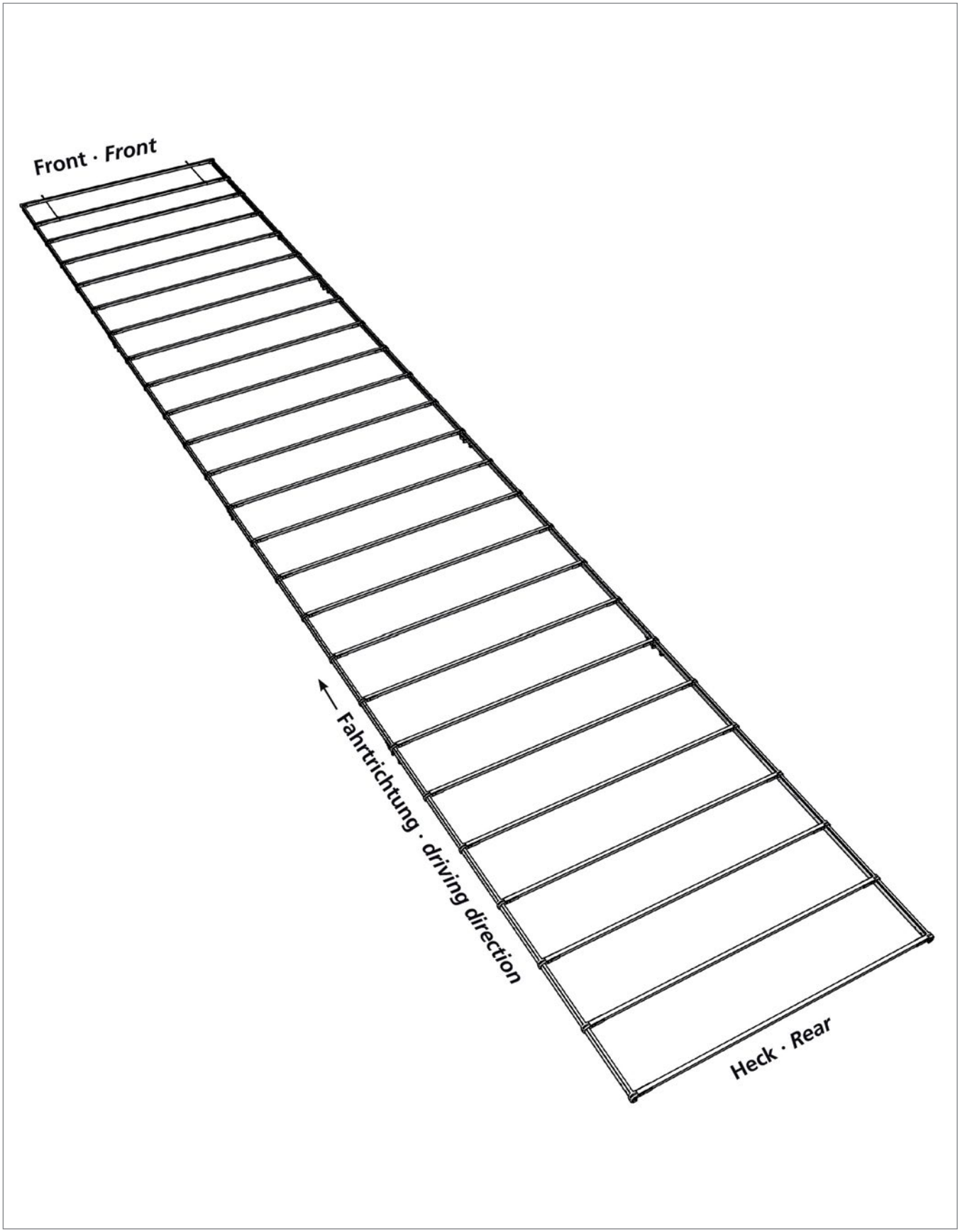

Ersatzteile Mitte · *Spare parts middle*

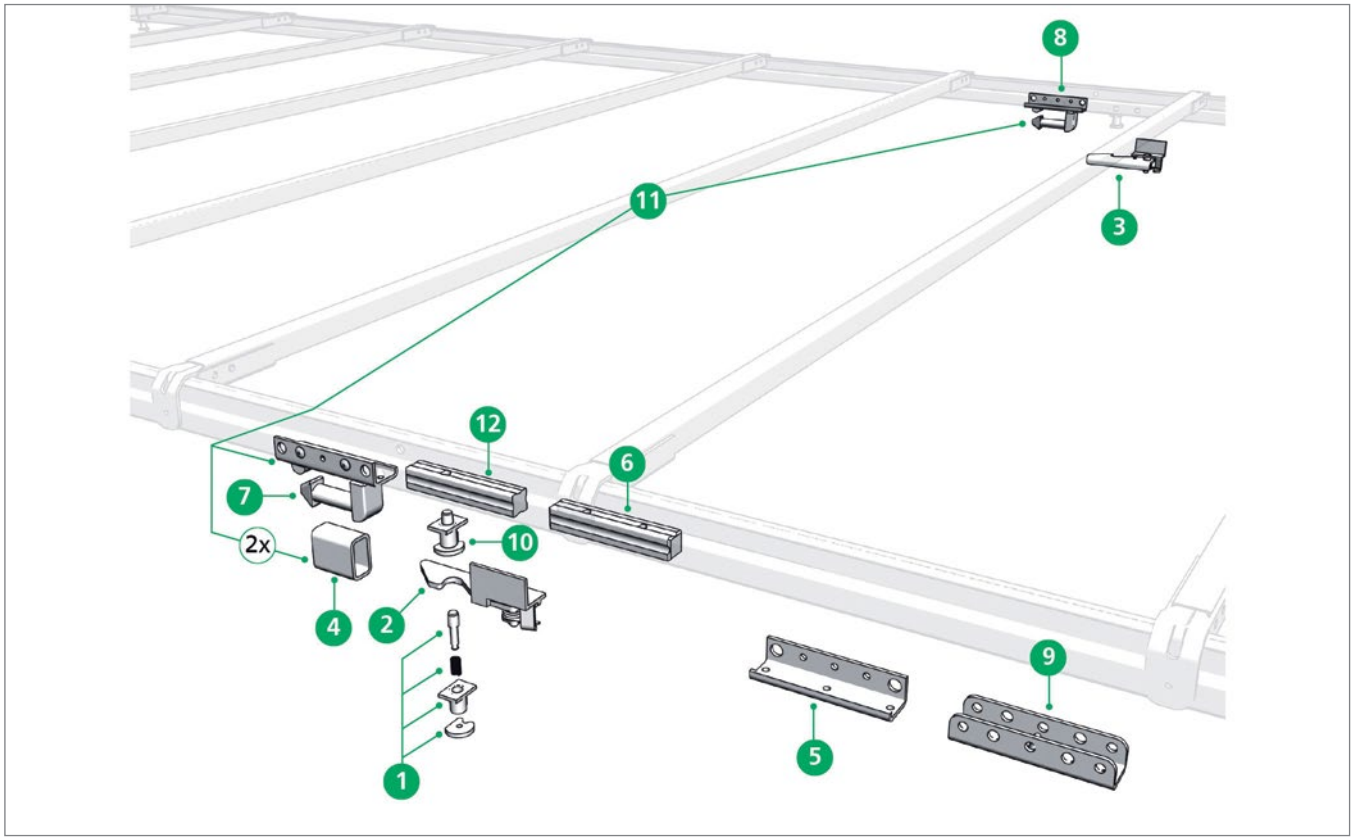

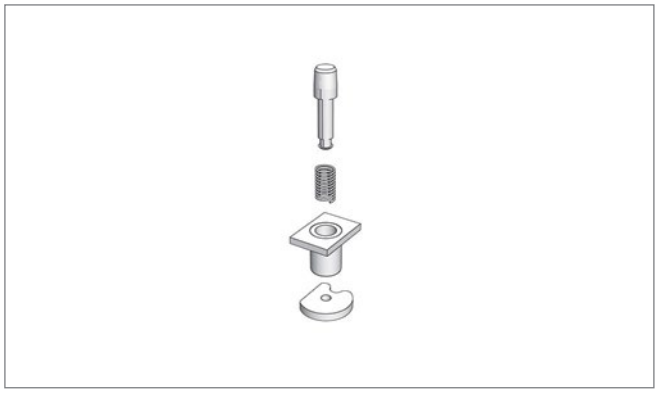

Pos. 1 **Edscha TS: 40 37 017 620**

Schienenfeststeller, lose Teile; 0,08 kg

Rail locking pins, loose pieces; 0,08 kg

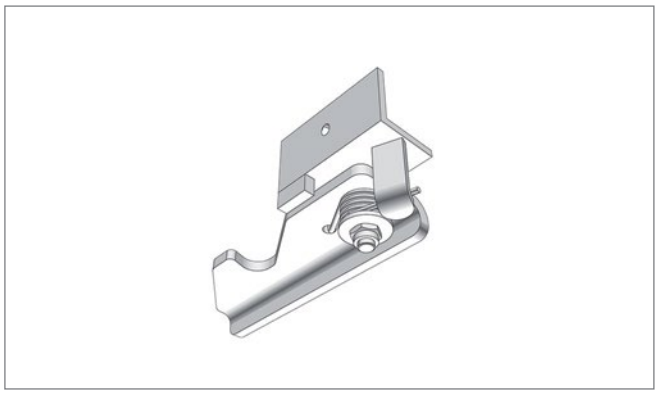

Pos. 2 **Edscha TS: 40 38 024 310**

Fallriegel für DB* links; 0,53 kg

Drop latch for DB left; 0,53 kg*

DB = geeignet für Kombinierten Verkehr und geprüft durch Deutsche Bahn

DB = suitable for combined use and aproved by German Railways

Ersatzteile Mitte · *Spare parts middle*

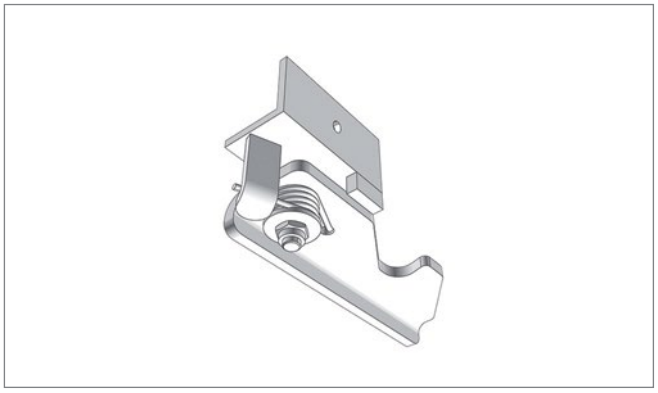

Pos. 3 **Edscha TS: 40 38 024 320**

Fallriegel für DB* rechts; 0,53 kg

Drop latch for DB right; 0,53 kg*

DB = geeignet für Kombinierten Verkehr und geprüft durch Deutsche Bahn

DB = suitable for combined use and aproved by German Railways

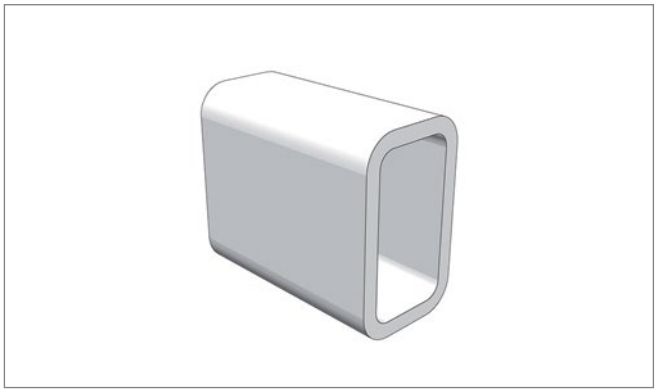

Pos. 4 **Edscha TS: 40 38 030 680**

Rechteckrohr; 0,23 kg

Rectangular tubing; 0,23 kg

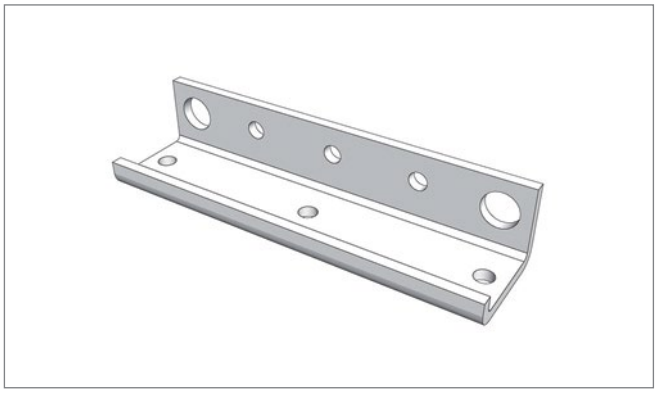

Pos. 5 **Edscha TS: 40 38 030 700**

Stützenanschluss; 0,30 kg

Pillar connection; 0,30 kg

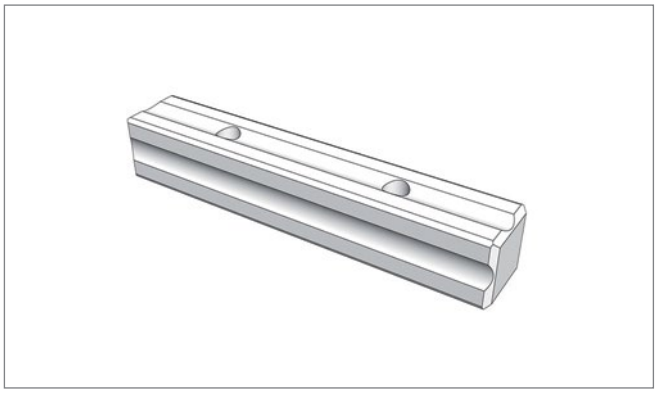

Pos. 6 **Edscha TS: 40 38 030 720**

Verbindungsbolzen mit Gewinde M 10; 0,60 kg

Connecting pin with thread M 10; 0,60 kg

Ersatzteile Mitte · *Spare parts middle*

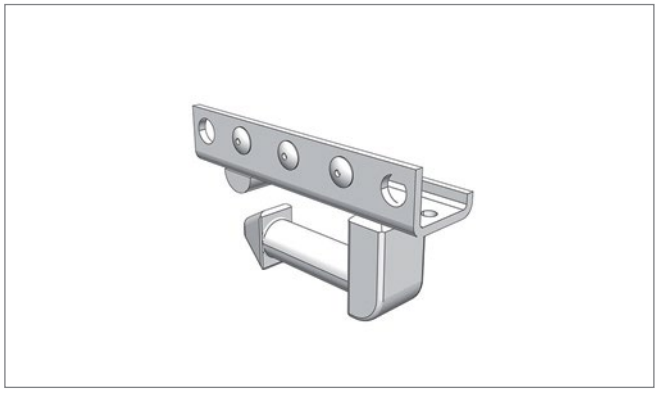

Pos. 7 **Edscha TS: 40 38 031 230**

Stützenanschluss links; 0,73 kg

Pillar connection left; 0,73 kg

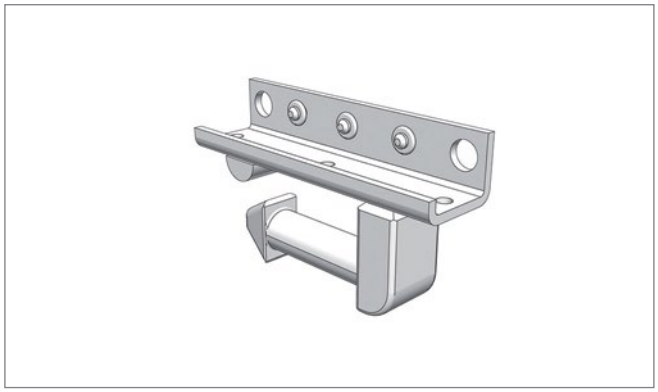

Pos. 8 **Edscha TS: 40 38 031 240**

Stützenanschluss rechts; 0,73 kg

Pillar connection right; 0,73 kg

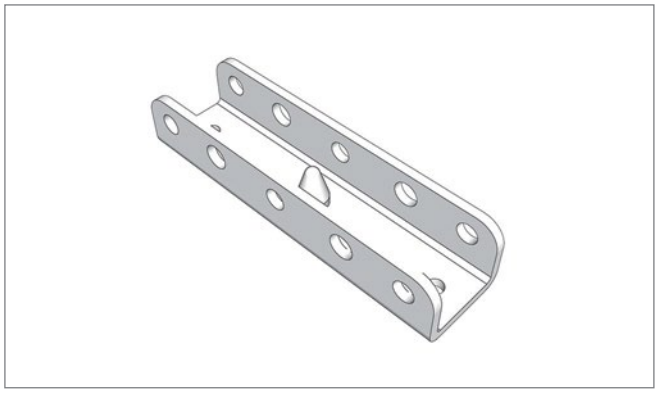

Pos. 9 **Edscha TS: 40 38 032 360**

End-Stützenanschluss mit Bolzen; 0,36 kg

End-Pillar connection with pin; 0,36 kg

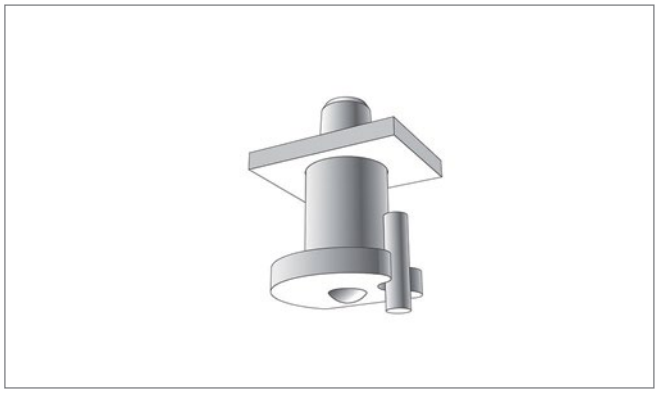

Pos. 10 **Edscha TS: 40 38 033 550**

Schienenfeststeller; 0,13 kg

Rail locking pins; 0,13 kg

Ersatzteile Mitte · *Spare parts middle*

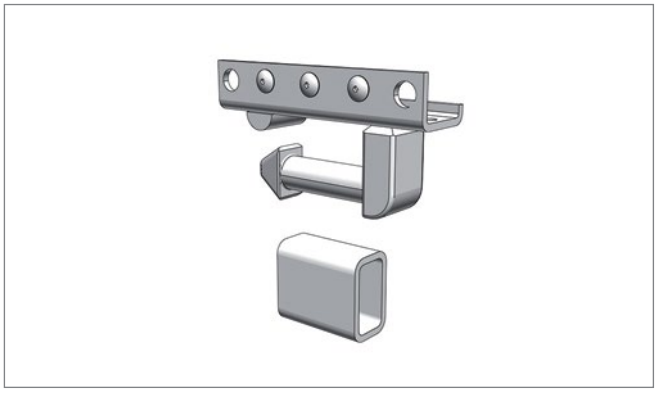

Pos. 11 **Edscha TS: 40 38 068 700**

Stützenanschluss (Topkupplung) Satz; 2,00 kg

Pillar connection (top coupling) set; 2,00 kg

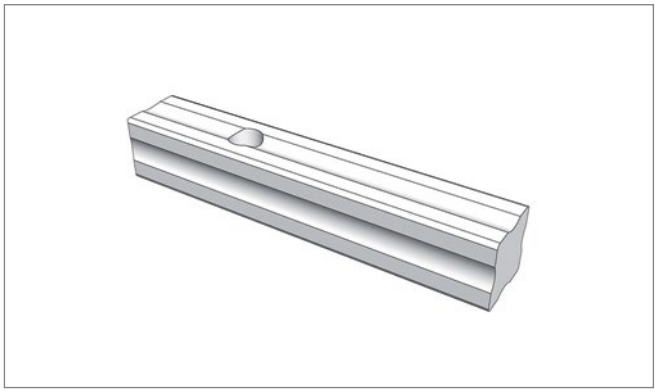

Pos. 12 **Edscha TS: 40 37 010 540**

Verbindungsbolzen; 0,60 kg

Connecting pin; 0,60 kg

Ersatzteile Front · *Spare parts front*

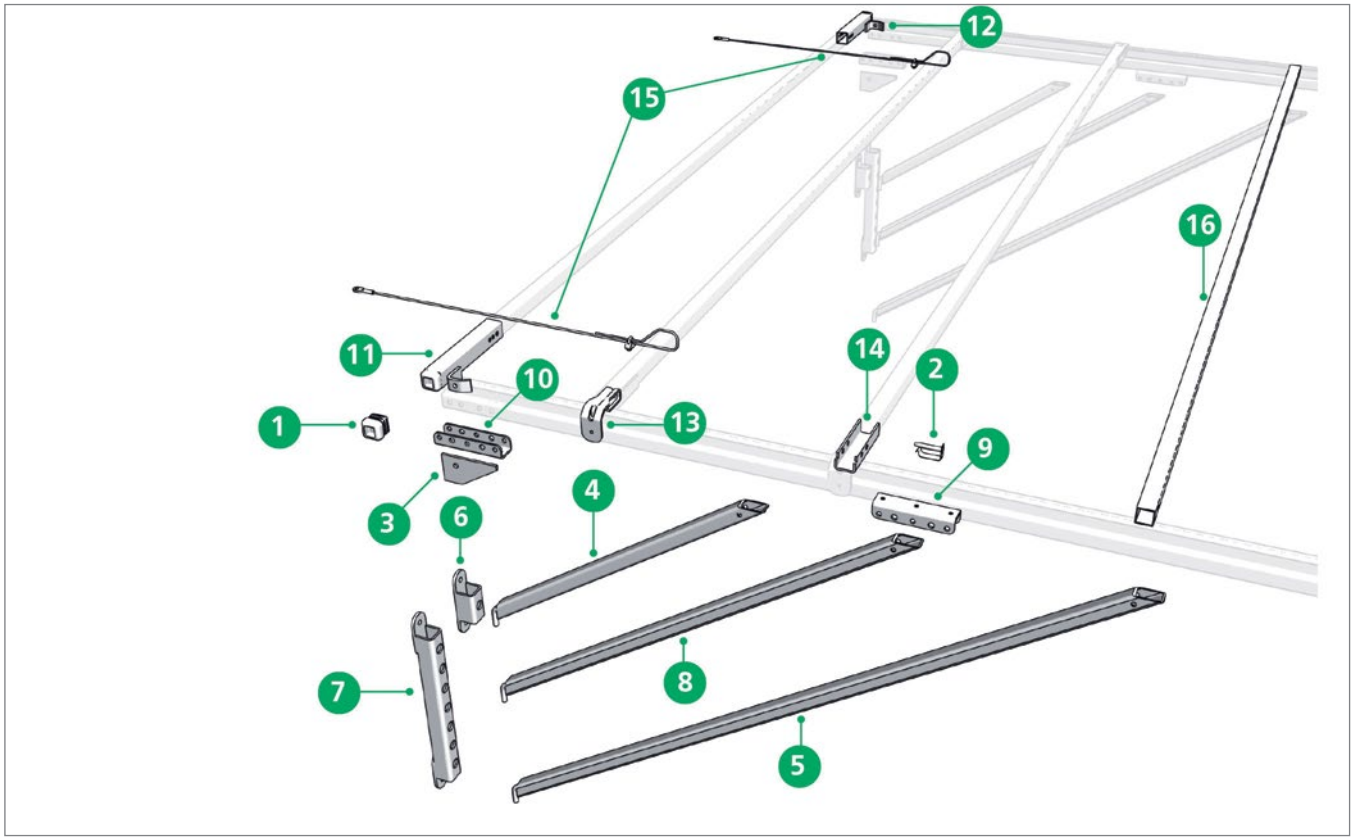

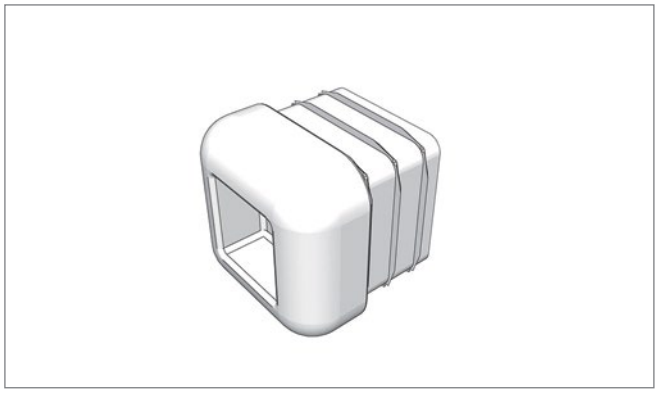

Pos. 1 **Edscha TS: 40 00 032 498**

Spriegelende 35 x 35 x 2; 0,02 kg

Bow end 35 x 35 x 2; 0,02 kg

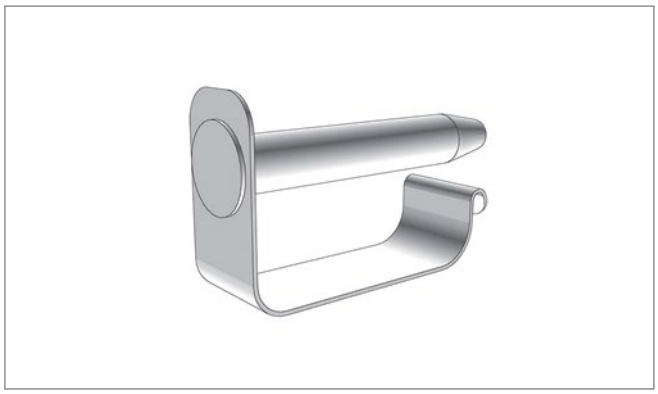

Pos. 2 **Edscha TS: 40 00 085 520**

Absteckbolzen ø 8; 0,03 kg

Rig pin ø 8; 0,03 kg

Ersatzteile Front · *Spare parts front*

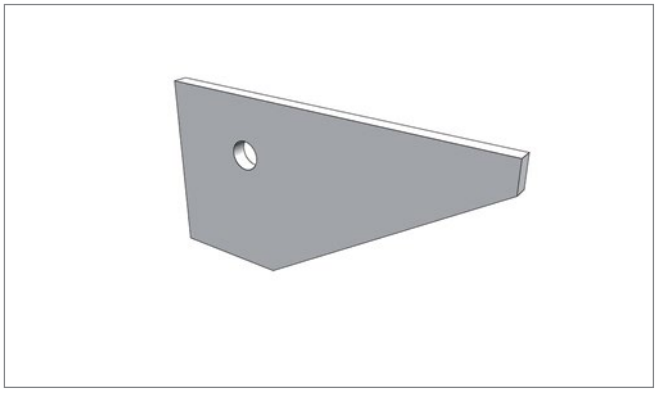

Pos. 3 **Edscha TS: 40 37 010 310**

Eckblech; 0,20 kg

Corner plate; 0,20 kg



Pos. 4 **Edscha TS: 40 37 014 180**

Strebe kurz 708; 1,80 kg

Strut short 708; 1,80 kg



Pos. 5 **Edscha TS: 40 37 014 190**

Strebe lang 1560; 3,85 kg

Strut long 1560; 3,85 kg

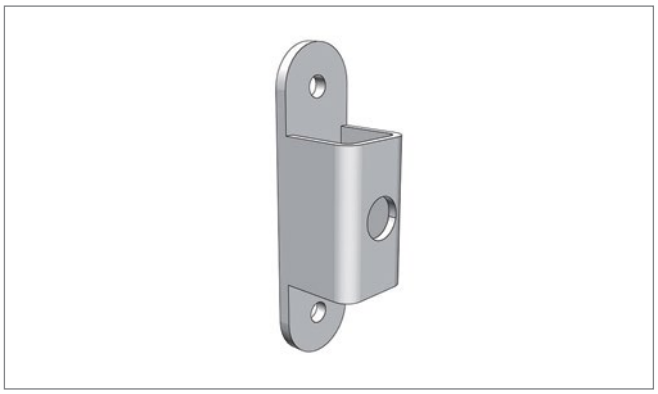

Pos. 6 **Edscha TS: 40 37 014 310**

Strebenlager; 0,45 kg

Strut bearing; 0,45 kg

Ersatzteile Front · *Spare parts front*

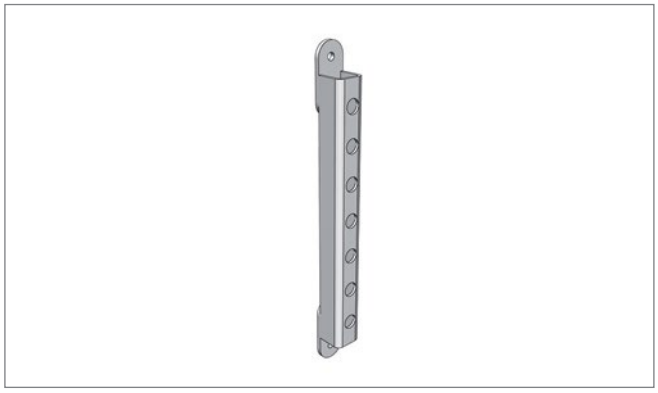

Pos. 7 **Edscha TS: 40 37 014 340**

Strebenlager, höhenverstellbar; 1,36 kg

Strut bearing, vertically adjustable; 1,36 kg



Pos. 8 **Edscha TS: 40 37 014 450**

Strebe mittel 1058; 2,59 kg

Strut medium 1058; 2,59 kg

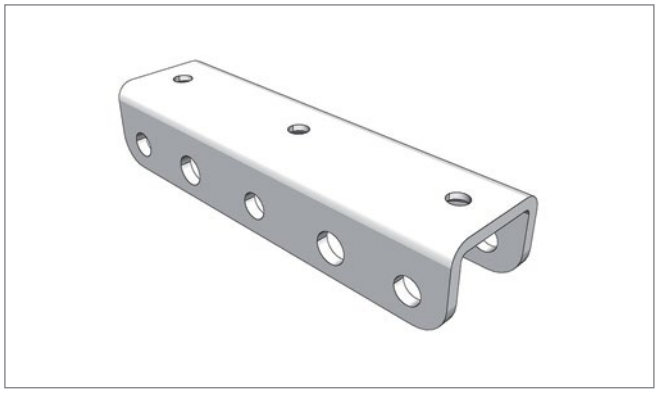

Pos. 9 **Edscha TS: 40 38 030 610**

Galgenanschluss; 0,35 kg

Gibbet connection; 0,35 kg

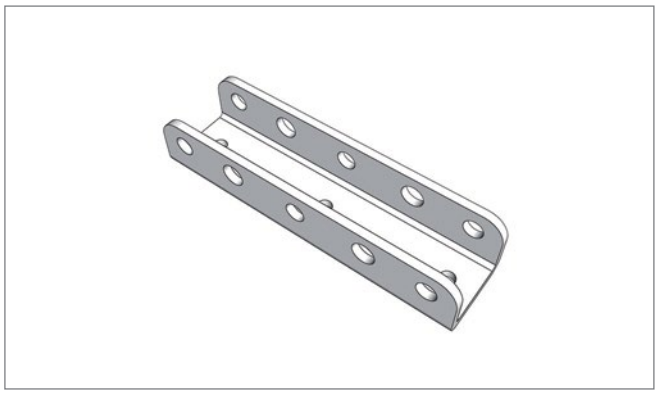

Pos. 10 **Edscha TS: 40 38 030 640**

Stützenanschluss; 0,35 kg

Pillar connection; 0,35 kg

Ersatzteile Front · *Spare parts front*

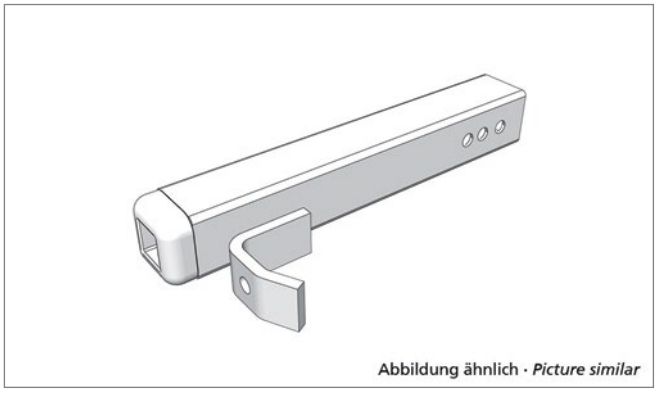

Pos. 11 **Edscha TS: 40 38 030 950**

Stirnwandspriegelhalter links; 0,55 kg

Bulkhead bow bracket left; 0,55 kg

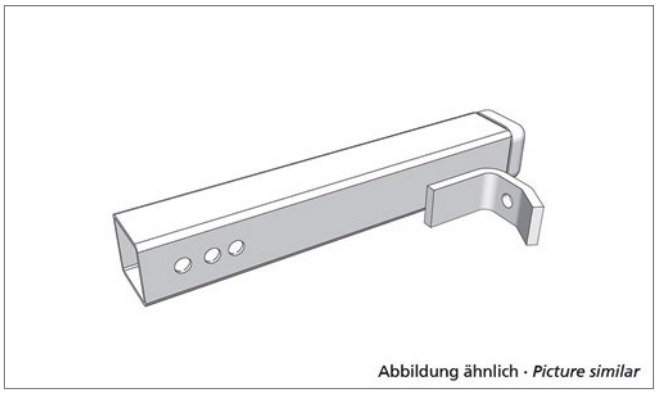

Pos. 12 **Edscha TS: 40 38 030 960**

Stirnwandspriegelhalter rechts; 0,55 kg

Bulkhead bow bracket right; 0,55 kg

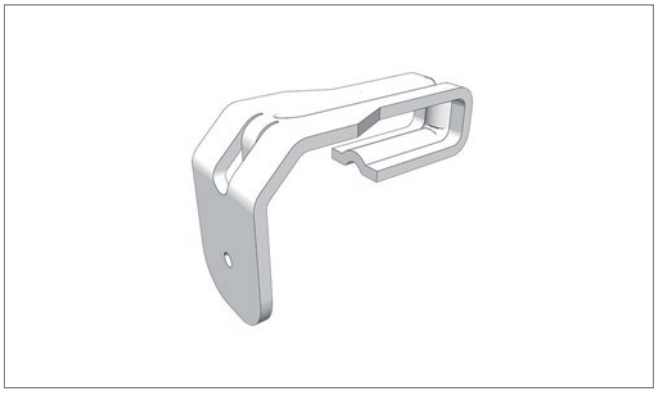

Pos. 13 **Edscha TS: 40 38 033 380**

Planenhalter VP ECO; 0,18 kg

Tarpaulin bracket VP ECO; 0,18 kg

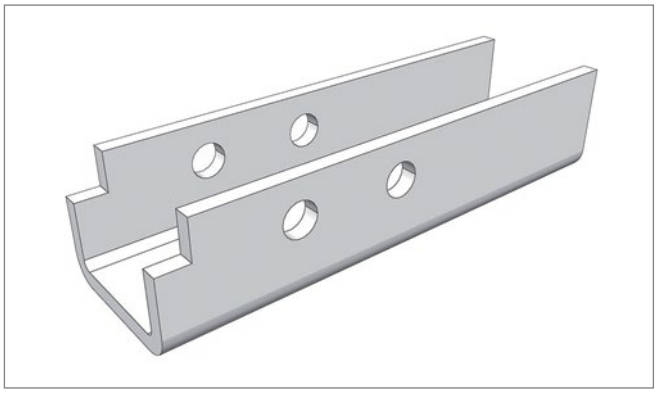

Pos. 14 **Edscha TS: 40 38 033 390**

Schiene-U VP ECO 65; 0,39 kg

Rail-U VP ECO 65; 0,39 kg

Ersatzteile Front · *Spare parts front*

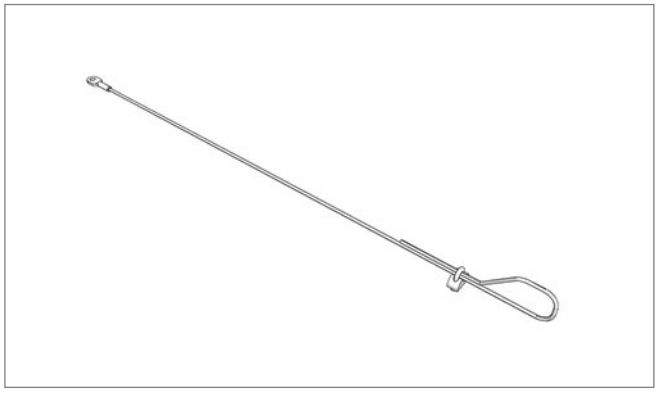

Pos. 15 **Edscha TS: 40 38 068 710**

Sicherungsseilsatz; 0,30 kg

Safety rope set; 0,30 kg

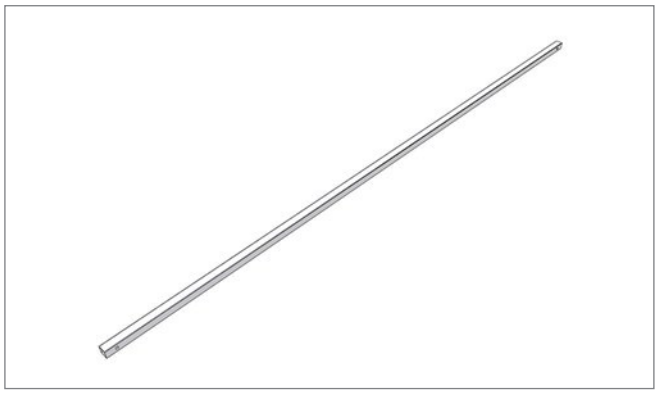

Pos. 16 **Edscha TS: 40 38 068 720**

Spriegel 30 x 30 x 1,5 x 2450 gelocht VP ECO AB2550; 2,90 kg

Bow 30 x 30 x 1,5 x 2450 punched VP ECO AB2550; 2,90 kg

Ersatzteile · *Spare parts*

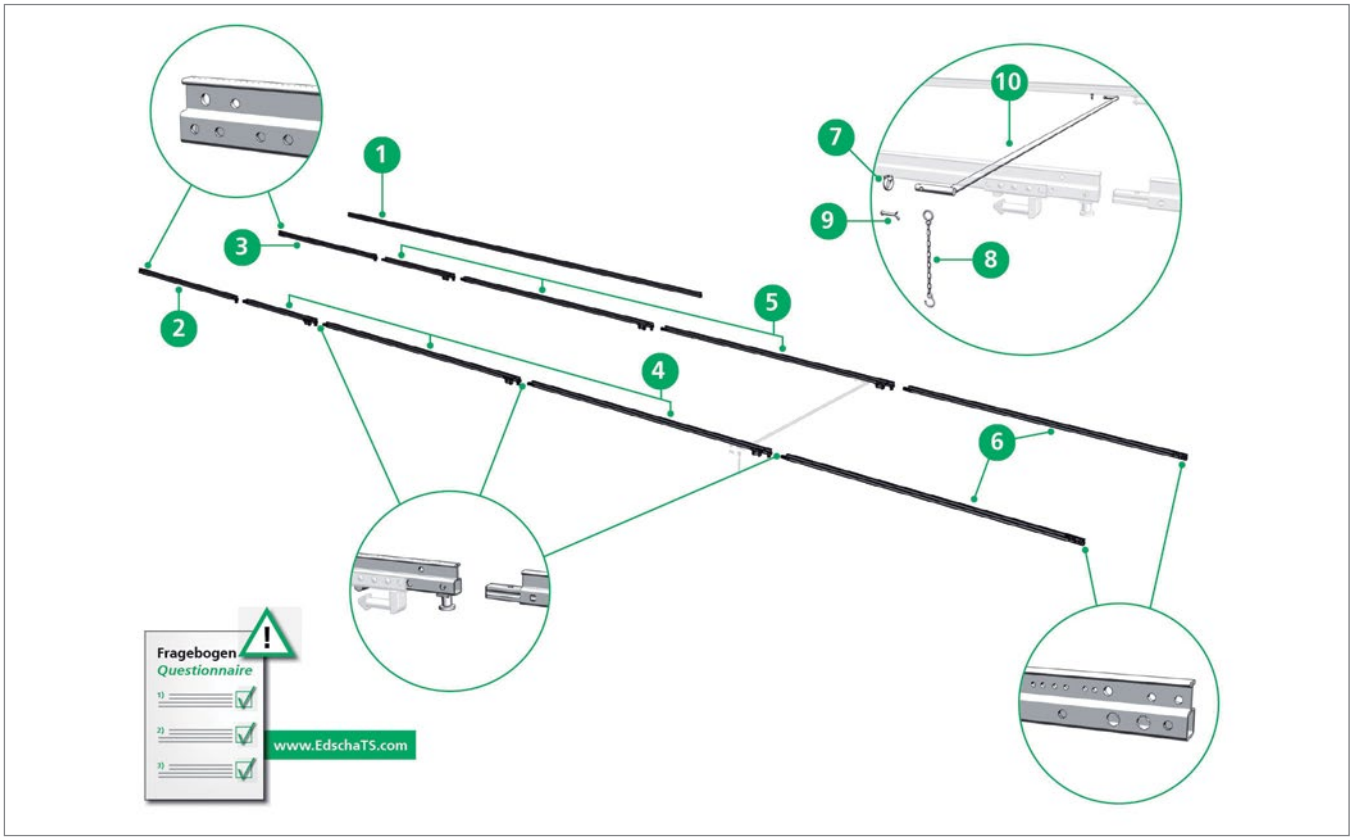

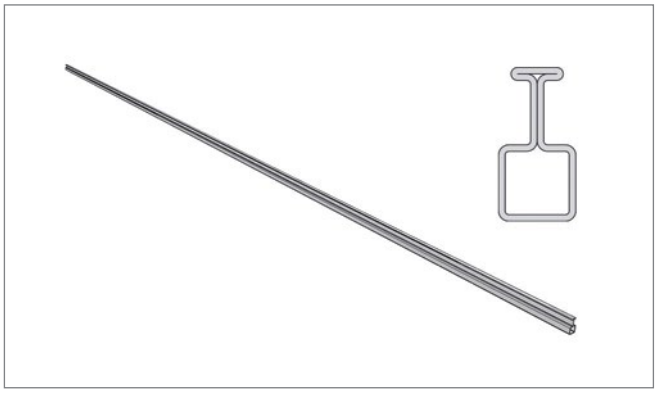

Pos. 1 **Edscha TS: 40 00 074 611**

Laufschiene, Stahl Länge 7.000; 25,70 kg

Rail frame, steel length 7.000; 25,70 kg

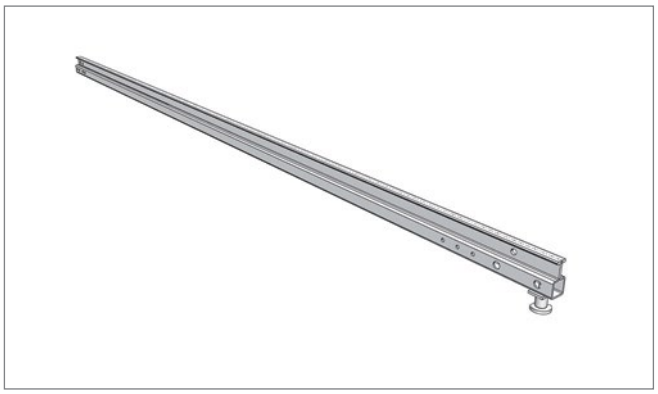

Pos. 2 **Edscha TS: 40 00 000 310**

Ausleger links mit Feststeller *

*Front rail extension left incl. locking pin **

Fragebogen ausfüllen (Stahllaufschienen zu Verdeckseriennummer, siehe Website Edscha TS)!

Please fill in our questionnaire (Full Tarpaulin Steel, see website Edscha TS)!

Ersatzteile · *Spare parts*

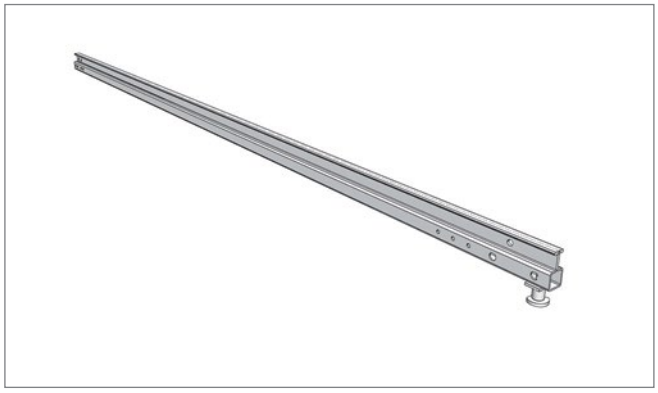

Pos. 3 **Edscha TS: 40 00 000 320**

Ausleger rechts mit Feststeller *

*Front rail extension right incl. locking pin **

Fragebogen ausfüllen (Stahllaufschienen zu Verdeckseriennummer, siehe Website Edscha TS)!

Please fill in our questionnaire (Full Tarpaulin Steel, see website Edscha TS)!

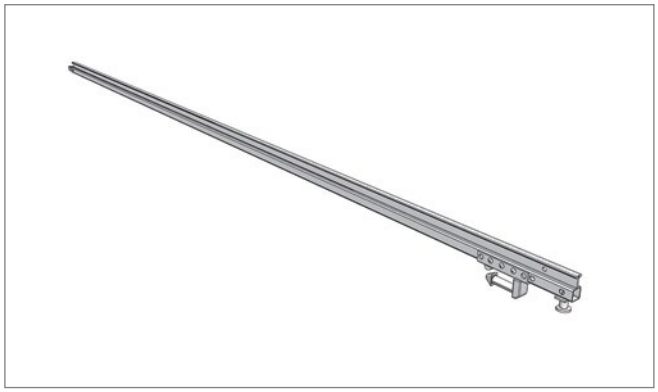

Pos. 4 **Edscha TS: 40 00 000 330**

Zwischenlaufschiene links mit Verbindungsbolzen und Feststeller *

*Middle rail left incl. connecting pin and locking pin **

Fragebogen ausfüllen (Stahllaufschienen zu Verdeckseriennummer, siehe Website Edscha TS)!

Please fill in our questionnaire (Full Tarpaulin Steel, see website Edscha TS)!

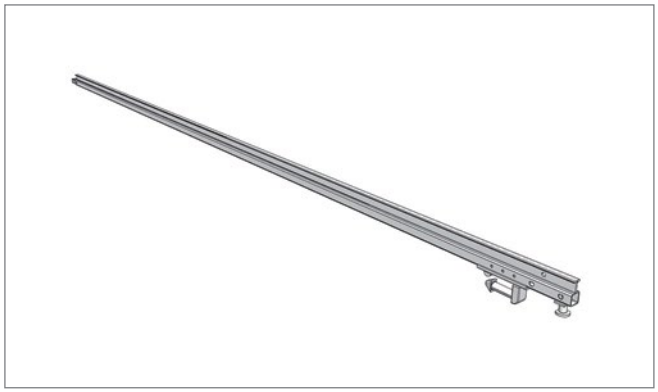

Pos. 5 **Edscha TS: 40 00 000 340**

Zwischenlaufschiene rechts mit Verbindungsbolzen und Feststeller *

*Middle rail right incl. connecting pin and locking pin **

Fragebogen ausfüllen (Stahllaufschienen zu Verdeckseriennummer, siehe Website Edscha TS)!

Please fill in our questionnaire (Full Tarpaulin Steel, see website Edscha TS)!

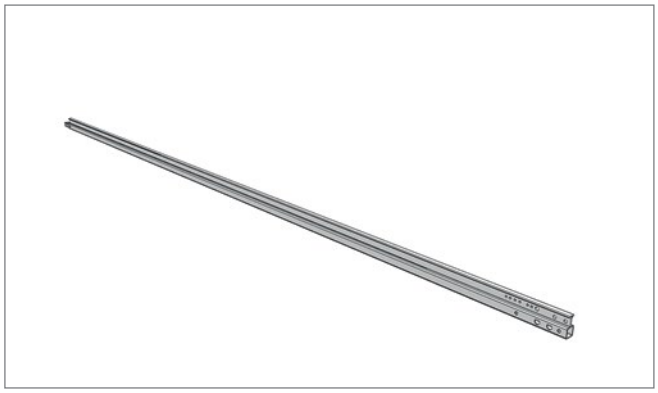

Pos. 6 **Edscha TS: 40 00 000 350**

Endlaufschiene links und rechts mit Verbindungsbolzen *

*End rail left and right incl. connecting pin **

Fragebogen ausfüllen (Stahllaufschienen zu Verdeckseriennummer, siehe Website Edscha TS)!

Please fill in our questionnaire (Full Tarpaulin Steel, see website Edscha TS)!

Ersatzteile · *Spare parts*



Pos. 7 **Edscha TS: 40 00 069 820**

Ringmutter; 0,05 kg

Ringnut; 0,05 kg

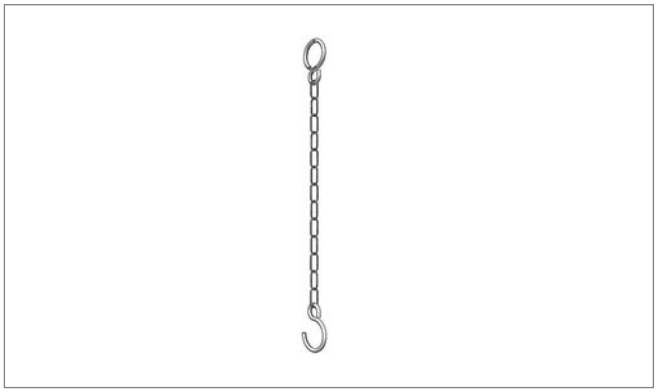

Pos. 8 **Edscha TS: 40 00 075 141**

Sicherungskette; 0,02 kg

Safety chain; 0,02 kg



Pos. 9 **Edscha TS: 40 00 079 138**

Splint; 0,14 kg

Splint; 0,14 kg

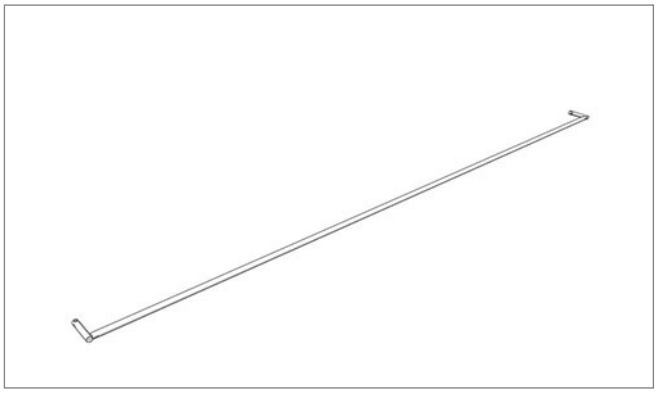

Pos. 10 **Edscha TS: 40 000 009**

Querstange (Kundenspezifisch)

Cross bar (customer specific)

Weitere Informationen und Hilfe · *Further information and help*



Weitere Informationen zu diesem Produkt sowie Hilfe erhalten Sie auf unserer Website, z.B. im Downloadbereich.

Further information on this product as well as help is available on our website, e.g. in the download area.

www.EdschaTS.com

Verdeckaufbau · *Roof Structure*

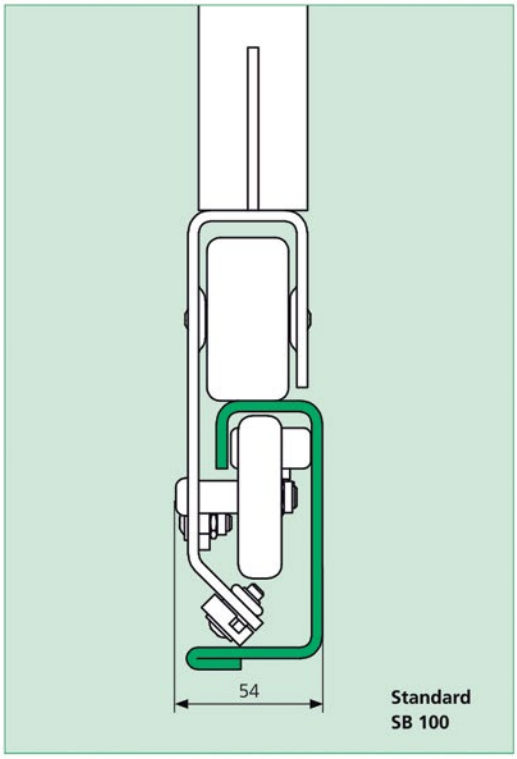

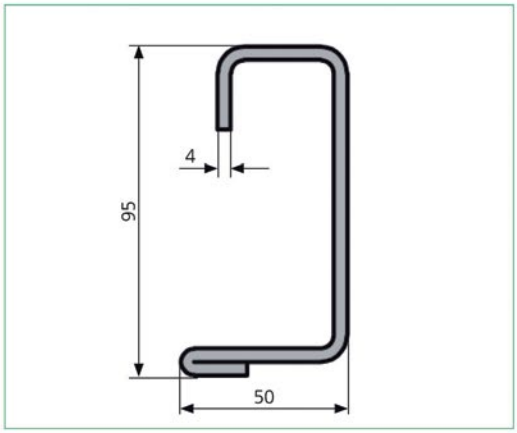

SB-Profi

ab 2008 · *from 2008* (2971 2XXX)

Übersicht · *Overview*

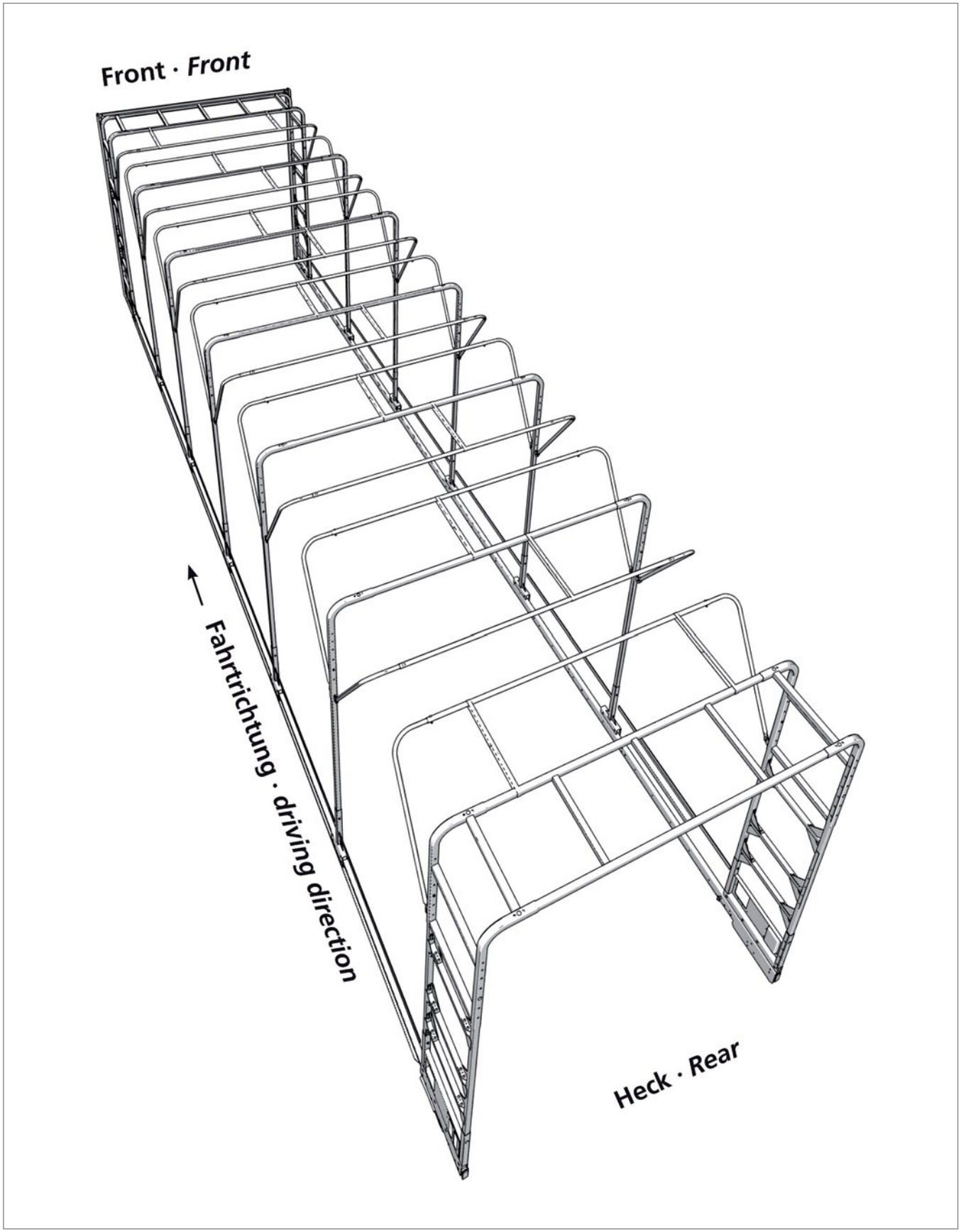

SB-Profi

ab 2008 · *from 2008* (2971 2XXX)

Ersatzteile · *Spare parts*

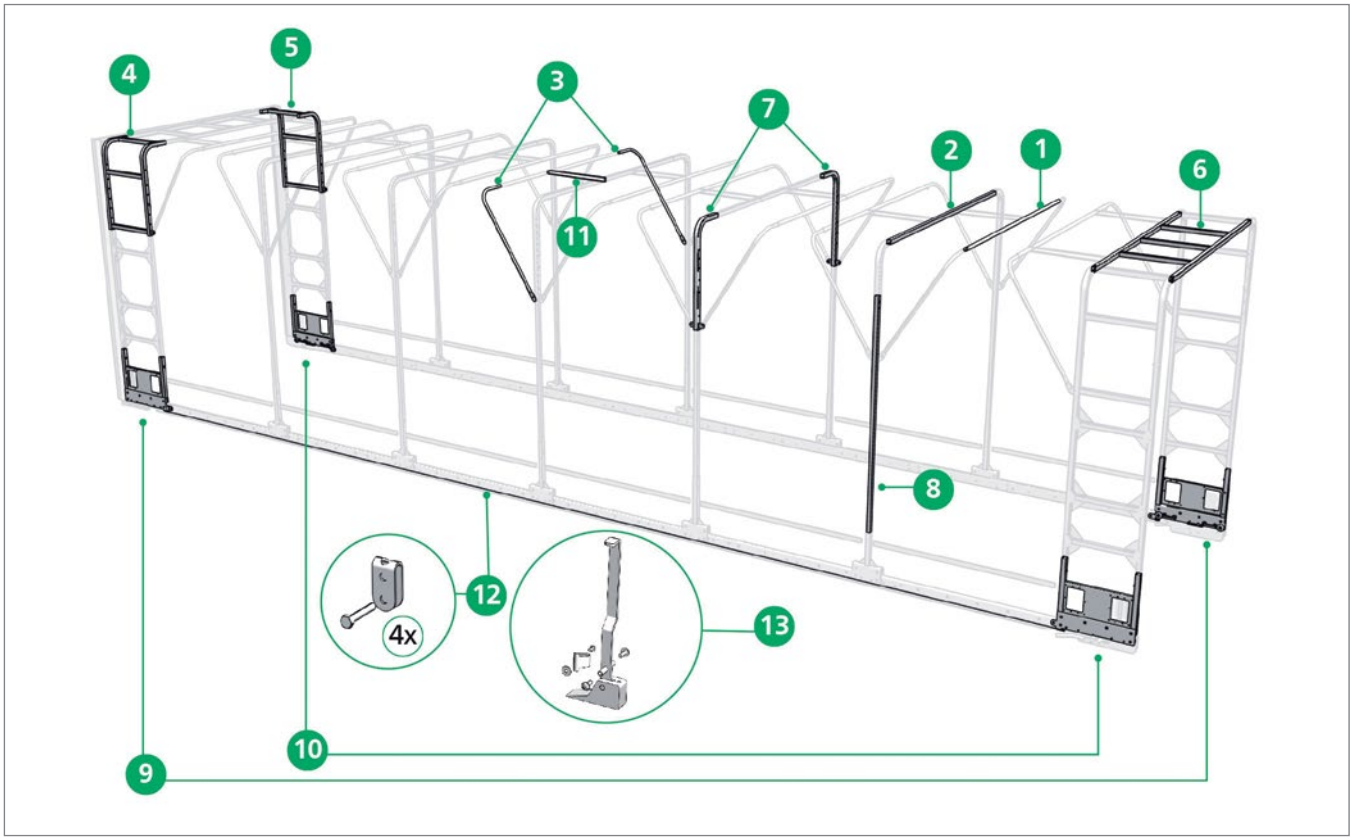

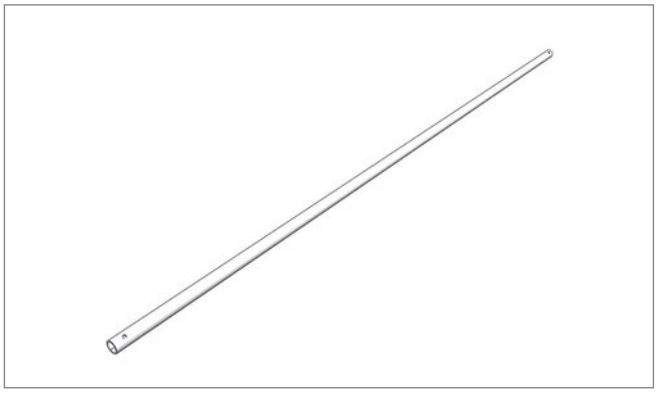

Pos. 1 **Edscha TS: 40 38 034 130**

Querrohr für Breite 2500-2600mm; 2,00 kg

Across tube for width 2500-2600mm; 2,00 kg

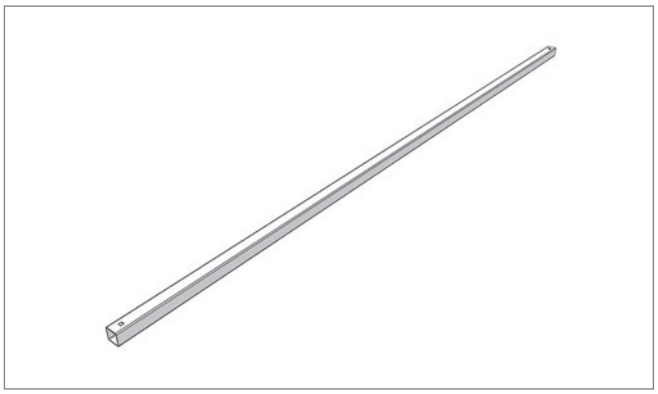

Pos. 2 **Edscha TS: 40 38 034 140**

Rechteckrohr für Breite 2500-2600mm; 3,00 kg

Rectangular tube width 2500-2600mm; 3,00 kg

SB-Profi

ab 2008 · *from 2008* (2971 2XXX)

Ersatzteile · *Spare parts*



Pos. 3 **Edscha TS: 40 38 034 160**

Rohrbügel 25 x 2; 1,50 kg

Tube bow 25 x 2; 1,50 kg



Pos. 4 **Edscha TS: 40 38 034 370**

Bogen Endlaufwagen vorne links / hinten rechts; 8,00 kg

Bow end carriage front left / rear right; 8,00 kg



Pos. 5 **Edscha TS: 40 38 034 380**

Bogen Endwagen vorne rechts / hinten links; 8,00 kg

Bow end carriage front right / rear left; 8,00 kg

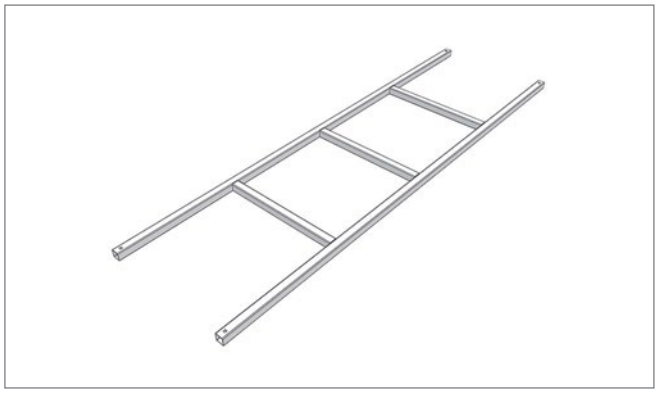

Pos. 6 **Edscha TS: 40 38 034 530**

Rahmen für Breite 2500 - 2600; 9,00 kg

Frame for width 2500 - 2600; 9,00 kg

Ersatzteile · *Spare parts*

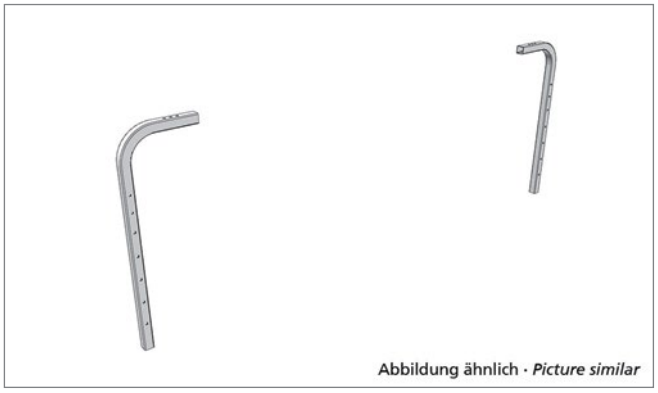

Pos. 7 **Edscha TS: 40 38 034 540**

Bogen Mittelwagen; 2,00 kg

Bow middel carriage; 2,00 kg



Pos. 8 **Edscha TS: 40 38 049 200**

Rechteckrohr Höhe 2550 - 3000; 2,90 kg

Rectangular tube hight 2550 - 3000; 2,90 kg

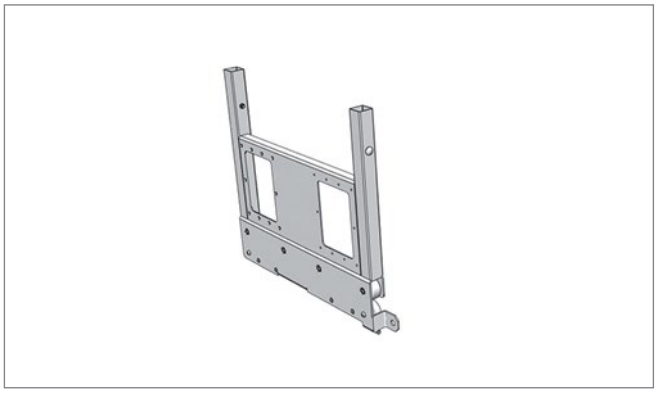

Pos. 9 **Edscha TS: 40 38 071 560**

Endlaufwagen vorne links / hinten rechts; 10,61 kg

End carriage front left / rear right; 10,61 kg

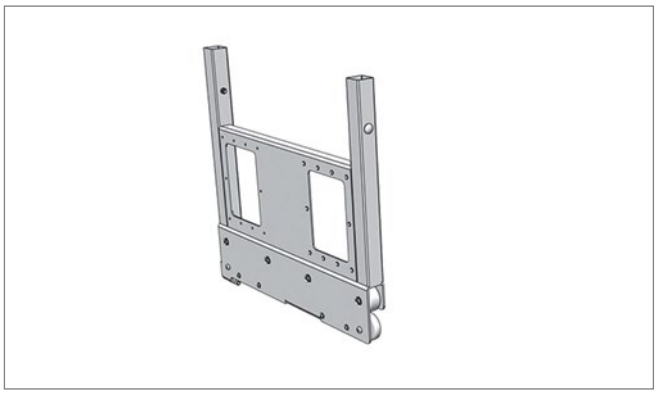

Pos. 10 **Edscha TS: 40 38 071 550**

Endlaufwagen vorne rechts / hinten links; 10,61 kg

End carriage front right / rear left; 10,61 kg

Ersatzteile · *Spare parts*

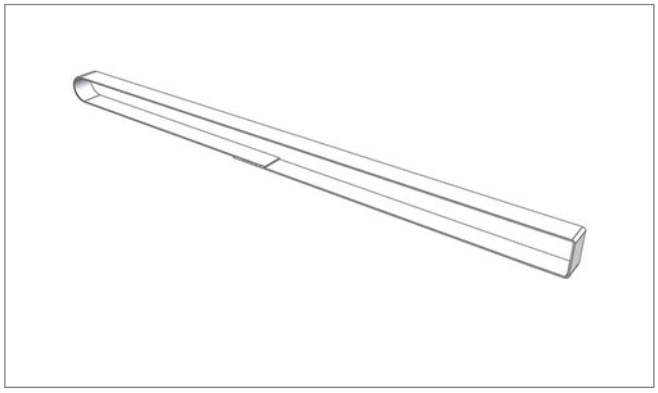

Pos. 11 **Edscha TS: 40 38 062 540**

Bügelschlaufe; 0,20 kg

Bow loop; 0,20 kg

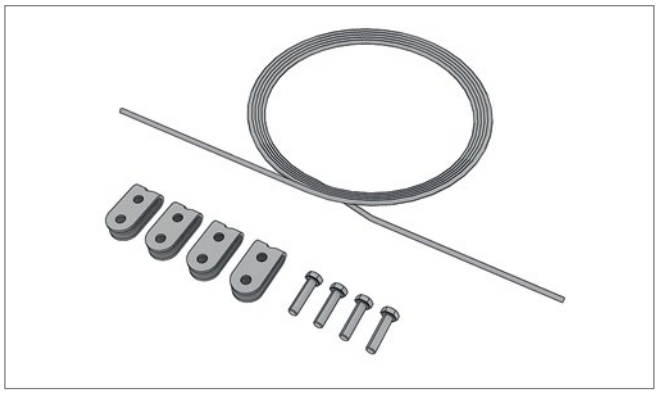

Pos. 12 **Edscha TS: 40 38 072 610**

Spannseil-Satz; 1,00 kg

Tensioning rope kit; 1,00 kg

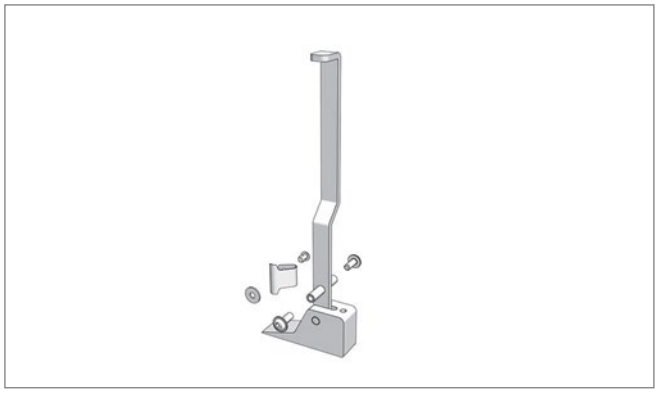

Pos. 13 **Edscha TS: 40 38 071 010**

Stopper Set; 1,00 kg

Stopper set; 1,00 kg

Ersatzteile Heck · *Spare parts rear*

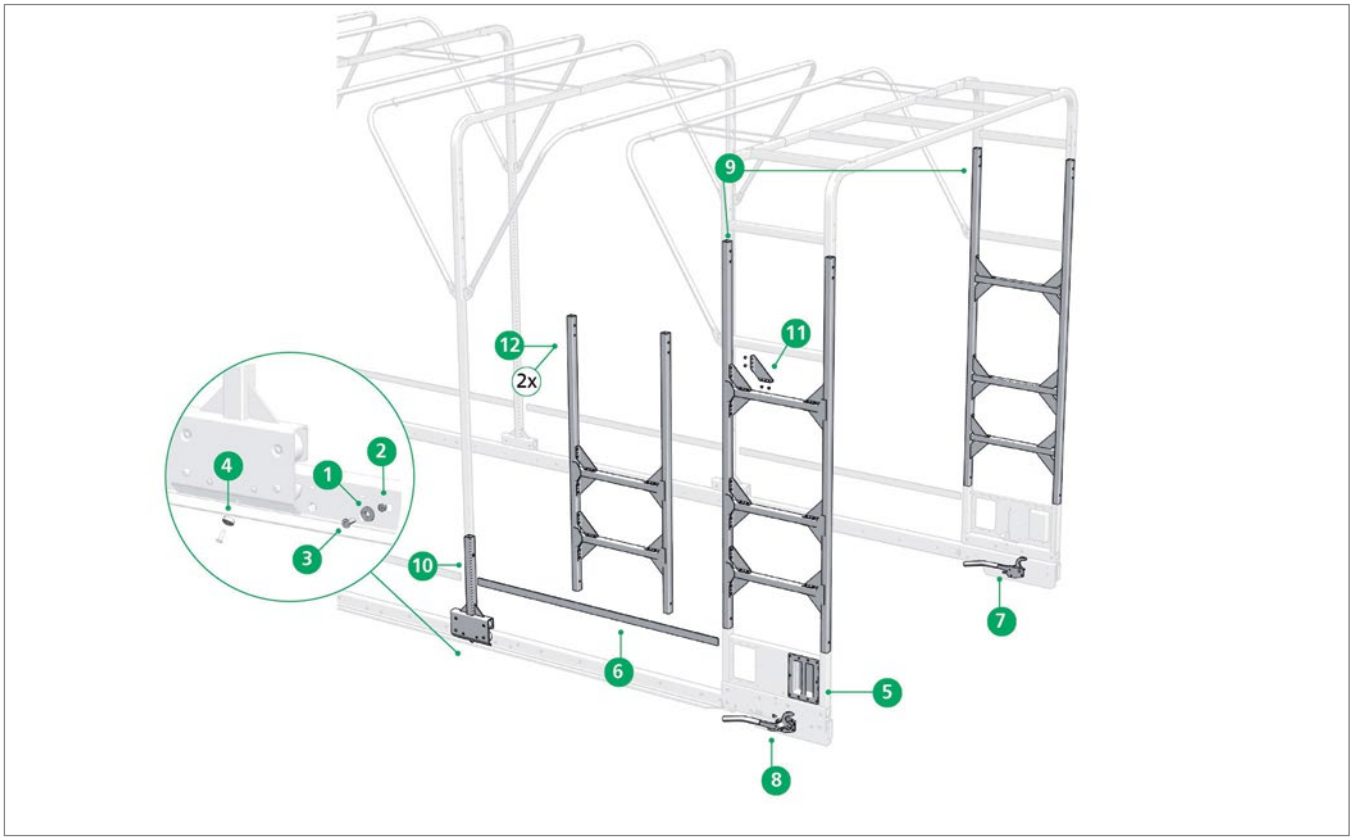

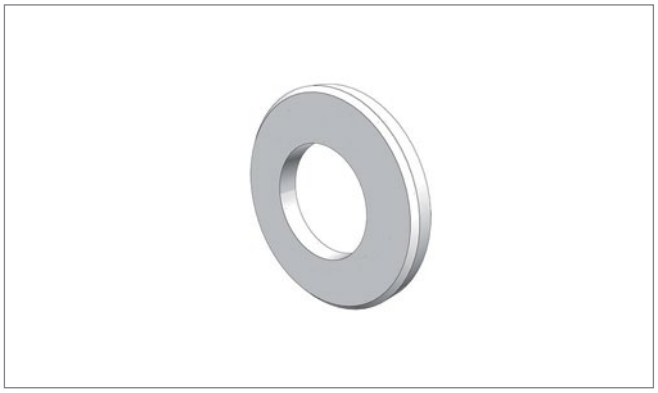

Pos. 1 **Edscha TS: 40 00 078 575**

Scheibe 8 x 24; 0,01 kg

Washer 8 x 24; 0,01 kg



Pos. 2 **Edscha TS: 40 00 079 459**

Sechskantmutter M 8; 0,01 kg

Hexagonal nut M 8; 0,01 kg

Ersatzteile Heck · *Spare parts rear*

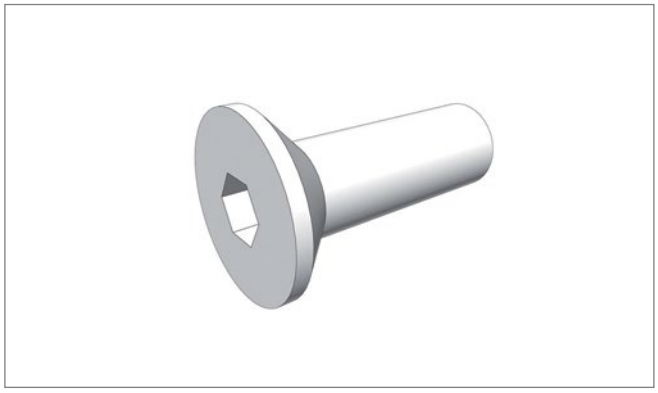

Pos. 3 **Edscha TS: 40 01 005 682**

Senkschraube M 8 x 25; 0,01 kg

Countersunk screw M 8 x 25; 0,01 kg

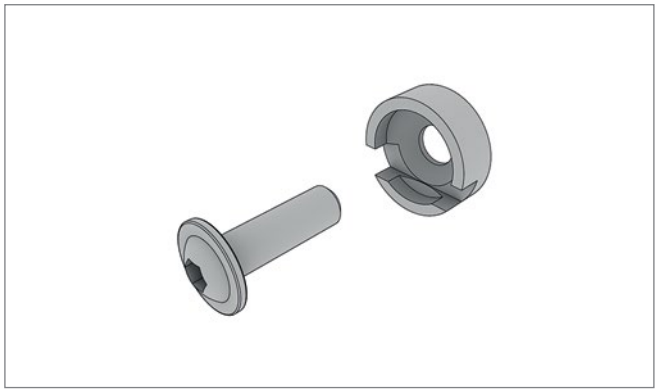

Pos. 4 **Edscha TS: 40 01 006 531**

Seilklemme Set; 0,01 kg

Bulldog grip Set; 0,01 kg

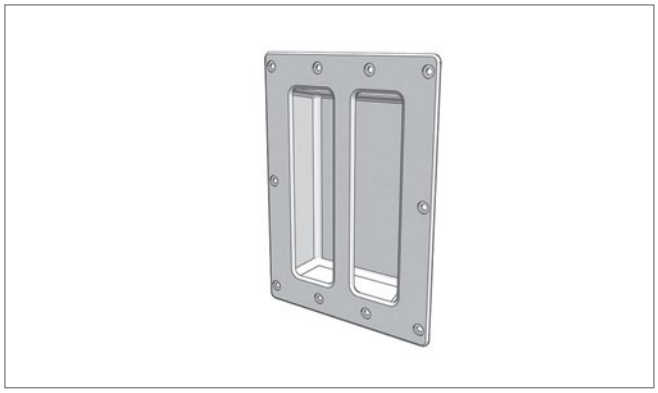

Pos. 5 **Edscha TS: 40 01 013 445**

Griffmulde; 0,37 kg

Recessed grip; 0,37 kg

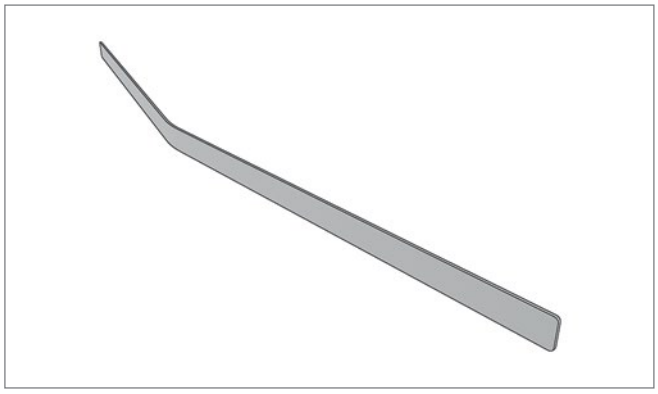

Pos. 6 **Edscha TS: 40 38 035 490**

Blattfeder; 0,34 kg

Plane spring; 0,34 kg

Ersatzteile Heck · *Spare parts rear*

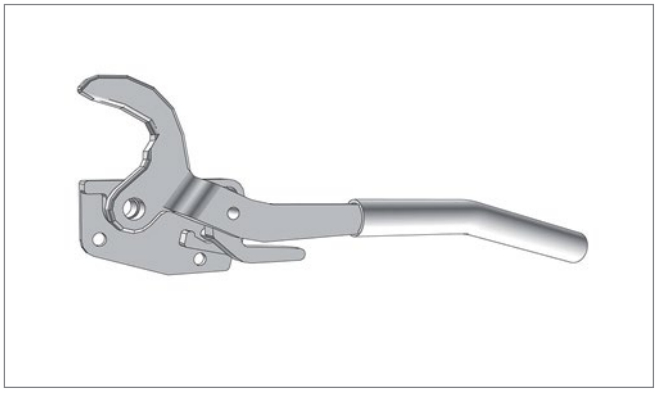

Pos. 7 **Edscha TS: 40 38 035 510**

Bodenverschluss vorne links / hinten rechts; 1,30 kg

Bottom locking handle front left / rear right; 1,30 kg

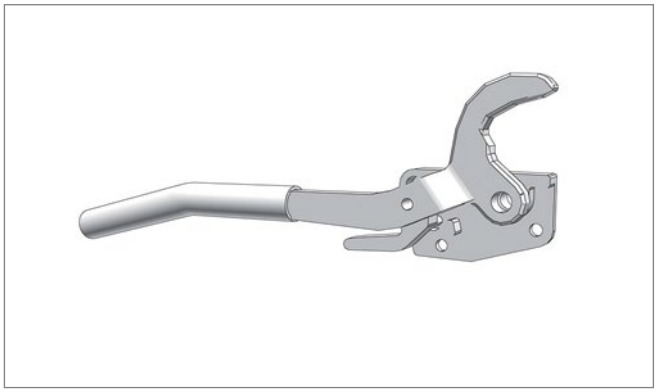

Pos. 8 **Edscha TS: 40 38 035 520**

Bodenverschluss vorne rechts / hinten links; 1,30 kg

Bottom locking handle front right / rear left; 1,30 kg



Pos. 9 **Edscha TS: 40 38 071 510**

Rahmen Höhe 2550-3000mm; 10,19 kg

Frame hight 2550-3000mm; 10,19 kg

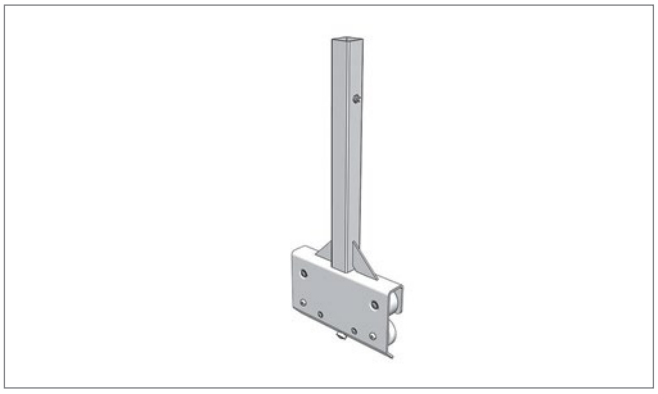

Pos. 10 **Edscha TS: 40 38 056 670**

Laufwagen kpl.; 3,95 kg

Carriage cpl.; 3,95 kg

Ersatzteile Heck · *Spare parts rear*

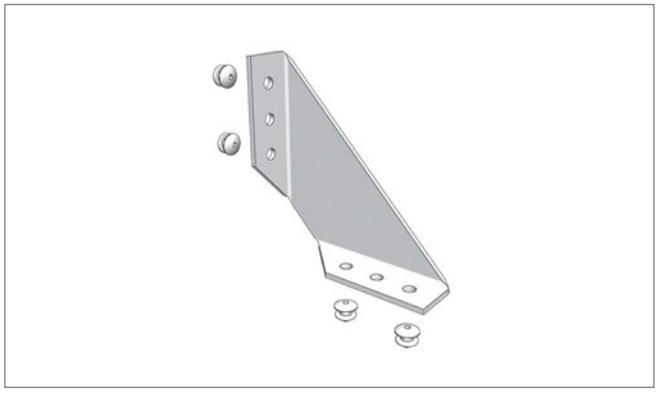

Pos. 11 **Edscha TS: 40 38 072 650**

Verstärkungsblech Set Rahmen; 1,00 kg

Reinforcement plate kit frame; 1,00 kg



Pos. 12 **Edscha TS: 40 38 071 500**

Rahmen Höhe 2050-2500mm; 8,70 kg

Frame hight 2050-2500mm; 8,70 kg

Ersatzteile Heck · *Spare parts rear*

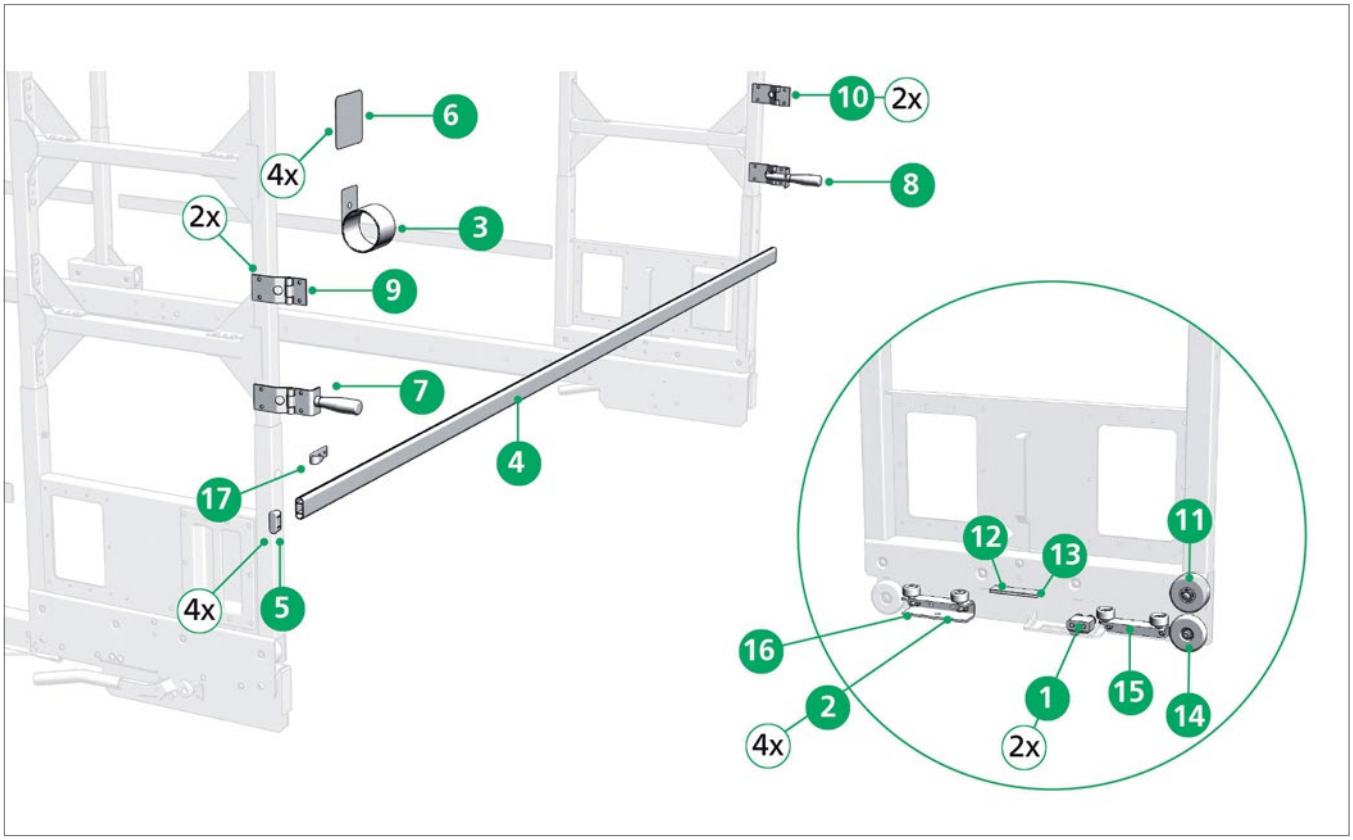

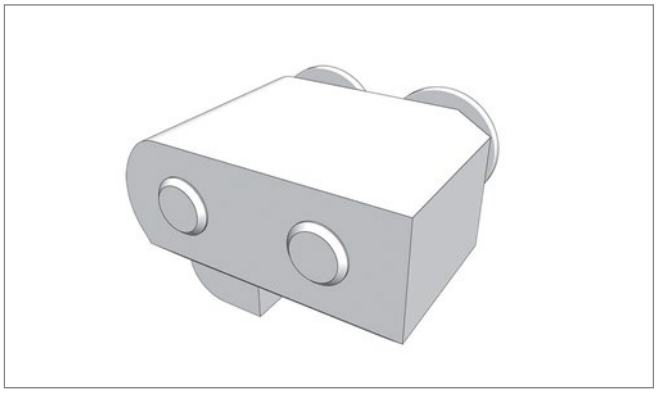

Pos. 1 **Edscha TS: 40 38 072 620**

Anschlag Verschluss links / rechts Set; 1,00 kg

Locking stopper left / right kit; 1,00 kg

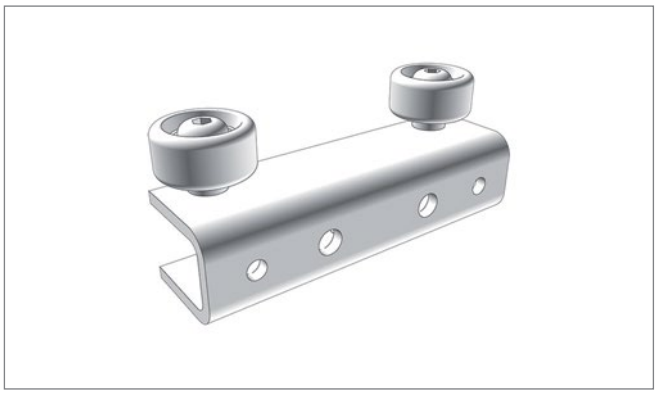

Pos. 2 **Edscha TS: 40 38 072 640**

Rollenhalter U Set; 0,80 kg

Roller carriage U kit; 0,80 kg

Ersatzteile Heck · *Spare parts rear*

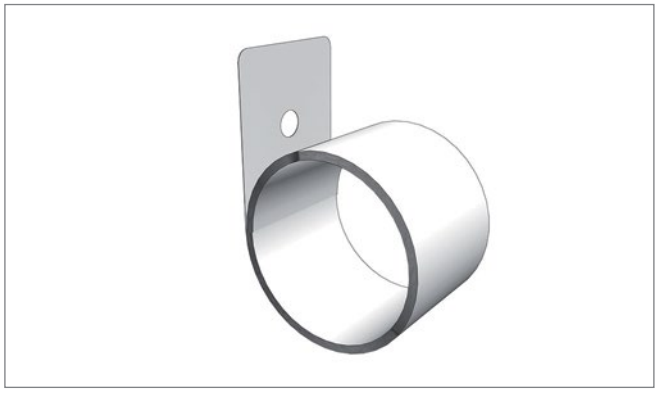

Pos. 3 **Edscha TS: 40 01 013 386**

Rollfeder; 0,20 kg

Roller spring; 0,20 kg

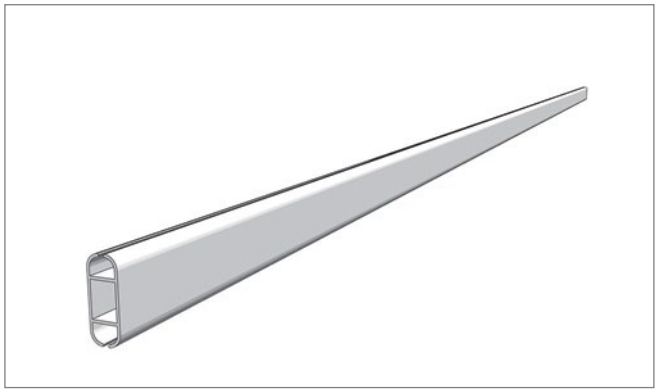

Pos. 4 **Edscha TS: 40 01 013 388**

Schiene 17 x 44 x 2500 Alu; 1,60 kg

Rail 17 x 44 x 2500 alloy; 1,60 kg



Pos. 5 **Edscha TS: 40 01 013 390**

Endstopfen; 0,10 kg

End plug; 0,10 kg

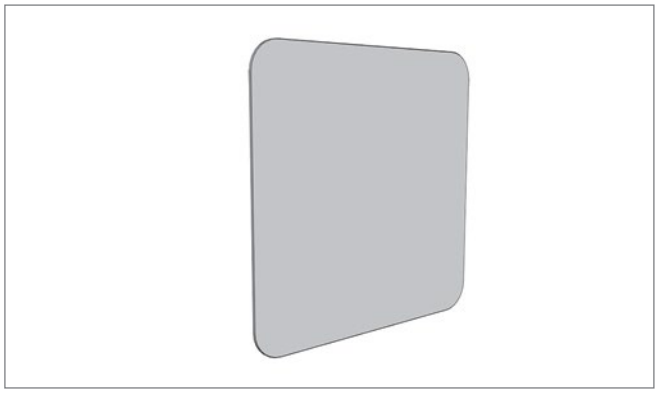

Pos. 6 **Edscha TS: 40 01 013 403**

Scheuerunterlage; 0,01 kg

Guard; 0,01 kg

Ersatzteile Heck · *Spare parts rear*

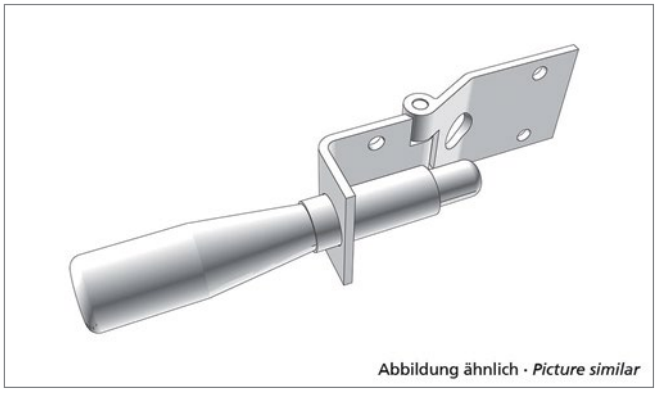

Pos. 7 **Edscha TS: 40 38 040 730**

Heckplanenscharnier links; 0,75 kg

Rear plane articulation left; 0,75 kg

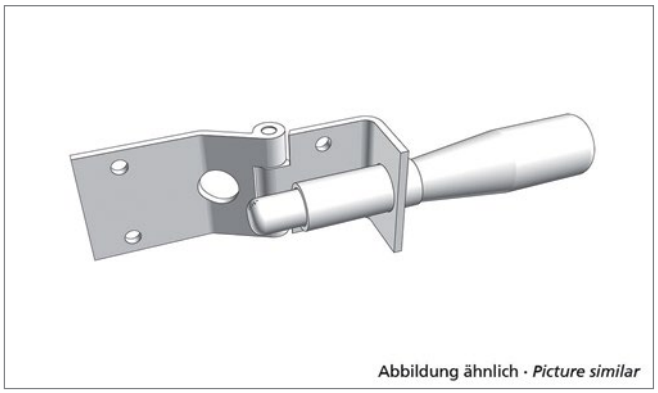

Pos. 8 **Edscha TS: 40 38 040 740**

Heckplanenscharnier rechts; 0,75 kg

Rear plane articulation right; 0,75 kg

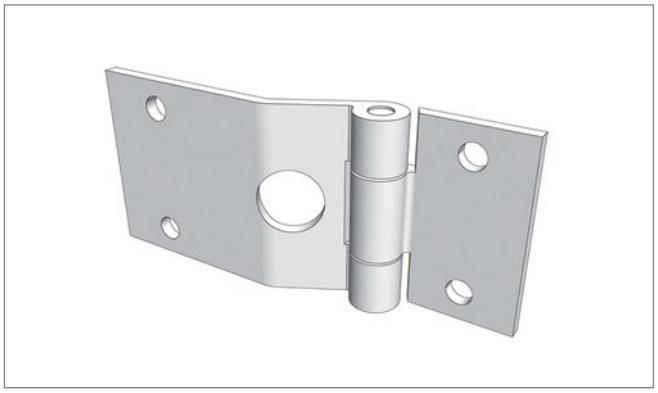

Pos. 9 **Edscha TS: 40 38 040 790**

Heckplanenscharnier Set links; 0,26 kg

Rear plane articulation Set left; 0,26 kg

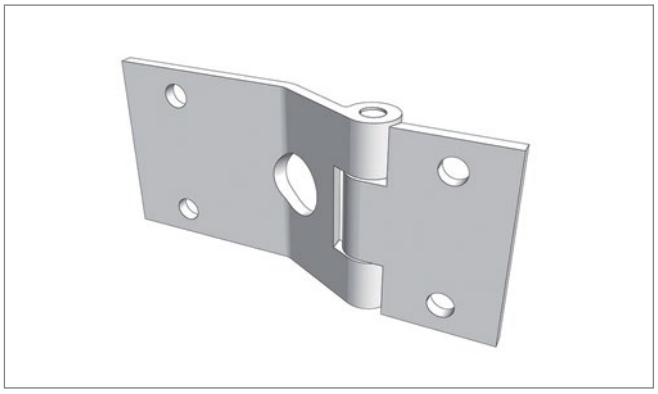

Pos. 10 **Edscha TS: 40 38 040 800**

Heckplanenscharnier Set rechts; 0,26 kg

Rear plane articulation set right; 0,26 kg

Ersatzteile Heck · *Spare parts rear*

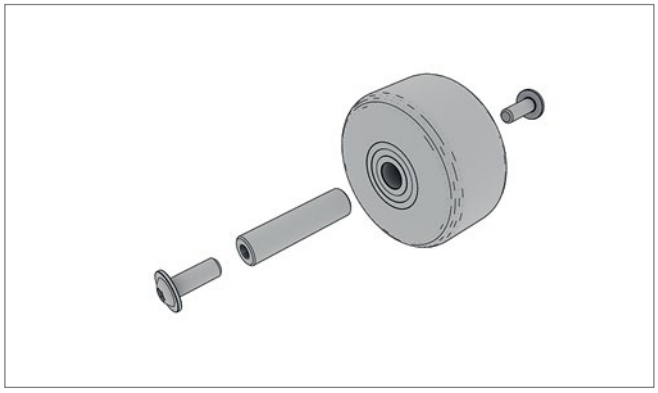

Pos. 11 **Edscha TS: 40 38 056 190**

Rolle Set 60 x 30; 0,15 kg

Roller kit 60 x 30; 0,15 kg

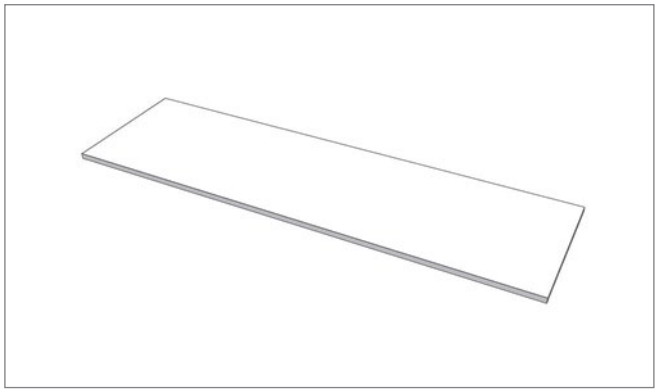

Pos. 12 **Edscha TS: 40 38 074 450**

Set Stopper Bremsbelag; 0,01 kg

Set stop break pad; 0,01 kg

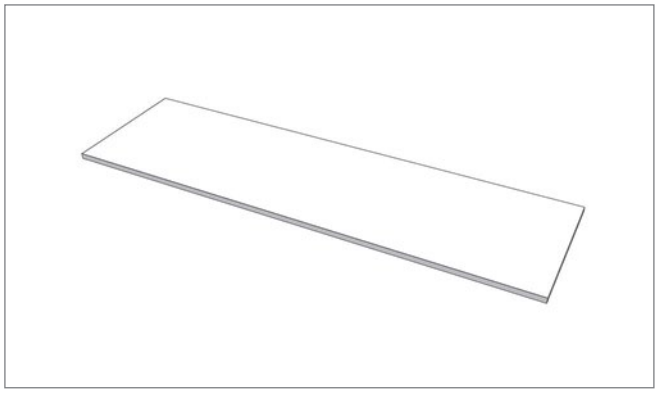

Pos. 13 **Edscha TS: 40 38 074 420**

Stopper Unterlage; 0,01 kg

Stop pad; 0,01 kg

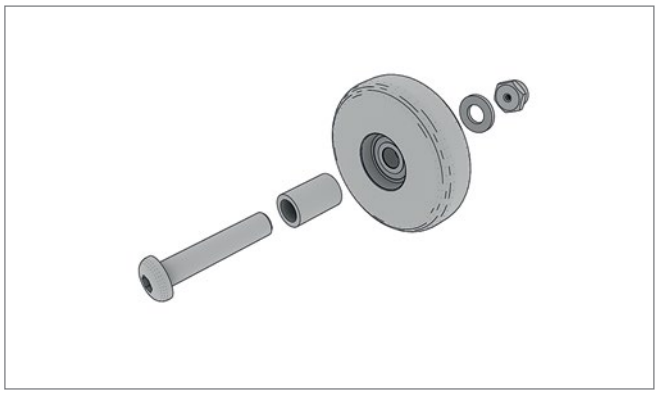

Pos. 14 **Edscha TS: 40 38 056 590**

Rolle Set 60 x 16; 0,05 kg

Roller kit 60 x 16; 0,05 kg

Ersatzteile Heck · *Spare parts rear*

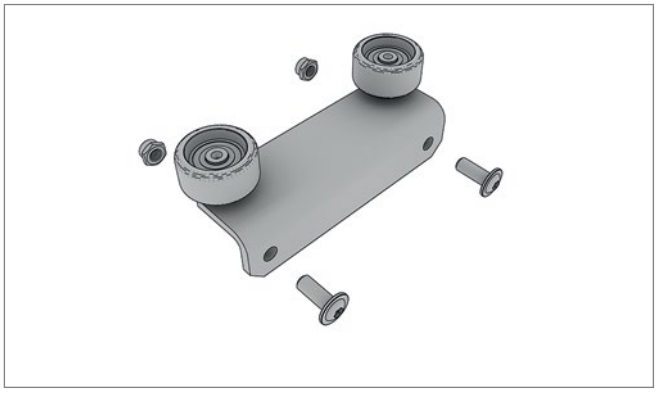

Pos. 15 **Edscha TS: 40 38 056 720**

Rollenhalter Set L-Form; 0,26 kg

Roller carrier kit L-form; 0,26 kg

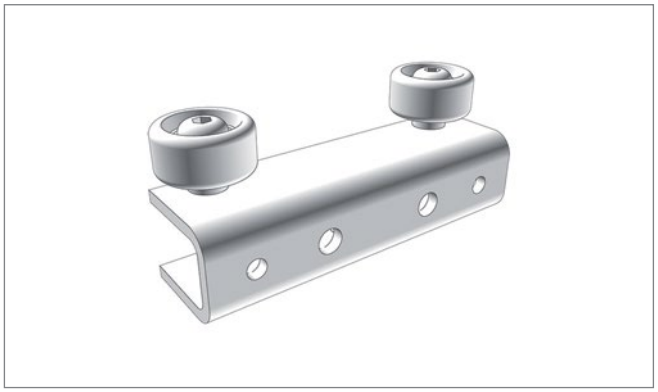

Pos. 16 **Edscha TS: 40 38 071 450**

Rollenhalter Set U-Form; 0,40 kg

Roller carrier kit U-form; 0,40 kg



Pos. 17 **Edscha TS: 40 38 064 170**

Planenhaken PA6 silber; 0,01 kg

Tarpaulin hook PA6 silver; 0,01 kg

SB-Profi

ab 2008 · *from 2008* (2971 2XXX)

Ersatzteile · *Spare parts*

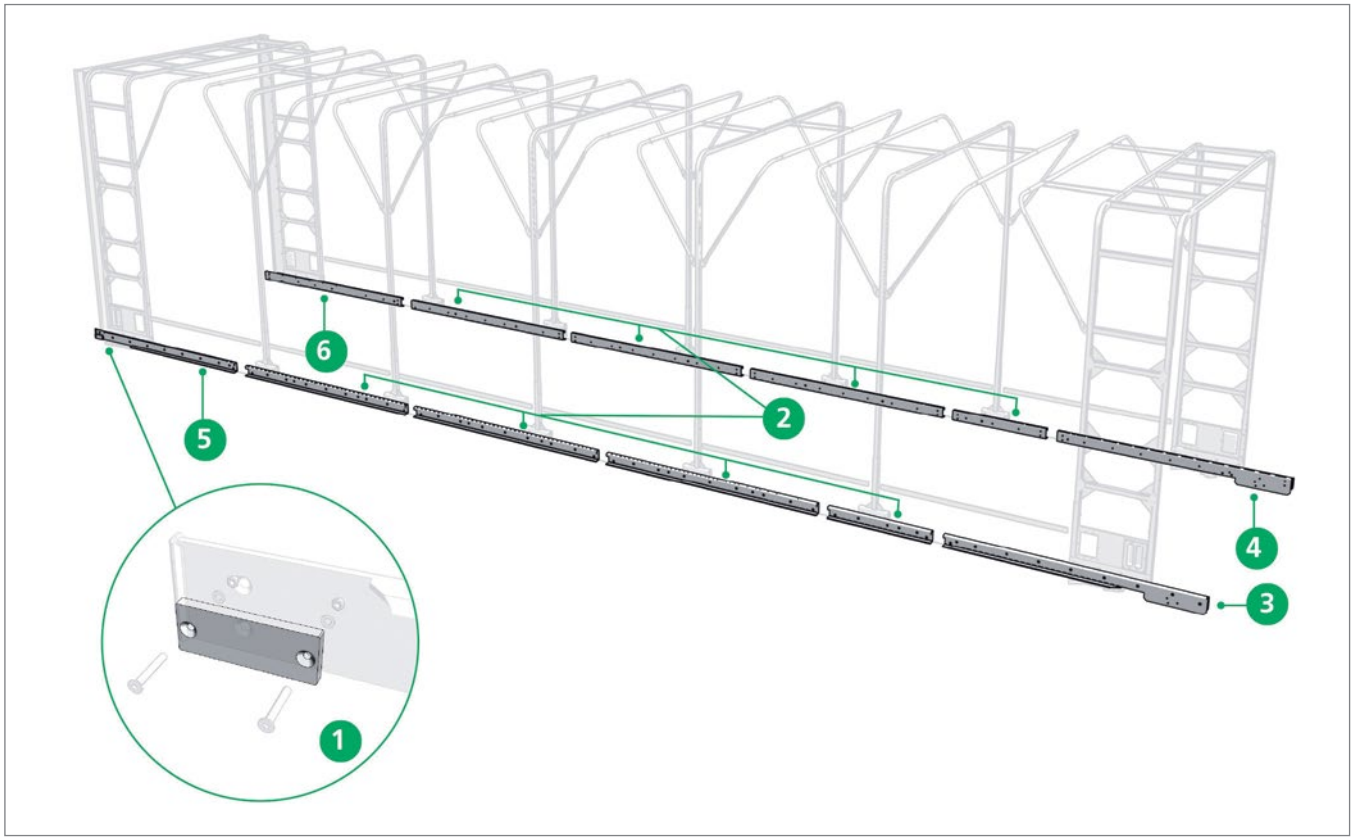

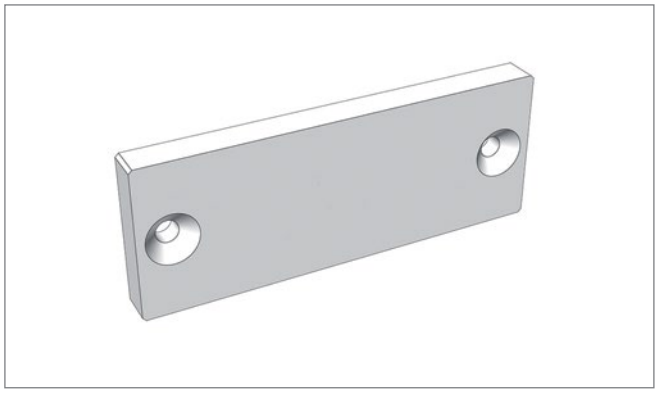

Pos. 1 **Edscha TS: 40 38 071 570**

Verschleißplatte; 0,06 kg

Wear plate; 0,06 kg



Pos. 2 **Edscha TS: 40 38 056 130**

Zwischenlaufschiene 2000; 13,01 kg

Middle rail 2000; 13,01 kg

Ersatzteile · *Spare parts*

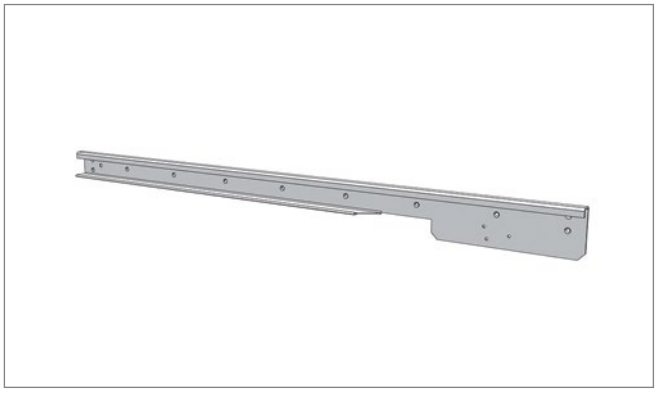

Pos. 3 **Edscha TS: 40 38 056 150**

Endlaufschiene für Bodenverschluss links 2010; 12,49 kg

End rail for ground closure left 2010; 12,49 kg

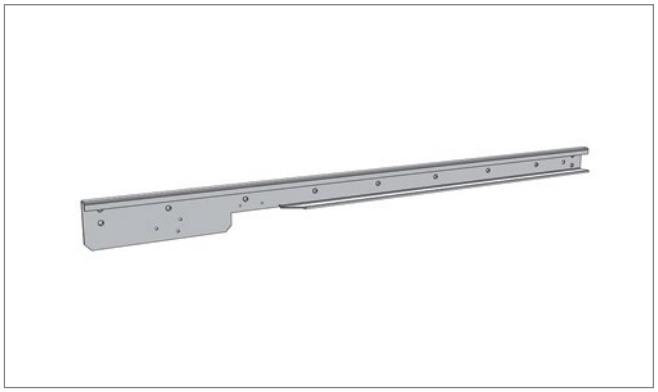

Pos. 4 **Edscha TS: 40 38 056 160**

Endlaufschiene für Bodenverschluss rechts 2010; 12,49 kg

End rail for ground closure right 2010; 12,49 kg

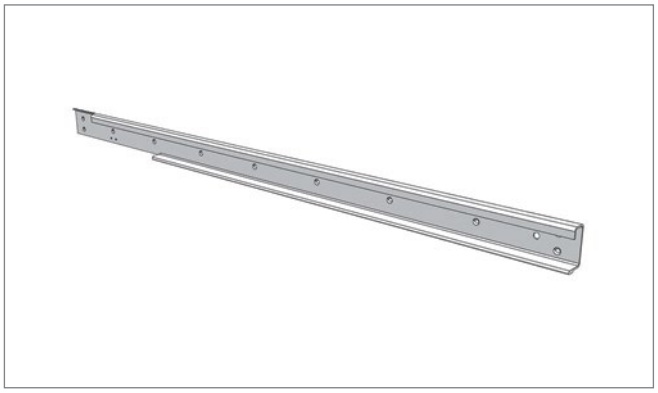

Pos. 5 **Edscha TS: 40 38 070 820**

Ausleger für Wandverschluss links 2010; 11,63 kg

Front rail extension for wall closure left 2010; 11,63 kg

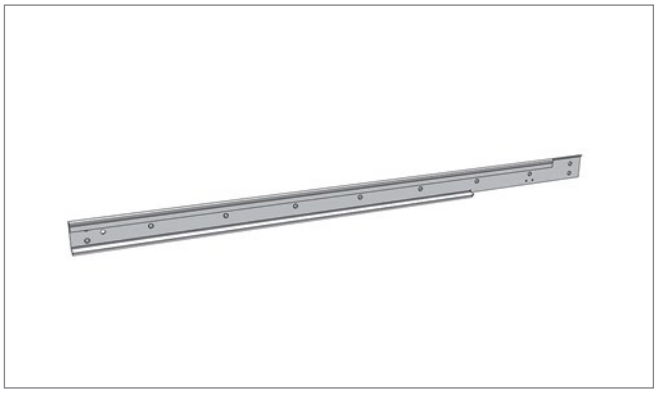

Pos. 6 **Edscha TS: 40 38 070 830**

Ausleger für Wandverschluss rechts 2010; 11,63 kg

Front rail extension for wall closure right 2010; 11,63 kg

Ersatzteile Front · *Spare parts front*



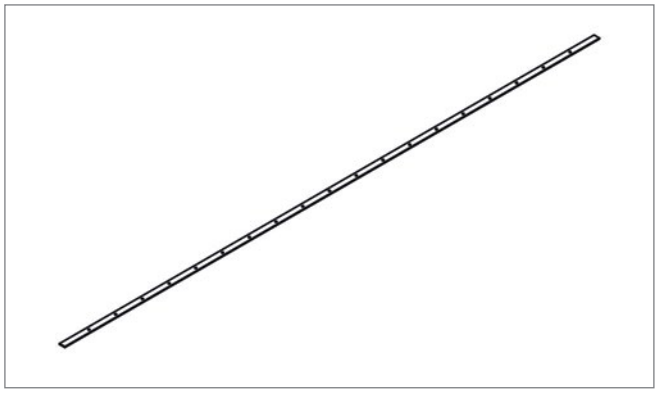

Pos. 1 **Edscha TS: 40 38 035 330**

Leiste 3 x 20 x 2000 Alu; 0,32 kg

Bead 3 x 20 x 2000 alloy; 0,32 kg

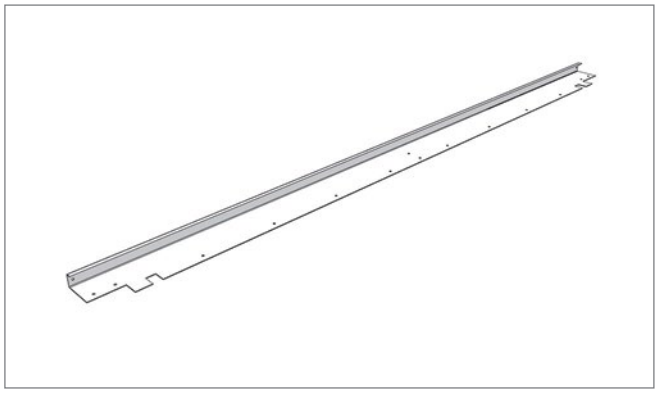

Pos. 2 **Edscha TS: 40 38 049 530**

Säulenquerverbindung Dach 2550; 7,32 kg

Column crossmember 2550; 7,32 kg

Ersatzteile Front · *Spare parts front*

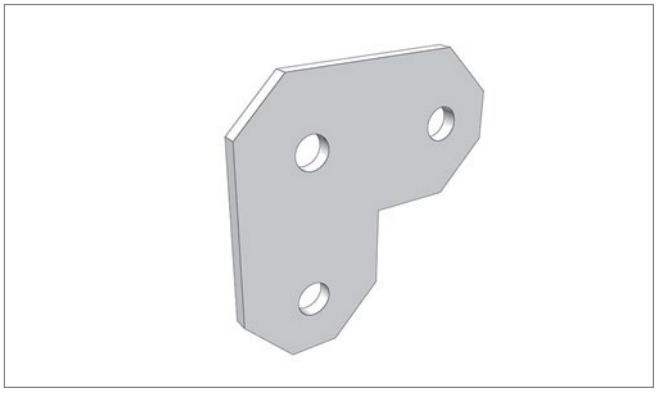

Pos. 3 **Edscha TS: 40 38 049 550**

Verstärkungsblech; 0,05 kg

Reinforcing; 0,05 kg

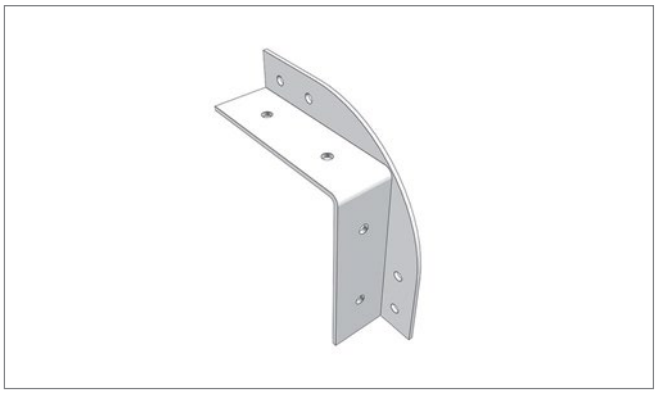

Pos. 4 **Edscha TS: 40 38 049 560**

Verstärkungsplatte; 0,40 kg

Reinforcing welding part; 0,40 kg

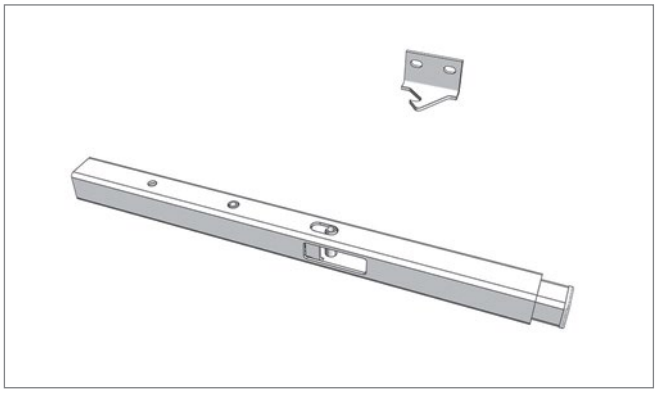

Pos. 5a **Edscha TS: 40 38 071 080**

Verschluss vorne links; 1,00 kg

Locking front left; 1,00 kg

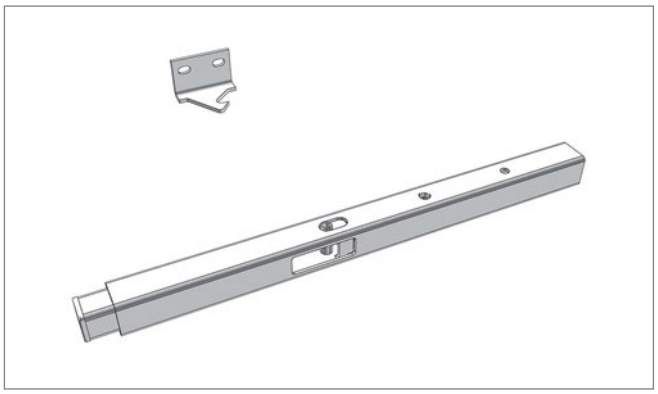

Pos. 5b **Edscha TS: 40 38 071 090**

Verschluss vorne rechts; 1,00 kg

Locking front right; 1,00 kg

Ersatzteile Front · *Spare parts front*

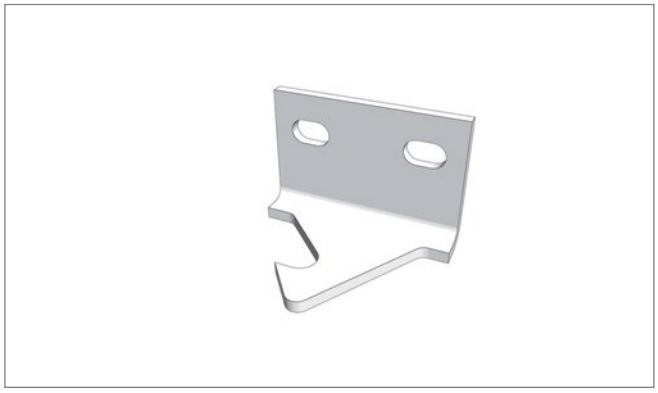

Pos. 6 **Edscha TS: 40 38 068 390**

Haken links; 0,11 kg

Catch left; 0,11 kg

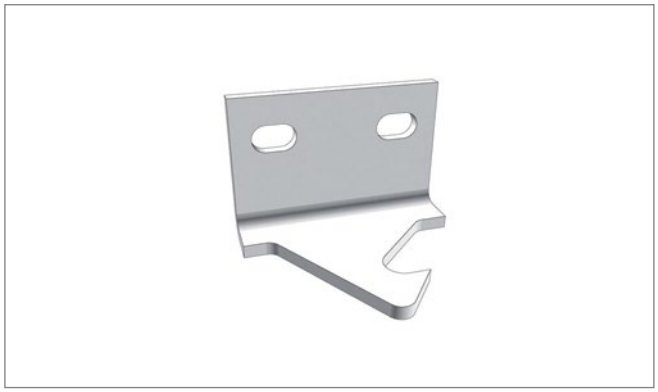

Pos. 7 **Edscha TS: 40 38 068 400**

Haken rechts; 0,11 kg

Catch right; 0,11 kg

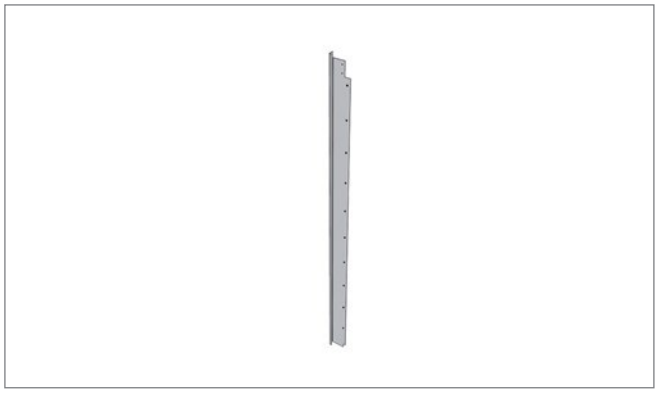

Pos. 8 **Edscha TS: 40 38 051 490**

Säule 2700 links; 7,72 kg

Column 2700 left; 7,72 kg

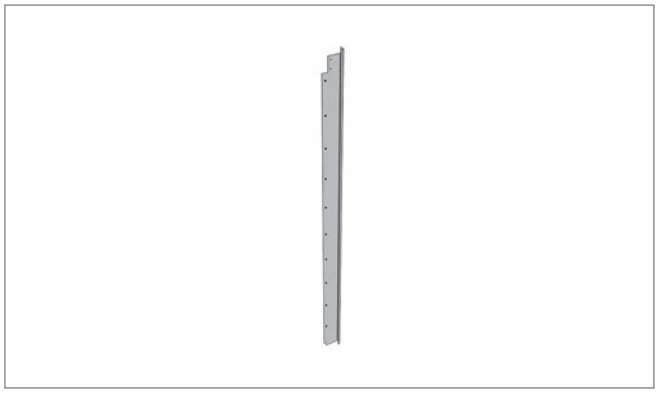

Pos. 9 **Edscha TS: 40 38 051 500**

Säule 2700 rechts; 7,72 kg

Column 2700 right; 7,72 kg

SB-Profi

ab 2008 · *from 2008* (2971 2XXX)

Ersatzteile Front · *Spare parts front*



Pos. 10 **Edscha TS: 40 38 051 520**

C-Profil 2700 (2x); 3,86 kg

C-profile 2700 (2x); 3,86 kg



Pos. 11 **Edscha TS: 40 38 051 680**

Dichtprofil Stirnwandverschluss 10 Meter; 2,00 kg

Sectional seal bulkhead lock 10 meter; 2,00 kg



Pos. 12 **Edscha TS: 40 38 056 810**

Hebel 2 / 2300 links; 11,26 kg

Arm 2 / 2300 left; 11,26 kg

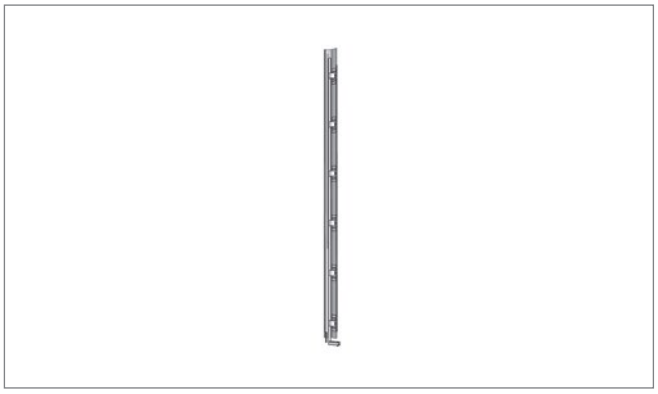

Pos. 13 **Edscha TS: 40 38 056 820**

Hebel 2 / 2300 rechts; 11,26 kg

Arm 2 / 2300 right; 11,26 kg

SB-Profi

ab 2008 · *from 2008* (2971 2XXX)

Ersatzteile · *Spare parts*



Pos. - **Edscha TS: 40 38 036 790**

Rahmen für Breite 2650 - 2750; 9,50 kg

Frame for width 2650 - 2750; 9,50 kg

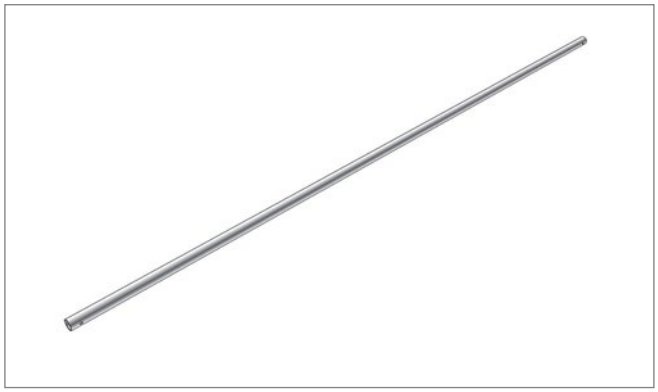

Pos. - **Edscha TS: 40 38 036 770**

Querrohr für Breite 2650 - 2750; 2,90 kg

Across tube for width 2650 - 2750; 2,90 kg

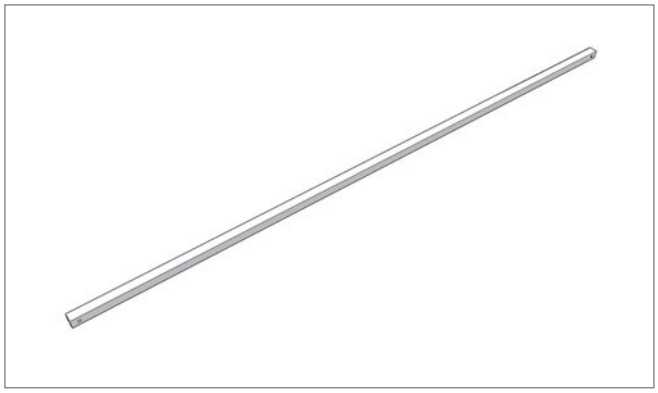

Pos. - **Edscha TS: 40 38 036 780**

Recheckrohr für Breite 2650 - 2750; 3,50 kg

Rectangular tube for width 2650 - 2750; 3,50 kg

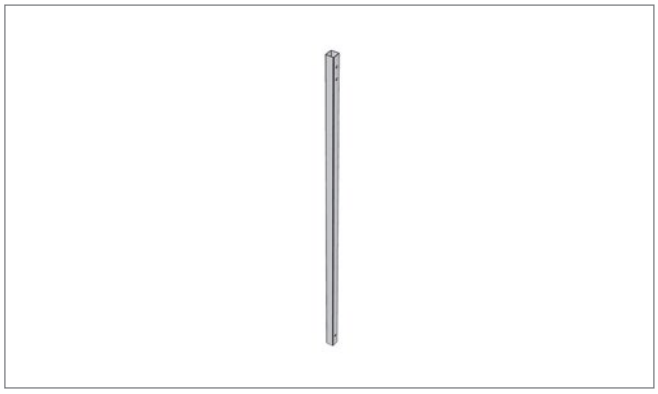

Pos. - **Edscha TS: 40 38 049 250**

Rechteckrohr für Höhe 2050 - 2500; 2,20 kg

Rectangular tube for hight 2050 - 2500; 2,20 kg

SB-Profi

ab 2008 · *from 2008* (2971 2XXX)

Ersatzteile · *Spare parts*

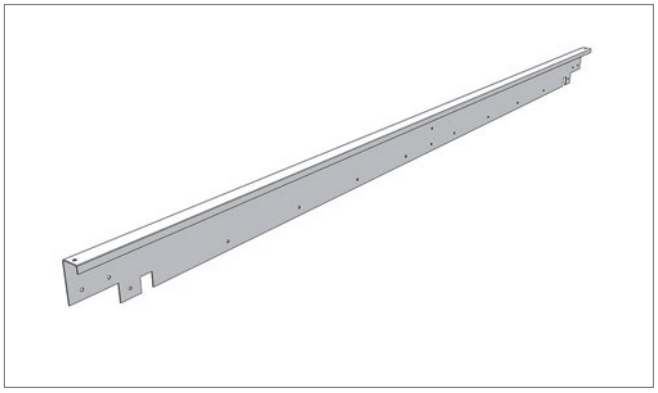

Pos. - **Edscha TS: 40 38 051 510**

Säulenquerverbindung Dach 2700; 7,75 kg

Column crossmember 2700; 7,75 kg

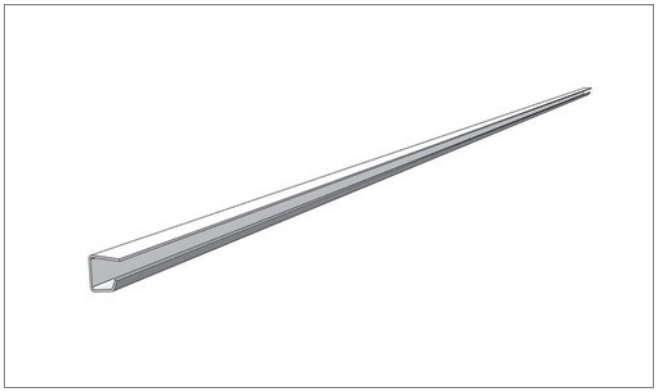

Pos. - **Edscha TS: 40 38 049 600**

C-Profil 3000; 8,58 kg

C-profile 3000; 8,58 kg

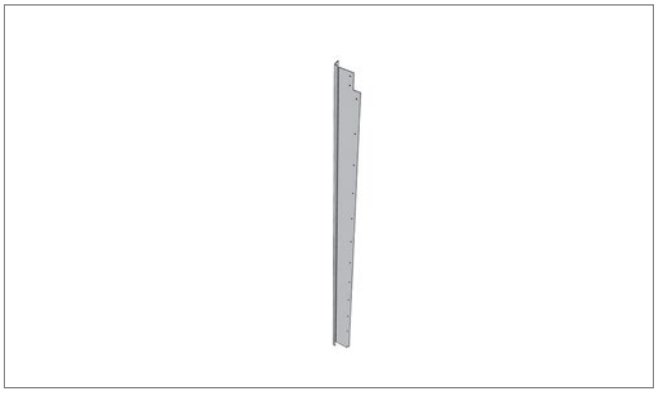

Pos. - **Edscha TS: 40 38 049 510**

Säule 3000 links; 8,58 kg

Column 3000 left; 8,58 kg

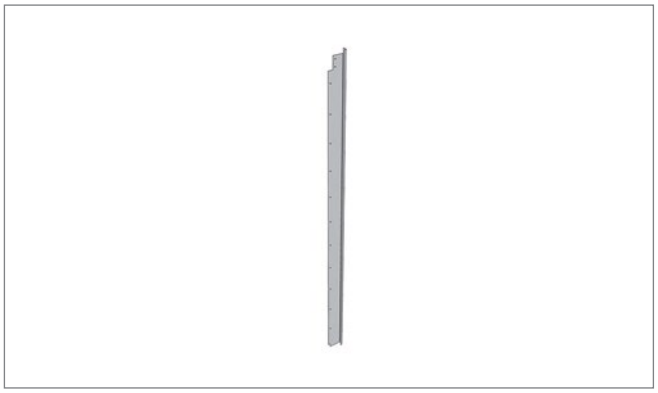

Pos. - **Edscha TS: 40 38 049 520**

Säule 3000 rechts; 8,58 kg

Column 3000 right; 8,58 kg

Ersatzteile · *Spare parts*

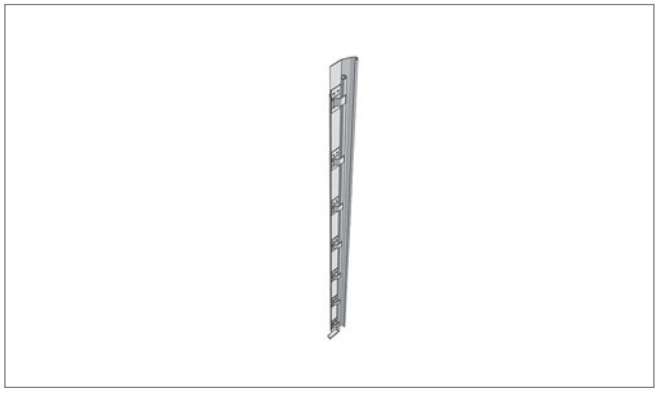

Pos. - **Edscha TS: 40 38 049 730**

Hebel 2 / 3000 links; 17,58 kg

Arm 2 / 3000 left; 17,58 kg

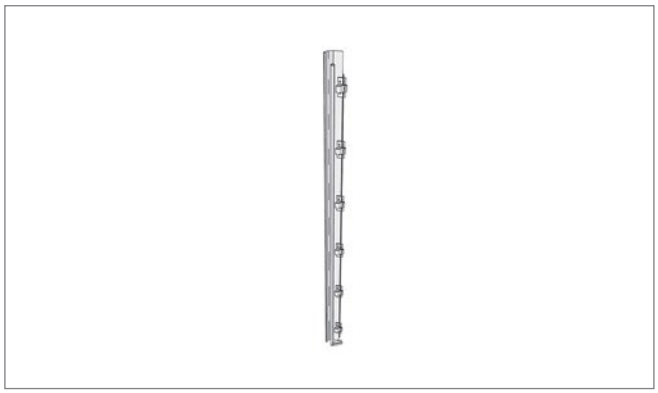

Pos. - **Edscha TS: 40 38 049 740**

Hebel 2 / 3000 rechts; 17,58 kg

Arm 2 / 3000 right; 17,58 kg

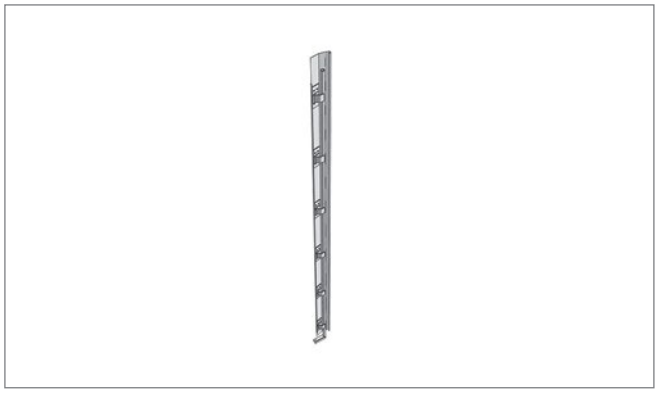

Pos. - **Edscha TS: 40 38 051 570**

Hebel 2 / 2700 links; 15,82 kg

Arm 2 / 2700 left; 15,82 kg



Pos. - **Edscha TS: 40 38 051 580**

Hebel 2 / 2700 rechts; 15,82 kg

Arm 2 / 2700 right; 15,82 kg

SB-Profi

ab 2008 · *from 2008* (2971 2XXX)

Weitere Informationen und Hilfe · *Further information and help*



Weitere Informationen zu diesem Produkt sowie Hilfe erhalten Sie auf unserer Website, z.B. im Downloadbereich.

Further information on this product as well as help is available on our website, e.g. in the download area.

www.EdschaTS.com

Verdeckaufbau · *Roof Structure*

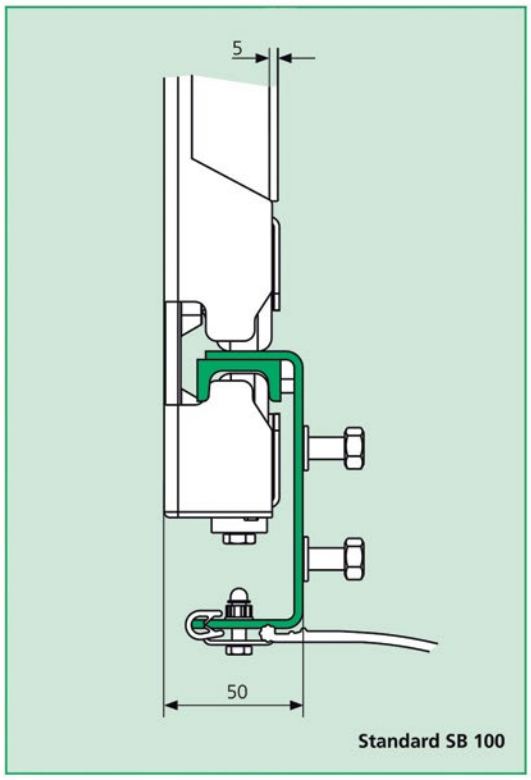

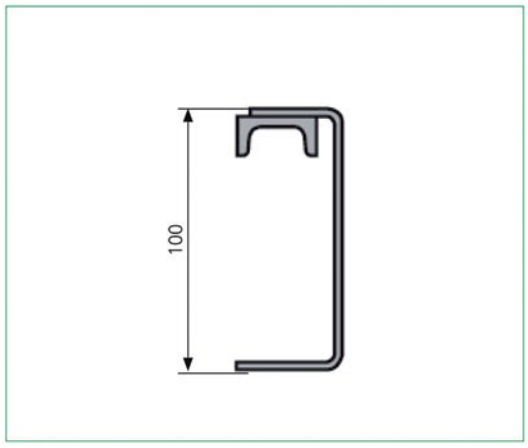

SB-Profi

bis 2008 · *till 2008* (2971 2XXX)

Übersicht · *Overview*

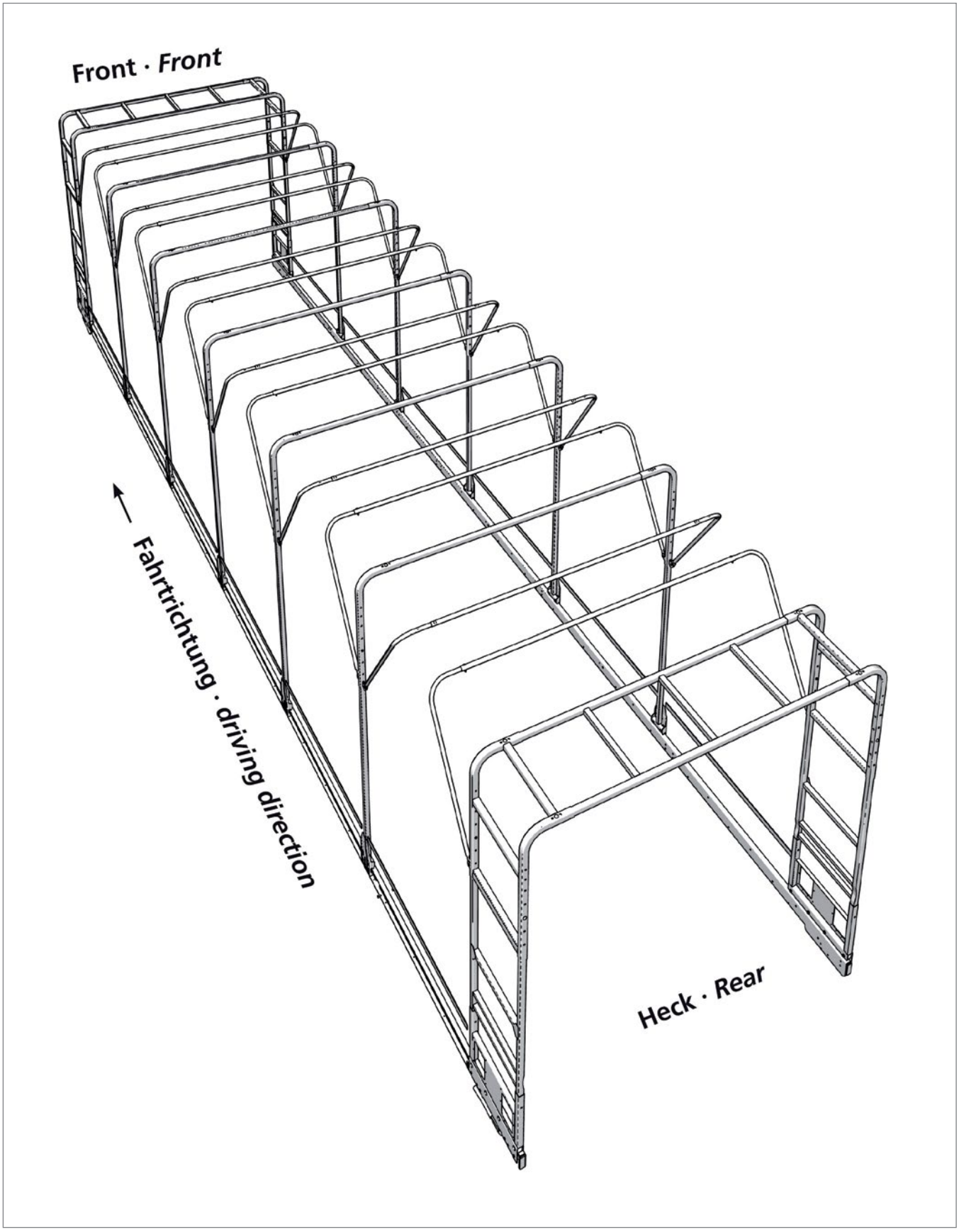

SB-Profi

bis 2008 · *till 2008* (2971 2XXX)

Ersatzteile · *Spare parts*

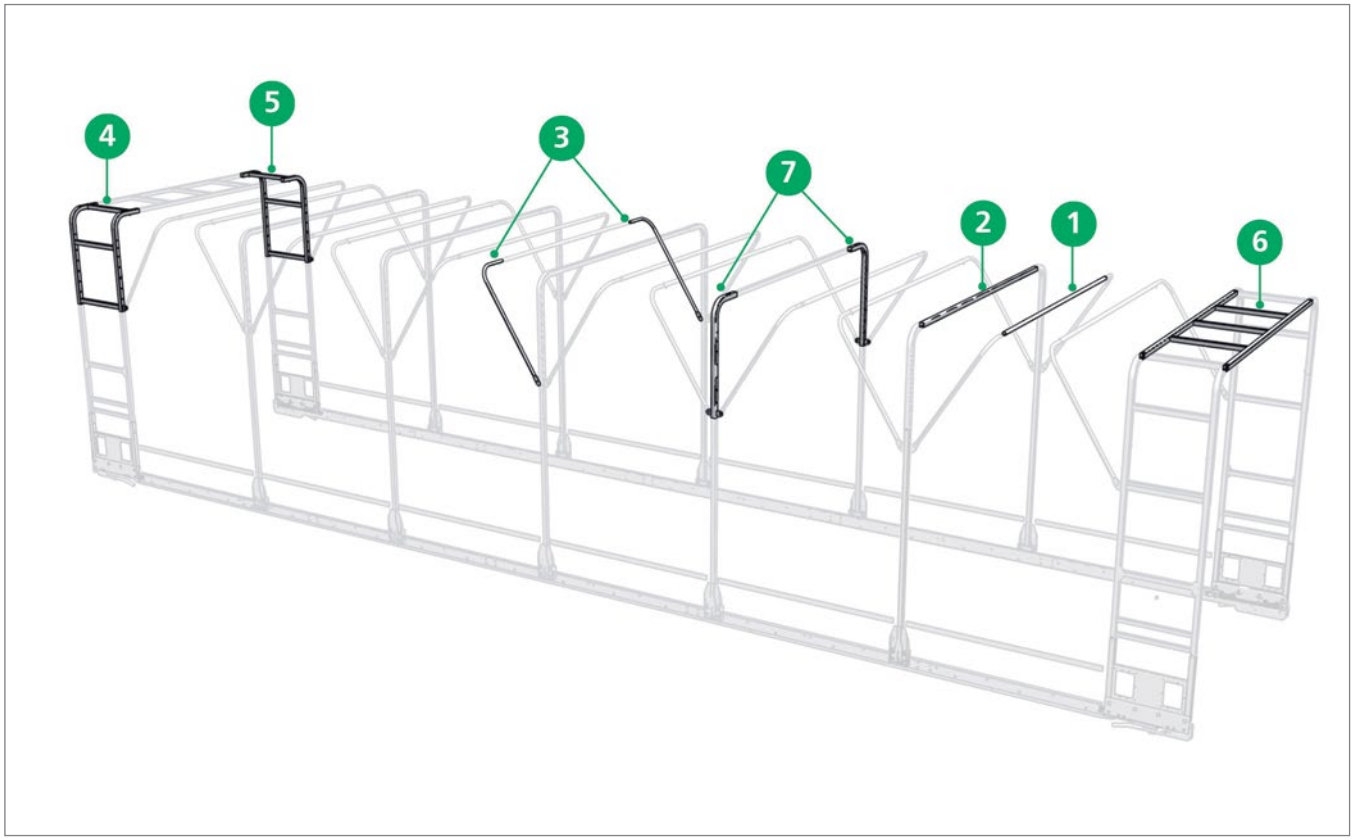

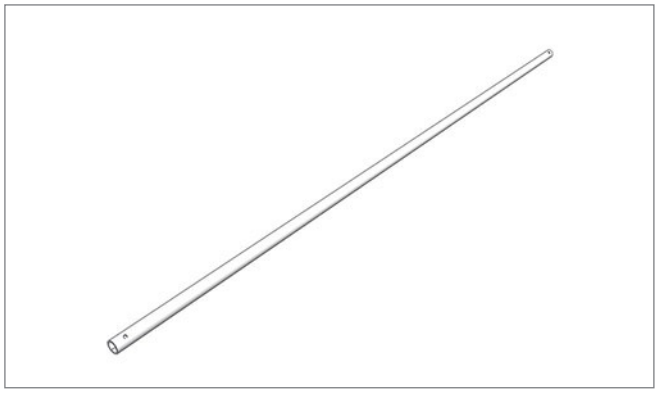

Pos. 1 **Edscha TS: 40 38 034 130**

Querrohr für Breite 2500-2600mm; 2,00 kg

Across tube for width 2500-2600mm; 2,00 kg

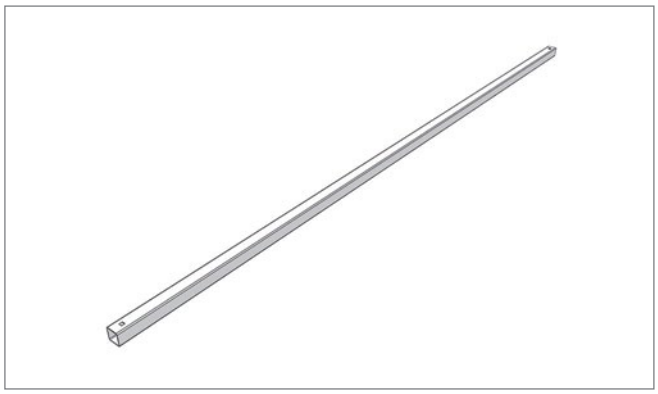

Pos. 2 **Edscha TS: 40 38 034 140**

Rechteckrohr für Breite 2500-2600mm; 3,00 kg

Rectangular tube width 2500-2600mm; 3,00 kg

Ersatzteile · *Spare parts*



Pos. 3 **Edscha TS: 40 38 034 160**

Rohrbügel 25 x 2; 1,50 kg

Tube bow 25 x 2; 1,50 kg



Pos. 4 **Edscha TS: 40 38 034 370**

Bogen Endlaufwagen vorne links / hinten rechts; 8,00 kg

Bow end carriage front left / rear right; 8,00 kg



Pos. 5 **Edscha TS: 40 38 034 380**

Bogen Endwagen vorne rechts / hinten links; 8,00 kg

Bow end carriage front right / rear left; 8,00 kg

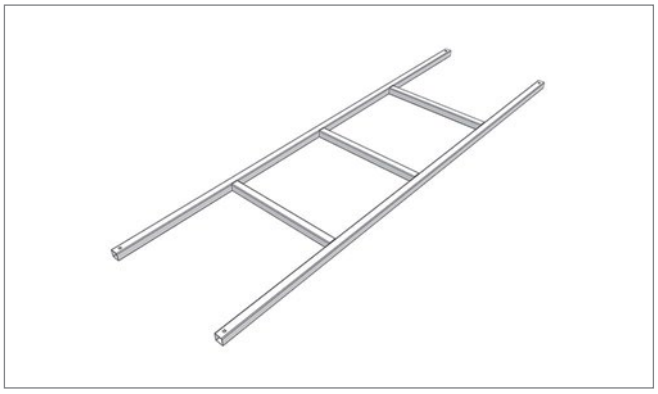

Pos. 6 **Edscha TS: 40 38 034 530**

Rahmen für Breite 2500 - 2600; 9,00 kg

Frame for width 2500 - 2600; 9,00 kg

Ersatzteile · *Spare parts*

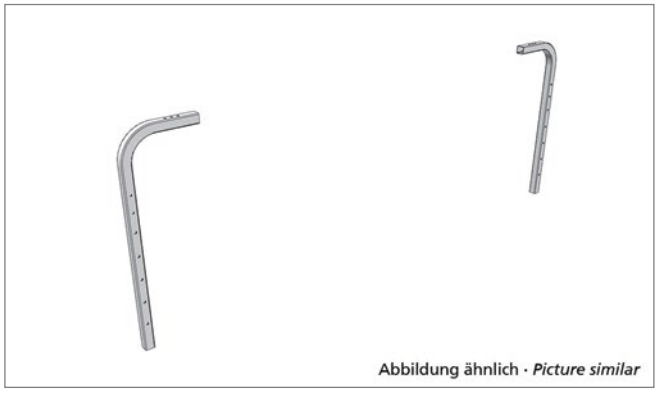

Pos. 7 **Edscha TS: 40 38 034 540**

Bogen Mittelwagen; 2,00 kg

Bow middel carriage; 2,00 kg

Ersatzteile Heck · *Spare parts rear*

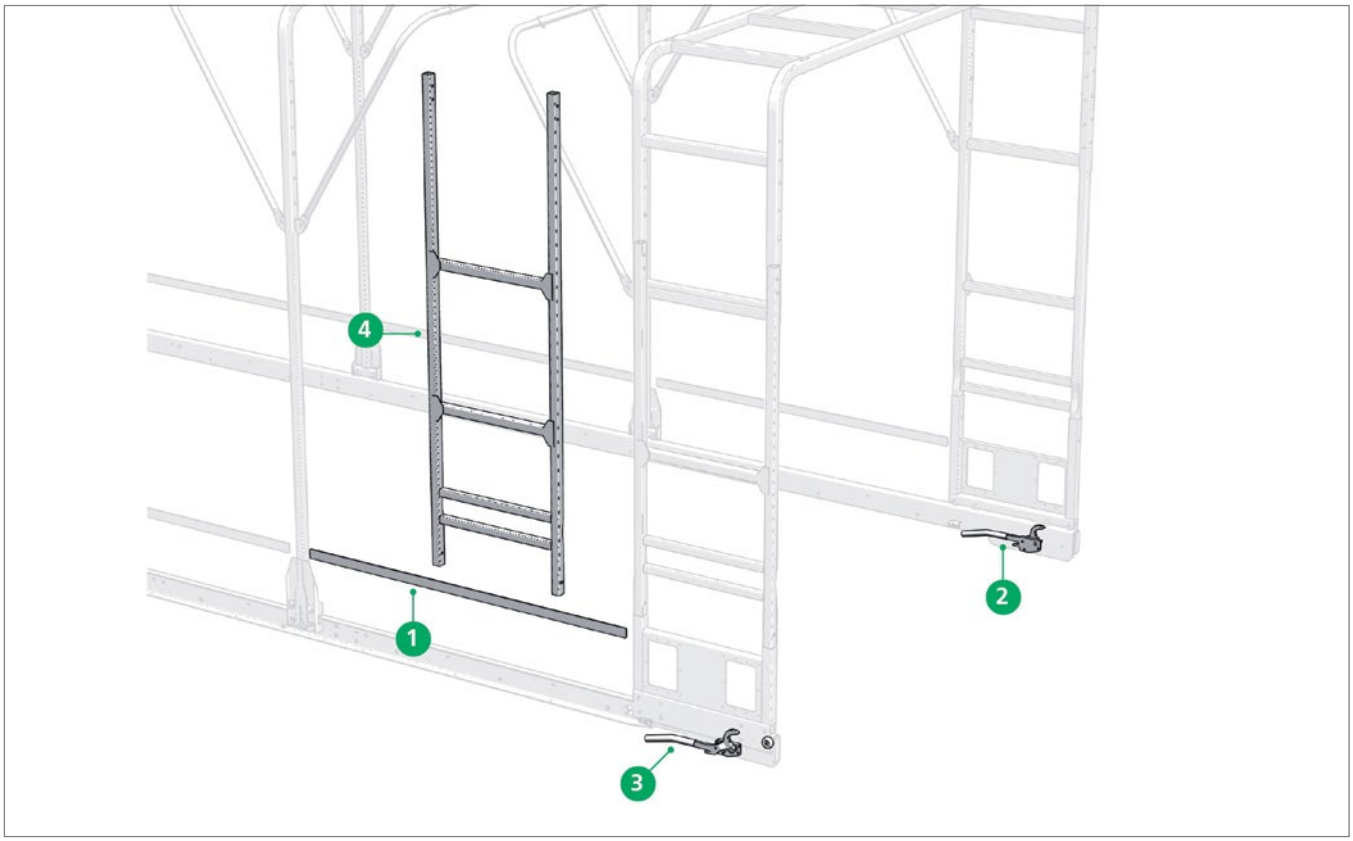

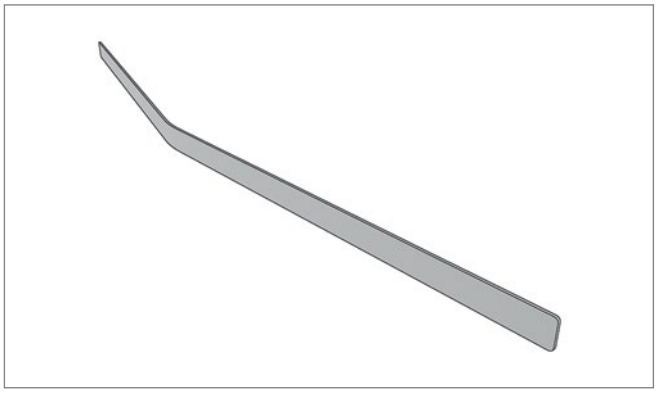

Pos. 1 **Edscha TS: 40 38 035 490**

Blattfeder; 0,34 kg

Plane spring; 0,34 kg



Pos. 2 **Edscha TS: 40 38 035 510**

Bodenverschluss vorne links / hinten rechts; 1,30 kg

Bottom locking handle front left / rear right; 1,30 kg

Ersatzteile Heck · *Spare parts rear*

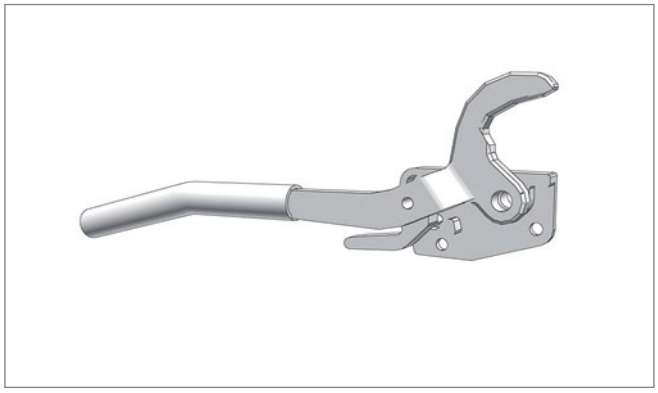

Pos. 3 **Edscha TS: 40 38 035 520**

Bodenverschluss vorne rechts / hinten links; 1,30 kg

Bottom locking handle front right / rear left; 1,30 kg



Pos. 4 **Edscha TS: 40 38 050 760**

Rahmen für 2550 - 3000; 9,17 kg

Frame für 2550 - 3000; 9,17 kg

Ersatzteile Front · *Spare parts front*

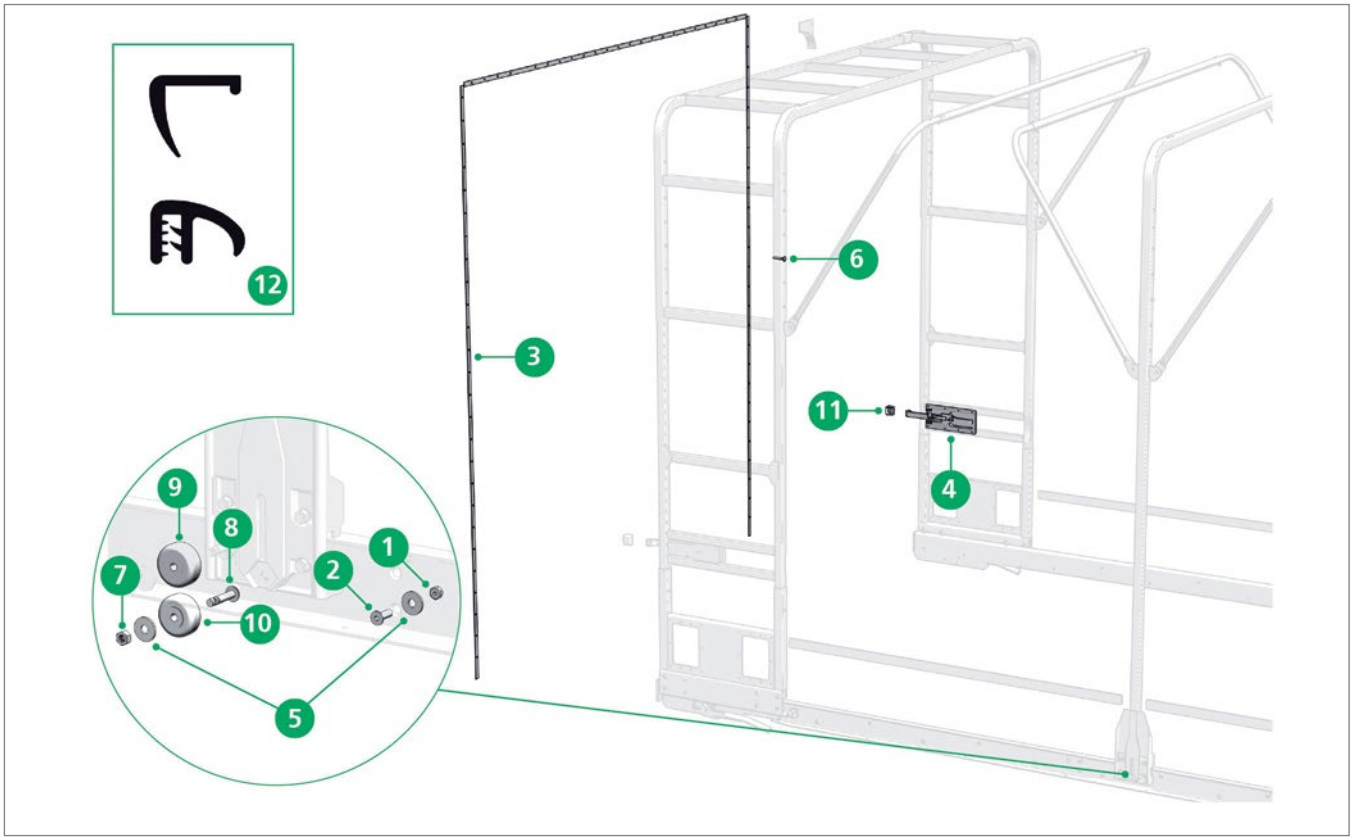



Pos. 1 **Edscha TS: 40 00 079 459**

Sechskantmutter M 8; 0,01 kg

Hexagonal nut M 8; 0,01 kg

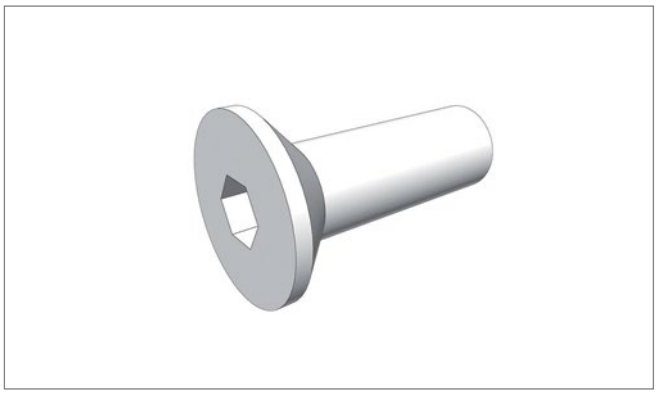

Pos. 2 **Edscha TS: 40 01 005 682**

Senkschraube M 8 x 25; 0,01 kg

Countersunk screw M 8 x 25; 0,01 kg

Ersatzteile Front · *Spare parts front*

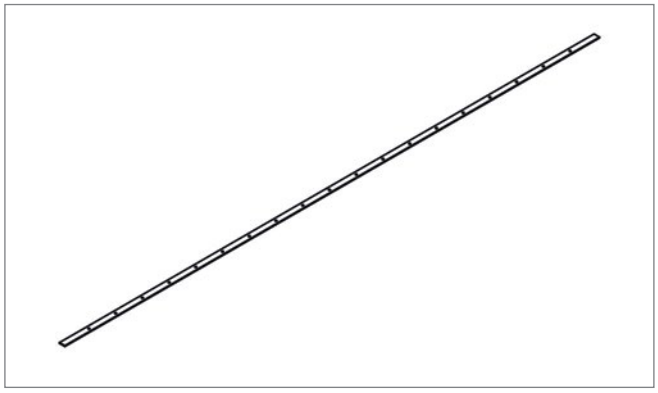

Pos. 3 **Edscha TS: 40 38 035 330**

Leiste 3 x 20 x 2000 Alu; 0,32 kg

Bead 3 x 20 x 2000 alloy; 0,32 kg

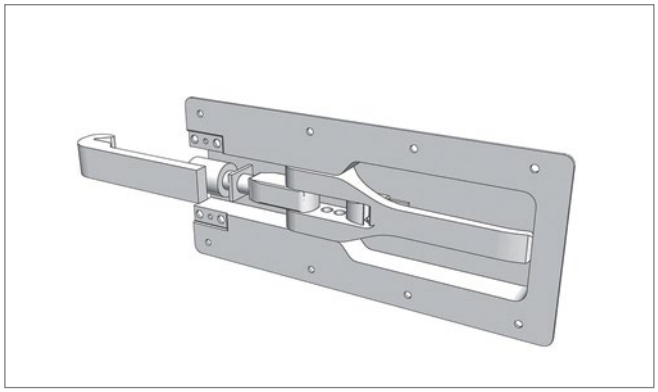

Pos. 4 **Edscha TS: 40 38 035 530**

Wandverschluss; 1,30 kg

Wall closure; 1,30 kg

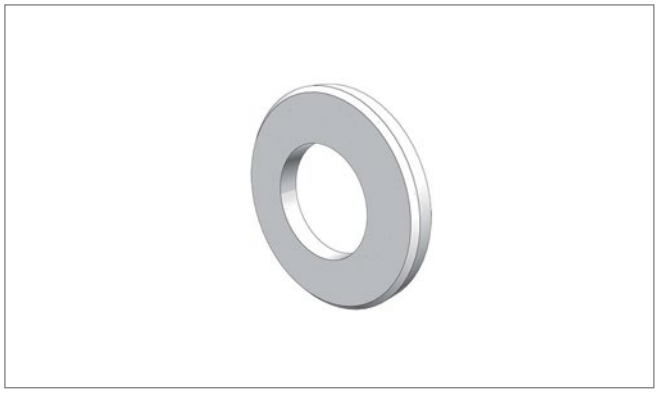

Pos. 5 **Edscha TS: 40 00 078 575**

Scheibe 8 x 24; 0,01 kg

Washer 8 x 24; 0,01 kg

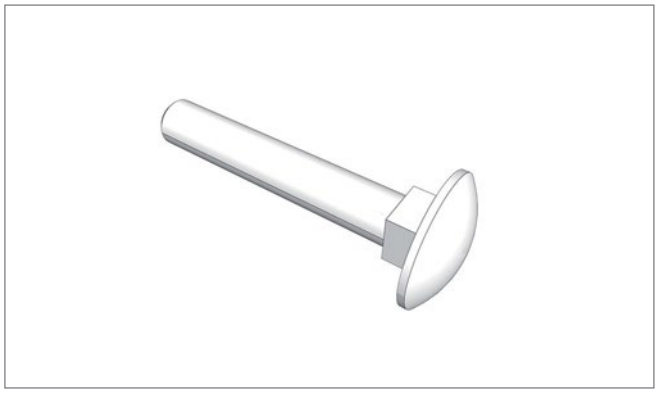

Pos. 6 **Edscha TS: 40 00 078 202**

Flachrundschraube M 8 x 50; 0,02 kg

Round head screw M 8 x 50; 0,02 kg

Ersatzteile Front · *Spare parts front*

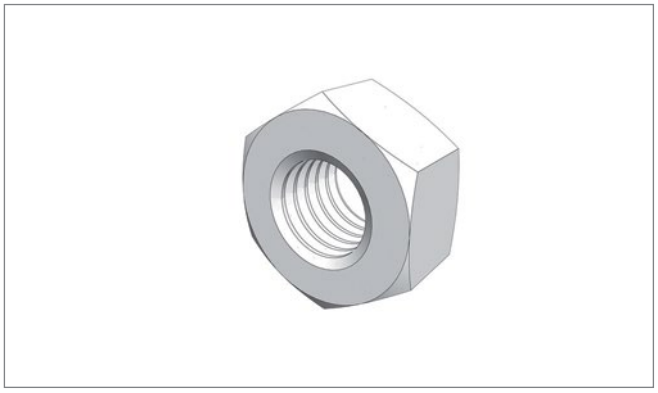

Pos. 7 **Edscha TS: 40 00 079 473**

Sechskantmutter M 8 V; 0,01 kg

Hexagonal nut M 8 V; 0,01 kg



Pos. 8 **Edscha TS: 40 01 006 936**

Linsenkopfschraube M 8 x 35; 0,05 kg

Fillister head screw M 8 x 35; 0,05 kg



Pos. 9 **Edscha TS: 40 01 008 844**

Laufrolle D=45 B=20; 0,05 kg

Roller D=45 B=20; 0,05 kg



Pos. 10 **Edscha TS: 40 01 008 845**

Laufrolle D=45 B=18,5; 0,10 kg

Roller D=45 B=18,5; 0,10 kg

SB-Profi

bis 2008 · *till 2008* (2971 2XXX)

Ersatzteile Front · *Spare parts front*

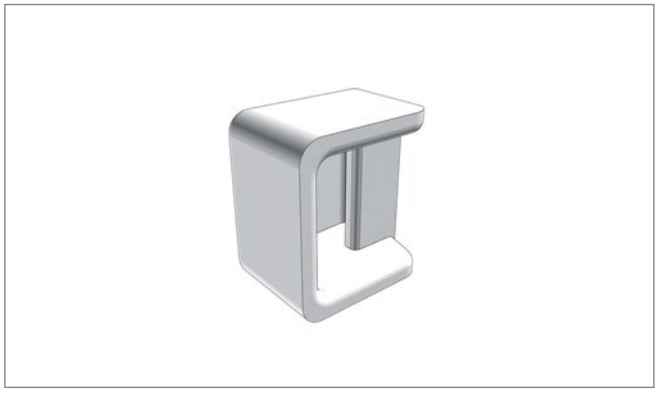

Pos. 11 **Edscha TS: 40 38 035 690**

Rungentasche; 0,15 kg

Stanchion pocket; 0,15 kg



Pos. 12 **Edscha TS: 40 38 037 920**

Dichtprofilsatz Stirnwand; 4,00 kg

Seal profile kit bulkhead; 4,00 kg

Ersatzteile · *Spare parts*

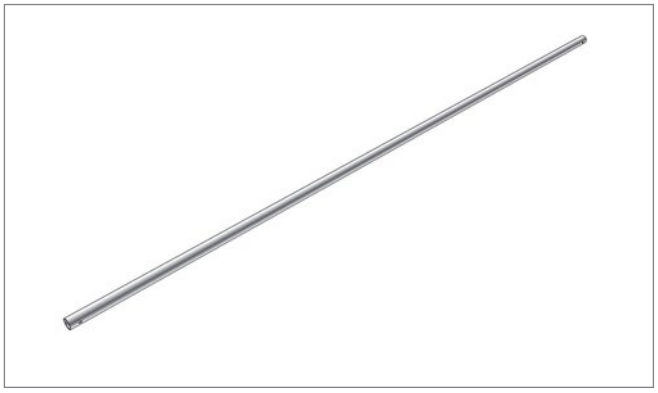

Pos. - **Edscha TS: 40 38 036 770**

Querrohr für Breite 2650 - 2750; 2,90 kg

Across tube for width 2650 - 2750; 2,90 kg

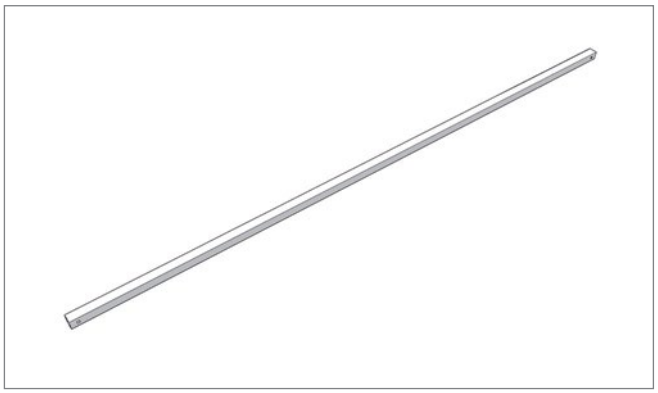

Pos. - **Edscha TS: 40 38 036 780**

Recheckrohr für Breite 2650 - 2750; 3,50 kg

Rectangular tube for width 2650 - 2750; 3,50 kg



Pos. - **Edscha TS: 40 38 036 790**

Rahmen für Breite 2650 - 2750; 9,50 kg

Frame for width 2650 - 2750; 9,50 kg

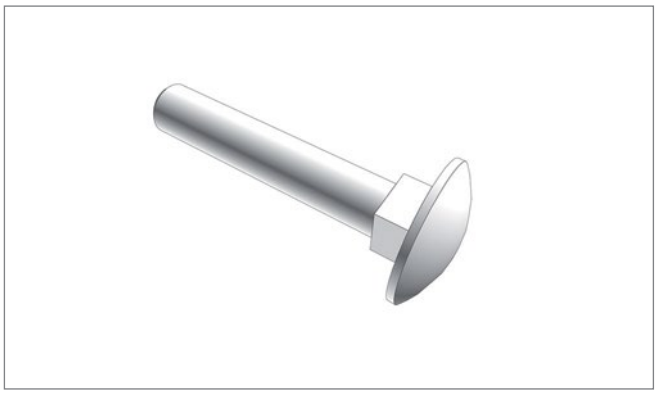

Pos. - **Edscha TS: 40 00 078 225**

Flachrundschraube M 8 x 42; 0,02 kg

Round head screw M 8 x 42; 0,02 kg

SB-Profi

bis 2008 · *till 2008* (2971 2XXX)

Ersatzteile · *Spare parts*

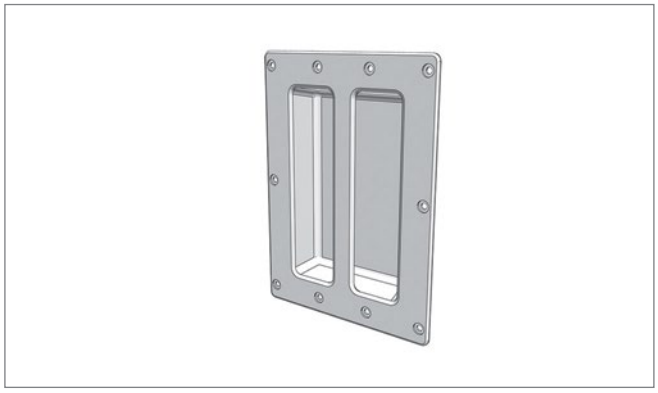

Pos. - **Edscha TS: 40 01 013 445**

Griffmulde; 0,37 kg

Recessed grip; 0,37 kg

SB-Profi

bis 2008 · *till 2008* (2971 2XXX)

Weitere Informationen und Hilfe · *Further information and help*



Weitere Informationen zu diesem Produkt sowie Hilfe erhalten Sie auf unserer Website, z.B. im Downloadbereich.

Further information on this product as well as help is available on our website, e.g. in the download area.

www.EdschaTS.com

Verdeckaufbau · *Roof Structure*

CS-UltraLine II / CurtainSider-UL/HD

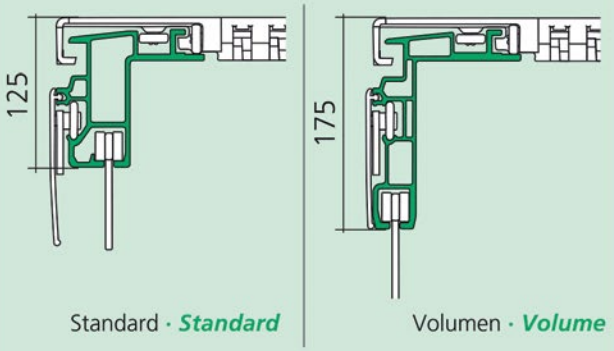

CS-Profi / CS Lite

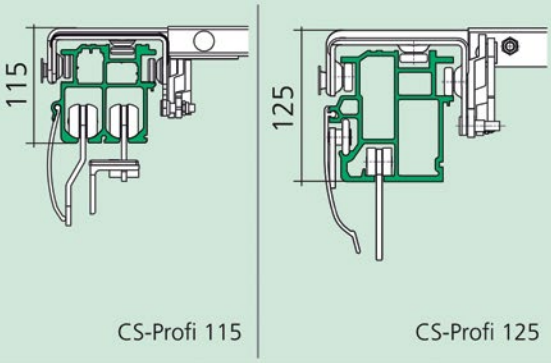

CS-Lite Plus

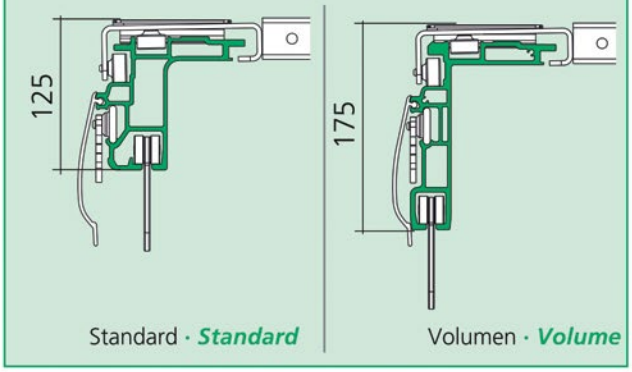

TailWing I

Übersicht · *Overview*



Ersatzteile TailWing · *Spare parts TailWing*

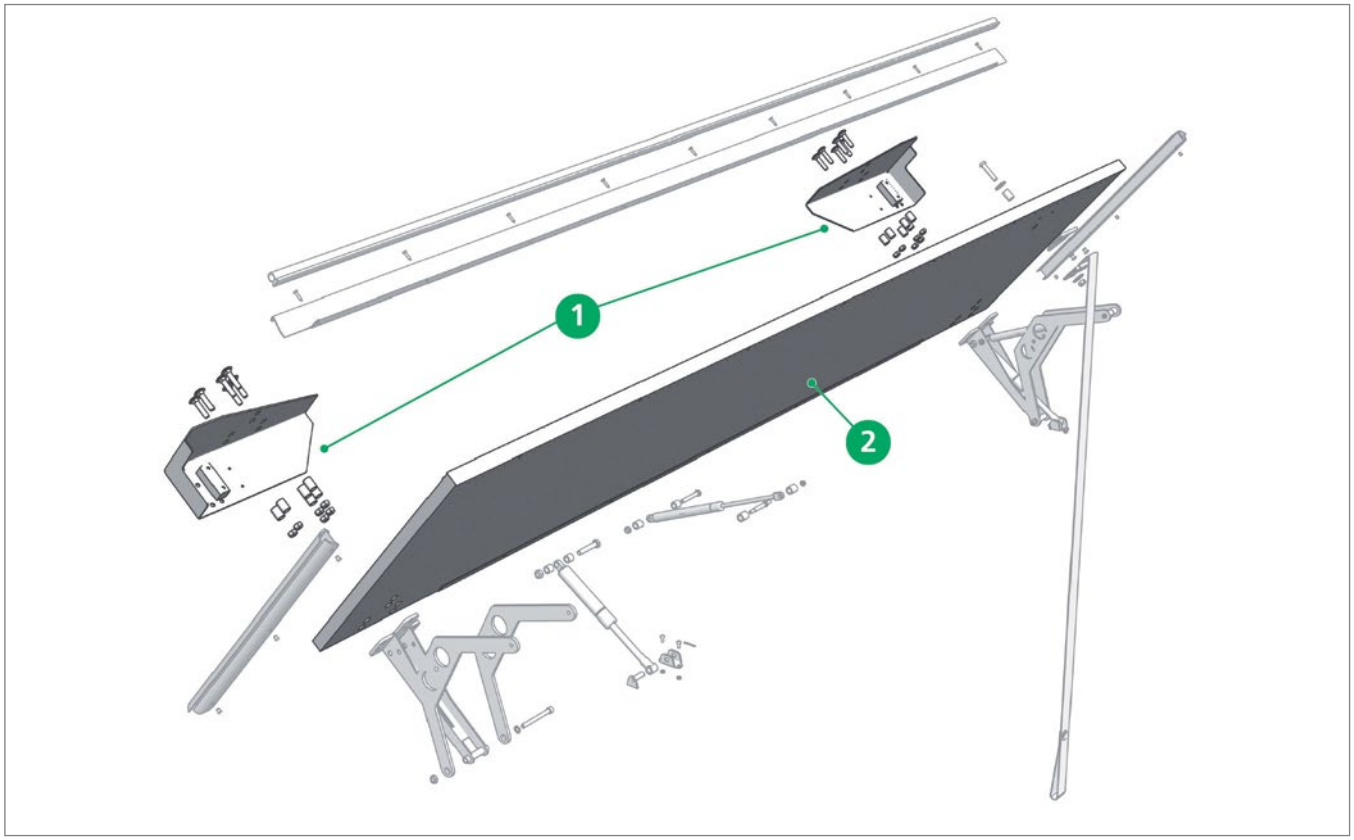



Pos. 1 **Edscha TS: 42 21 480 002**

Reparatursatz Eckstücke UltraLine II / CurtainSider-UL / HD; 2,49 kg

Repair set Cornerpieces UltraLine II / CurtainSider-UL / HD; 2,49 kg

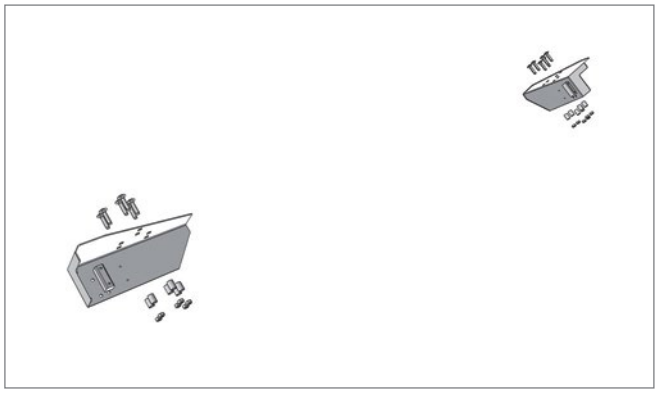

Pos. 1 **Edscha TS: 42 21 480 006**

Reparatursatz Eckstücke UltraLine II XL / CS-UL / HD XL; 2,49 kg

Repair set Cornerpieces UltraLine II XL / CS-UL / HD; 2,49 kg

Ersatzteile TailWing · *Spare parts TailWing*



Pos. 1 **Edscha TS: 42 21 500 002**

Reparatursatz Eckstücke CS Lite / CS Profi; 2,49 kg

Repair set Cornerpieces CS Lite / CS Profi; 2,49 kg

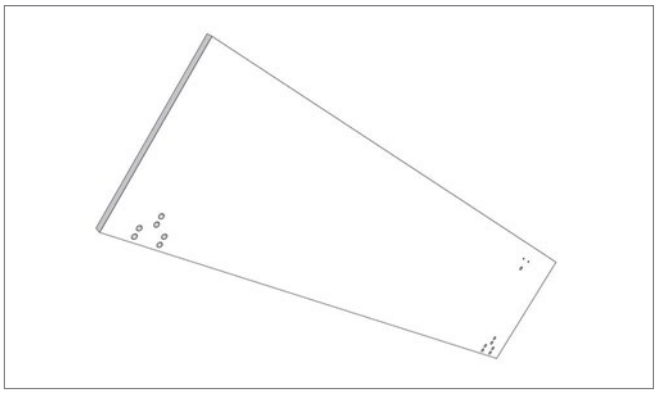

Pos. 2 **Edscha TS: 40 00 000 814**

Paneele

Panel

Ersatzteile TailWing · *Spare parts TailWing*

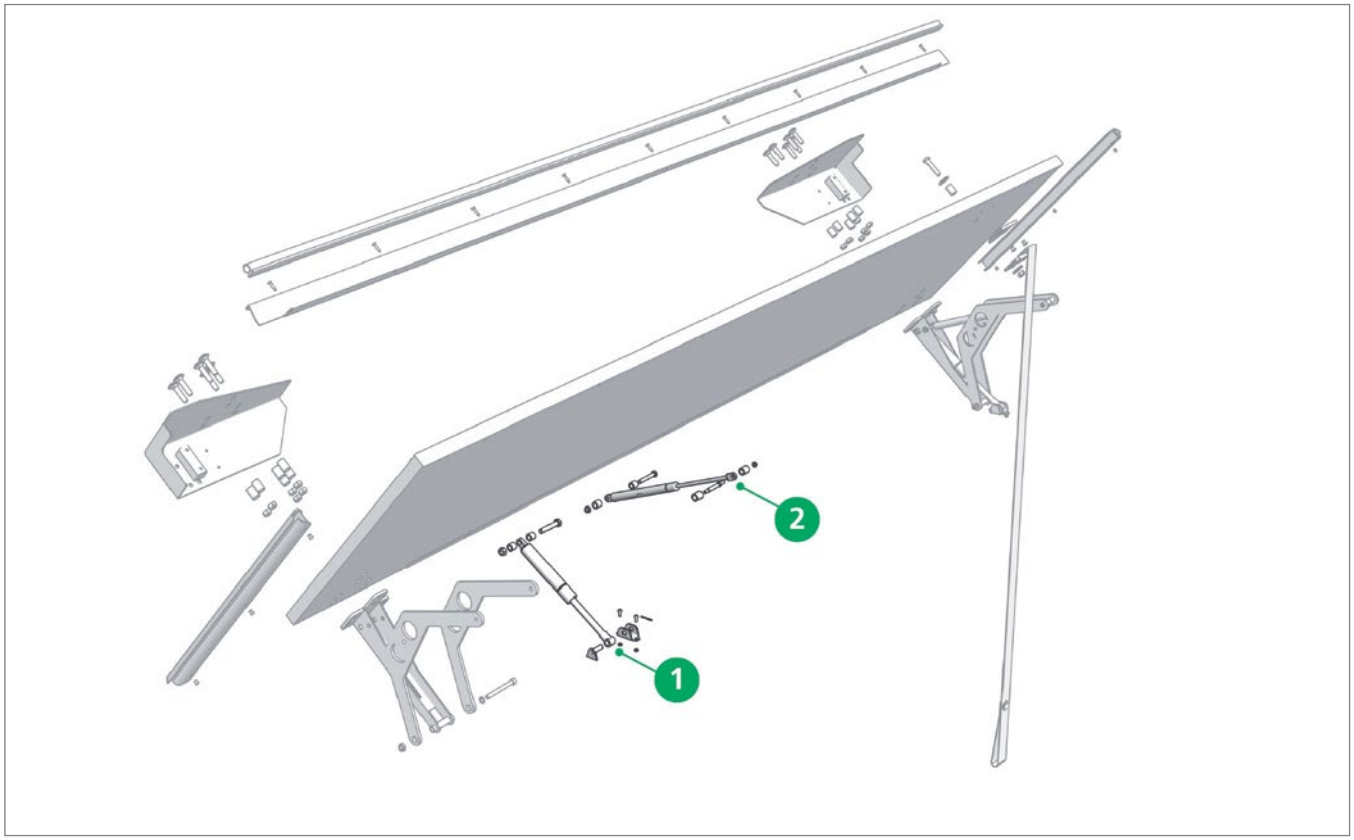

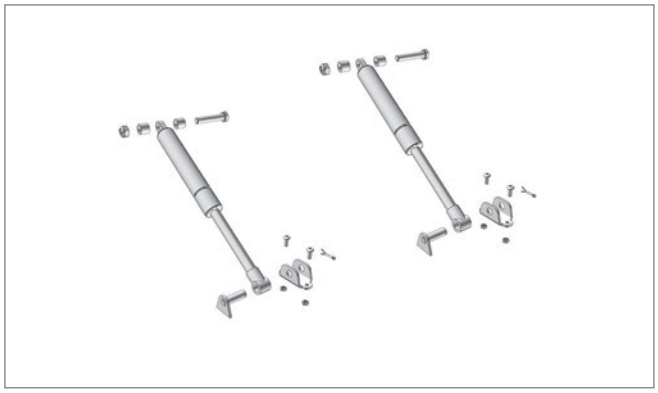

Pos. 1 **Edscha TS: 42 35 440 001**

Reparatursatz große Gasfeder 1100 N; 1,41 kg

Repair set big gas spring 1100 N; 1,41 kg

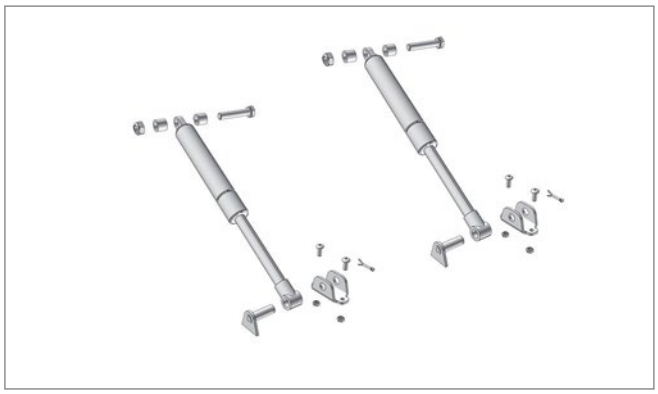

Pos. 1 **Edscha TS: 42 35 440 002**

Reparatursatz große Gasfeder 1700 N; 0,25 kg

Repair set big gas spring 1700 N; 0,25 kg

Ersatzteile TailWing · *Spare parts TailWing*

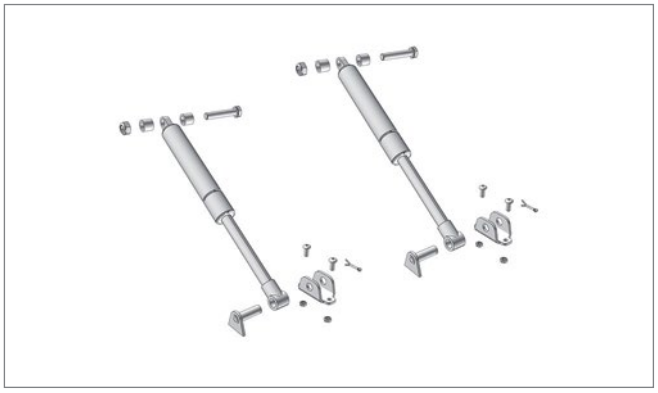

Pos. 1 **Edscha TS: 42 35 440 003**

Reparatursatz große Gasfeder 2100 N; 0,25 kg

Repair set big gas spring 2100 N; 0,25 kg

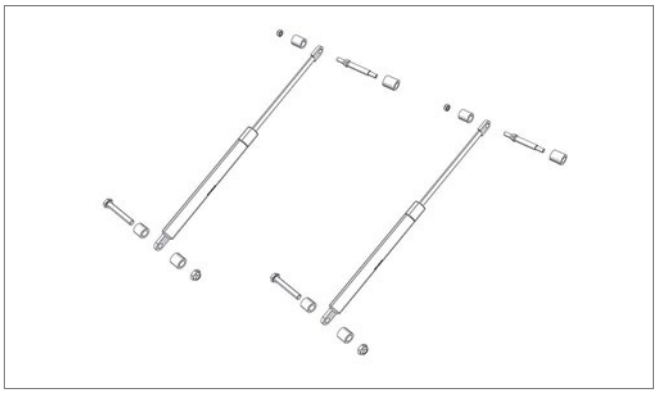

Pos. 2 **Edscha TS: 42 35 440 004**

Reparatursatz Gasfeder 100 N; 0,10 kg

Repair set gas spring 100 N; 0,10 kg

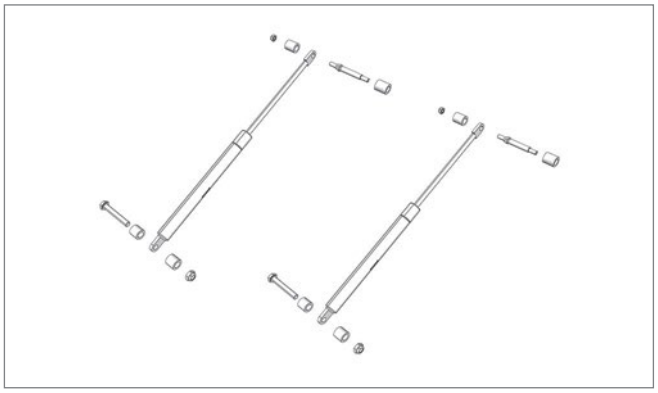

Pos. 2 **Edscha TS: 42 35 440 005**

Reparatursatz Gasfeder 200 N; 0,10 kg

Repair set gas spring 200 N; 0,10 kg

Ersatzteile TailWing · *Spare parts TailWing*

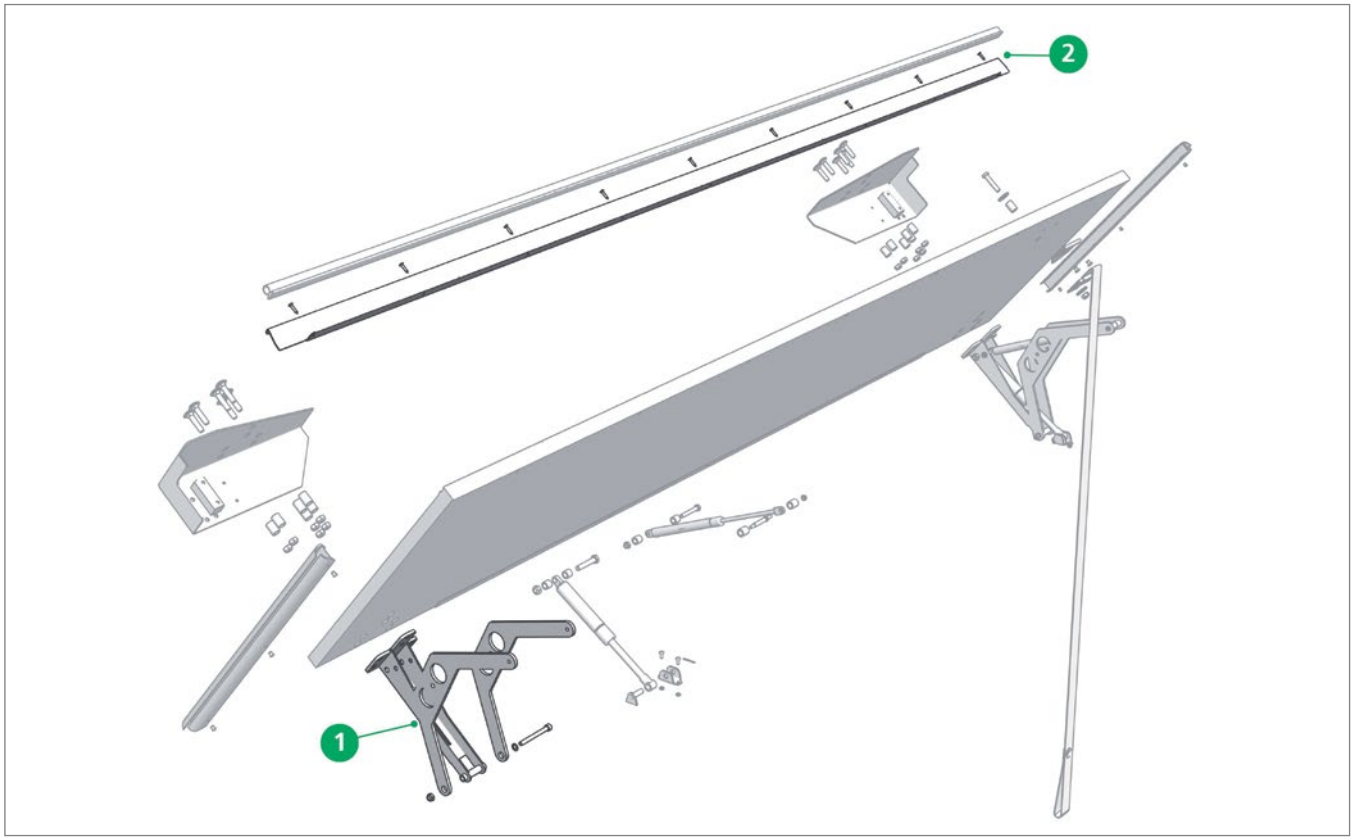

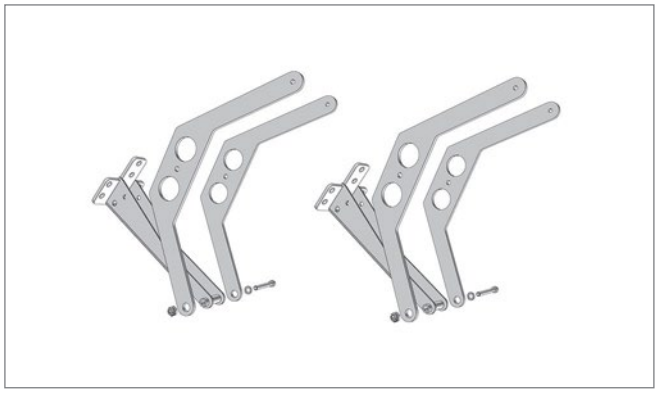

Pos. 1 **Edscha TS: 42 35 440 006**

Reparatursatz Hebelgelenk; 5,37 kg

Repair set lever hinges; 5,37 kg

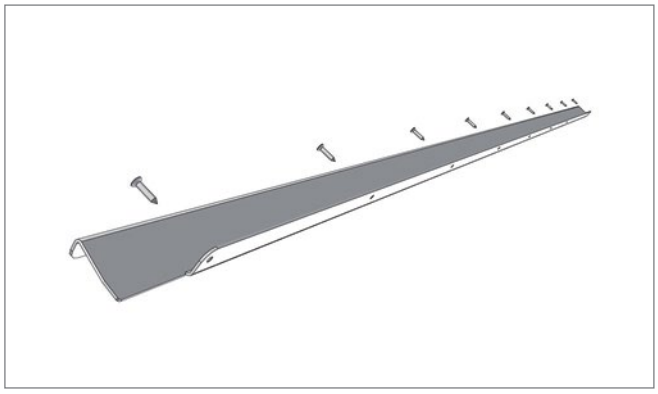

Pos. 2 **Edscha TS: 42 35 440 007**

Reparatursatz Regenprofil; 1,16 kg

Repair set Rain profile; 1,16 kg

Ersatzteile TailWing · *Spare parts TailWing*

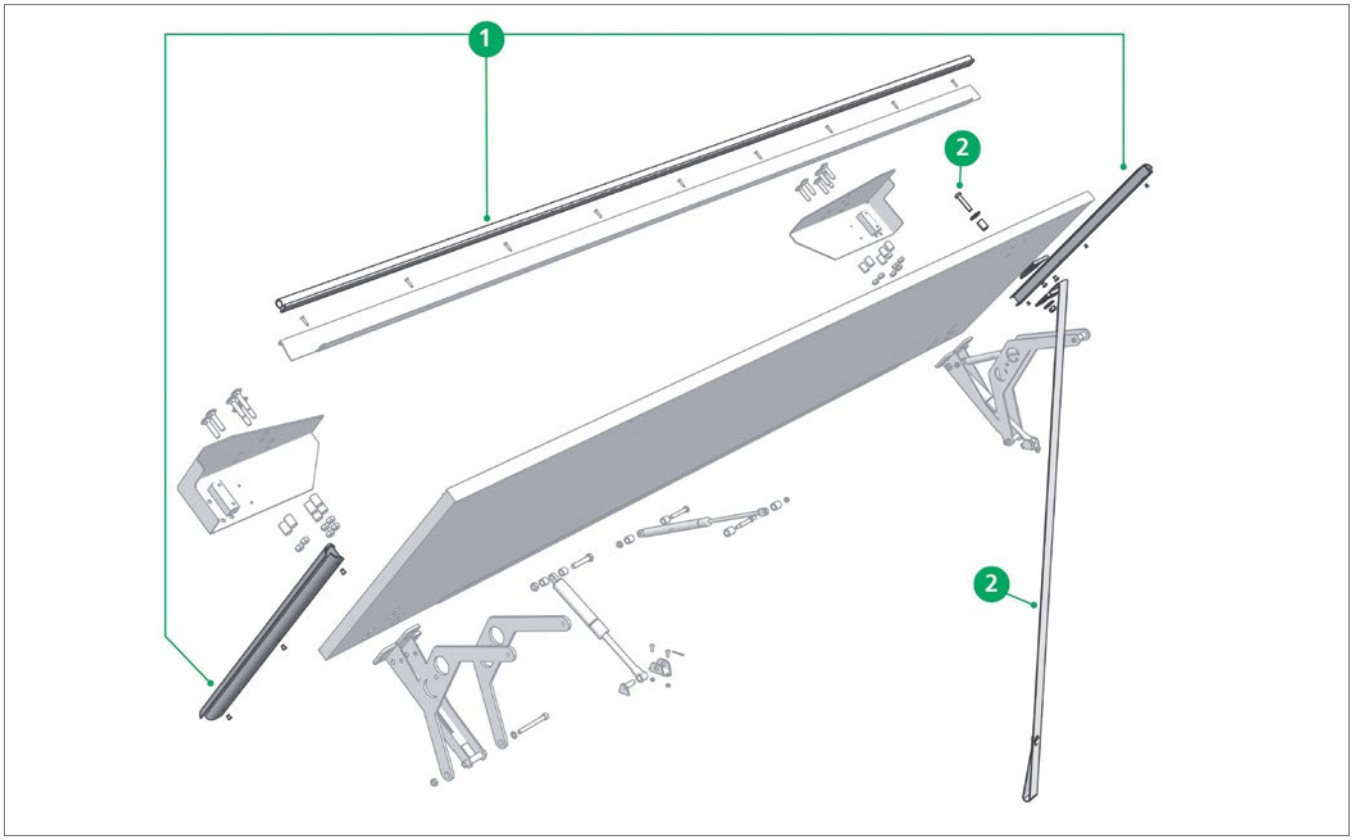

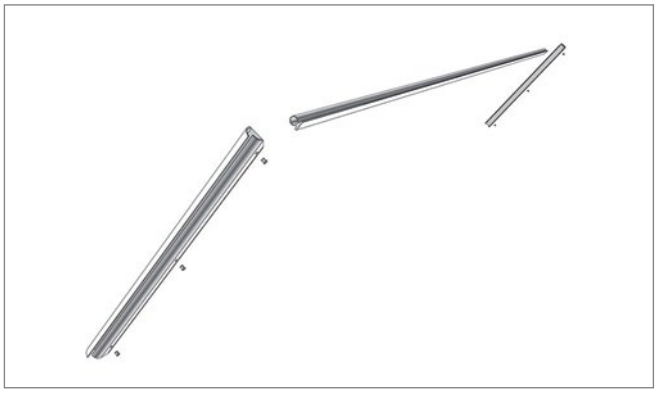

Pos. 1 **Edscha TS: 42 35 440 008**

Reparatursatz Dichtungen; 2,00 kg

Repairset Rubbers; 2,00 kg



Pos. 2 **Edscha TS: 42 35 440 009**

Reparatursatz Zugschlaufe; 0,01 kg

Repair set Pull rope; 0,01 kg

Weitere Informationen und Hilfe · *Further information and help*



Anleitung · *Manual*

Bedienungsanleitung TailWing I, 25 Sprachen

User Manual TailWing I, 25 languages



Anleitung · *Manual*

Montageanleitung TailWing I, Deutsch-Englisch

Assembly Instructions TailWing I, german-english



Anleitung · *Manual*

Raparaturanleitung TailWing I, Deutsch-Englisch

Repairing Instructions TailWing I, german-english

Weitere Informationen zu diesem Produkt sowie Hilfe erhalten Sie auf unserer Website, z.B. im Downloadbereich.

Further information on this product as well as help is available on our website, e.g. in the download area.

www.EdschaTS.com

Verdeckaufbau · *Roof Structure*



Übersicht · *Overview*

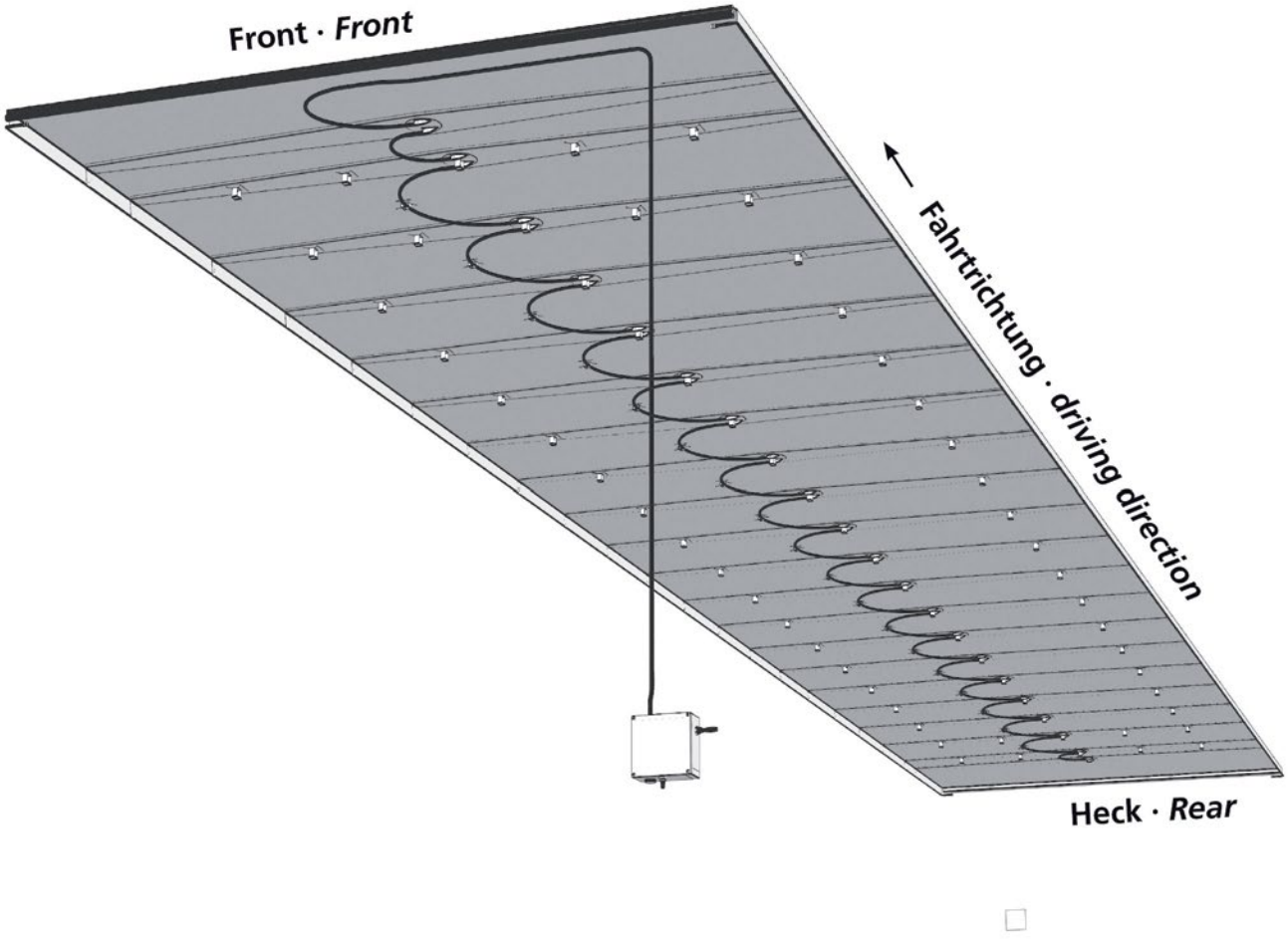

Ersatzteile DrySystem · *Spare parts DrySystem*

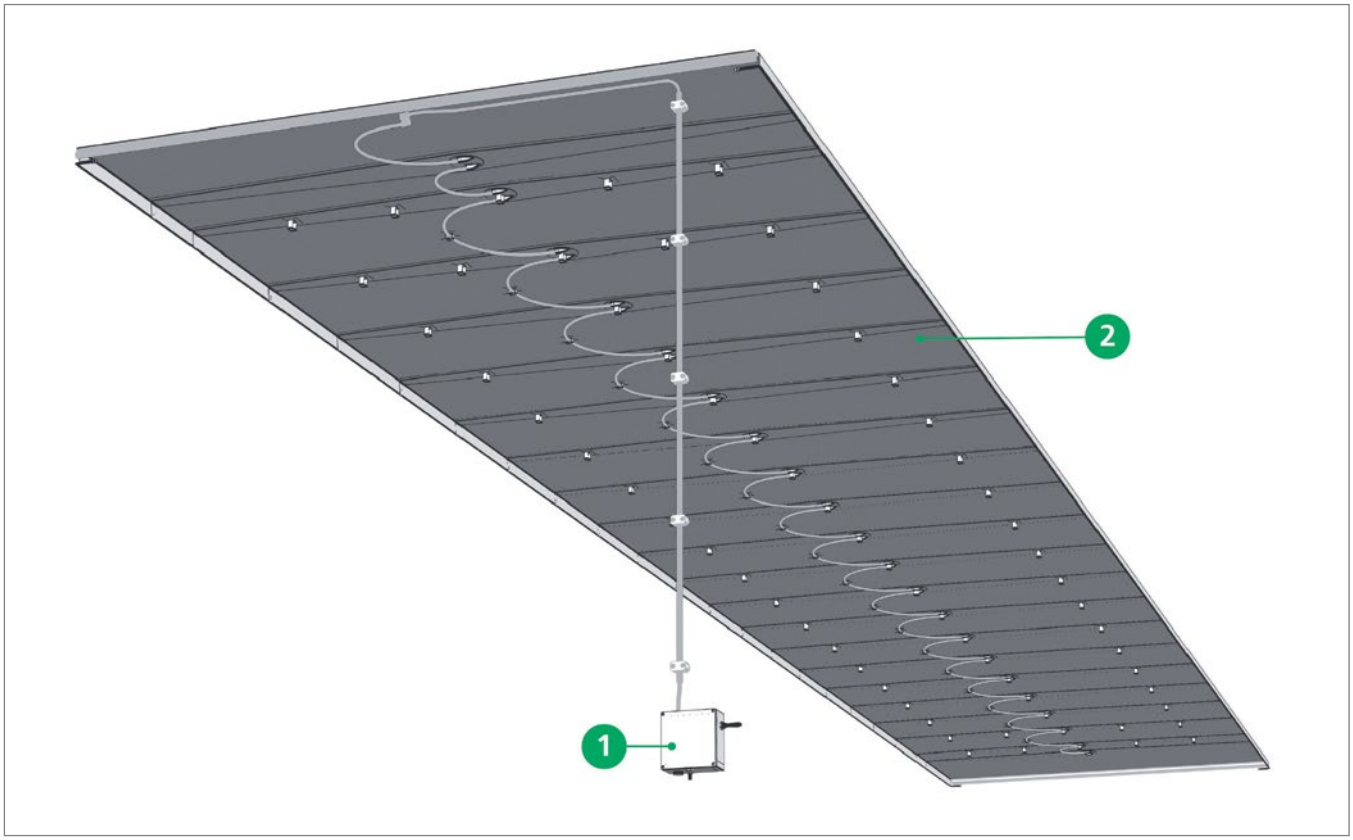

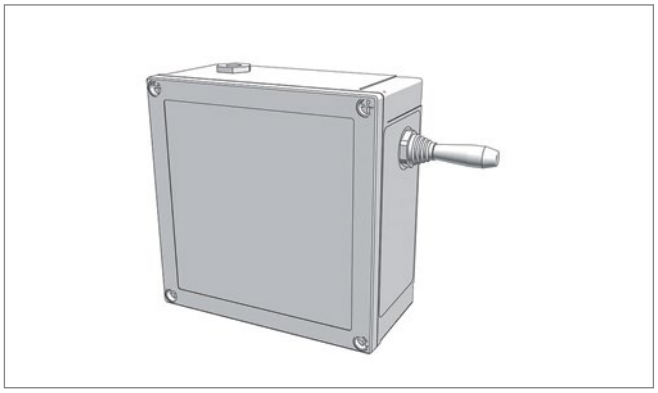

Pos. 1 **Edscha TS: 40 38 071 830**

Ventil BG; 2,50 kg

Valve BG; 2,50 kg

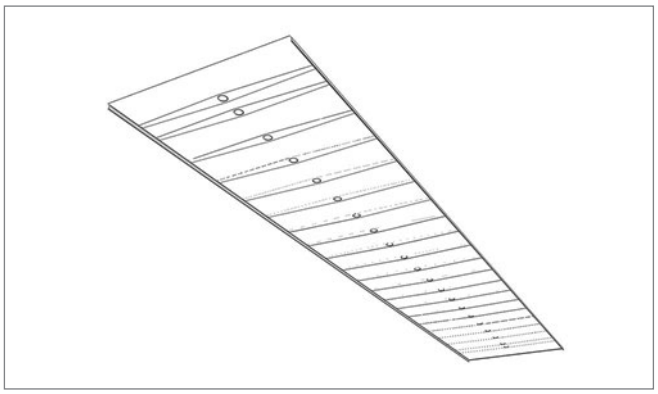

Pos. 2 **Edscha TS: 40 00 000 805**

Dachplane BG

Rooftarpaulin BG

Ersatzteile DrySystem · *Spare parts DrySystem*

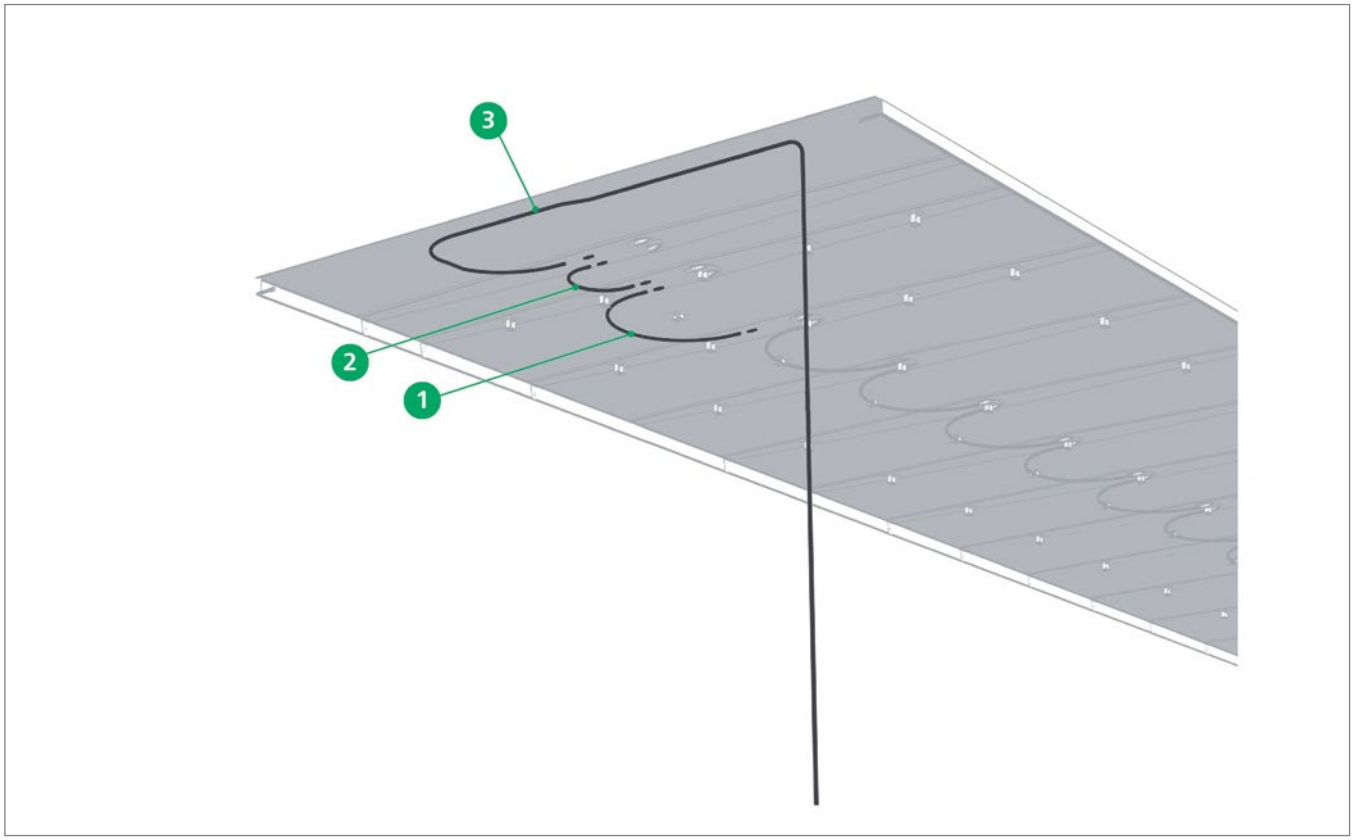

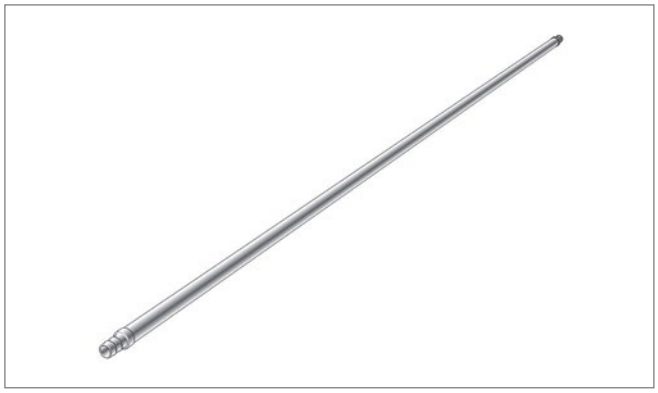

Pos. 1 **Edscha TS: 40 38 071 790**

Luftschlauch BG; 0,06 kg

Airhose BG; 0,06 kg



Pos. 2 **Edscha TS: 40 38 071 890**

Luftschlauch BG (erster und letzter Spriegel); 0,03 kg

Airhose BG (first and last bows); 0,03 kg

Ersatzteile DrySystem · *Spare parts DrySystem*



Pos. 3 **Edscha TS: 40 38 072 090**

Luftschlauch BG (zwischen Ventil und 1 Ballon); 0,29 kg

Airhose BG (between valve and 1 balloon); 0,29 kg

Ersatzteile DrySystem · *Spare parts DrySystem*

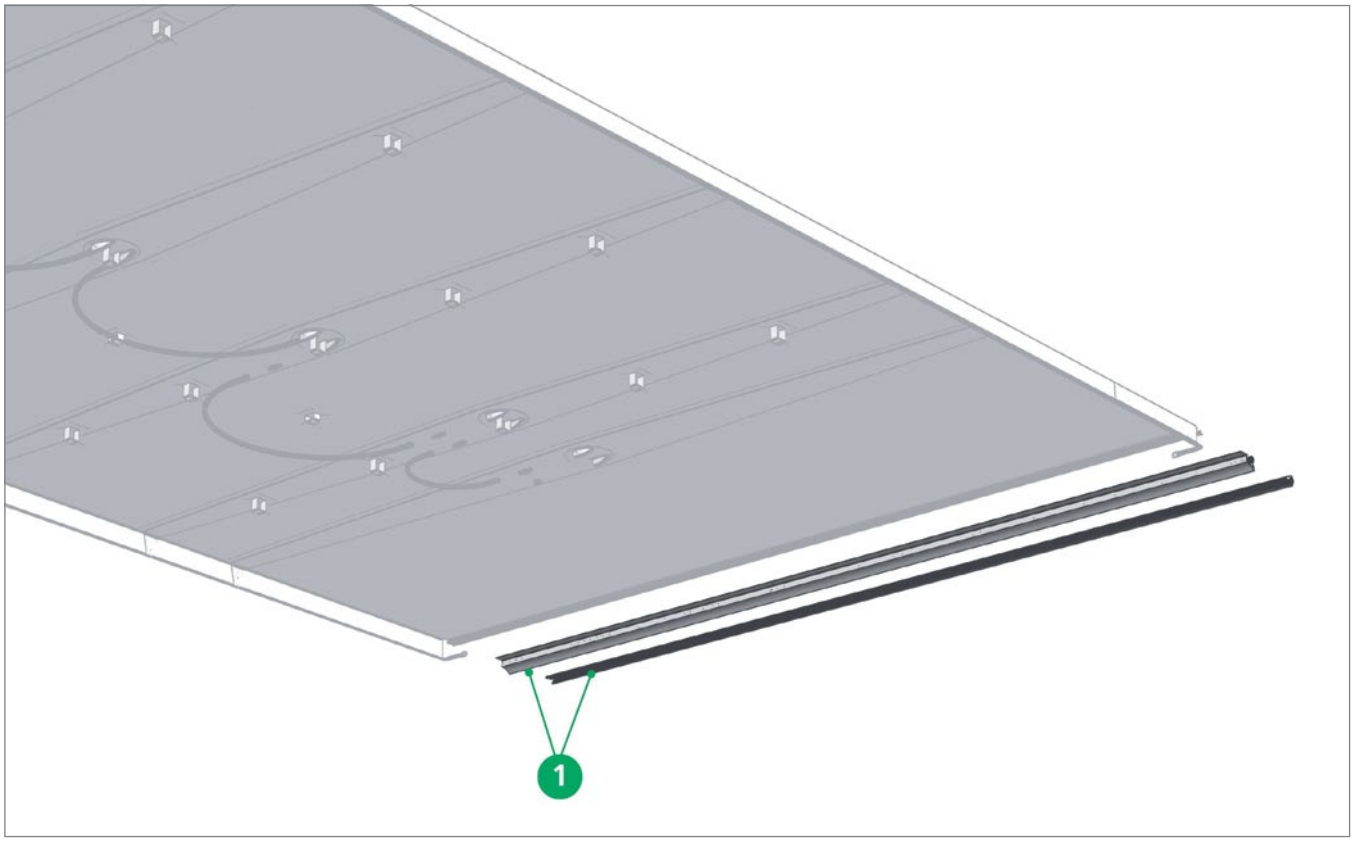

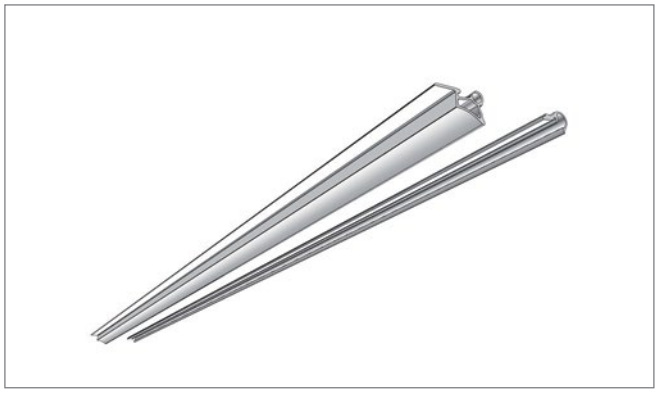

Pos. 1 **Edscha TS: 40 38 071 960**

Kederleiste BG (hinten); 4,00 kg

Kederstrip BG (back); 4,00 kg

Weitere Informationen und Hilfe · *Further information and help*



Anleitung · *Manual*

Bedienungsanleitung DrySystem, 25 Sprachen

User Manual DrySystem, 25 languages



Anleitung · *Manual*

Montageanleitung DrySystem, Deutsch-Englisch

Assembly Instructions DrySystem, german-english



Anleitung · *Manual*

Raparaturanleitung DrySystem, Deutsch-Englisch

Repairing Instructions DrySystem, german-english

Weitere Informationen zu diesem Produkt sowie Hilfe erhalten Sie auf unserer Website, z.B. im Downloadbereich.

Further information on this product as well as help is available on our website, e.g. in the download area.

www.EdschaTS.com

CS-Hybrid

(2340 XXXX)

Verdeckaufbau · *Roof Structure*

Standard

M = 5,18 kg/m

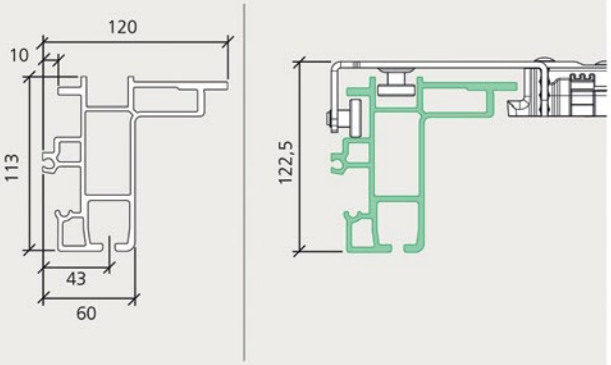

Volumen · *Volume*

M = 5,65 kg/m

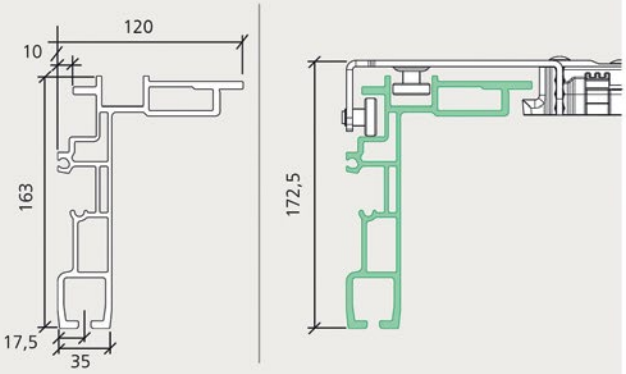

Universal

M = 6,20 kg/m

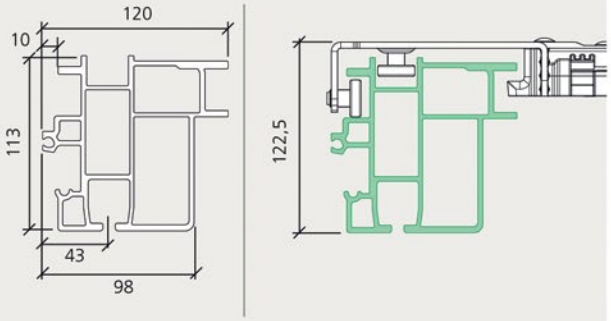

Universal Classic

M = 6,37 kg/m

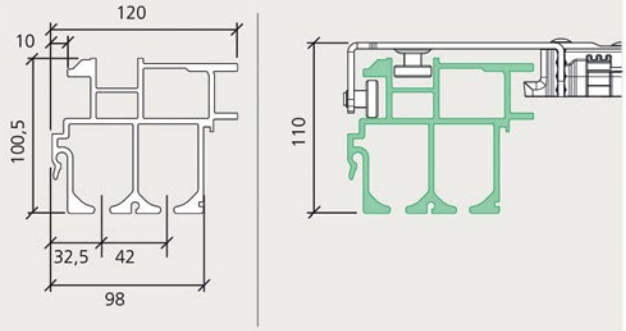



Ausbaukomponenten
Components

CS-Hybrid

(2340 XXXX)

Übersicht · *Overview*

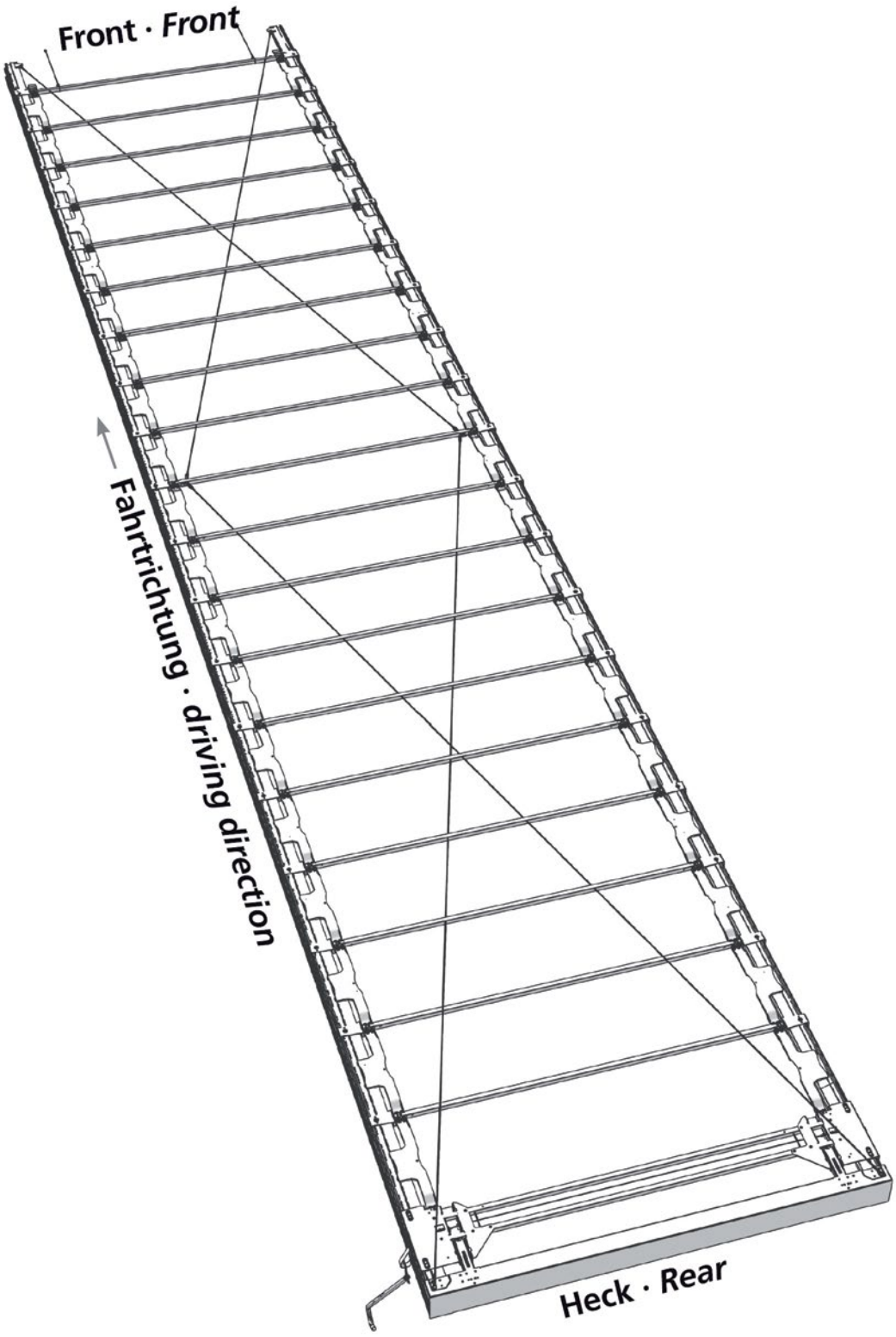

CS-Hybrid

(2340 XXXX)

Ersatzteile Heck · *Spare parts rear*

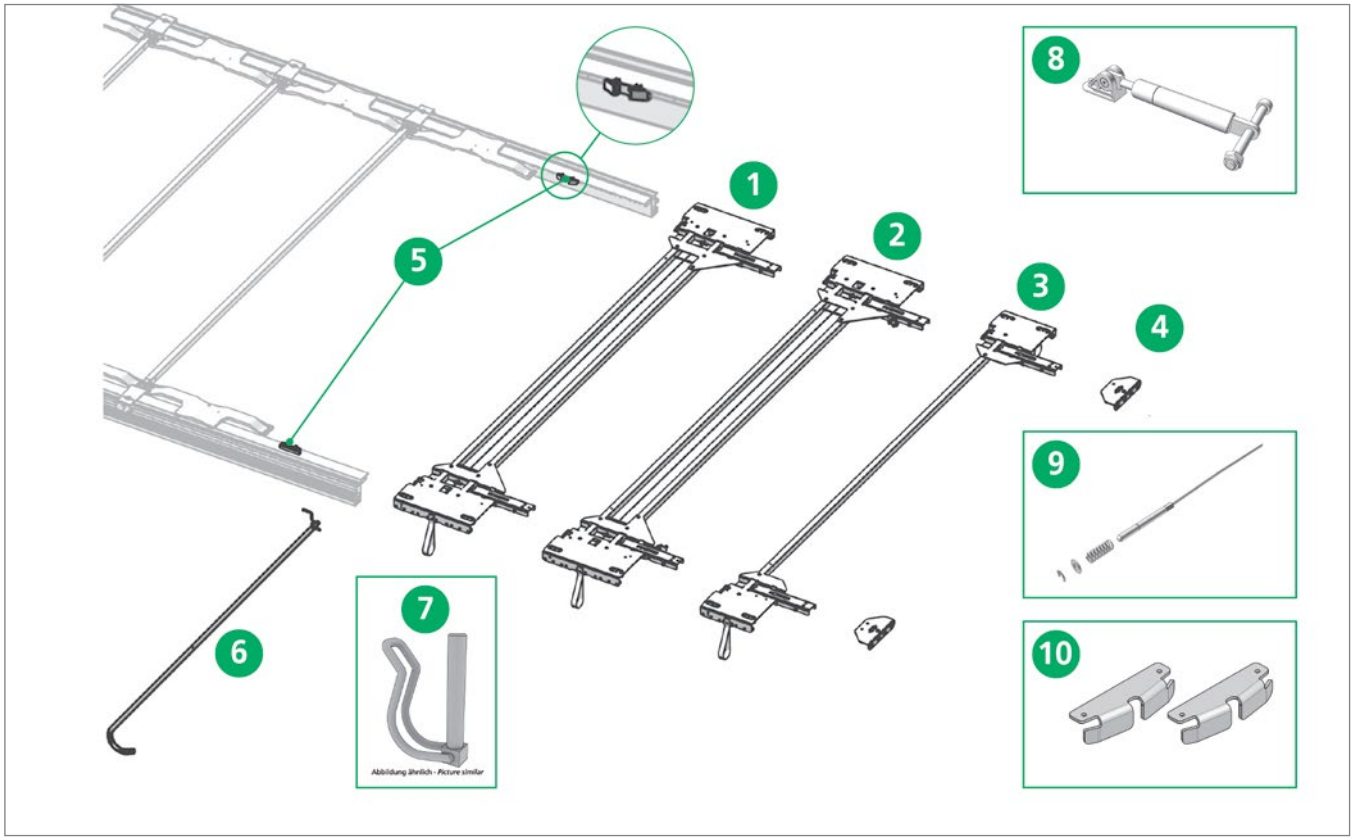

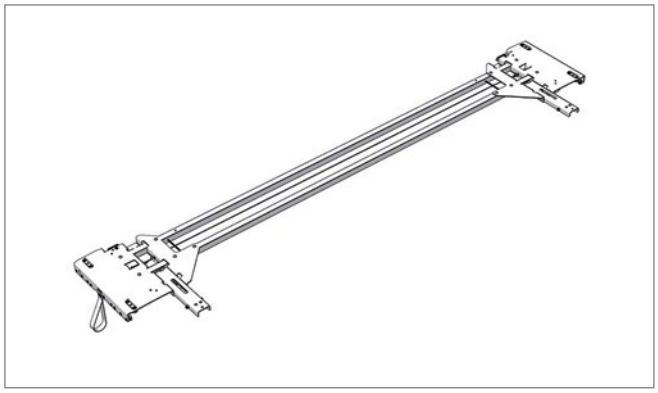

Pos. 1 **Edscha TS: 40 69 009 890**

Endlaufwagen CurtainSider Standard 2550 (1 x 700 N pro Seite); 21,07 kg

End carriage CurtainSider Standard 2550 (1 x 700 N per side); 21,07 kg

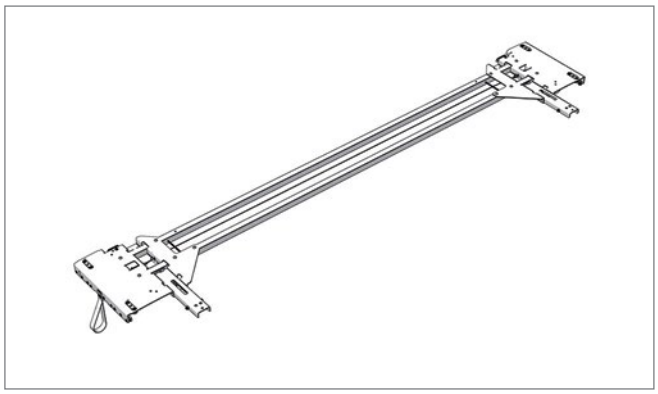

Pos. 1* **Edscha TS: 40 69 011 380**

Endlaufwagen CurtainSider Standard 2550 (1 x 1000 N pro Seite); 21,23 kg

End carriage CurtainSider Standard 2550 (1 x 1000 N per side); 21,23 kg

Ersatzteile Heck · *Spare parts rear*

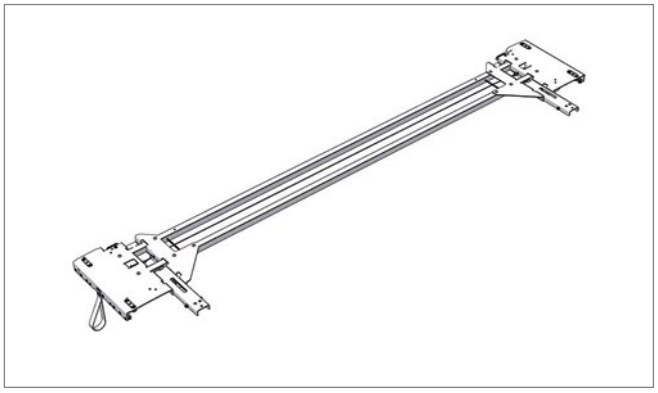

Pos. 1* **Edscha TS: 40 69 010 310**

Endlaufwagen CurtainSider 2570 (1 x 700 N pro Seite); 21,17 kg

End carriage CurtainSider 2570 (1 x 700 N per side); 21,17 kg

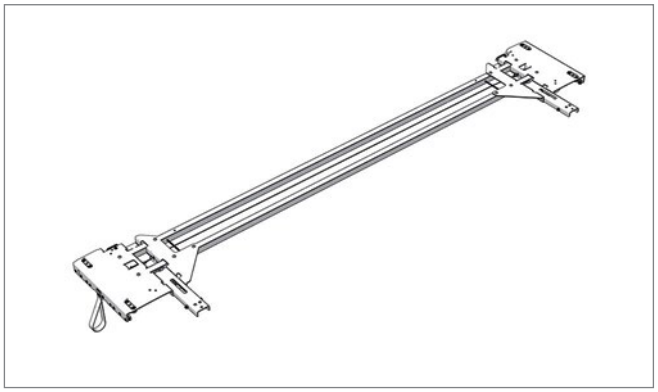

Pos. 1* **Edscha TS: 40 69 011 750**

Endlaufwagen CS 2570 (1 x 1000 N pro Seite); 21,30 kg

End carriage CS 2570 (1 x 1000 N per side); 21,30 kg

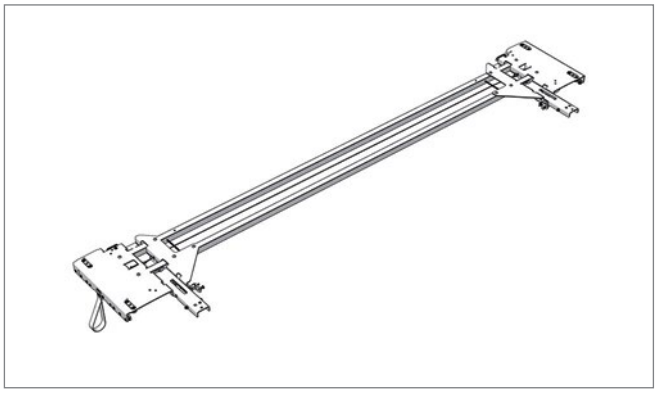

Pos. 2 **Edscha TS: 40 69 010 160**

Endlaufwagen CurtainSider Standard 2550 (1 x 700 N pro Seite) mit Verriegelung; 21,60 kg

End carriage CurtainSider Standard 2550 (1 x 700 N per side) with locking assembly; 21,60 kg

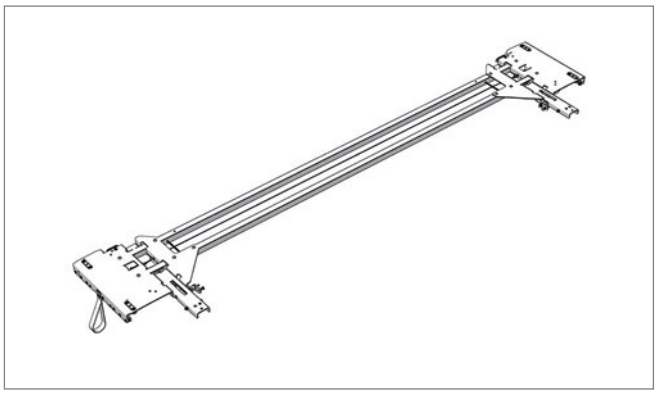

Pos. 2* **Edscha TS: 40 69 011 740**

Endlaufwagen CS Standard 2550 (1 x 1000 N pro Seite) mit Verriegelung für Abschlüsse > 30 kg; 21,71 kg

End carriage CS Standard 2550 (1 x 1000 N per side) with locking assembly for endings > 30 kg; 21,71 kg

Ersatzteile Heck · *Spare parts rear*

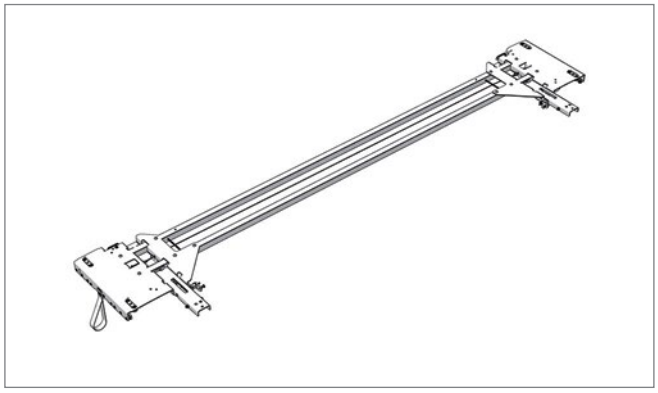

Pos. 2* **Edscha TS: 40 69 010 320**

Endlaufwagen CurtainSider 2570 (1 x 700 N pro Seite) mit Verriegelung; 21,65 kg

End carriage CurtainSider 2570 (1 x 700 N per side) with locking assembly; 21,65 kg

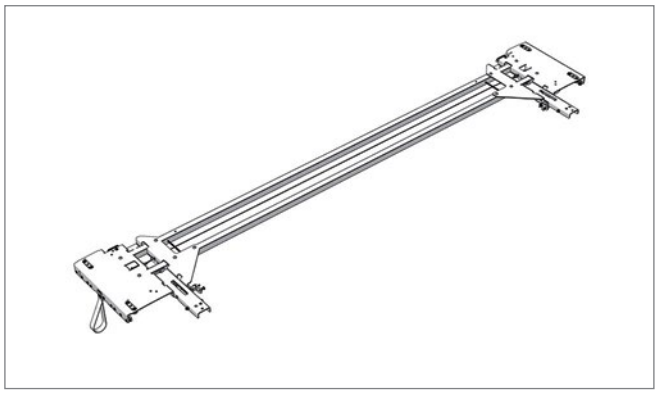

Pos. 2* **Edscha TS: 40 69 011 760**

Endlaufwagen CS 2570 (1 x 1000 N pro Seite) mit Verriegelung für Abschlüsse > 30 kg; 21,78 kg

End carriage CS 2570 (1 x 1000 N per side) with locking assembly for endings > 30 kg; 21,78 kg

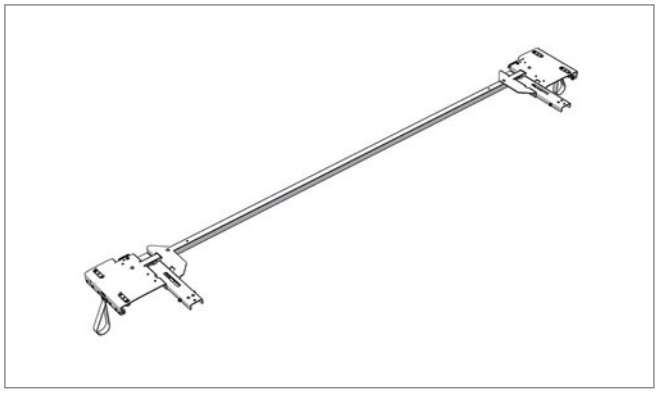

Pos. 3 **Edscha TS: 40 69 010 670**

Endlaufwagen Small 2550; 12,92 kg

End carriage Small 2550; 12,92 kg

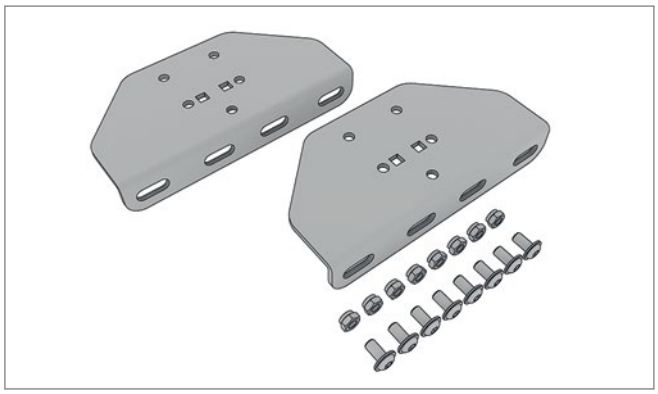

Pos. 4 **Edscha TS: 40 69 012 190**

Adapterplatte inkl. Schrauben Stahlarm; 0,82 kg

Adapter plate incl. screws metal positioning arm; 0,82 kg

Ersatzteile Heck · *Spare parts rear*

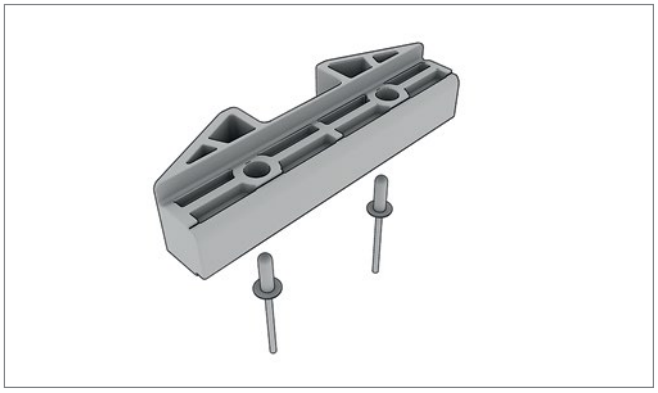

Pos. 5 **Edscha TS: 40 69 000 980**

Verriegelung innen; 0,04 kg

Inner locking; 0,04 kg



Pos. 6 **Edscha TS: 40 38 062 430**

Zugstange; 4,00 kg

Tie rod; 4,00 kg

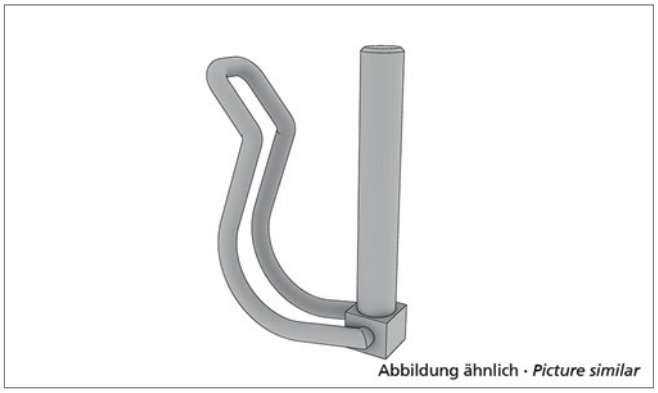

Pos. 7 **Edscha TS: 40 00 083 019**

Rohrklappstecker D 6; 0,03 kg

Tube clip pin D6; 0,03 kg

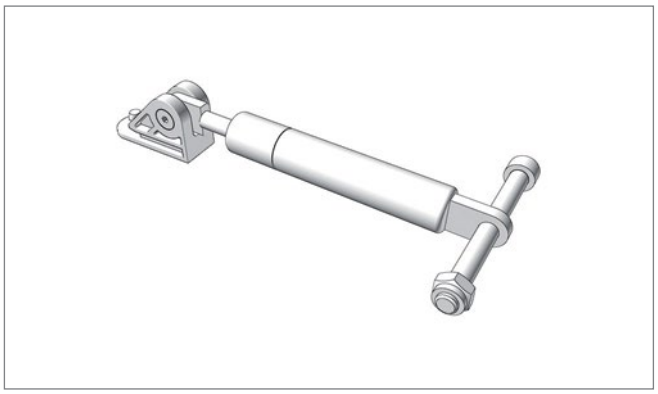

Pos. 8 **Edscha TS: 40 69 006 380**

Rep.-Satz Gasfeder HD; 0,50 kg

Rep.-KIT Liftingarm incl. gasspring-SL3; 0,50 kg

Ersatzteile Heck · *Spare parts rear*



Pos. 9 **Edscha TS: 40 69 008 980**

Verriegelungssatz 2570; 0,26 kg

Locking set 2570; 0,26 kg

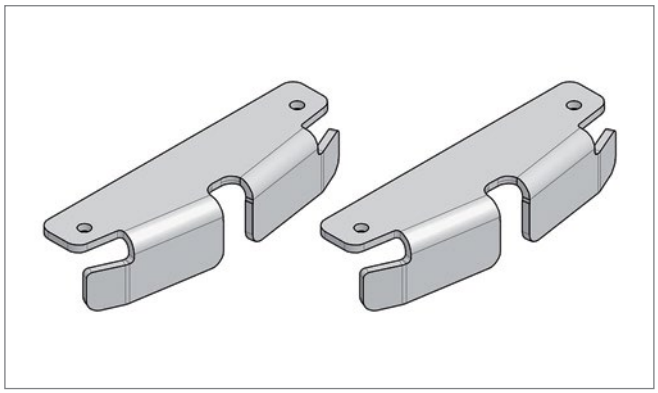

Pos. 10 **Edscha TS: 40 69 009 290**

Verriegelungsrampesatz CS-H Stahl; 0,26 kg

Locking device kit CS-H steel; 0,26 kg

Ersatzteile Heck · *Spare parts rear*

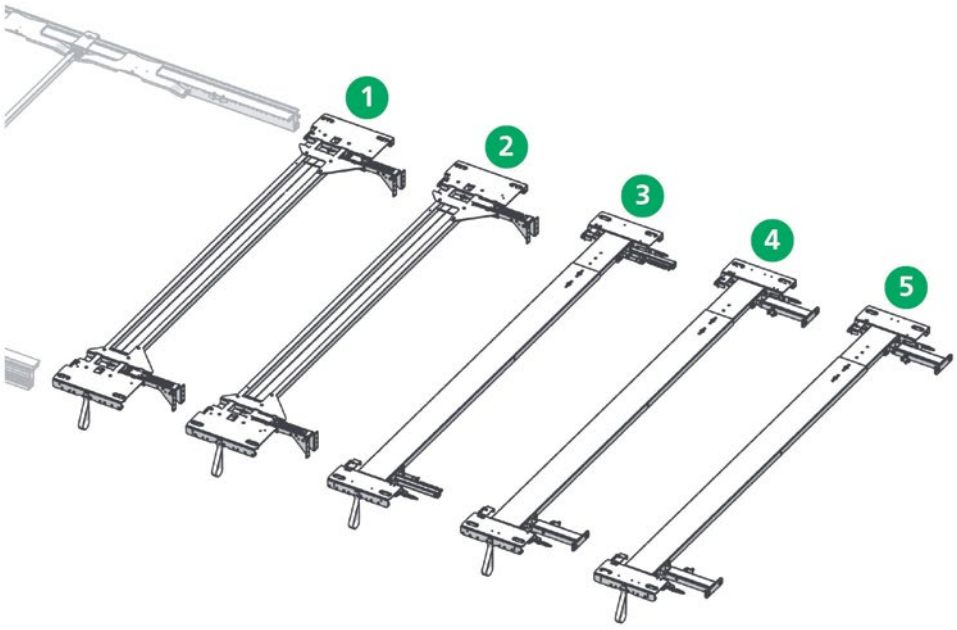

TailWing Ersatzteile: siehe Prospekt TailWing
TailWing spare parts: see TailWing brochure

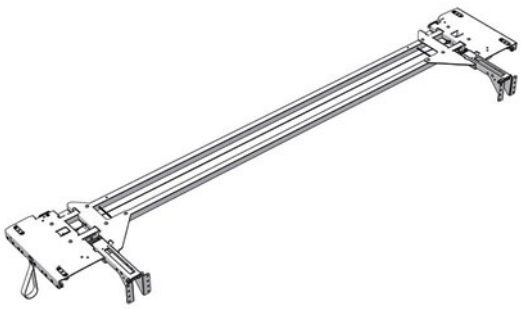

Pos. 1 **Edscha TS: 40 69 002 020**

Endlaufwagen für TailWing 400-900; 21,26 kg
End carriage for TailWing 400-900; 21,26 kg

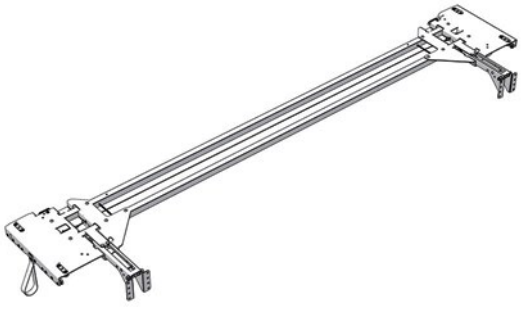

Pos. 2 **Edscha TS: 40 69 001 800**

Endlaufwagen für TailWing 901-1200; 22,75 kg
End carriage for TailWing 901-1200; 22,75 kg

Ersatzteile Heck · *Spare parts rear*

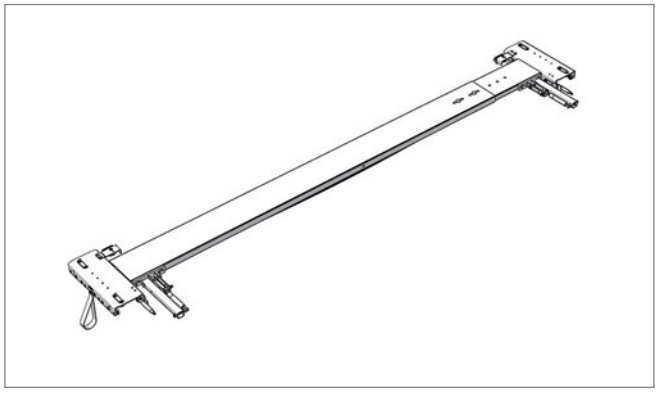

Pos. 3 **Edscha TS: 40 69 011 920**

Endlaufwagen CS zur Heckportalaussteifung für Portalbalken (1 x 700 N pro Seite) (Einstellbereich 2435 - 2770 mm); 23,63 kg

End carriage CS for rear portal reinforcement for gantry beam (1 x 700 N per side) (Adjustment range 2435 - 2770 mm); 23,63 kg

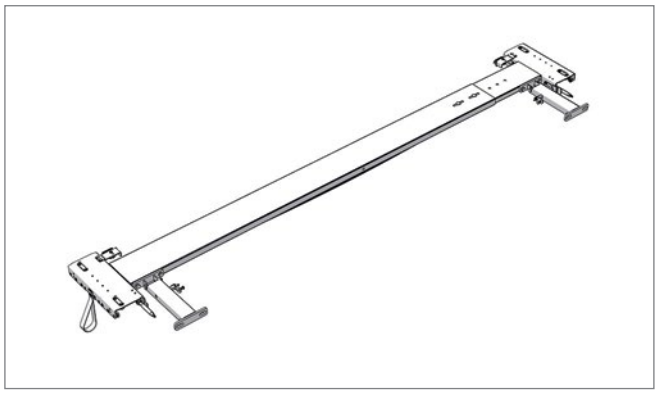

Pos. 4 **Edscha TS: 40 69 011 930**

Endlaufwagen CS zur Heckportalaussteifung (1 x 700 N pro Seite) (Einstellbereich 2435 - 2770 mm); 25,74 kg

End carriage CS for rear portal reinforcement (1 x 700 N per side) (Adjustment range 2435 - 2770 mm); 25,74 kg

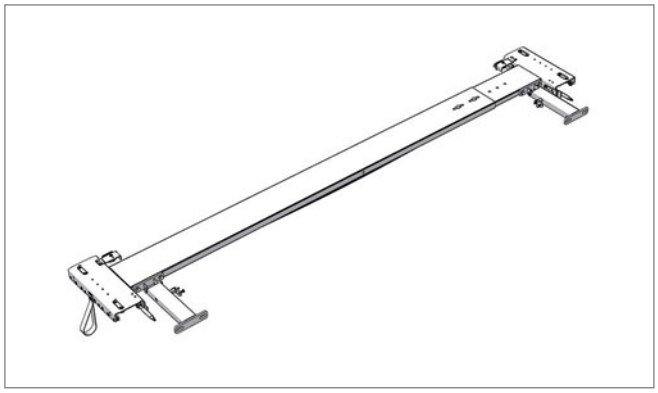

Pos. 5 **Edscha TS: 40 69 011 940**

Endlaufwagen CS zur Heckportalaussteifung (2 x 500 N pro Seite) (Einstellbereich 2435 - 2770 mm); 24,14 kg

End carriage CS for rear portal reinforcement (2 x 500 N per side) (Adjustment range 2435 - 2770 mm); 24,14 kg

Ersatzteile Heck · *Spare parts rear*

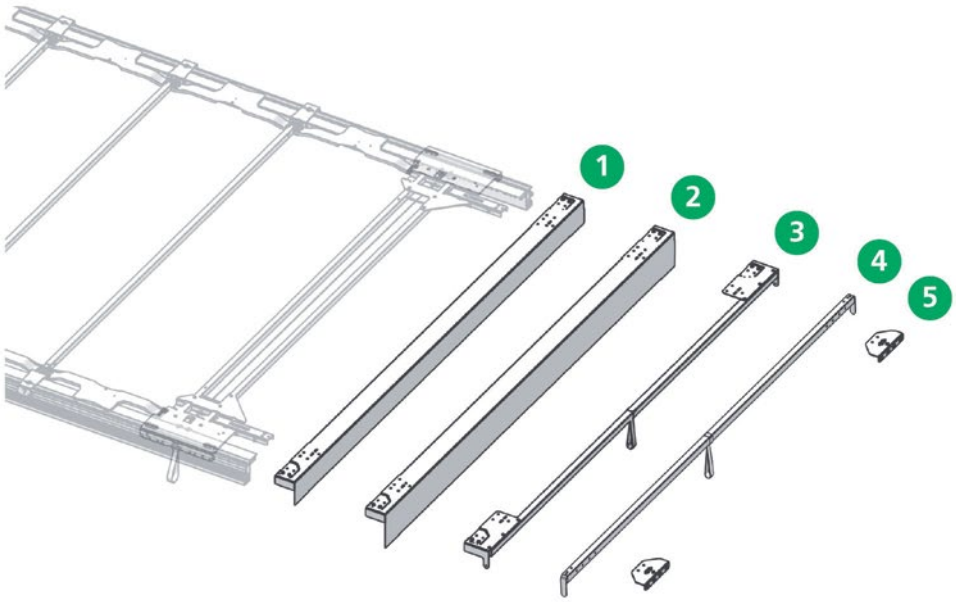

TailWing Ersatzteile: siehe Prospekt TailWing
TailWing spare parts: see TailWing brochure

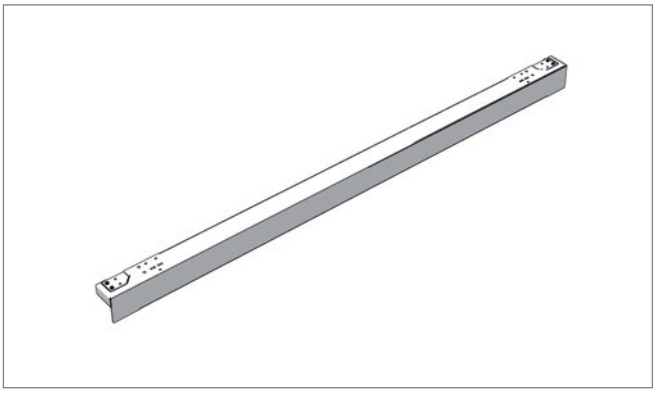

Pos. 1 **Edscha TS: 40 69 000 690**

Portalbalken 2550 mm x 130 mm; 15,64 kg
Gantry beam 2550 mm x 130 mm; 15,64 kg

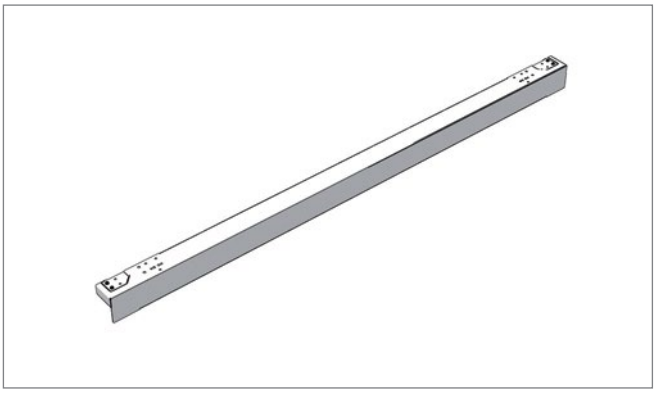

Pos. 1* **Edscha TS: 40 69 003 340**

Portalbalken Standard 2570 mm x 130 mm; 15,70 kg
Gantry beam Standard 2570 mm x 130 mm; 15,70 kg

Ersatzteile Heck · *Spare parts rear*

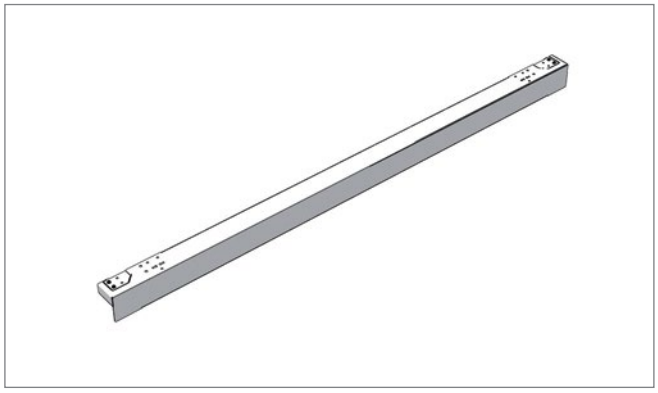

Pos. 1* **Edscha TS: 40 69 010 430**

Portalbalken 2550 mm x 130 mm nur in Kombination mit Endlaufwagen zur Heckportalaussteifung; 16,18 kg

Gantry beam 2550 mm x 130 mm just in combination with end carriage for rear portal reinforcement; 16,18 kg

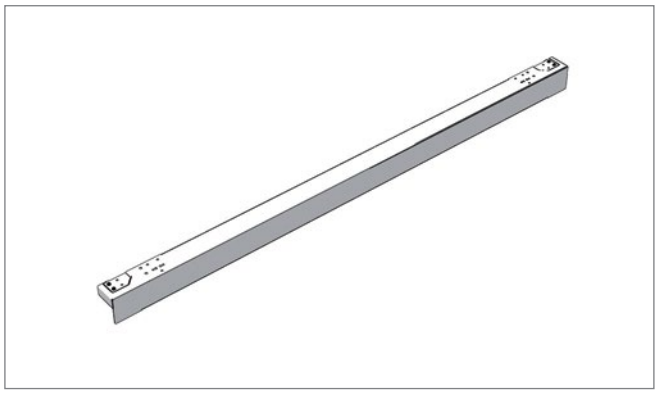

Pos. 1* **Edscha TS: 40 69 010 460**

Portalbalken 2570 mm x 130 mm nur in Kombination mit Endlaufwagen zur Heckportalaussteifung; 4,16 kg

Gantry beam 2570 mm x 130 mm just in combination with end carriage for rear portal reinforcement; 4,16 kg

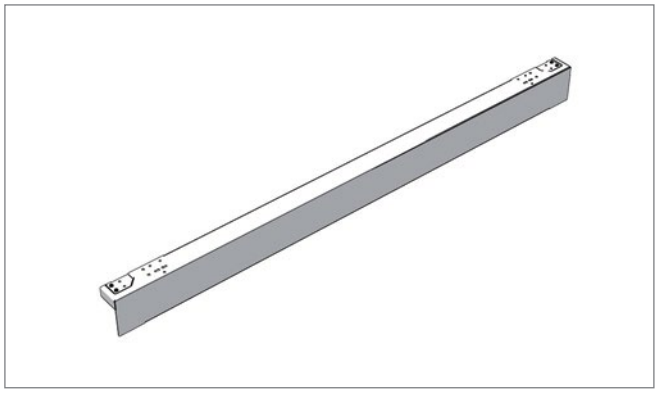

Pos. 2 **Edscha TS: 40 69 001 370**

Portalbalken 2550 mm x 190 mm; 18,60 kg

Gantry beam 2550 mm x 190 mm; 18,60 kg

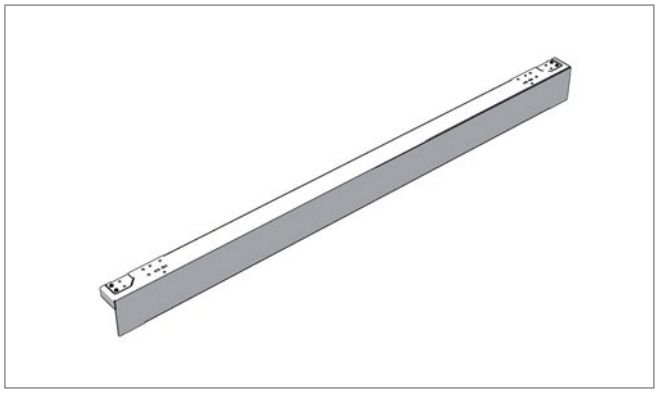

Pos. 2* **Edscha TS: 40 69 003 400**

Portalbalken Volumen 2570 mm x 190 mm; 18,73 kg

Gantry beam Volumen 2570 mm x 190 mm; 18,73 kg

Ersatzteile Heck · *Spare parts rear*

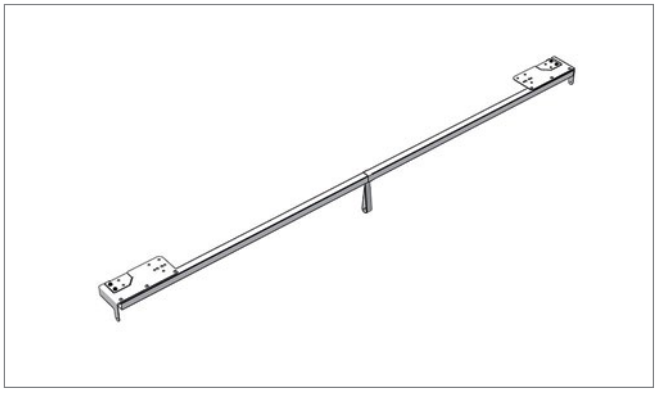

Pos. 3 **Edscha TS: 40 69 003 700**

Endspriegel CurtainSider 2550 mm; 7,03 kg

End bow CurtainSider 2550 mm; 7,03 kg

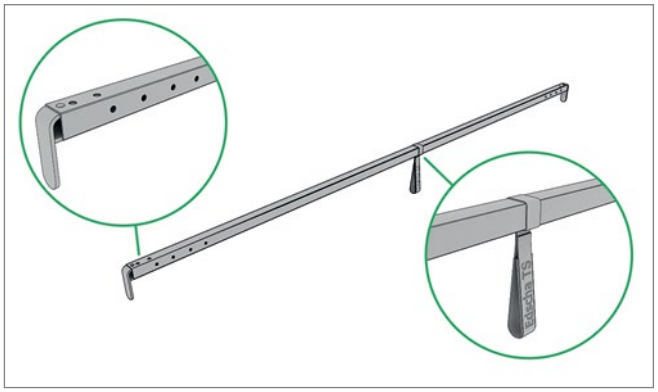

Pos. 4 **Edscha TS: 40 38 035 360**

Endspriegel 2550 nur in Kombination mit Endlaufwagen zur Heckportalaussteifung; 5,45 kg

End bow 2550 just in combination with end carriage for rear portal reinforcement; 5,45 kg

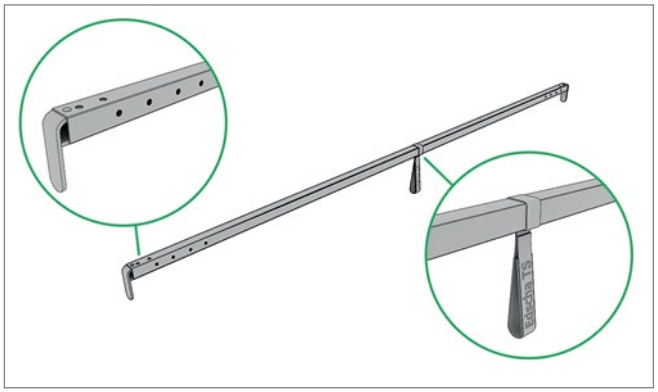

Pos. 4* **Edscha TS: 40 38 097 380**

Endspriegel 2570 nur in Kombination mit Endlaufwagen zur Heckportalaussteifung; 5,97 kg

End bow 2570 only in combination with end carriage for rear portal reinforcement; 5,97 kg

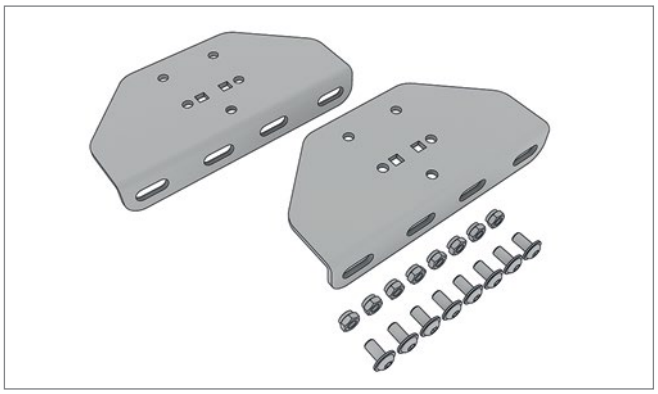

Pos. 5 **Edscha TS: 40 69 012 190**

Adapterplatte inkl. Schrauben Stahlarm; 0,82 kg

Adapter plate incl. screws metal positioning arm; 0,82 kg

Ersatzteile Portalbalken Std. / Vol. · *Spare parts gantry beam Std. / Vol.*

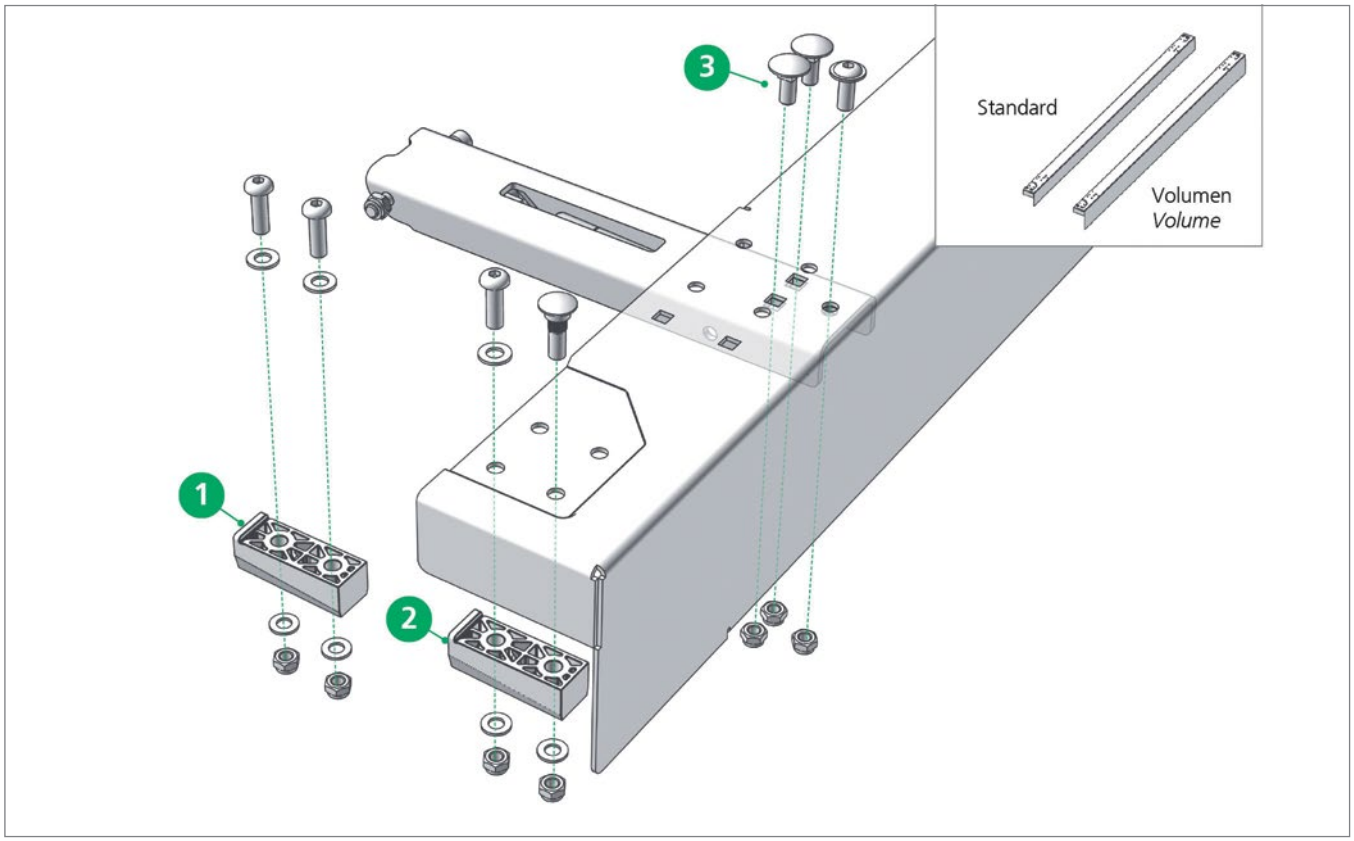

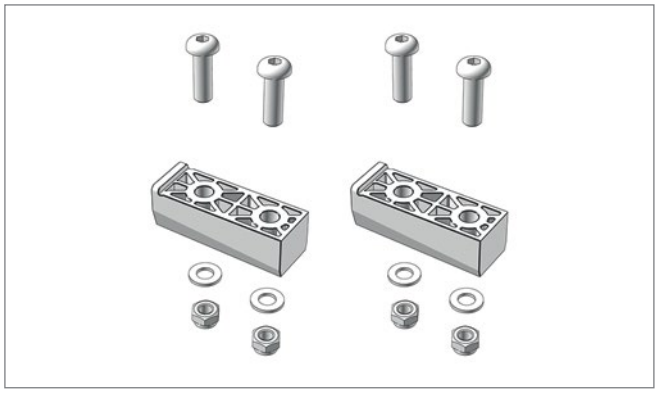

Pos. 1 **Edscha TS: 40 69 003 200**

Führungsatz Portalbalken kompl. (2 Stück) Kunststoff (Standard / Volumen / TailWing); 0,15 kg

Guide tupe set gantry beam compl. (2 pieces) plastic (Standard / Volume / TailWing); 0,15 kg

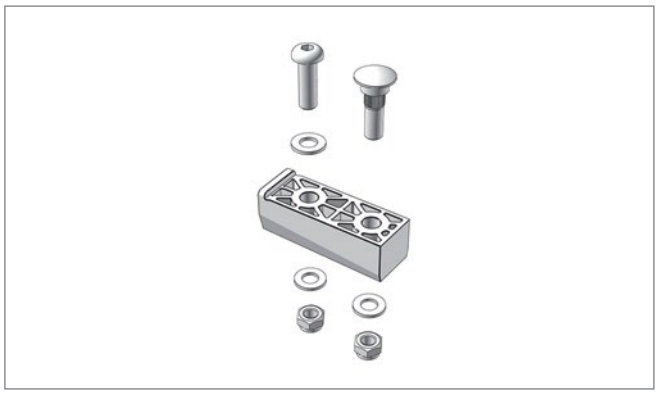

Pos. 2 **Edscha TS: 40 69 003 210**

Führungsatz Portalbalken kompl. XL (2 Stück) Kunststoff (Standard / Volumen / TailWing); 0,16 kg

Guide tupe set gantry beam compl. XL (2 pieces) plastic (Standard / Volume / TailWing); 0,16 kg

Ersatzteile Portalbalken Std. / Vol. · *Spare parts gantry beam Std. / Vol.*



Pos. 3 **Edscha TS: 40 69 013 600**

Schraubensatz Endspriegel / Portalbalken; 0,13 kg

Screwset end bow / gantry beam; 0,13 kg

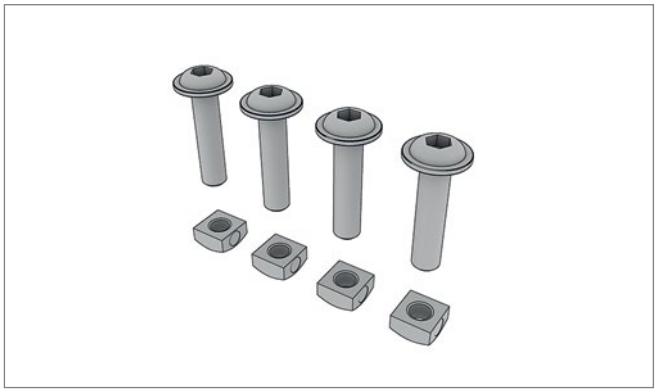

Pos. 3* **Edscha TS: 40 38 072 740**

Schraubensatz Endspriegel / Portalbalken für Kunststoffauf-stellarm; 0,07 kg

Screwset end bow / gantry beam for plastic lifting arm; 0,07 kg

Ersatzteile Endlaufwagen · *Spare parts front end carriage*

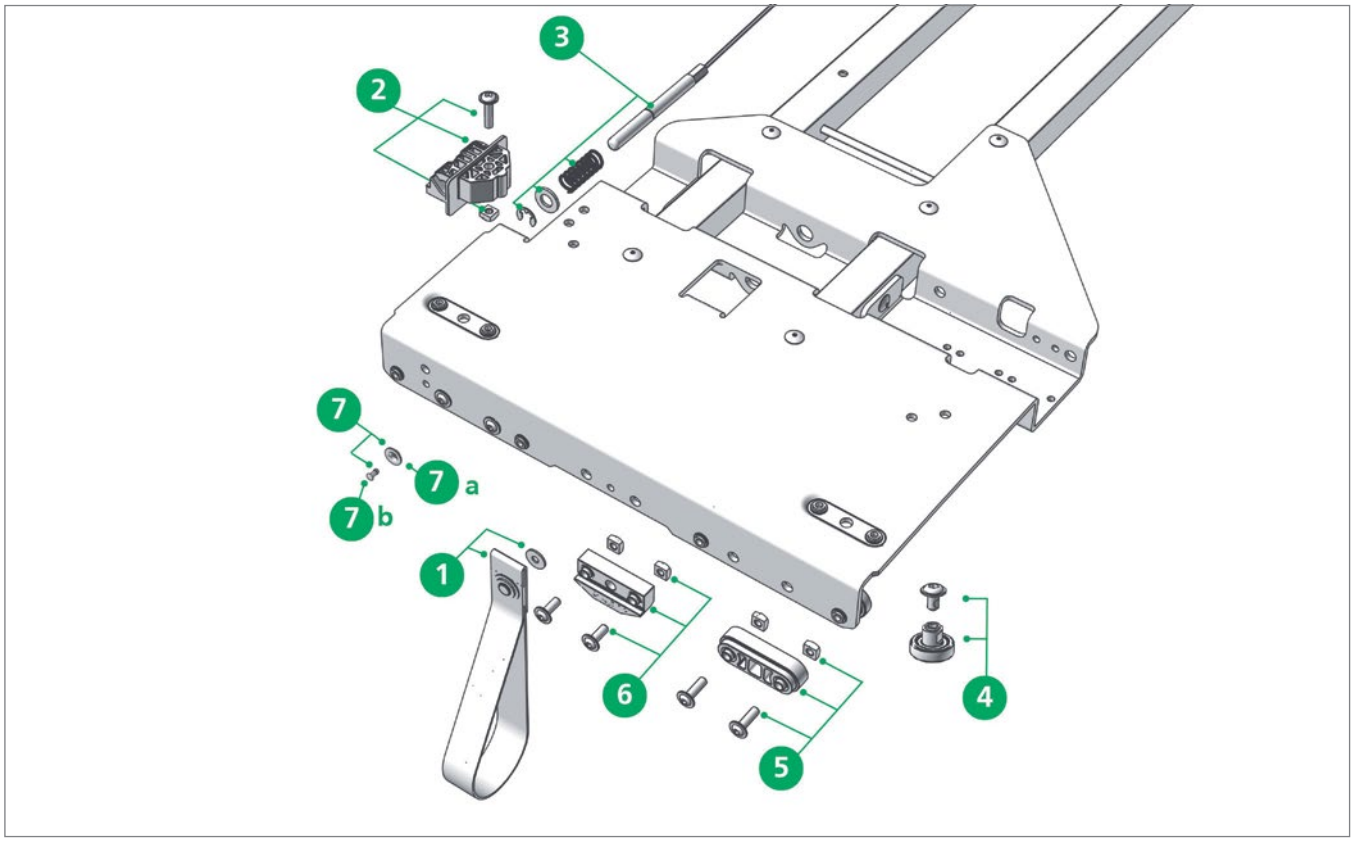



Pos. 1 **Edscha TS: 40 38 033 041**

Zugschlaufe kompl.; 0,02 kg

Pull strip cpl.; 0,02 kg

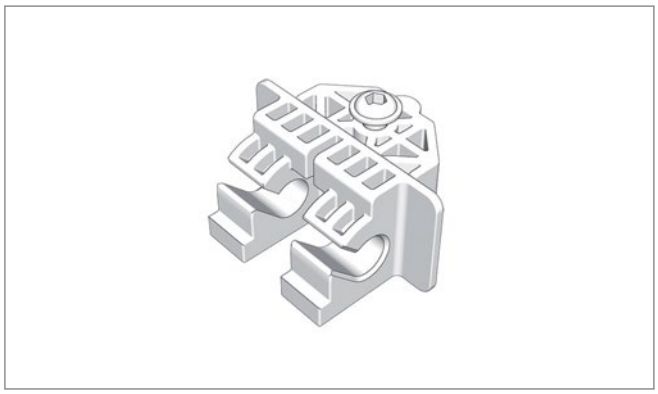

Pos. 2 **Edscha TS: 40 69 000 950**

Gelenkaufnahmesatz Endlaufwagen; 0,05 kg

Articulationset fixing end carriage; 0,05 kg

Ersatzteile Endlaufwagen · *Spare parts front end carriage*



Pos. 3 **Edscha TS: 40 69 003 180**

Verriegelung Satz AB 2550; 0,29 kg

Locking set AB 2550; 0,29 kg

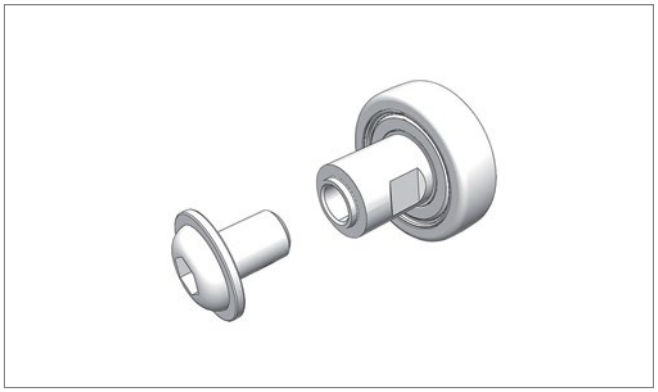

Pos. 4 **Edscha TS: 40 38 072 780**

Reparatursatz Laufrolle mit Innengewinde M6; 0,03 kg

Repair kit roller with inside thread M6; 0,03 kg

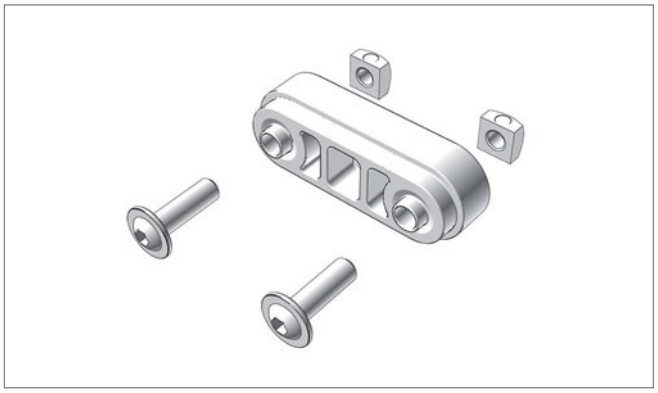

Pos. 5 **Edscha TS: 40 69 000 730**

Gleitstück Satz Kunststoff; 0,02 kg

Sliding piece set plastic; 0,02 kg

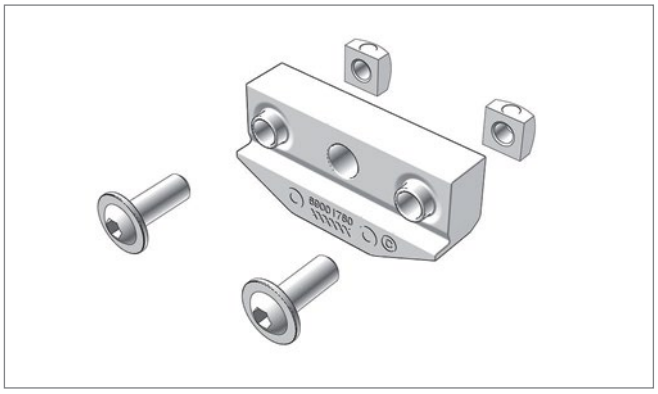

Pos. 6 **Edscha TS: 40 69 001 780**

Keil Satz CS-H; 0,02 kg

Chock kit CS-H; 0,02 kg

Ersatzteile Endlaufwagen · *Spare parts front end carriage*

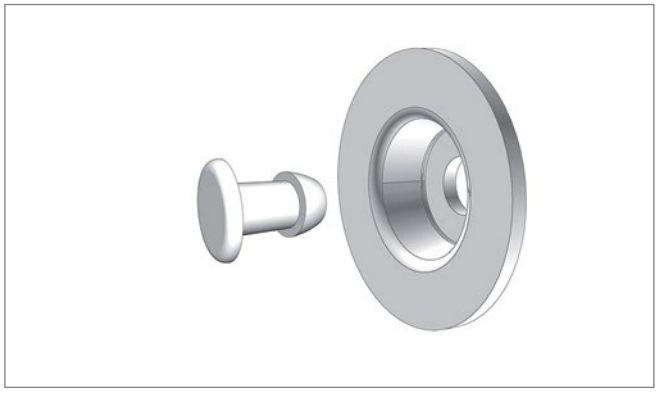

Pos. 7 **Edscha TS: 41 69 004 860**

Niet Befestigungsscheibe Satz (50 Stk.); 0,52 kg

Rivet fixing disc kit (50 pcs.); 0,52 kg

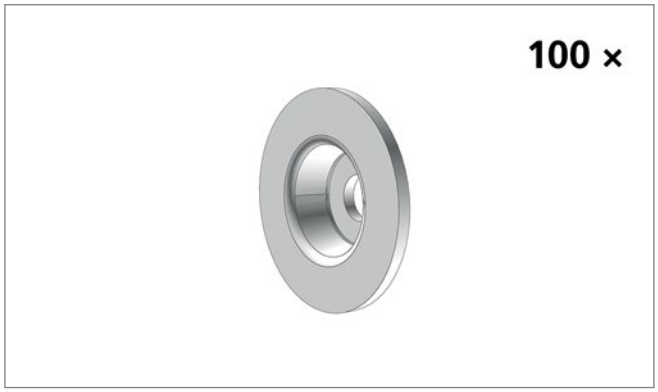

Pos. 7a **Edscha TS: 41 69 015 430**

Hutscheibe 100x69015430; 0,80 kg

Tarp-washer (100x6901543); 0,80 kg

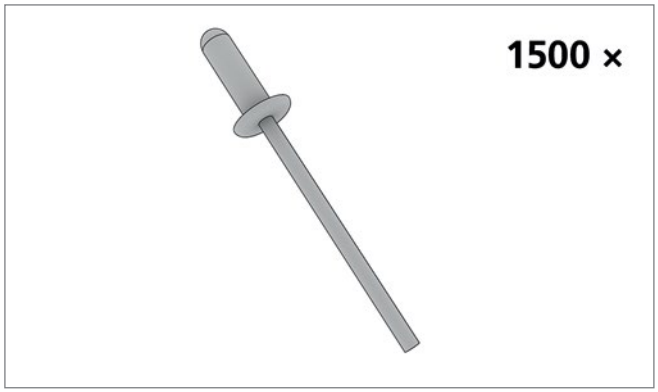

Pos. 7b **Edscha TS: 41 01 005 194**

Niet (1500 Stk.); 6,00 kg

Rivet (1500 pcs.); 6,00 kg

Ersatzteile Endlaufwagen · *Spare parts front end carriage*

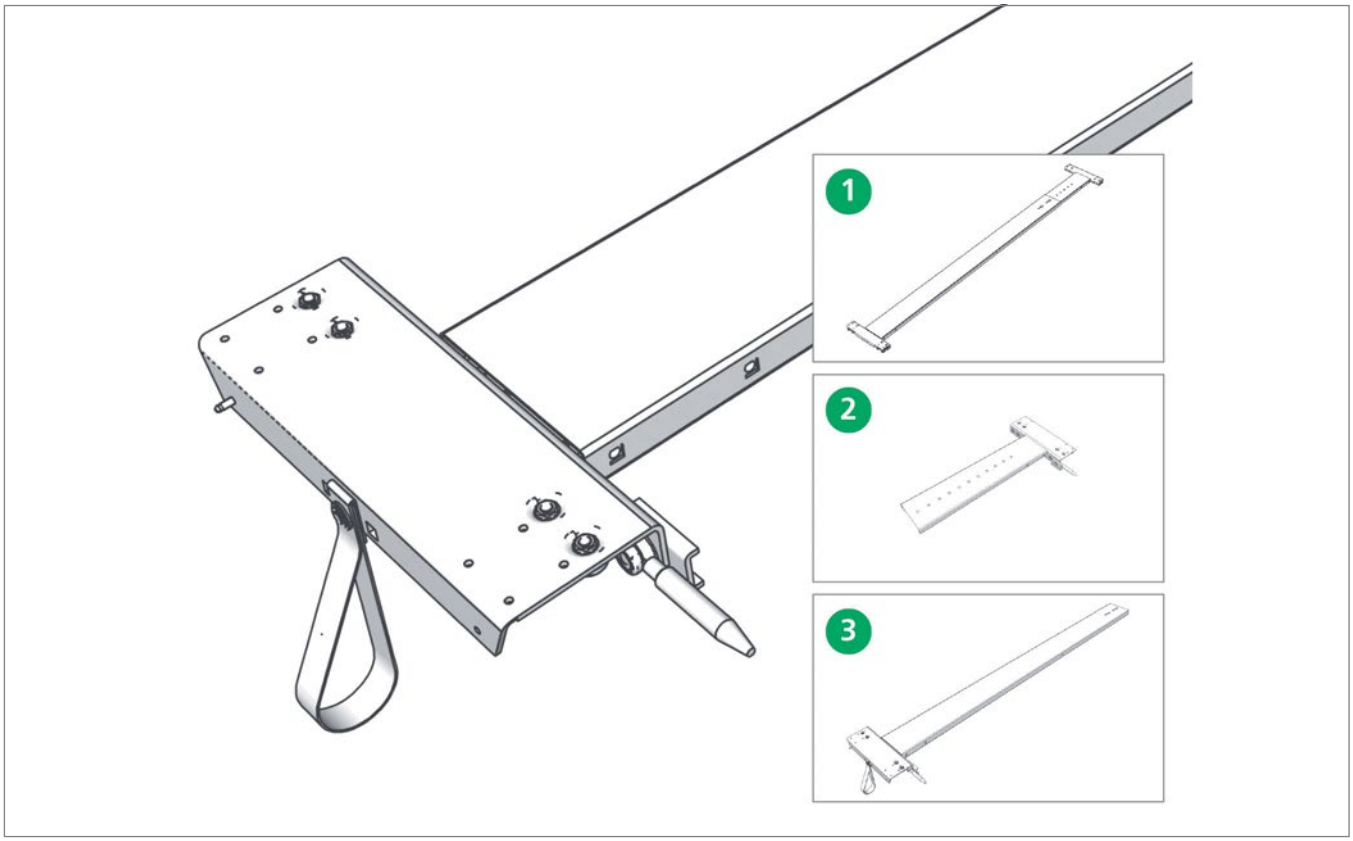

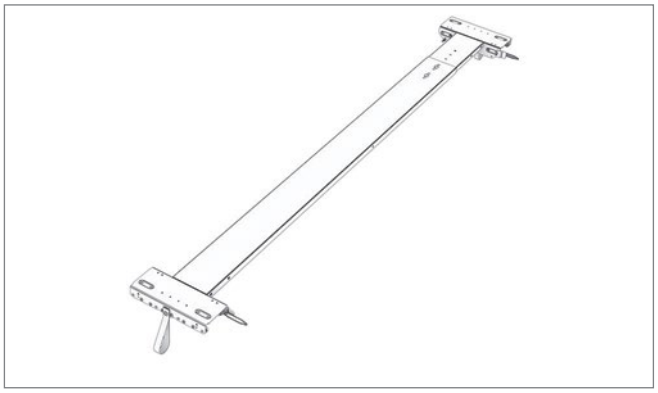

Pos. 1 **Edscha TS: 40 69 012 010**

Endlaufwagen CS zur Heckportalaussteifung (Einstellbereich 2435 - 2770 mm); 21,17 kg

End carriage CS for rear portal reinforcement (Adjustment range 2435 - 2770 mm); 21,17 kg

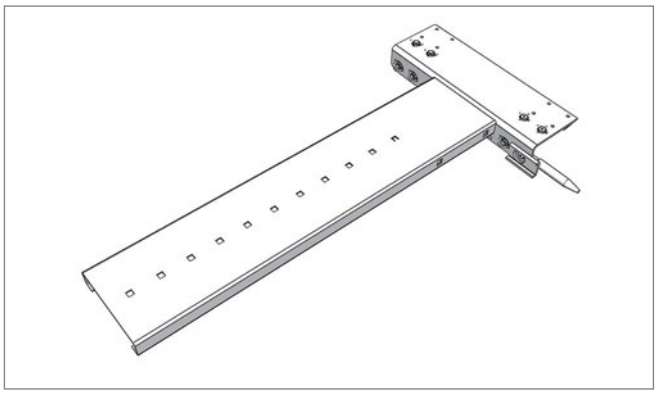

Pos. 2 **Edscha TS: 40 69 008 070**

Endlaufwagen CS zur Heckportalaussteifung rechts; 6,56 kg

End carriage CS for rear portal reinforcement right; 6,56 kg

Ersatzteile Endlaufwagen · *Spare parts front end carriage*

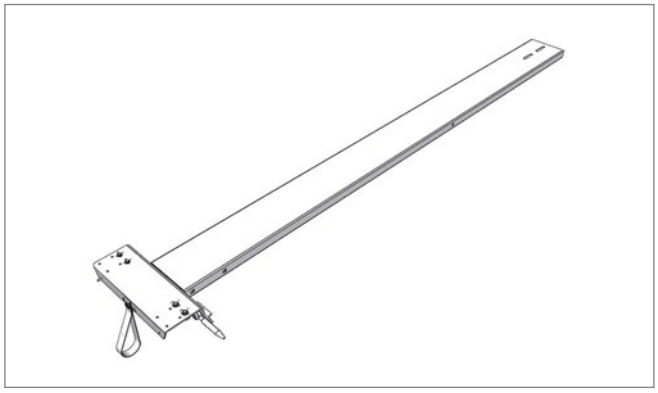

Pos. 3 **Edscha TS: 40 69 008 050**

Endlaufwagen CS zur Heckportalaussteifung links; 12,85 kg

End carriage CS for rear portal reinforcement left; 12,85 kg

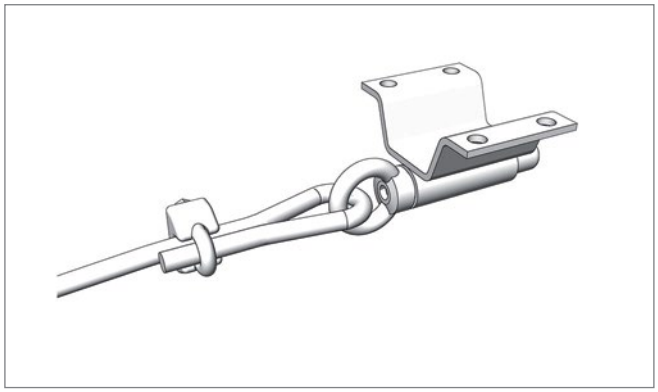

Pos. 3* **Edscha TS: 40 38 032 720**

Verriegelung für Endlaufwagen CurtainSider zur Heckportalaussteifung; 0,45 kg

Locking for end carriage CurtainSider for rear portal reinforcement; 0,45 kg

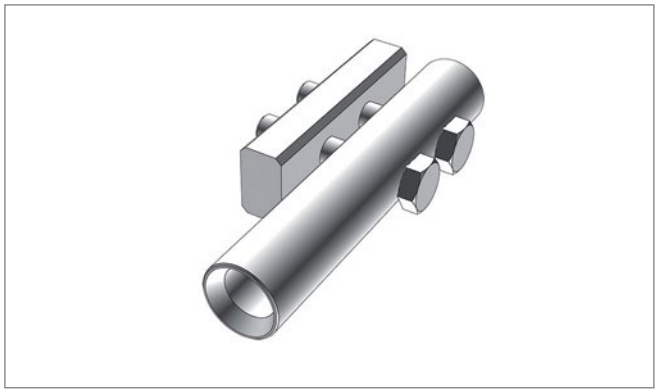

Pos. 3* **Edscha TS: 40 69 012 220**

Führung für Endlaufwagen zur Heckportalaussteifung (Satz); 0,74 kg

Guidance for end carriage for rear portal reinforcement (kit); 0,74 kg

Ersatzteile Endlaufwagen Varianten Aufstellautomatik · *Spare parts end carriage variants adjustment mechanism*

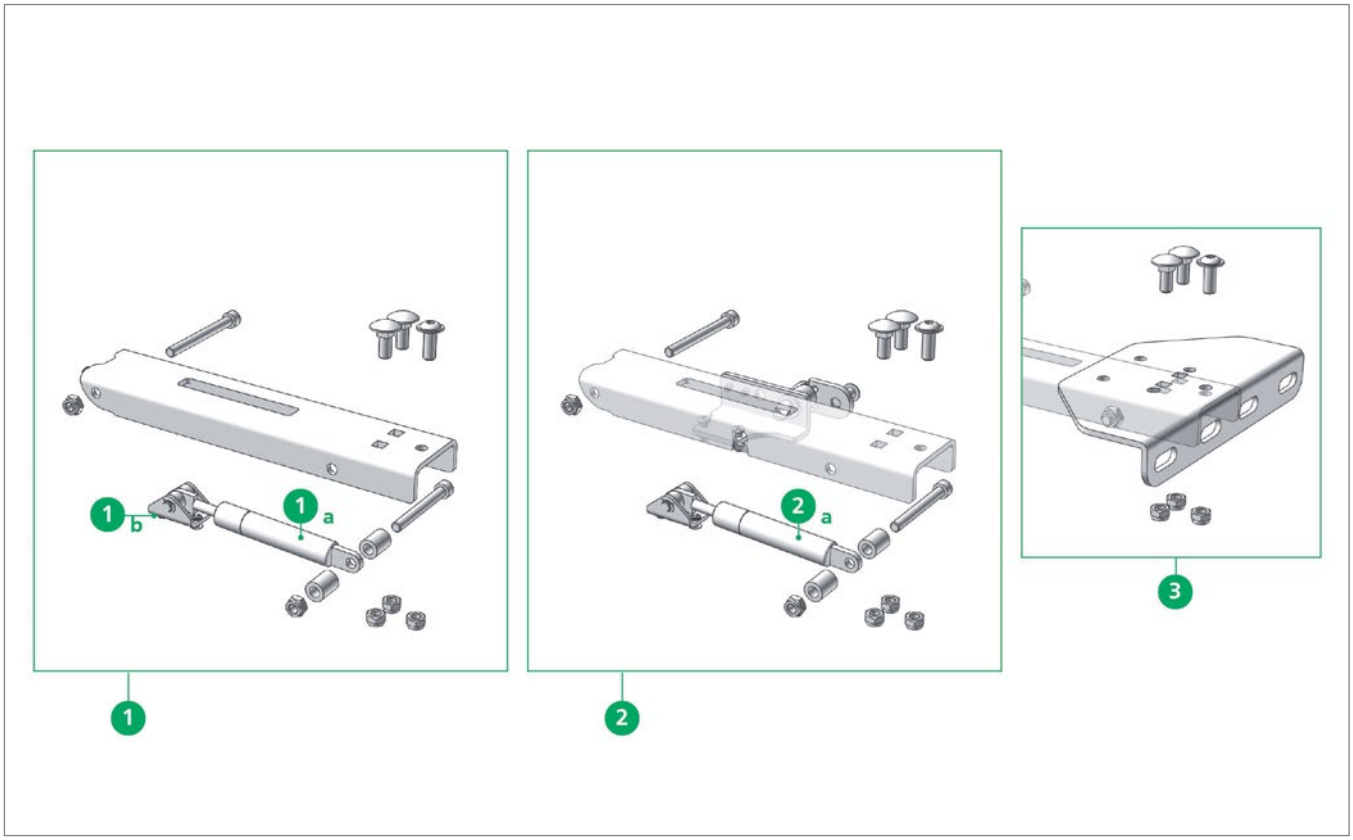

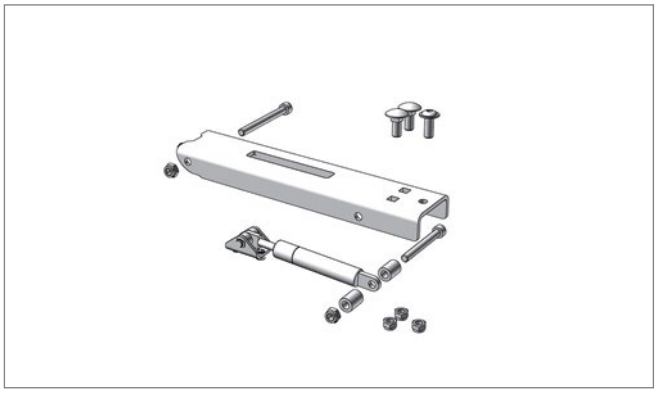

Pos. 1 **Edscha TS: 40 69 010 760**

Rep.-Satz Aufstellautomatik und Gasfeder 700 N (2 Stk.); 2,28 kg

Repairkit automatic adjustment mechanism with gasspring 700 N (2 pcs.); 2,28 kg

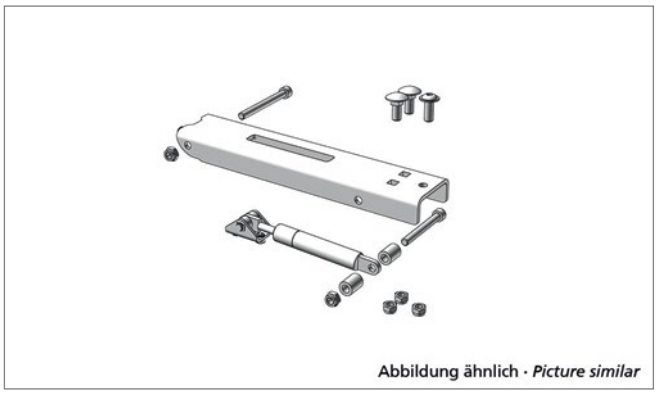

Pos. 1* **Edscha TS: 40 69 011 490**

Rep.-Satz Aufstellautomatik und Gasfeder 1000 N (2 Stk.); 2,50 kg

Repairkit automatic adjustment mechanism with gasspring 1000 N (2 pcs.); 2,50 kg

Ersatzteile Endlaufwagen Varianten Aufstellautomatik · *Spare parts end carriage variants adjustment mechanism*

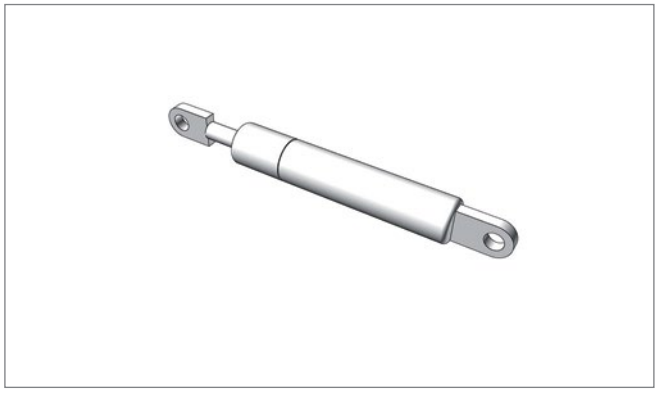

Pos. 1a **Edscha TS: 40 00 075 099**

Gasfeder 700 N; 0,14 kg

Gas spring 700 N; 0,14 kg

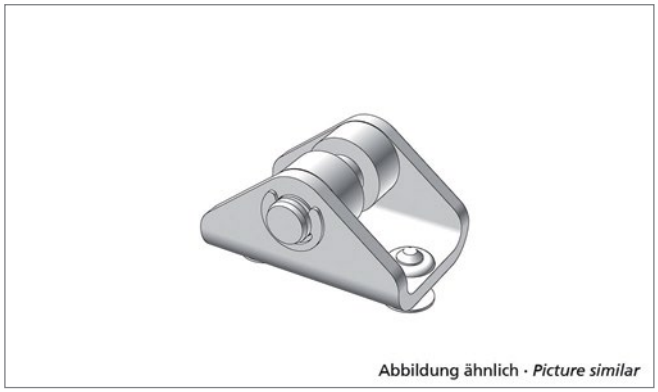

Abbildung ähnlich · *Picture similar*

Pos. 1b **Edscha TS: 40 69 009 730**

Lagerbock; 0,03 kg

Bearing block; 0,03 kg

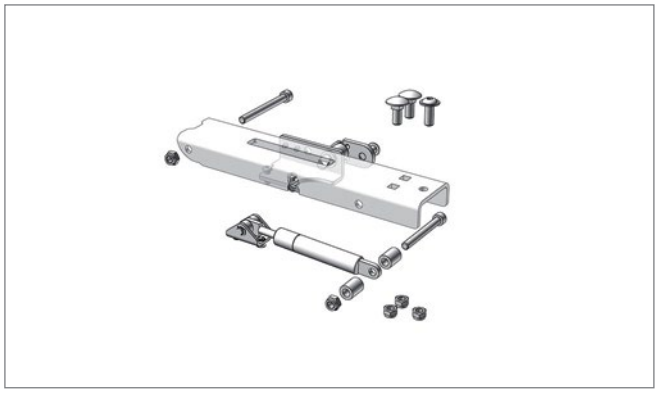

Pos. 2 **Edscha TS: 40 69 011 560**

Aufstellautomatik-Verriegelung und Gasfeder 700 N (rechts und links); 2,72 kg

Automatic adjustment mechanism - locking with gasspring 700 N (right and left); 2,72 kg

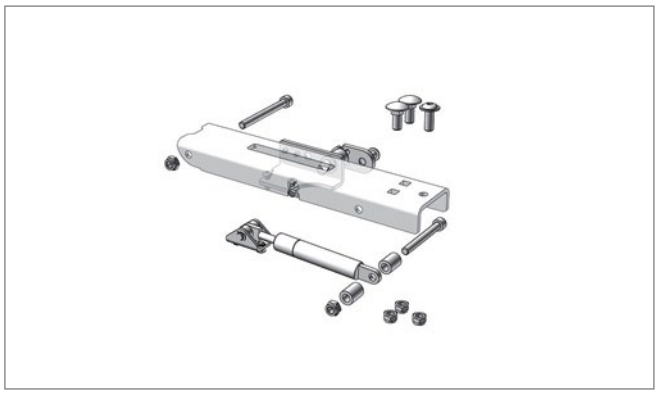

Pos. 2* **Edscha TS: 40 69 011 900**

Aufstellautomatik-Verriegelung und Gasfeder 1000 N (rechts und links); 2,30 kg

Automatic adjustment mechanism - locking left with gasspring 1000 N (right and left); 2,30 kg

Ersatzteile Endlaufwagen Varianten Aufstellautomatik · *Spare parts end carriage variants adjustment mechanism*

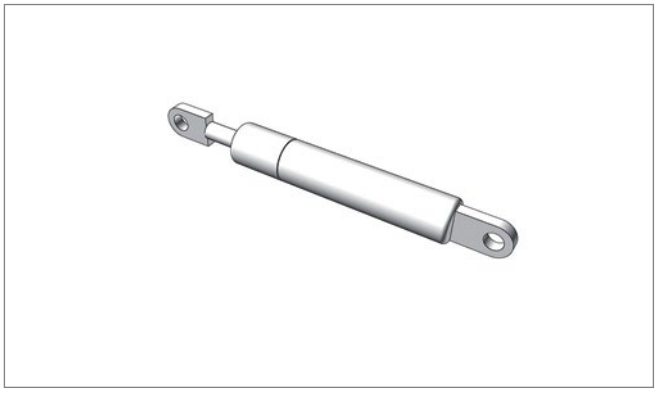

Pos. 2a **Edscha TS: 40 69 002 740**

Gasfeder 1000 N für Abschlüsse > 30 kg; 0,20 kg

Gas spring 1000 N for endings > 30 kg; 0,20 kg

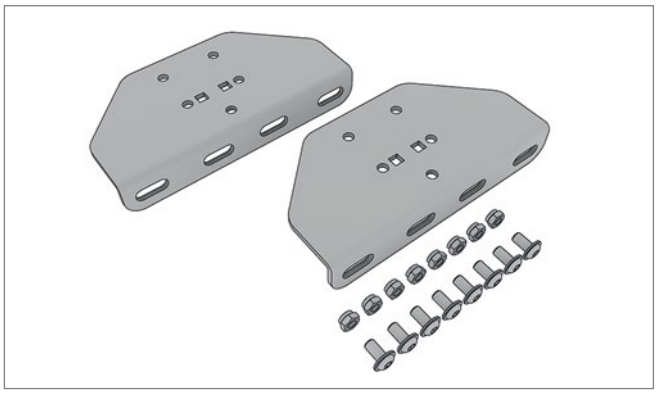

Pos. 3 **Edscha TS: 40 69 012 190**

Adapterplatte inkl. Schrauben Stahlarm; 0,82 kg

Adapter plate incl. screws metal positioning arm; 0,82 kg

Ersatzteile Endlaufwagen Varianten Aufstellautomatik · *Spare parts end carriage variants adjustment mechanism*

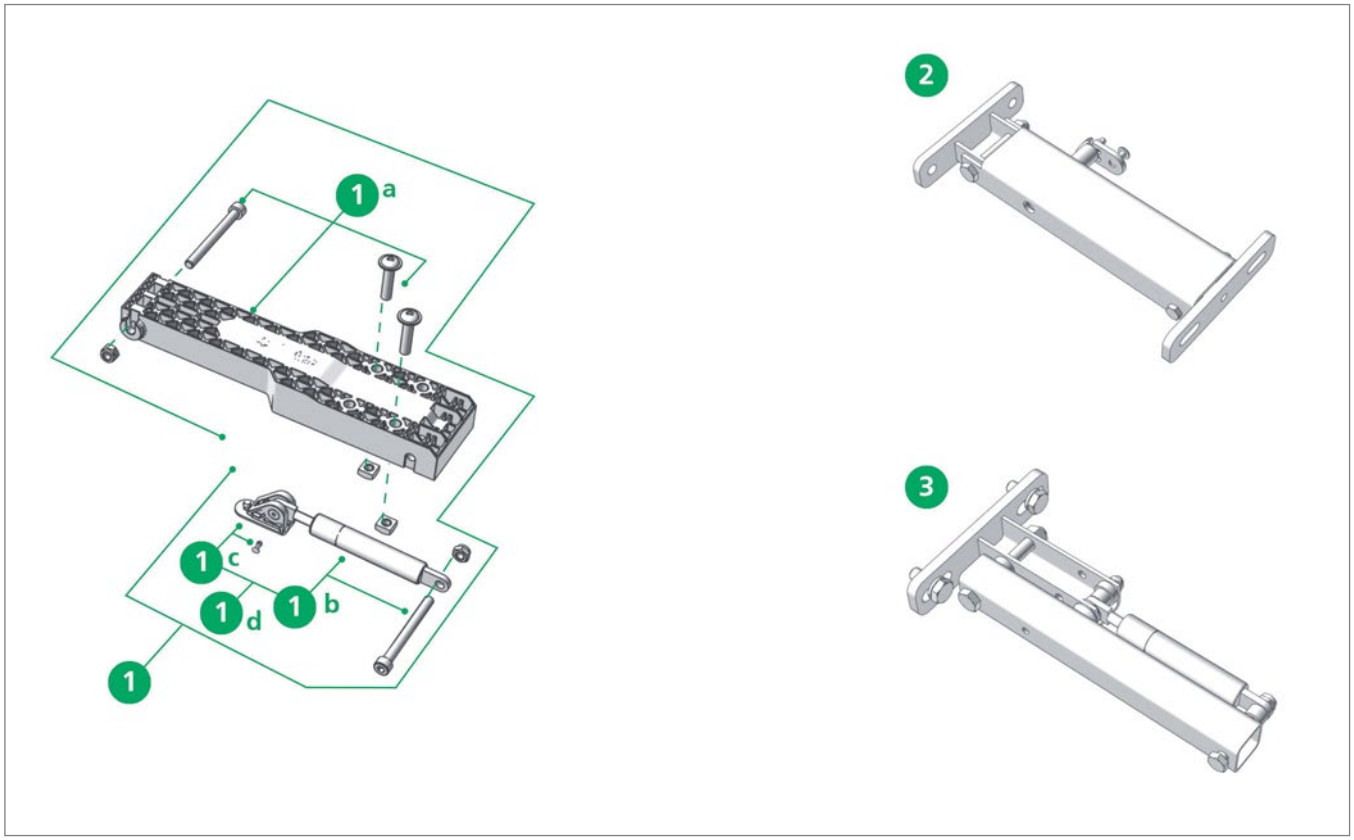

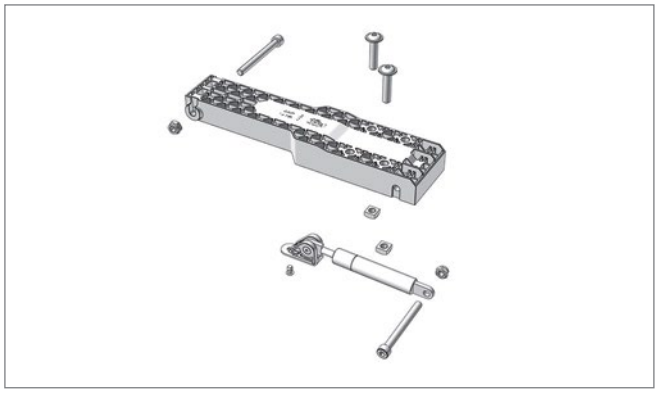

Pos. 1 **Edscha TS: 40 38 090 300**

Rep.-Satz Aufstellautomatik (Kunststoff) und Gasfeder; 0,90 kg

Repairkit lifting arm (plastic) with gasspring; 0,90 kg

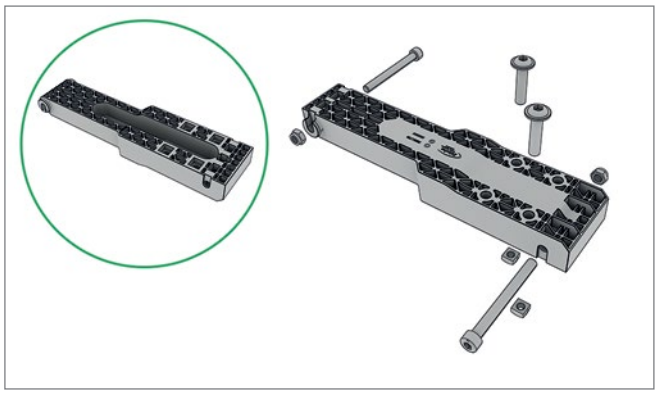

Pos. 1a **Edscha TS: 40 38 065 050**

Rep.-Satz Aufstellautomatik Kunststoff; 0,50 kg

Repair kit automatic adjustment mechanism plastic; 0,50 kg

Ersatzteile Endlaufwagen Varianten Aufstellautomatik · *Spare parts end carriage variants adjustment mechanism*

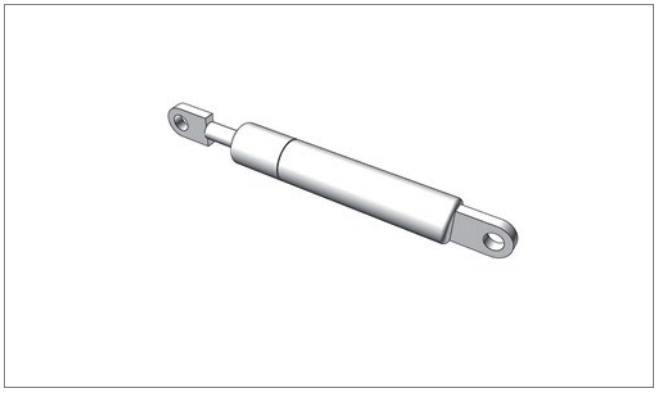

Pos. 1b **Edscha TS: 40 00 075 099**

Gasfeder 700 N; 0,14 kg

Gas spring 700 N; 0,14 kg

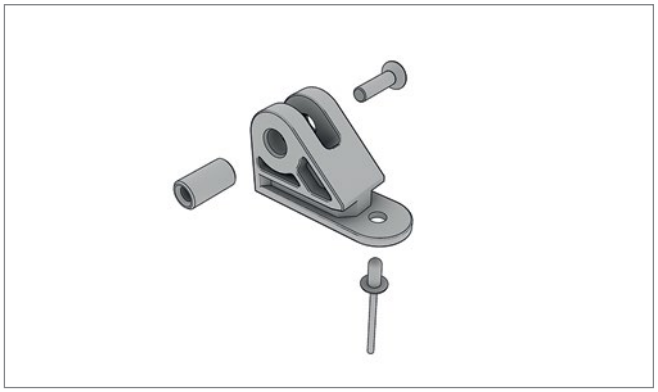

Pos. 1c **Edscha TS: 40 38 081 770**

Gasfeder Aufnahme Reparatursatz UL II / HD / VP-UL; 0,04 kg

Gas spring holder repair kit UL II / HD / VP-UL; 0,04 kg

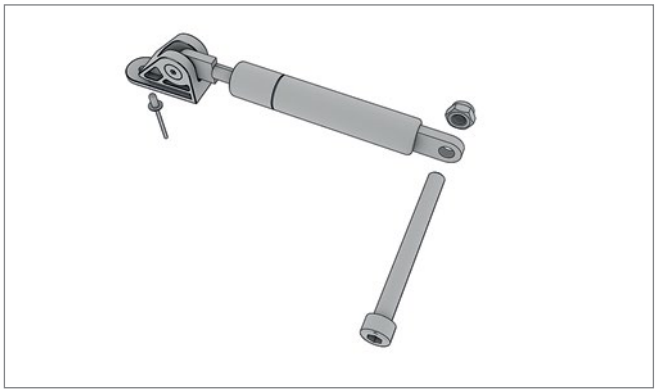

Pos. 1d **Edscha TS: 40 38 065 020**

Rep.-Satz Gasfeder 700 N für Aufstellautomatik (Kunststoff); 0,23 kg

Repairkit Gas spring 700 N for automatic adjustment mechanism (plastic); 0,23 kg

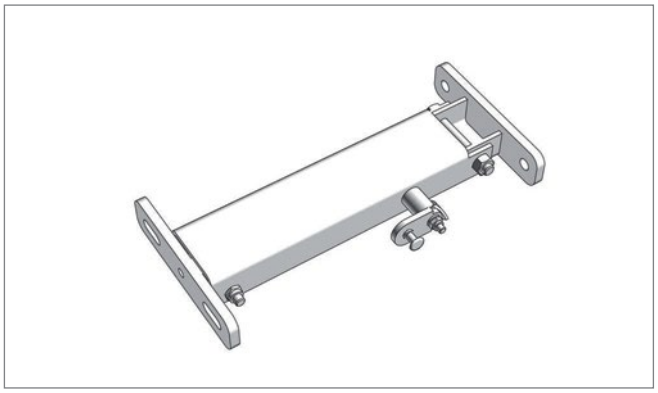

Pos. 2 **Edscha TS: 40 38 027 253**

Aufstellautomatik 1 x 700 N links mit Verriegelung für Endlaufwagen zur Heckportalaussteifung; 2,37 kg

Automatic adjustment mechanism 1 x 700 N left with locking for End carriage for rear portal reinforcement; 2,37 kg

Ersatzteile Endlaufwagen Varianten Aufstellautomatik · *Spare parts end carriage variants adjustment mechanism*

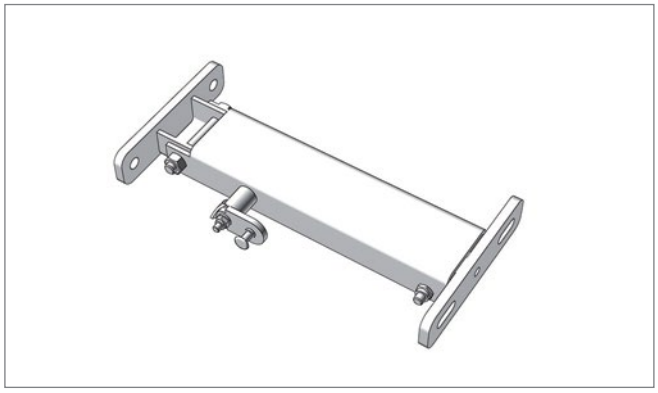

Pos. 2* **Edscha TS: 40 38 027 263**

Aufstellautomatik 1 x 700 N rechts mit Verriegelung für Endlaufwagen zur Heckportalaussteifung; 2,37 kg

Automatic adjustment mechanism 1 x 700 N right with locking for End carriage for rear portal reinforcement; 2,37 kg

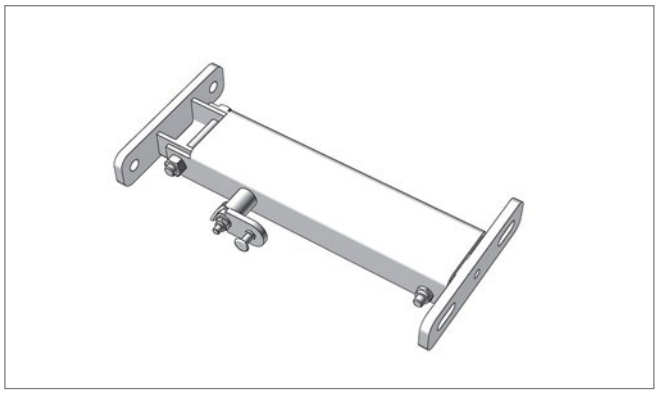

Pos. 2* **Edscha TS: 40 38 027 264**

Aufstellautomatik 2 x 500 N rechts mit Verriegelung für Endlaufwagen zur Heckportalaussteifung; 2,51 kg

Automatic adjustment mechanism 2 x 500 N right with locking for end carriage for rear portal reinforcement; 2,51 kg

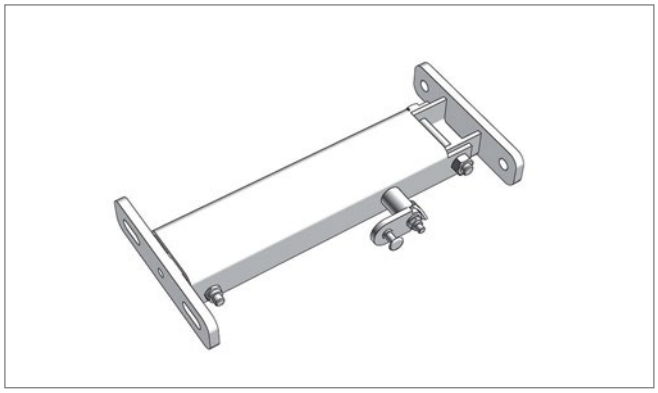

Pos. 2* **Edscha TS: 40 38 027 254**

Aufstellautomatik 2 x 500 N links mit Verriegelung für Endlaufwagen zur Heckportalaussteifung; 2,48 kg

Automatic adjustment mechanism 2 x 500 N left with locking for end carriage for rear portal reinforcement; 2,48 kg

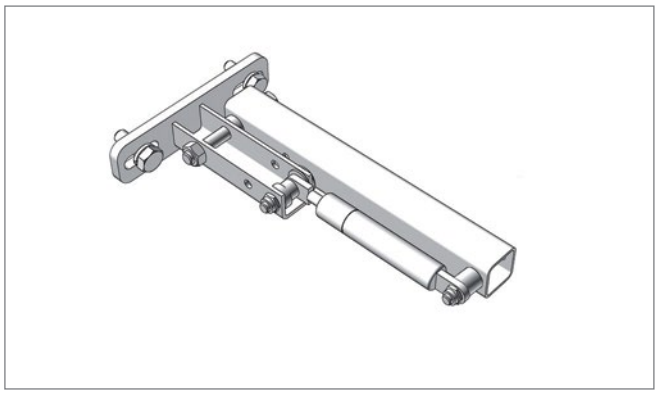

Pos. 3 **Edscha TS: 40 38 048 780**

Aufstellautomatik für Portalbalken 1 x 700 N rechts für Endlaufwagen zur Heckportalaussteifung; 1,30 kg

Automatic adjustment mechanism for gantry beam 1 x 700 N right for End carriage for rear portal reinforcement; 1,30 kg

Ersatzteile Endlaufwagen Varianten Aufstellautomatik · *Spare parts end carriage variants adjustment mechanism*

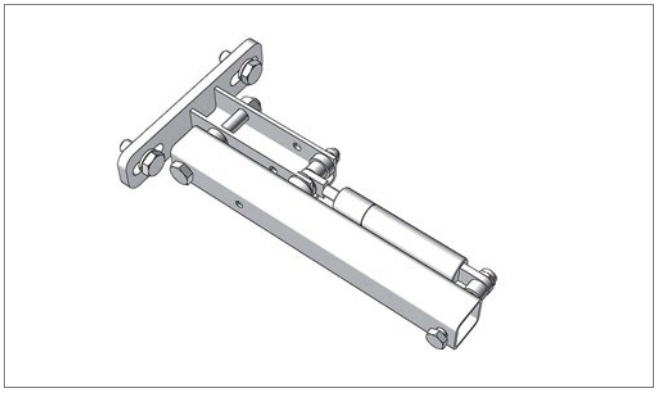

Pos. 3* **Edscha TS: 40 38 048 770**

Aufstellautomatik für Portalbalken 1 x 700 N links für Endlaufwagen zur Heckportalaussteifung; 1,30 kg

Automatic adjustment mechanism for gantry beam 1 x 700 N left for End carriage for rear portal reinforcement; 1,30 kg

Ersatzteile Mitte · *Spare parts middle*

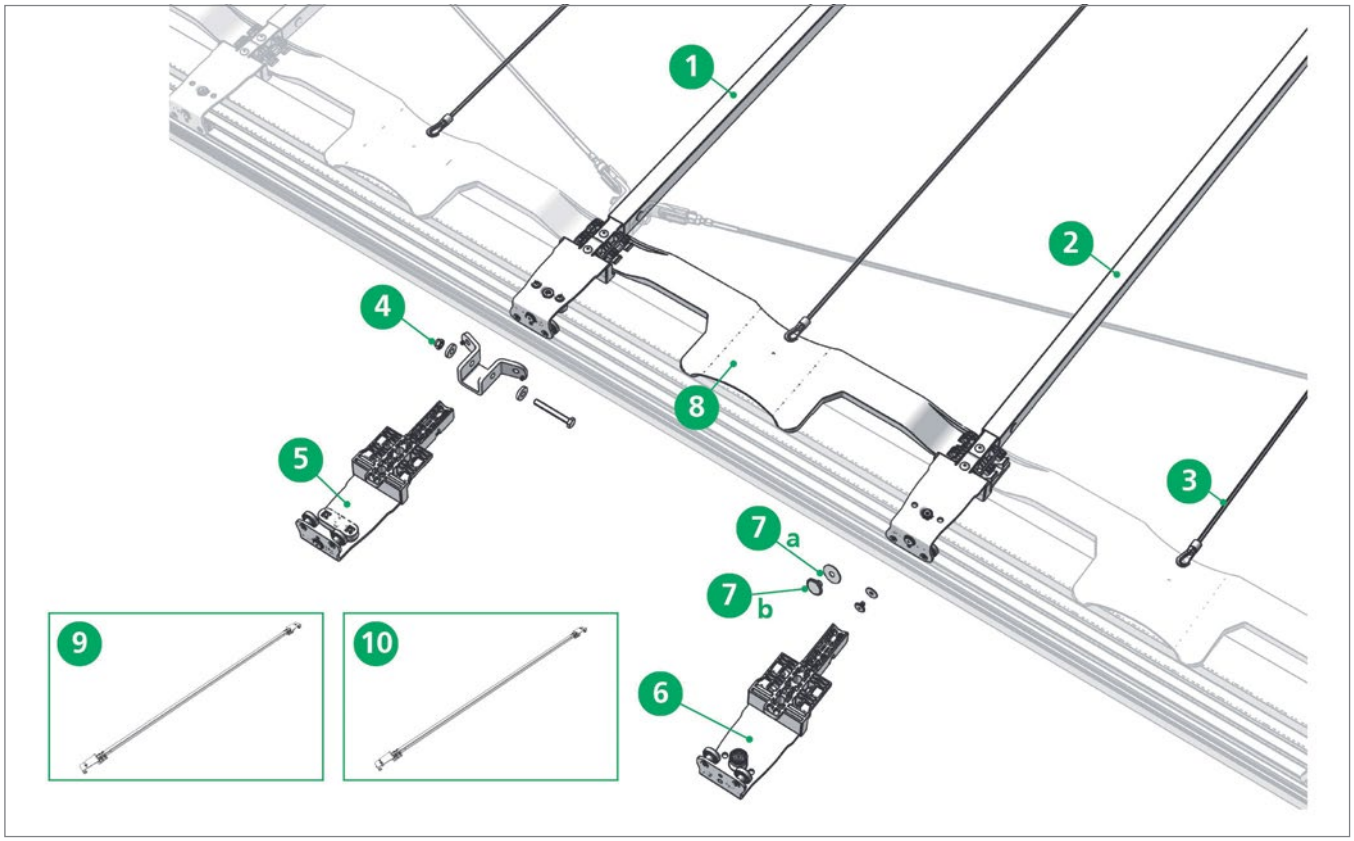

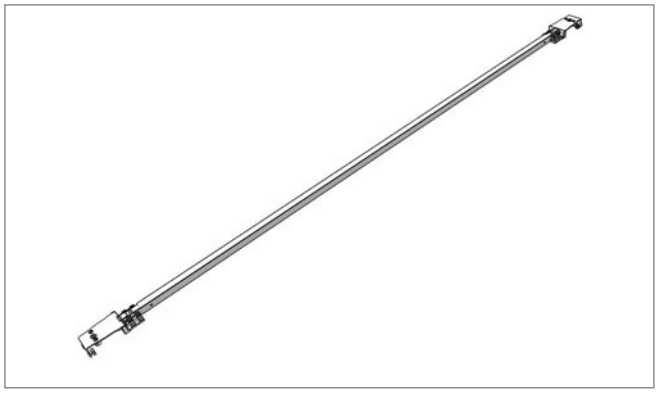

Pos. 1 **Edscha TS: 40 69 007 120**

Standardspriegel XL mit Rollenwagen (2550); 4,59 kg

Standard bow XL with roller carriage (2550); 4,59 kg

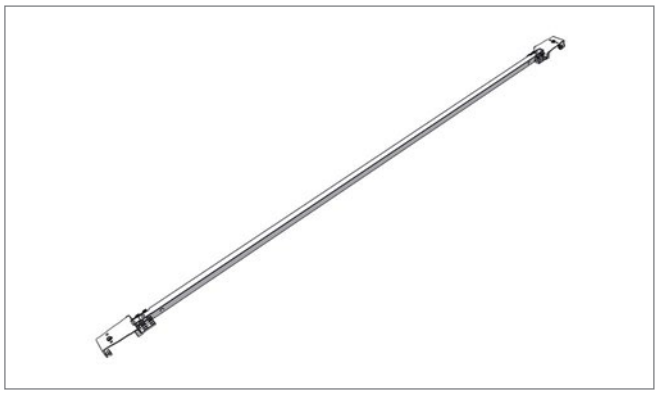

Pos. 2 **Edscha TS: 40 69 007 110**

Standardspriegel mit Rollenwagen (2550); 4,53 kg

Standard bow with roller carriage (2550); 4,53 kg

Ersatzteile Mitte · *Spare parts middle*

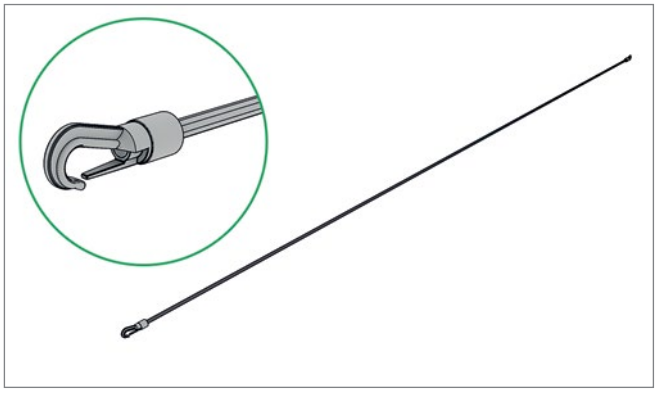

Pos. 3 **Edscha TS: 40 38 055 570**

Expanderseil 1300 XL; 0,04 kg

Expander rope 1300 XL; 0,04 kg

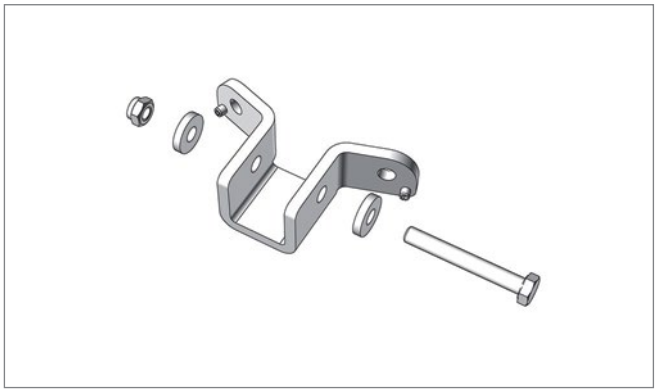

Pos. 4 **Edscha TS: 40 69 007 280**

XL Halterung vertikal; 0,30 kg

XL bracket vertical; 0,30 kg

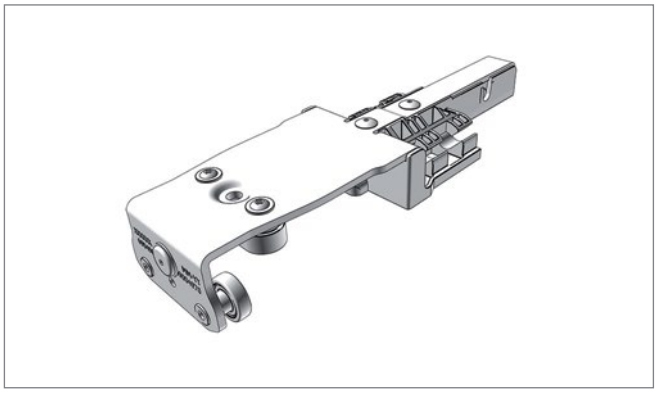

Pos. 5 **Edscha TS: 40 69 007 060**

Rollenwagen XL CS Hybrid; 0,85 kg

Roller carriage XL CS Hybrid; 0,85 kg

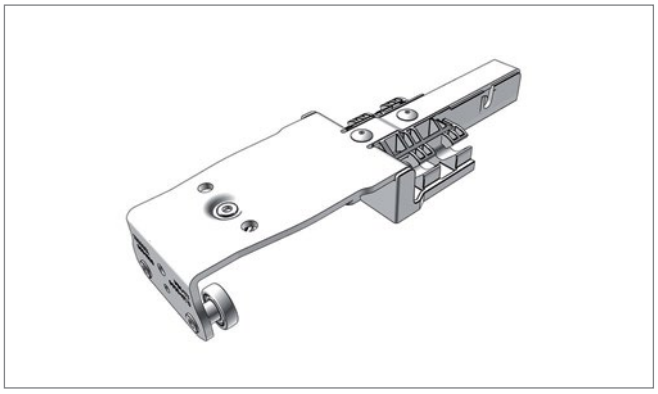

Pos. 6 **Edscha TS: 40 69 007 050**

Rollenwagen CS Hybrid; 0,83 kg

Roller carriage CS Hybrid; 0,83 kg

Ersatzteile Mitte · *Spare parts middle*

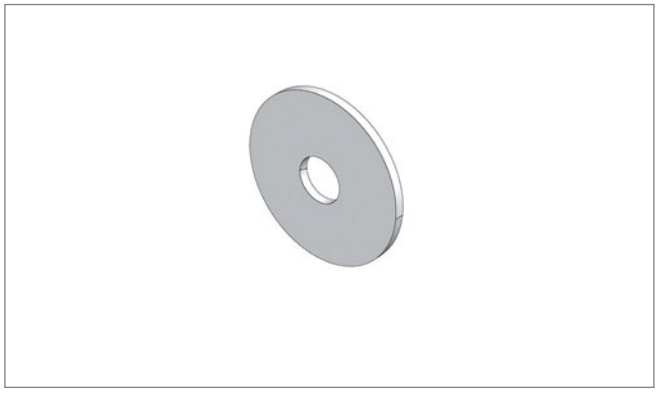

Pos. 7a **Edscha TS: 41 01 040 200**

Befestigungsscheibe (1000 Stk.); 0,21 kg

Fixing disc (1000 pcs.); 0,21 kg

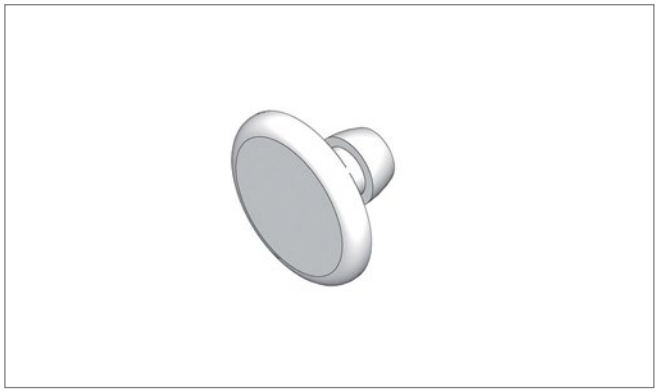

Pos. 7b **Edscha TS: 41 10 080 300**

Niet (1000 Stk.); 2,00 kg

Rivet (1000 pcs.); 2,00 kg

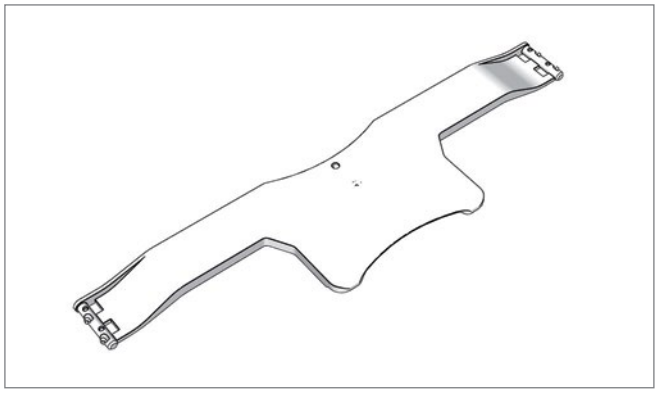

Pos. 8 **Edscha TS: 40 69 001 650**

Gelenk 650; 0,19 kg

Hinge 650; 0,19 kg

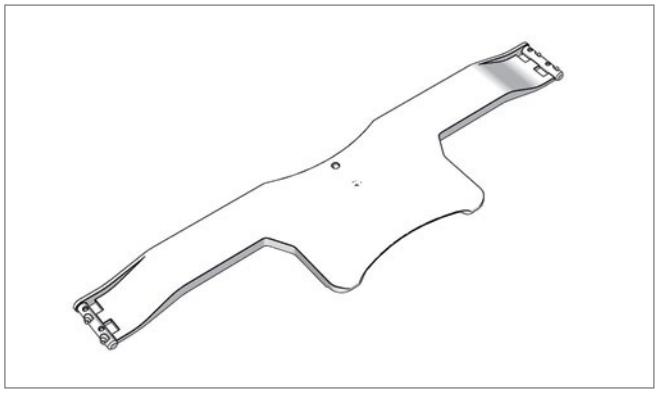

Pos. 8* **Edscha TS: 40 69 001 500**

Gelenk 500; 0,15 kg

Hinge 500; 0,15 kg

Ersatzteile Mitte · *Spare parts middle*



Pos. 9 **Edscha TS: 40 69 003 260**

Spriegel VG CS Hybrid 2570; 4,50 kg

Bow CG CS Hybrid 2570; 4,50 kg

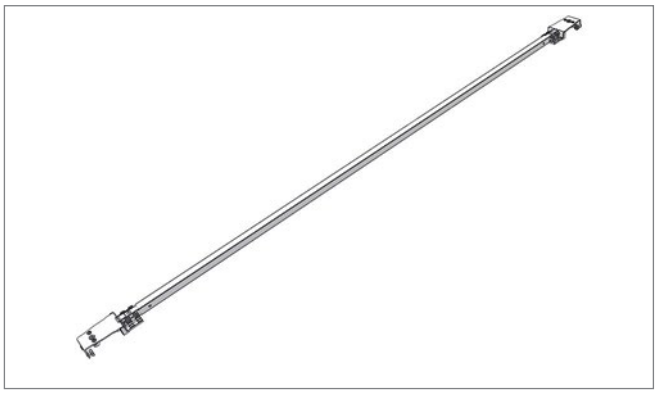

Pos. 10 **Edscha TS: 40 69 003 270**

Spriegel VG CS Hybrid 2570 XL; 4,50 kg

Bow CG CS Hybrid 2570 XL; 4,50 kg

Ersatzteile Front · *Spare parts front*

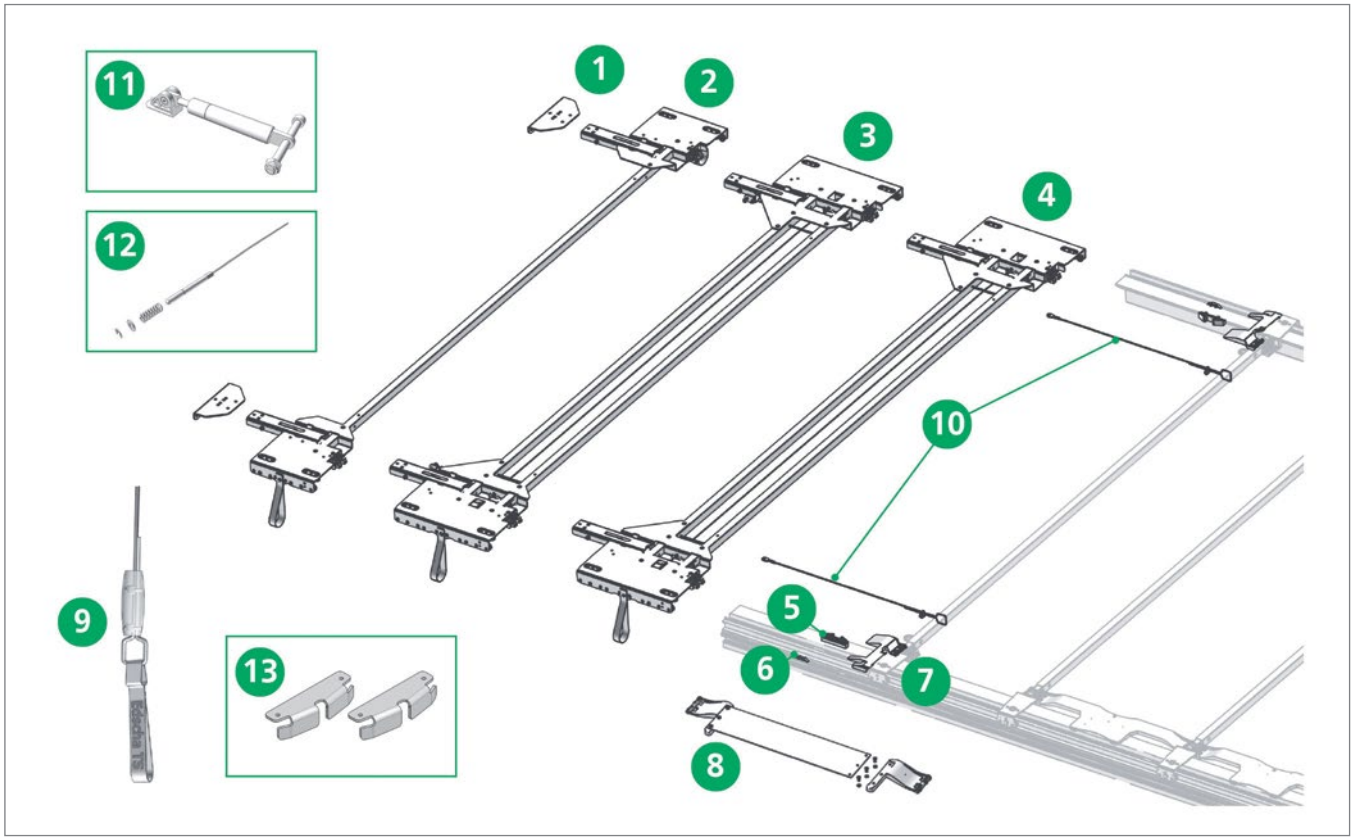

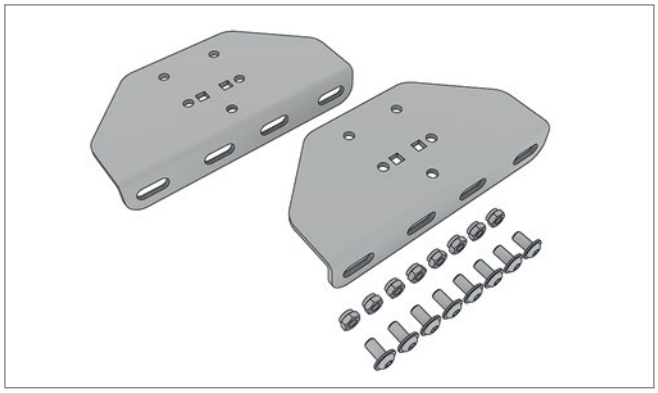

Pos. 1 **Edscha TS: 40 69 012 190**

Adapterplatte inkl. Schrauben Stahlarm; 0,82 kg

Adapter plate incl. screws metal positioning arm; 0,82 kg

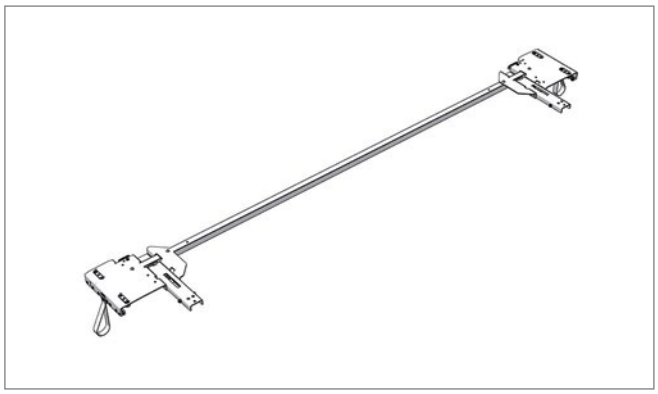

Pos. 2 **Edscha TS: 40 69 010 670**

Endlaufwagen Small 2550; 12,92 kg

End carriage Small 2550; 12,92 kg

Ersatzteile Front · *Spare parts front*

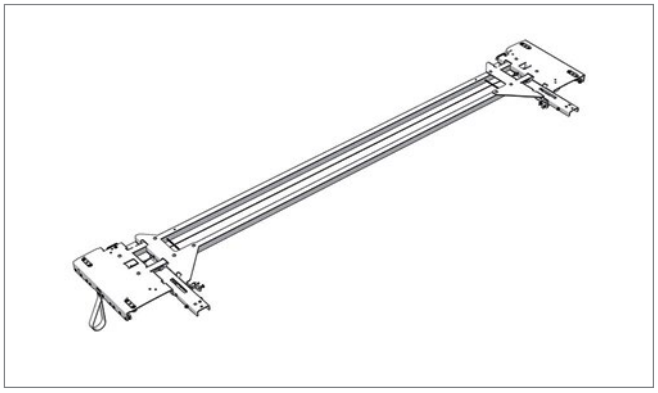

Pos. 3 **Edscha TS: 40 69 010 160**

Endlaufwagen CurtainSider Standard 2550 (1 x 700 N pro Seite) mit Verriegelung; 21,60 kg

End carriage CurtainSider Standard 2550 (1 x 700 N per side) with locking assembly; 21,60 kg

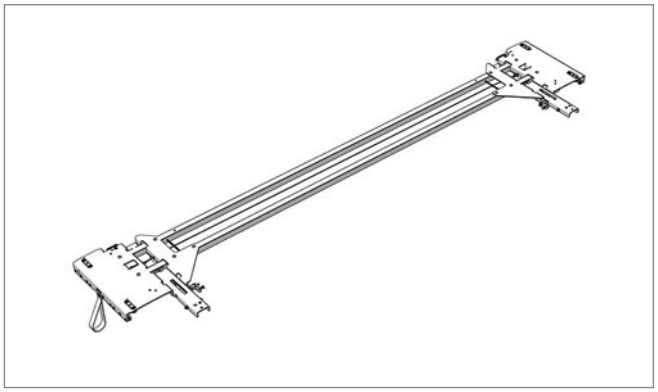

Pos. 3* **Edscha TS: 40 69 011 740**

Endlaufwagen CS Standard 2550 (1 x 1000 N pro Seite) mit Verriegelung für Abschlüsse > 30 kg; 21,71 kg

End carriage CS Standard 2550 (1 x 1000 N per side) with locking assembly for endings > 30 kg; 21,71 kg

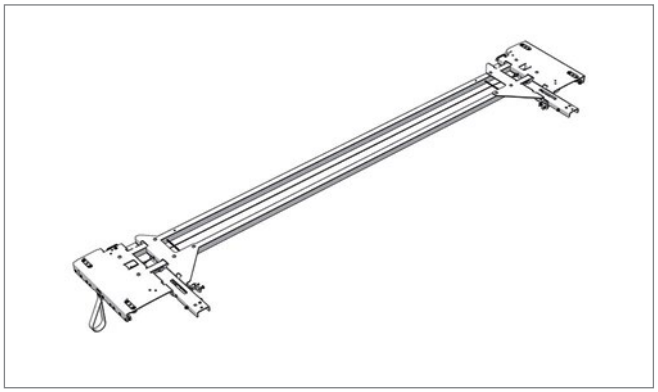

Pos. 3* **Edscha TS: 40 69 010 320**

Endlaufwagen CurtainSider 2570 (1 x 700 N pro Seite) mit Verriegelung; 21,65 kg

End carriage CurtainSider 2570 (1 x 700 N per side) with locking assembly; 21,65 kg

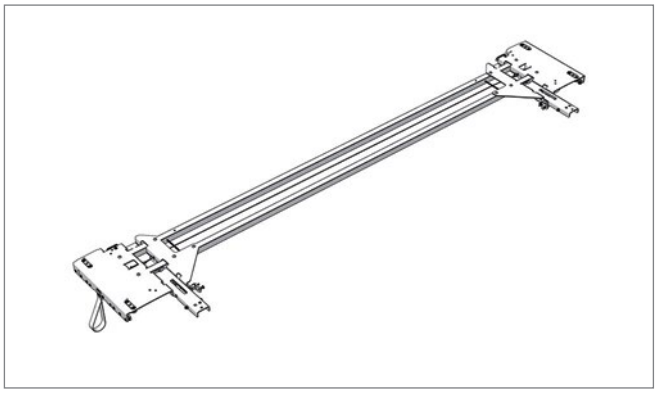

Pos. 3* **Edscha TS: 40 69 011 760**

Endlaufwagen CS 2570 (1 x 1000 N pro Seite) mit Verriegelung für Abschlüsse > 30 kg; 21,78 kg

End carriage CS 2570 (1 x 1000 N per side) with locking assembly for endings > 30 kg; 21,78 kg

Ersatzteile Front · *Spare parts front*

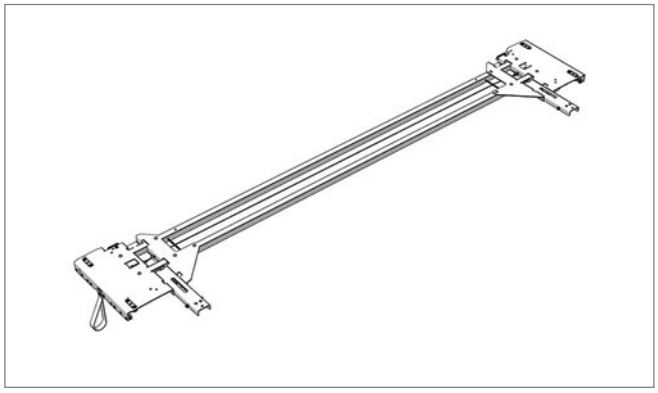

Pos. 4 **Edscha TS: 40 69 009 890**

Endlaufwagen CurtainSider Standard 2550 (1 x 700 N pro Seite); 21,07 kg

End carriage CurtainSider Standard 2550 (1 x 700 N per side); 21,07 kg

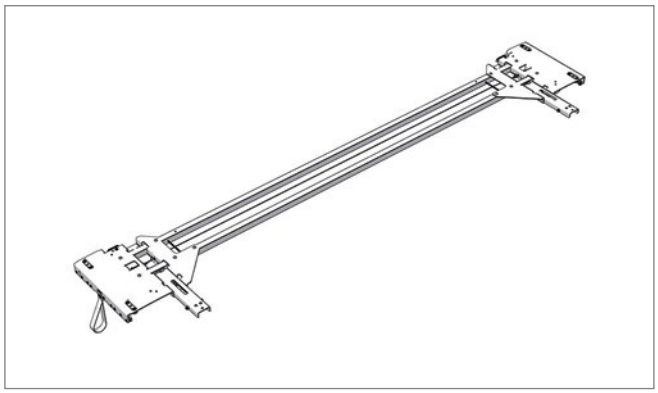

Pos. 4* **Edscha TS: 40 69 011 380**

Endlaufwagen CurtainSider Standard 2550 (1 x 1000 N pro Seite); 21,23 kg

End carriage CurtainSider Standard 2550 (1 x 1000 N per side); 21,23 kg

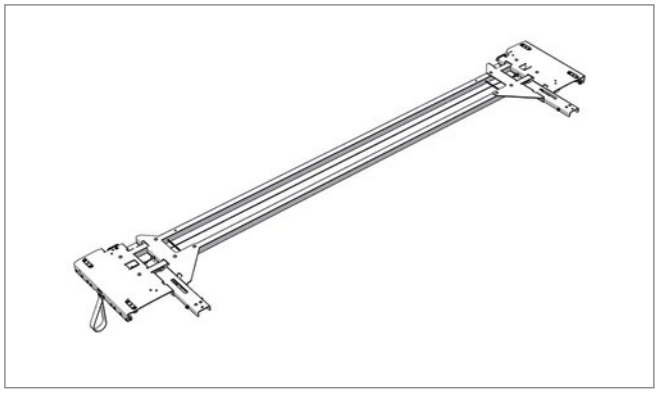

Pos. 4* **Edscha TS: 40 69 010 310**

Endlaufwagen CurtainSider 2570 (1 x 700 N pro Seite); 21,17 kg

End carriage CurtainSider 2570 (1 x 700 N per side); 21,17 kg

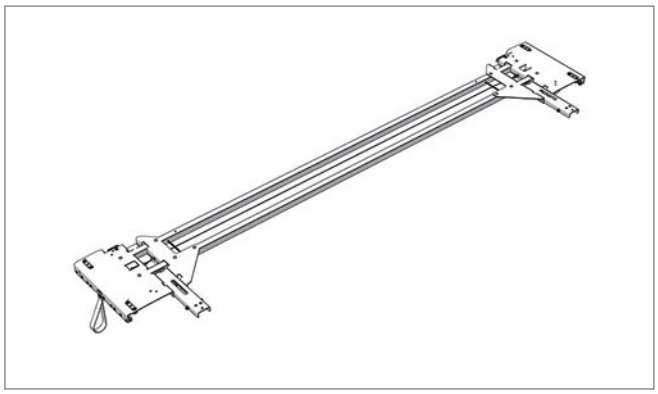

Pos. 4* **Edscha TS: 40 69 011 750**

Endlaufwagen CS 2570 (1 x 1000 N pro Seite); 21,30 kg

End carriage CS 2570 (1 x 1000 N per side); 21,30 kg

Ersatzteile Front · *Spare parts front*

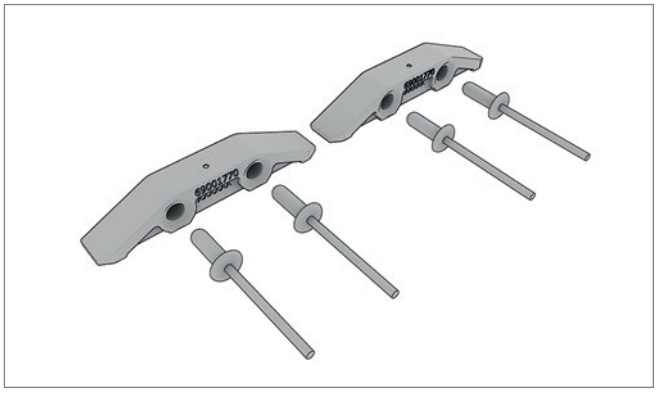

Pos. 5 **Edscha TS: 40 69 001 770**

Rampensatz; 0,02 kg

Ramp set locking; 0,02 kg

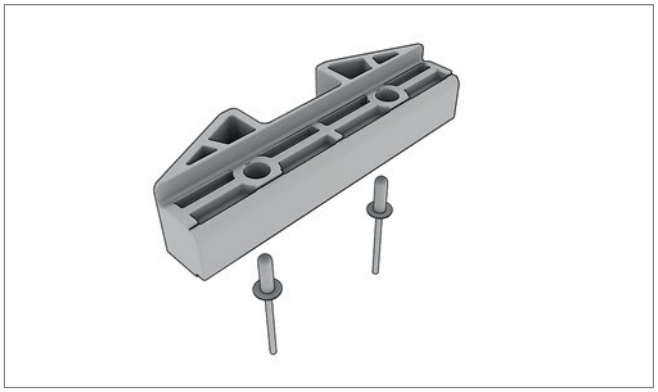

Pos. 6 **Edscha TS: 40 69 000 980**

Verriegelung innen; 0,04 kg

Inner locking; 0,04 kg

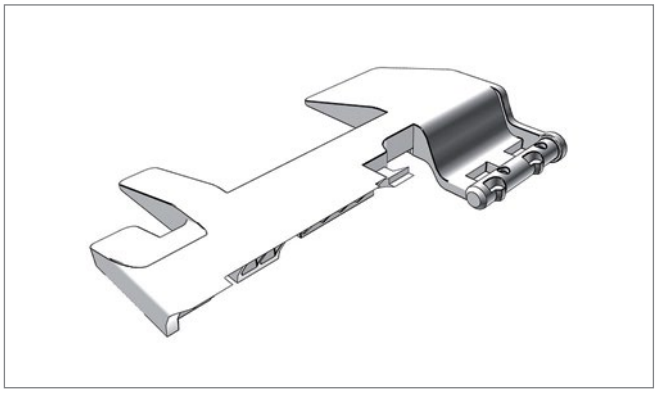

Pos. 7 **Edscha TS: 40 69 007 730**

Planen-Abweiser rechts und links; 0,07 kg

Tarpaulin deflector right and left; 0,07 kg

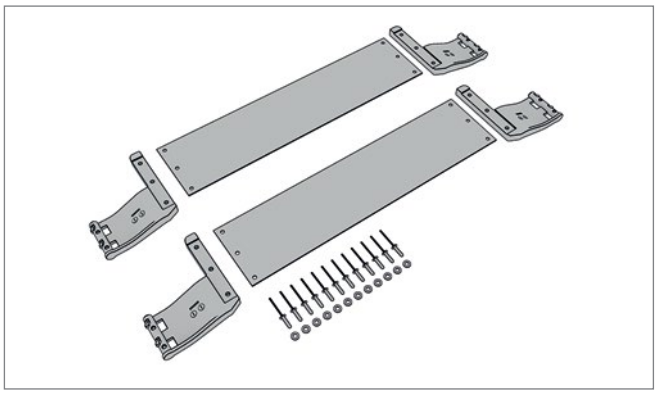

Pos. 8 **Edscha TS: 40 69 005 050**

Ausgleichsgelenk anpassbar 324 - 649 mm; 0,33 kg

Adjustable compensating joint 324 - 649 mm; 0,33 kg

Ersatzteile Front · *Spare parts front*

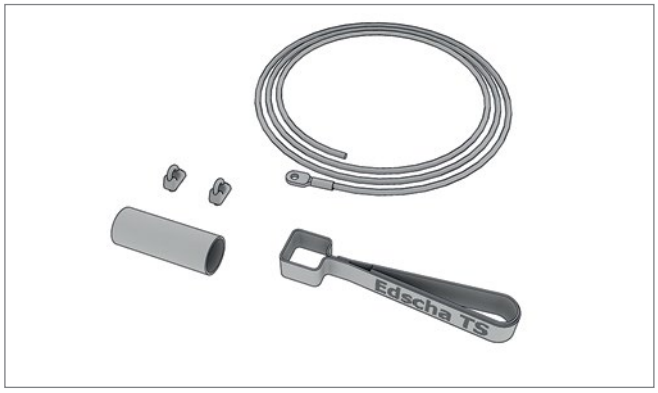

Pos. 9 **Edscha TS: 40 69 006 090**

Seilverriegelung für beidseitige Verschiebbarkeit; 0,60 kg

Cable-locking mechanism for clearance on both sides; 0,60 kg

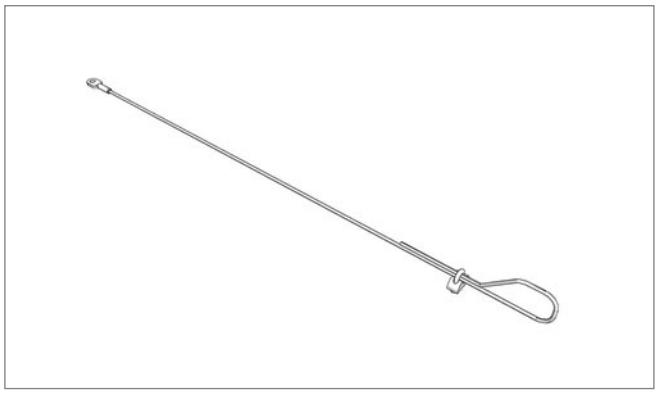

Pos. 10 **Edscha TS: 40 38 068 710**

Sicherungsseilsatz; 0,30 kg

Safety rope set; 0,30 kg

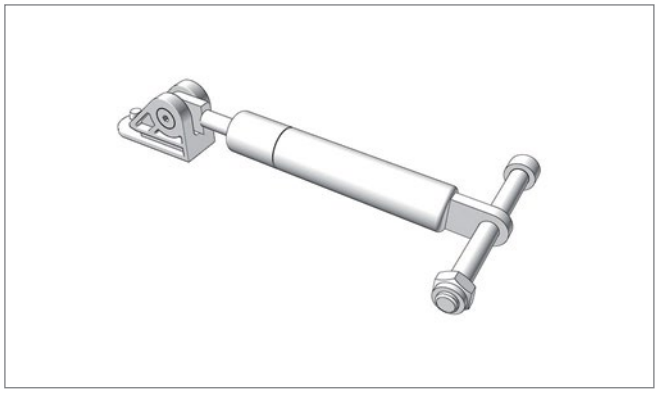

Pos. 11 **Edscha TS: 40 69 006 380**

Rep.-Satz Gasfeder HD; 0,50 kg

Rep.-KIT Liftingarm incl. gasspring-SL3; 0,50 kg



Pos. 12 **Edscha TS: 40 69 008 980**

Verriegelungssatz 2570; 0,26 kg

Locking set 2570; 0,26 kg

Ersatzteile Front · *Spare parts front*

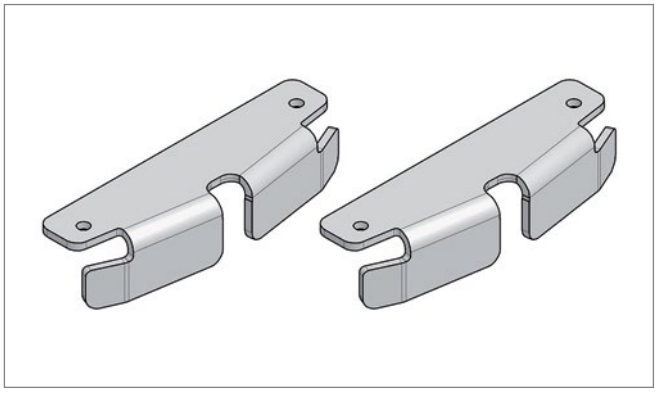

Pos. 13 **Edscha TS: 40 69 009 290**

Verriegelungsrampesatz CS-H Stahl; 0,26 kg

Locking device kit CS-H steel; 0,26 kg

CS-Hybrid

(2340 XXXX)

Ersatzteile Front · *Spare parts front*

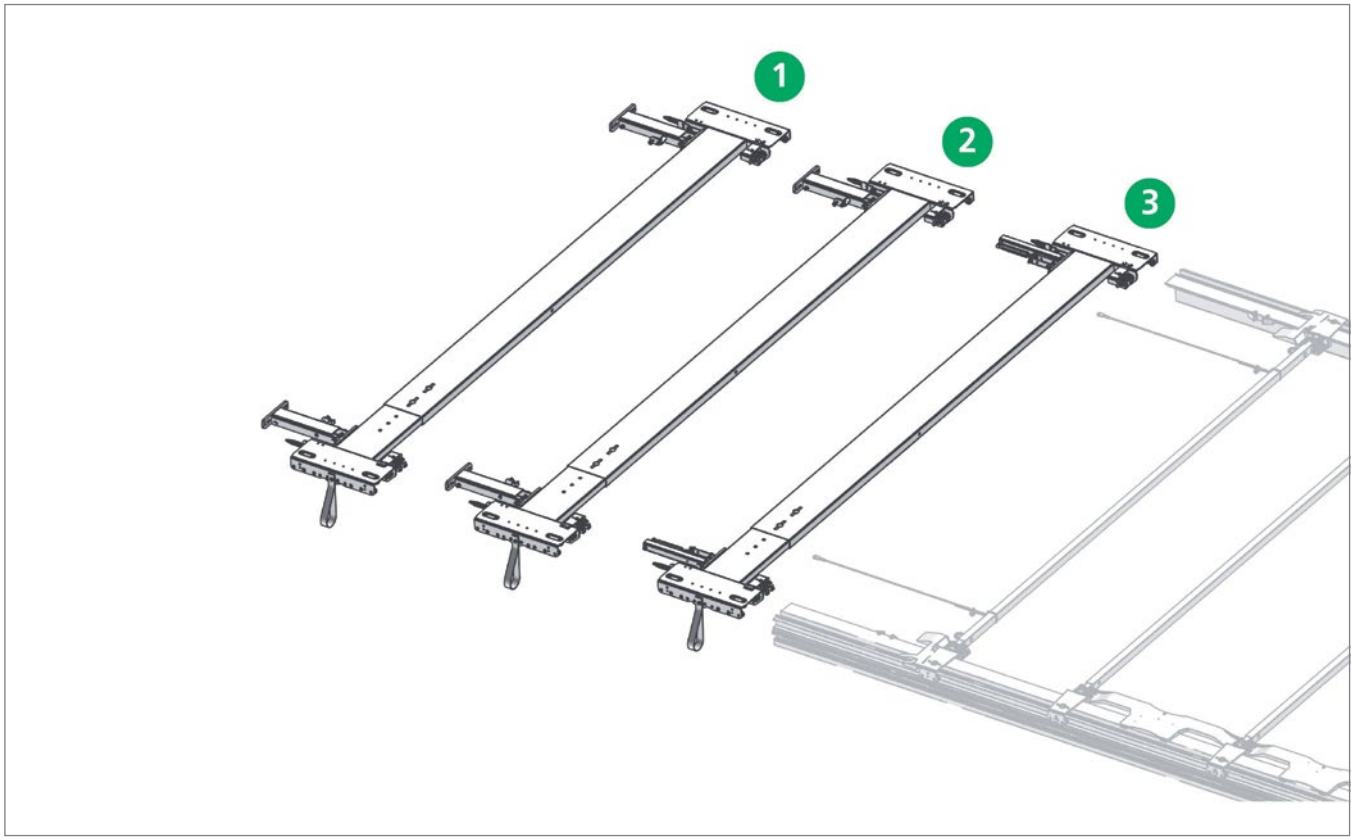

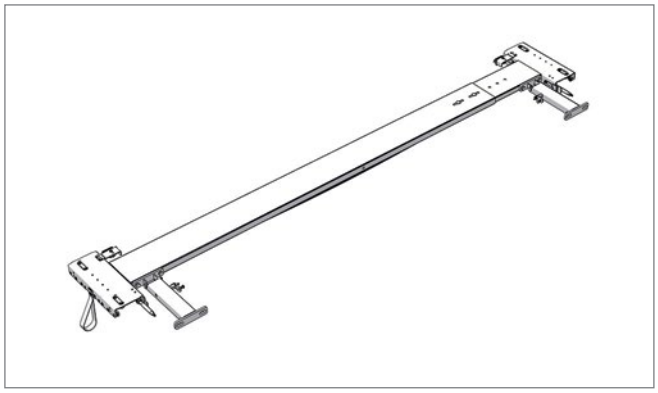

Pos. 1 **Edscha TS: 40 69 011 930**

Endlaufwagen CS zur Heckportalaussteifung (1 x 700 N pro Seite) (Einstellbereich 2435 - 2770 mm); 25,74 kg

End carriage CS for rear portal reinforcement (1 x 700 N per side) (Adjustment range 2435 - 2770 mm); 25,74 kg

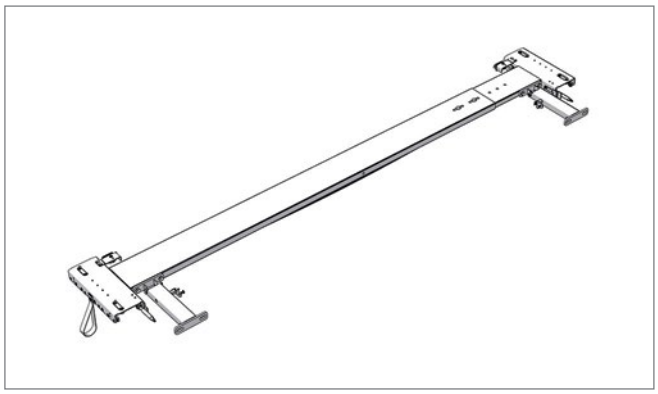

Pos. 2 **Edscha TS: 40 69 011 940**

Endlaufwagen CS zur Heckportalaussteifung (2 x 500 N pro Seite) (Einstellbereich 2435 - 2770 mm); 24,14 kg

End carriage CS for rear portal reinforcement (2 x 500 N per side) (Adjustment range 2435 - 2770 mm); 24,14 kg

Ersatzteile Front · *Spare parts front*

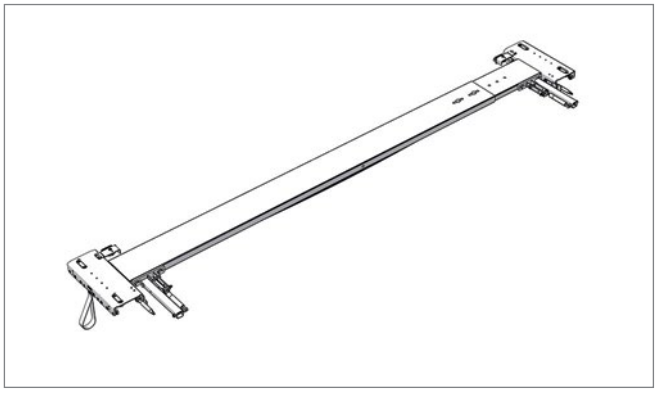

Pos. 3 **Edscha TS: 40 69 011 920**

Endlaufwagen CS zur Heckportalaussteifung für Portalbalken (1 x 700 N pro Seite) (Einstellbereich 2435 - 2770 mm); 23,63 kg

End carriage CS for rear portal reinforcement for gantry beam (1 x 700 N per side) (Adjustment range 2435 - 2770 mm); 23,63 kg

Ersatzteile Front · *Spare parts front*

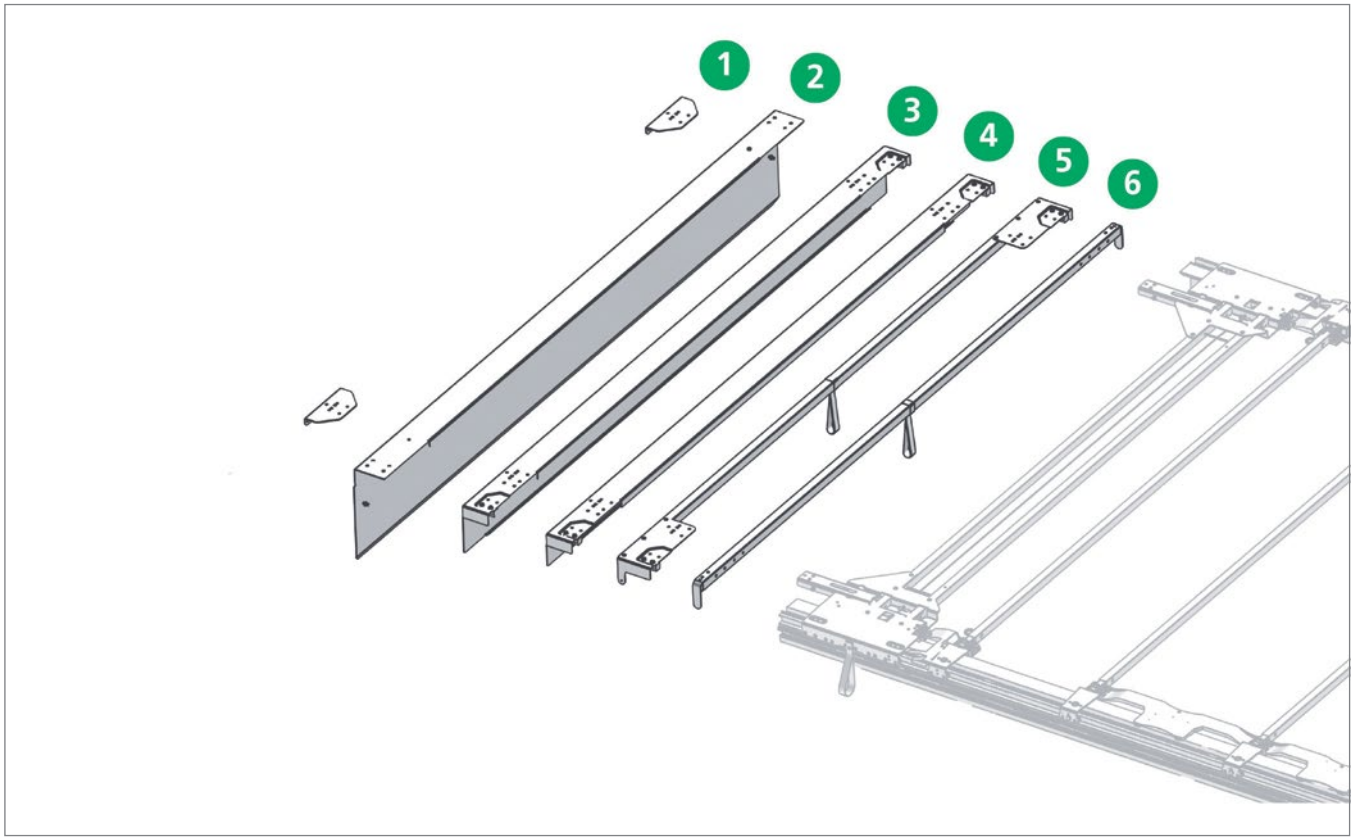

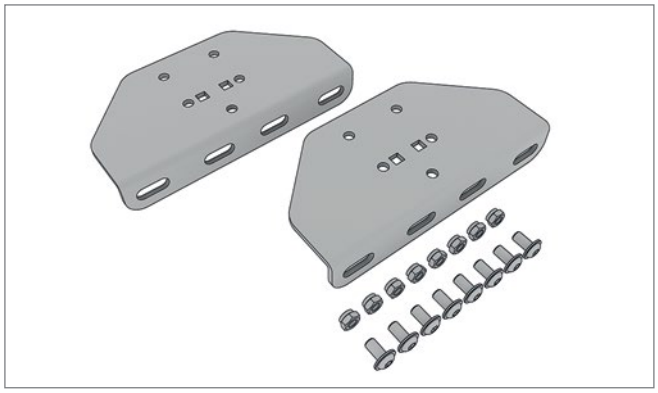

Pos. 1 **Edscha TS: 40 69 012 190**

Adapterplatte inkl. Schrauben Stahlarm; 0,82 kg

Adapter plate incl. screws metal positioning arm; 0,82 kg

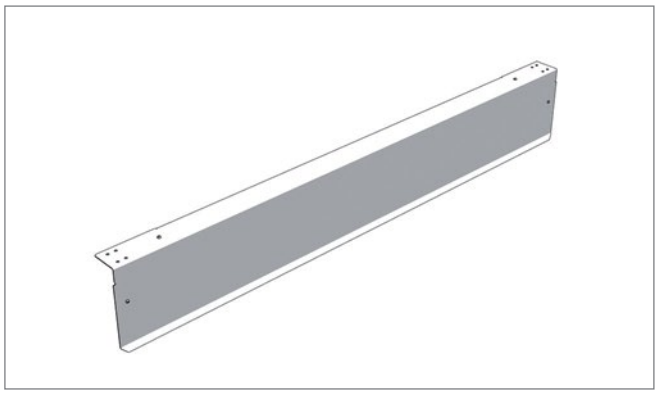

Pos. 2 **Edscha TS: 40 38 080 450**

Stirnwandhaube 2550 mm UL / LP; 31,30 kg

Front frame top 2550 mm UL / LP; 31,30 kg

Ersatzteile Front · *Spare parts front*

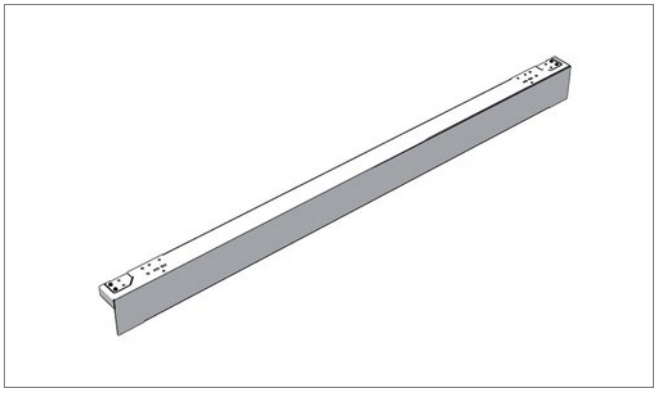

Pos. 3 **Edscha TS: 40 69 001 370**

Portalbalken 2550 mm x 190 mm; 18,60 kg

Gantry beam 2550 mm x 190 mm; 18,60 kg

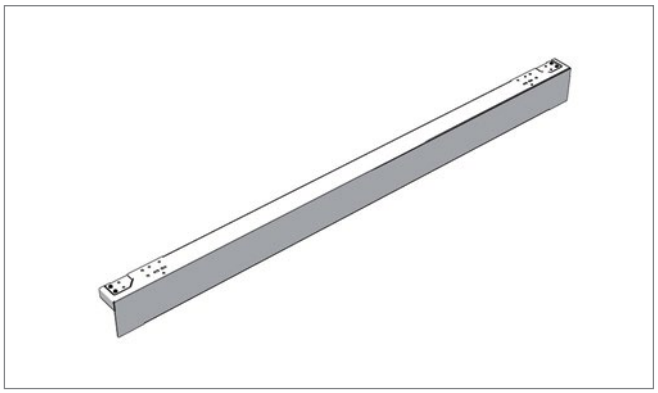

Pos. 3* **Edscha TS: 40 69 003 400**

Portalbalken Volumen 2570 mm x 190 mm; 18,73 kg

Gantry beam Volumen 2570 mm x 190 mm; 18,73 kg

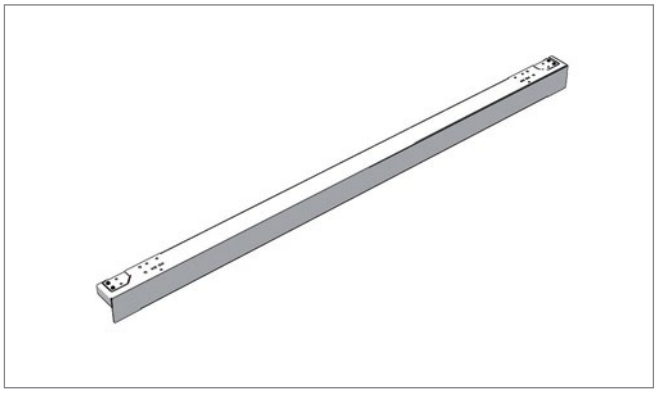

Pos. 4 **Edscha TS: 40 69 000 690**

Portalbalken 2550 mm x 130 mm; 15,64 kg

Gantry beam 2550 mm x 130 mm; 15,64 kg

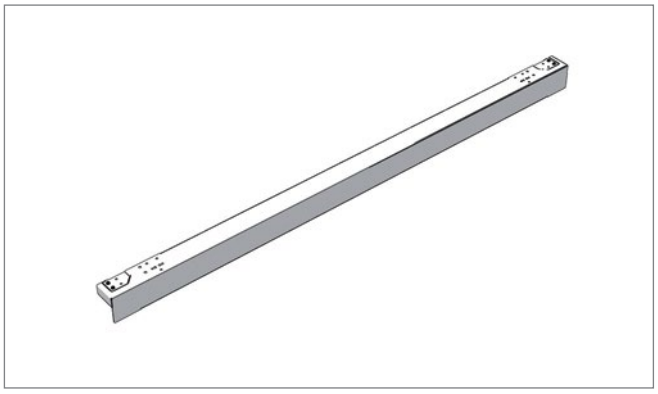

Pos. 4* **Edscha TS: 40 69 003 340**

Portalbalken Standard 2570 mm x 130 mm; 15,70 kg

Gantry beam Standard 2570 mm x 130 mm; 15,70 kg

Ersatzteile Front · *Spare parts front*

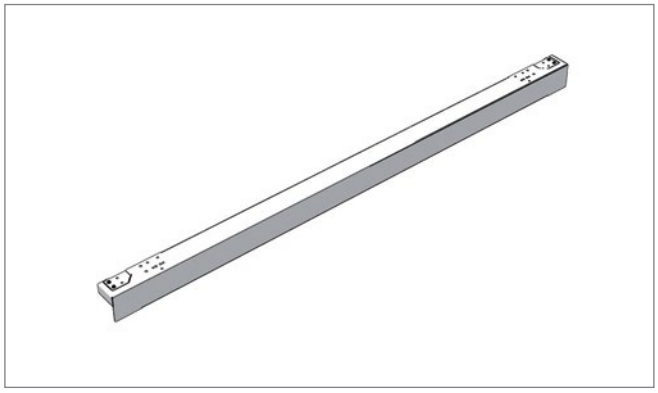

Pos. 4* **Edscha TS: 40 69 010 430**

Portalbalken 2550 mm x 130 mm nur in Kombination mit Endlaufwagen zur Heckportalaussteifung; 16,18 kg

Gantry beam 2550 mm x 130 mm just in combination with end carriage for rear portal reinforcement; 16,18 kg

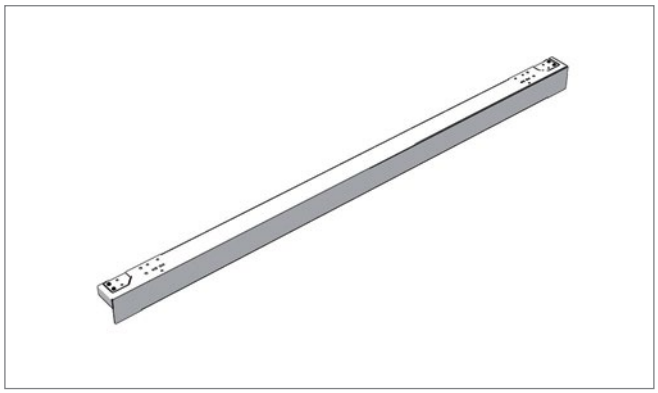

Pos. 4* **Edscha TS: 40 69 010 460**

Portalbalken 2570 mm x 130 mm nur in Kombination mit Endlaufwagen zur Heckportalaussteifung; 4,16 kg

Gantry beam 2570 mm x 130 mm just in combination with end carriage for rear portal reinforcement; 4,16 kg

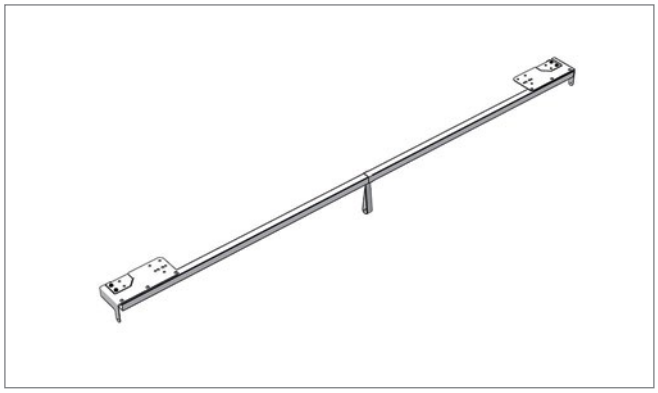

Pos. 5 **Edscha TS: 40 69 003 700**

Endspriegel CurtainSider 2550 mm; 7,03 kg

End bow CurtainSider 2550 mm; 7,03 kg

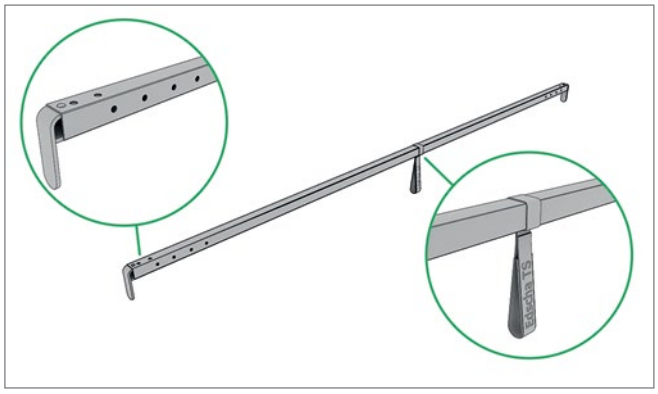

Pos. 6 **Edscha TS: 40 38 035 360**

Endspriegel 2550 nur in Kombination mit Endlaufwagen zur Heckportalaussteifung; 5,45 kg

End bow 2550 just in combination with end carriage for rear portal reinforcement; 5,45 kg

Ersatzteile Front · *Spare parts front*

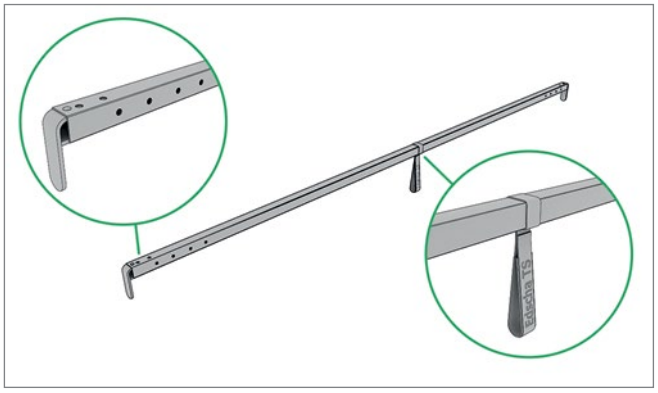

Pos. 6* **Edscha TS: 40 38 097 380**

Endspriegel 2570 nur in Kombination mit Endlaufwagen zur Heckportalaussteifung; 5,97 kg

End bow 2570 only in combination with end carriage for rear portal reinforcement; 5,97 kg

Dachaussteifung 4-Seil Einzelteile · *Roof reinforcement 4-rope parts*

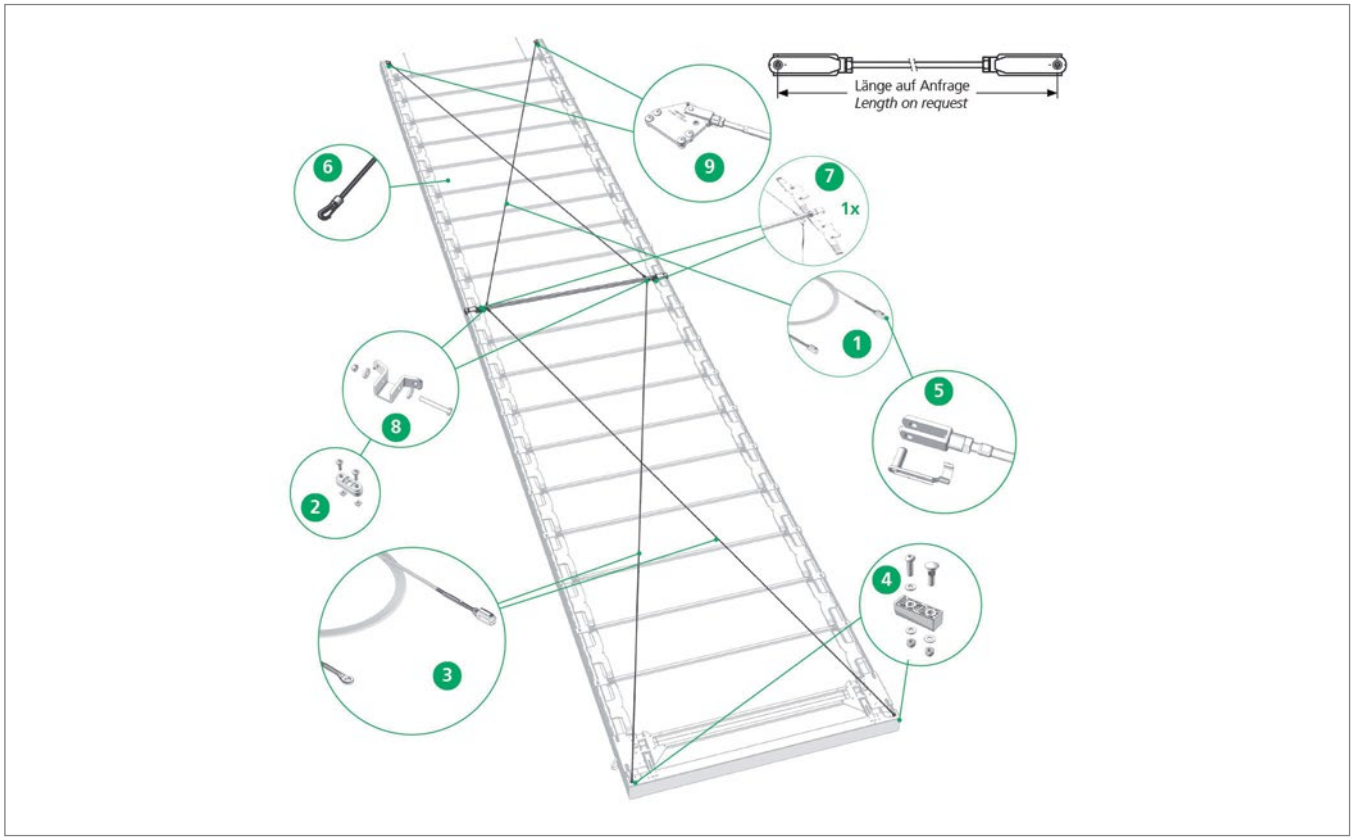

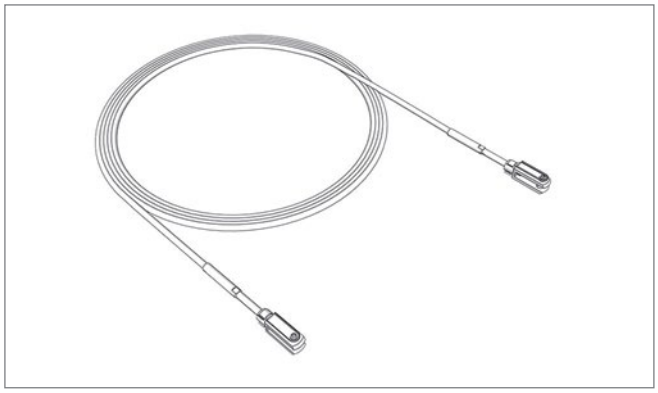

Pos. 1 **Edscha TS: 40 00 000 802**

Drahtseil (kundenspezifisch) (Gabel / Gabel) für Dachaussteifung EN 12642 XL*

*Rope (customer specific) (jaw / jaw) for roof reinforcement EN 12642 XL**

EN 12642 XL für ladungssichernde Aufbauten

EN 12642 XL for cargo securing bodyworks

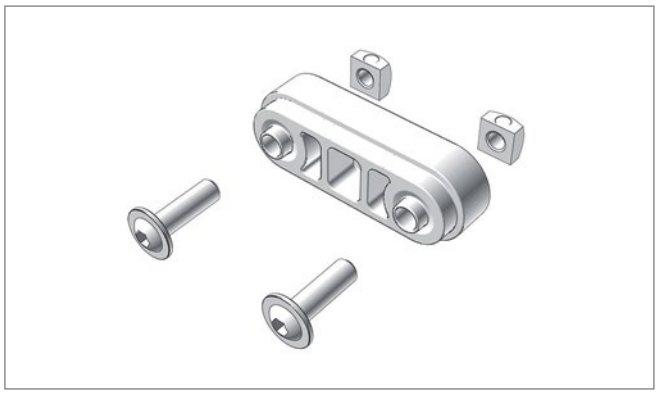

Pos. 2 **Edscha TS: 40 69 000 730**

Gleitstück Satz Kunststoff; 0,02 kg

Sliding piece set plastic; 0,02 kg

Dachaussteifung 4-Seil Einzelteile · *Roof reinforcement 4-rope parts*

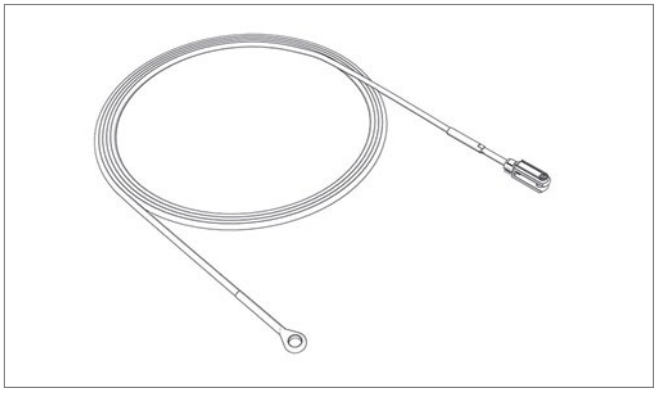

Pos. 3 **Edscha TS: 40 00 000 803**

Drahtseil (kundenspezifisch) (Auge/Gabel) für Dachaussteifung EN 12642 XL*

*Rope (customer specific) (eye / jaw) for roof reinforcement EN 12642 XL**

EN 12642 XL für ladungssichernde Aufbauten

EN 12642 XL for cargo securing bodyworks

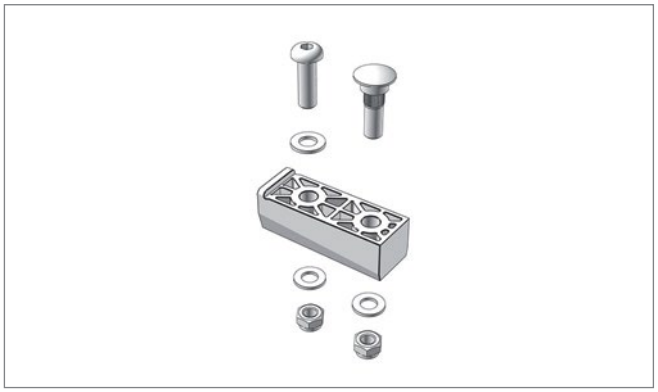

Pos. 4 **Edscha TS: 40 69 003 210**

Führungsatz Portalbalken kompl. XL (2 Stück) Kunststoff (Standard / Volumen / TailWing); 0,16 kg

Guide tupe set gantry beam compl. XL (2 pieces) plastic (Standard / Volume / TailWing); 0,16 kg

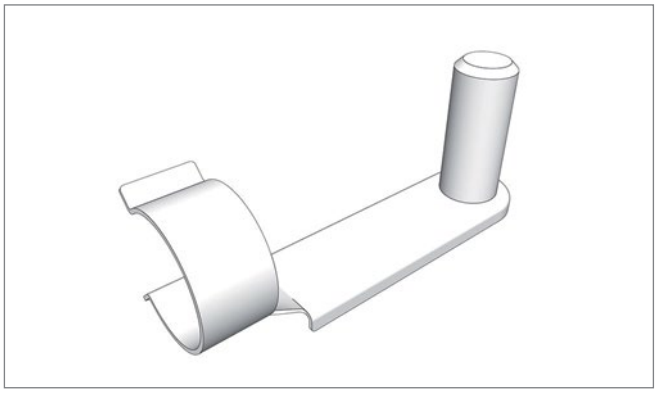

Pos. 5 **Edscha TS: 40 38 069 720**

Federsteckbolzen für XL-Seil (8 mm); 0,05 kg

Spring locking pins for XL cable (8 mm); 0,05 kg

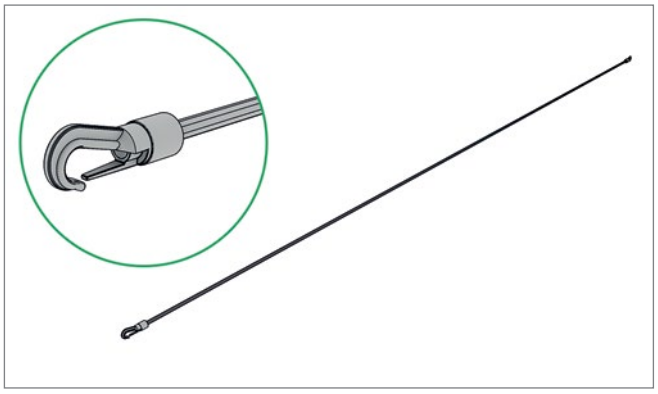

Pos. 6 **Edscha TS: 40 38 055 570**

Expanderseil 1300 XL; 0,04 kg

Expander rope 1300 XL; 0,04 kg

Dachaussteifung 4-Seil Einzelteile · *Roof reinforcement 4-rope parts*



Pos. 7 **Edscha TS: 40 69 007 120**

Standardspriegel XL mit Rollenwagen (2550); 4,59 kg

Standard bow XL with roller carriage (2550); 4,59 kg

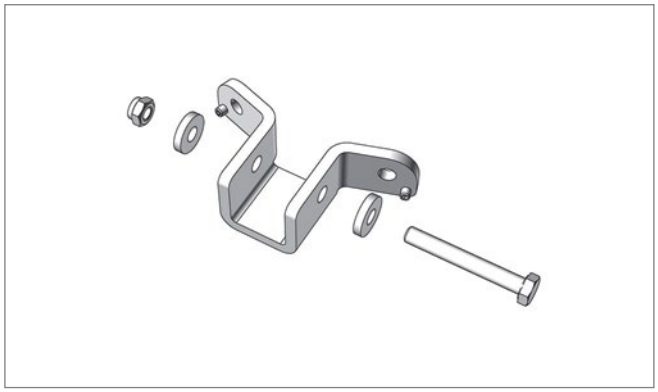

Pos. 8 **Edscha TS: 40 69 007 280**

XL Halterung vertikal; 0,30 kg

XL bracket vertical; 0,30 kg

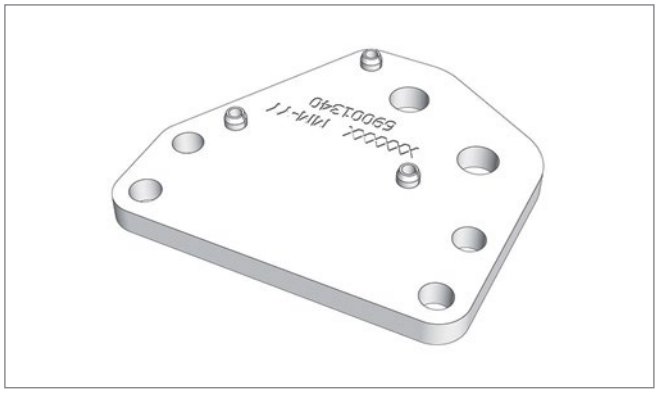

Pos. 9 **Edscha TS: 40 69 001 340**

XL Halterung Front; 0,23 kg

XL bracket front; 0,23 kg

Dachaussteifung 8-Seil Einzelteile · *Roof reinforcement 8-rope parts*

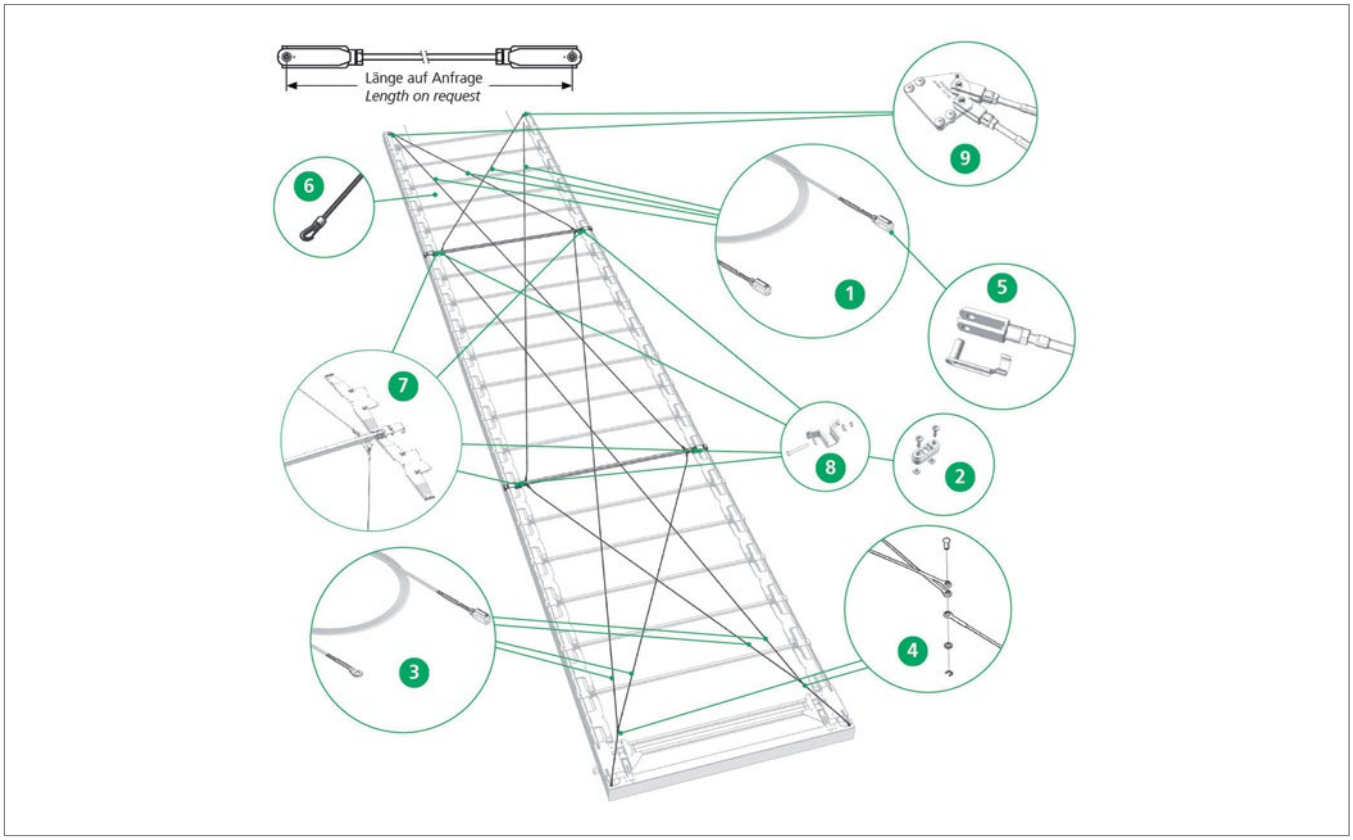

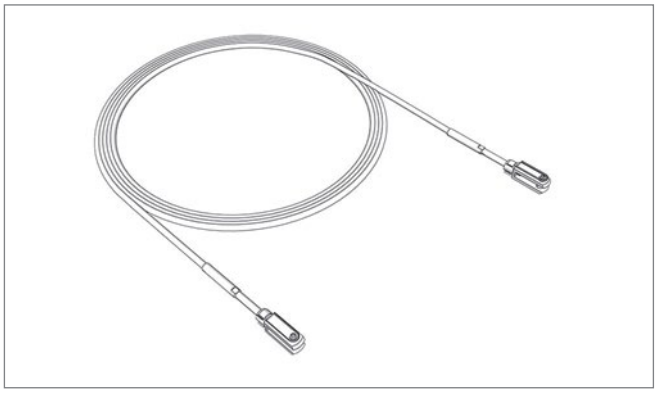

Pos. 1 **Edscha TS: 40 00 000 802**

Drahtseil (kundenspezifisch) (Gabel / Gabel) für Dachaussteifung EN 12642 XL*

*Rope (customer specific) (jaw / jaw) for roof reinforcement EN 12642 XL**

EN 12642 XL für ladungssichernde Aufbauten

EN 12642 XL for cargo securing bodyworks

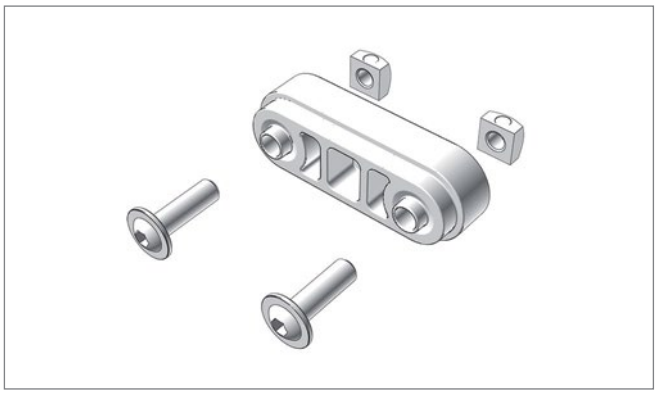

Pos. 2 **Edscha TS: 40 69 000 730**

Gleitstück Satz Kunststoff; 0,02 kg

Sliding piece set plastic; 0,02 kg

Dachaussteifung 8-Seil Einzelteile · *Roof reinforcement 8-rope parts*

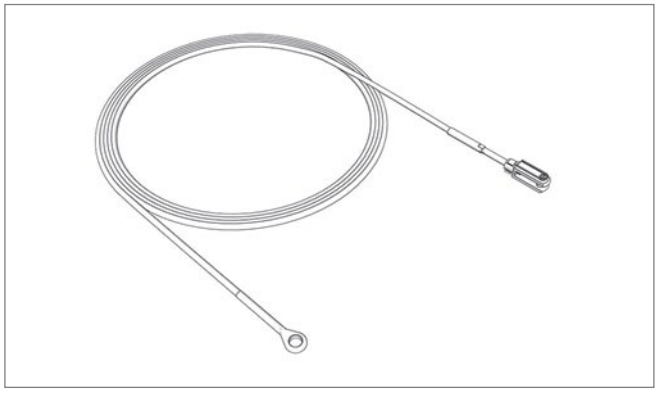

Pos. 3 **Edscha TS: 40 00 000 803**

Drahtseil (kundenspezifisch) (Auge/Gabel) für Dachaussteifung EN 12642 XL*

*Rope (customer specific) (eye / jaw) for roof reinforcement EN 12642 XL**

EN 12642 XL für ladungssichernde Aufbauten

EN 12642 XL for cargo securing bodyworks

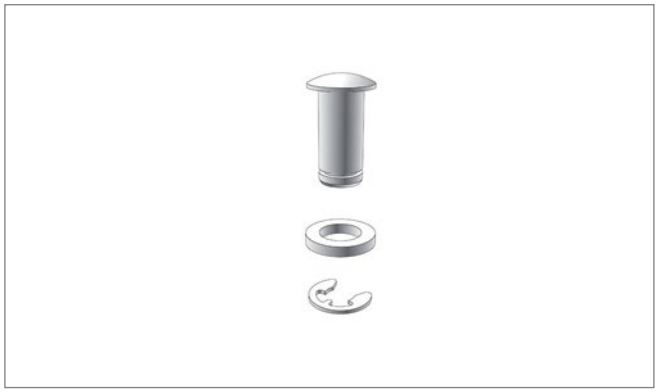

Pos. 4 **Edscha TS: 40 38 065 430**

Bolzensatz für 8-Seil-Aussteifung; 0,08 kg

Bolt set for 8-rope reinforcement; 0,08 kg

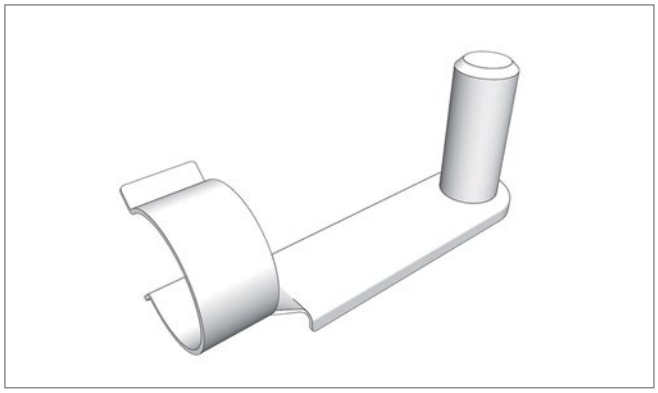

Pos. 5 **Edscha TS: 40 38 069 720**

Federsteckbolzen für XL-Seil (8 mm); 0,05 kg

Spring locking pins for XL cable (8 mm); 0,05 kg

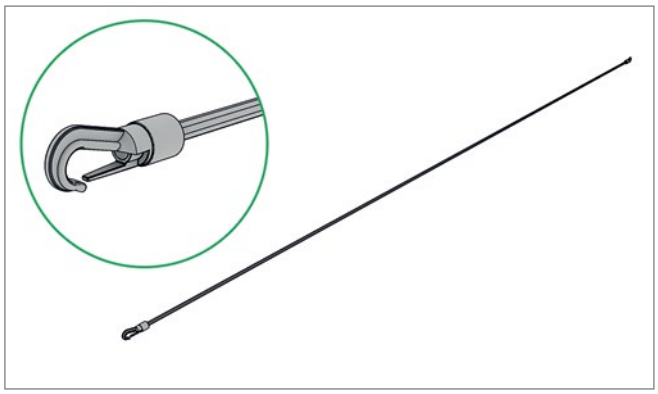

Pos. 6 **Edscha TS: 40 38 055 570**

Expanderseil 1300 XL; 0,04 kg

Expander rope 1300 XL; 0,04 kg

Dachaussteifung 8-Seil Einzelteile · *Roof reinforcement 8-rope parts*

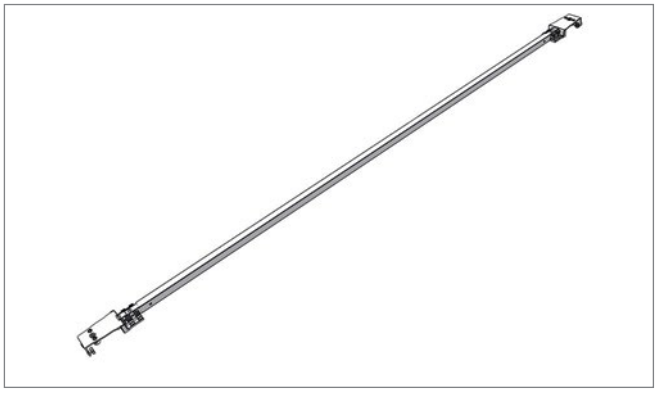

Pos. 7 **Edscha TS: 40 69 007 120**

Standardspriegel XL mit Rollenwagen (2550); 4,59 kg

Standard bow XL with roller carriage (2550); 4,59 kg

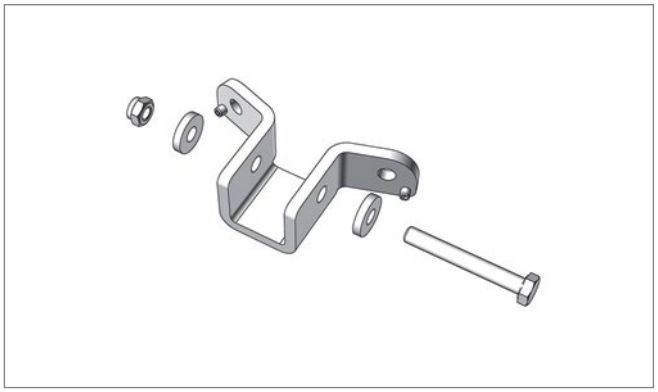

Pos. 8 **Edscha TS: 40 69 007 280**

XL Halterung vertikal; 0,30 kg

XL bracket vertical; 0,30 kg

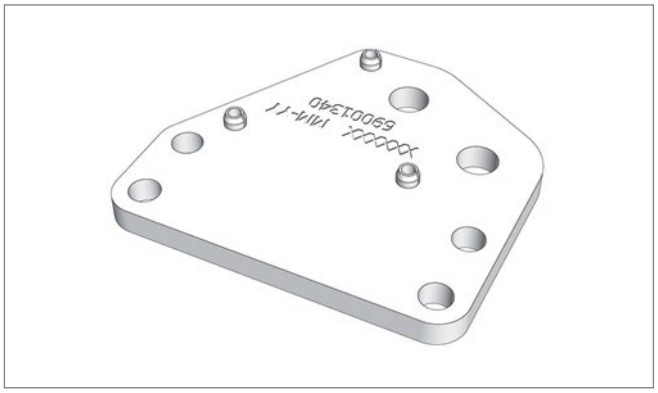

Pos. 9 **Edscha TS: 40 69 001 340**

XL Halterung Front; 0,23 kg

XL bracket front; 0,23 kg

CS-Hybrid

(2340 XXXX)

TIR · *TIR*

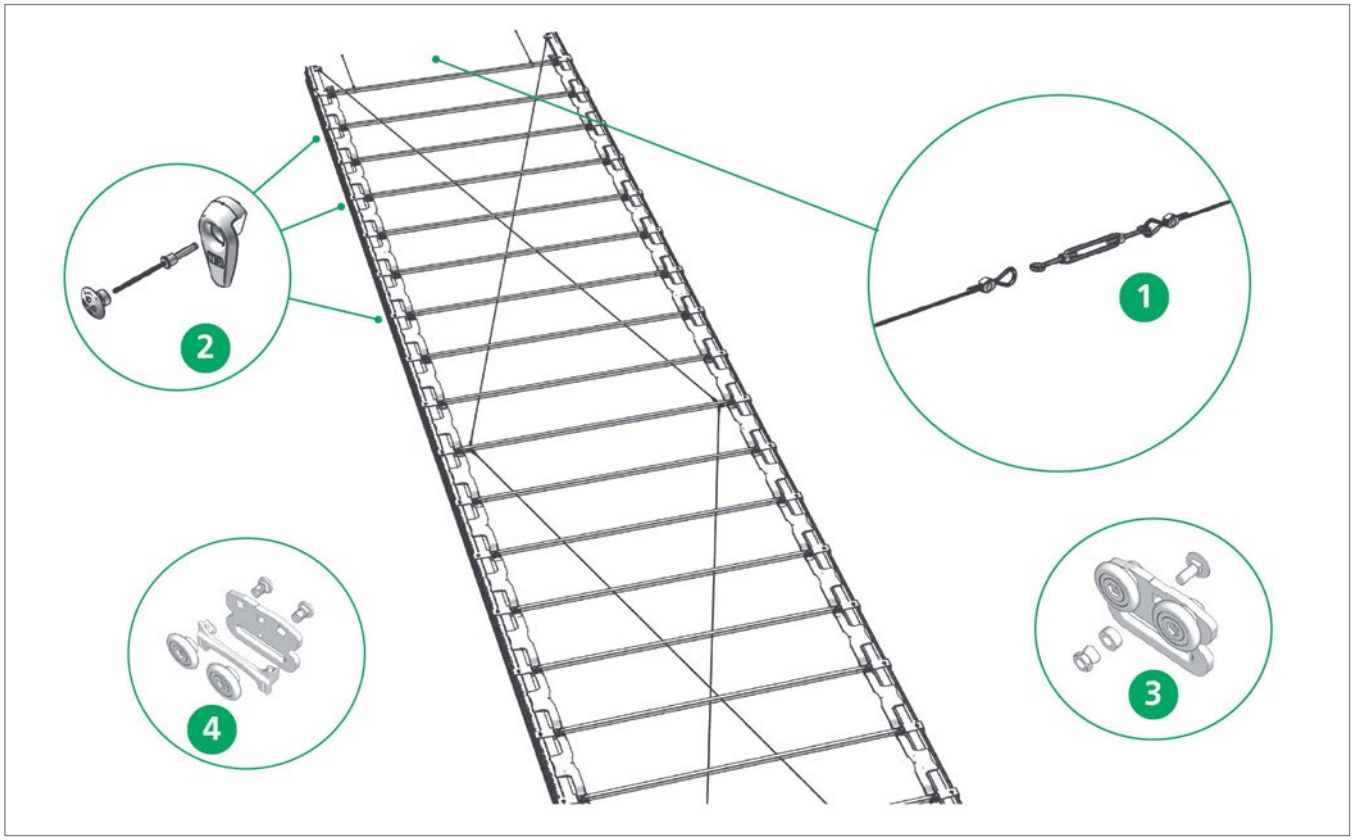

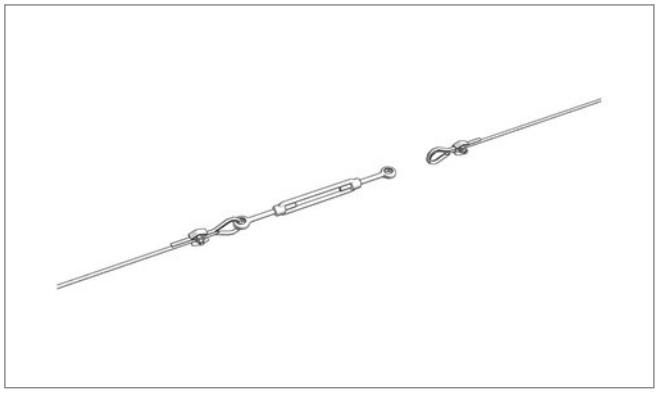

Pos. 1 **Edscha TS: 40 38 080 110**

TIR Sicherungsseil inkl. Spannschloss; 1,76 kg

TIR safety rope including turnbuckle; 1,76 kg

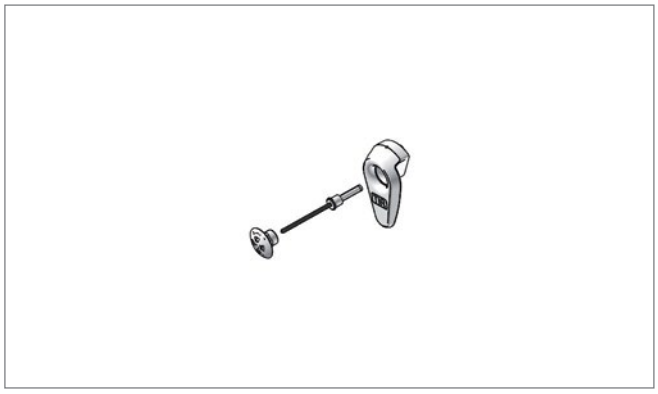

Pos. 2 **Edscha TS: 40 69 013 470**

TIR Sicherungsvernietung inkl. Zollkappe Edscha; 0,02 kg

TIR safety riveting including Edscha inch cap; 0,02 kg

TIR · *TIR*

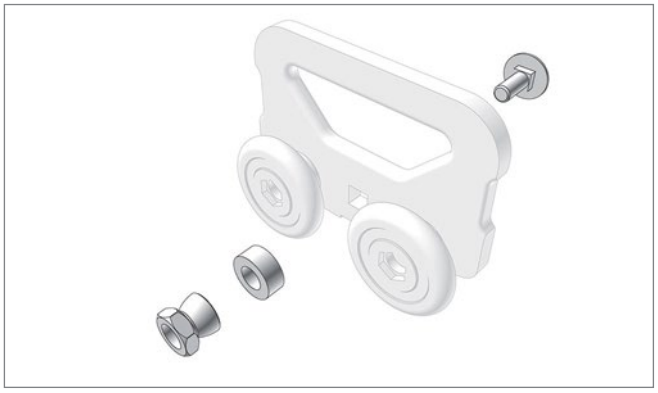

Pos. 3 **Edscha TS: 40 69 003 060**

TIR Seitenplanenroller-Planensicherung; 0,03 kg

TIR Side curtain roller tarpaulin securing; 0,03 kg

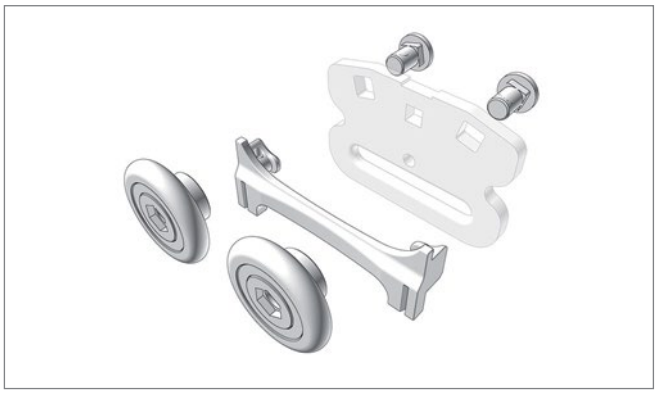

Pos. 4 **Edscha TS: 40 38 083 970**

Reparatursatz Seitenplanenroller-Standard (TIR fähig) mit Clip; 0,10 kg

Repairkit side tarpaulin roller Standard (TIR capable) with clip; 0,10 kg

Ersatzteile DB · *Spare parts DB*

Spriegelstärken · *Bow Thicknesses*

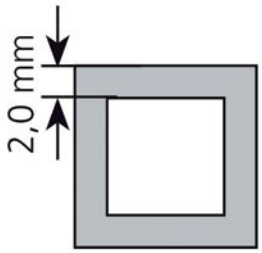

DB-Ausführung · *DB design*
Aufbaubreite
Body width: 2550 mm

verstärkt nach · *reinforced acc. to* EN 283

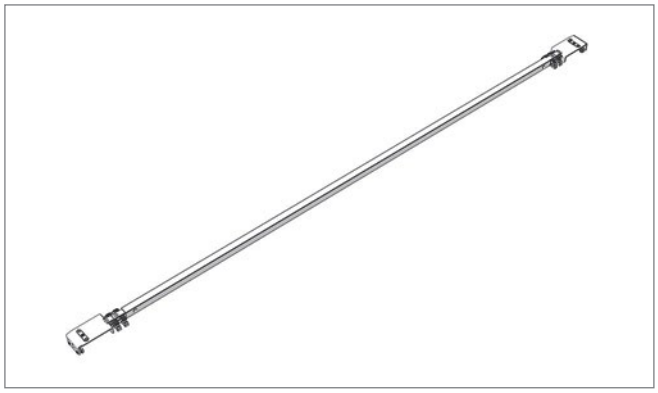

Pos. * **Edscha TS: 40 69 007 140**

Spriegel-DB* 2550mm CS-Hybrd; 5,39 kg
Bow-DB 2550mm CS Hybrid; 5,39 kg*

DB = geeignet für Kombinierten Verkehr und geprüft durch Deutsche Bahn
DB = suitable for combined use and aproved by German Railways

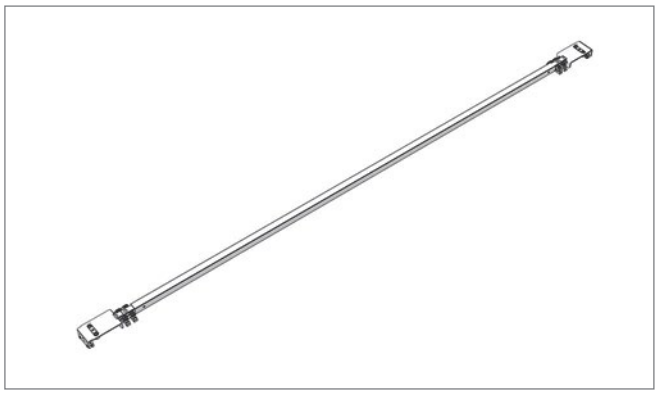

Pos. * **Edscha TS: 40 69 000 810**

XL-Mittelspriegel-DB* 2550mm CS-Hybrid; 5,45 kg
XL-Bow-DB 2550mm CS-Hybrid; 5,45 kg*

DB = geeignet für Kombinierten Verkehr und geprüft durch Deutsche Bahn
DB = suitable for combined use and aproved by German Railways

Optionales Zubehör Seitenplanenroller · *Additional Accessories side tarpaulin roller*

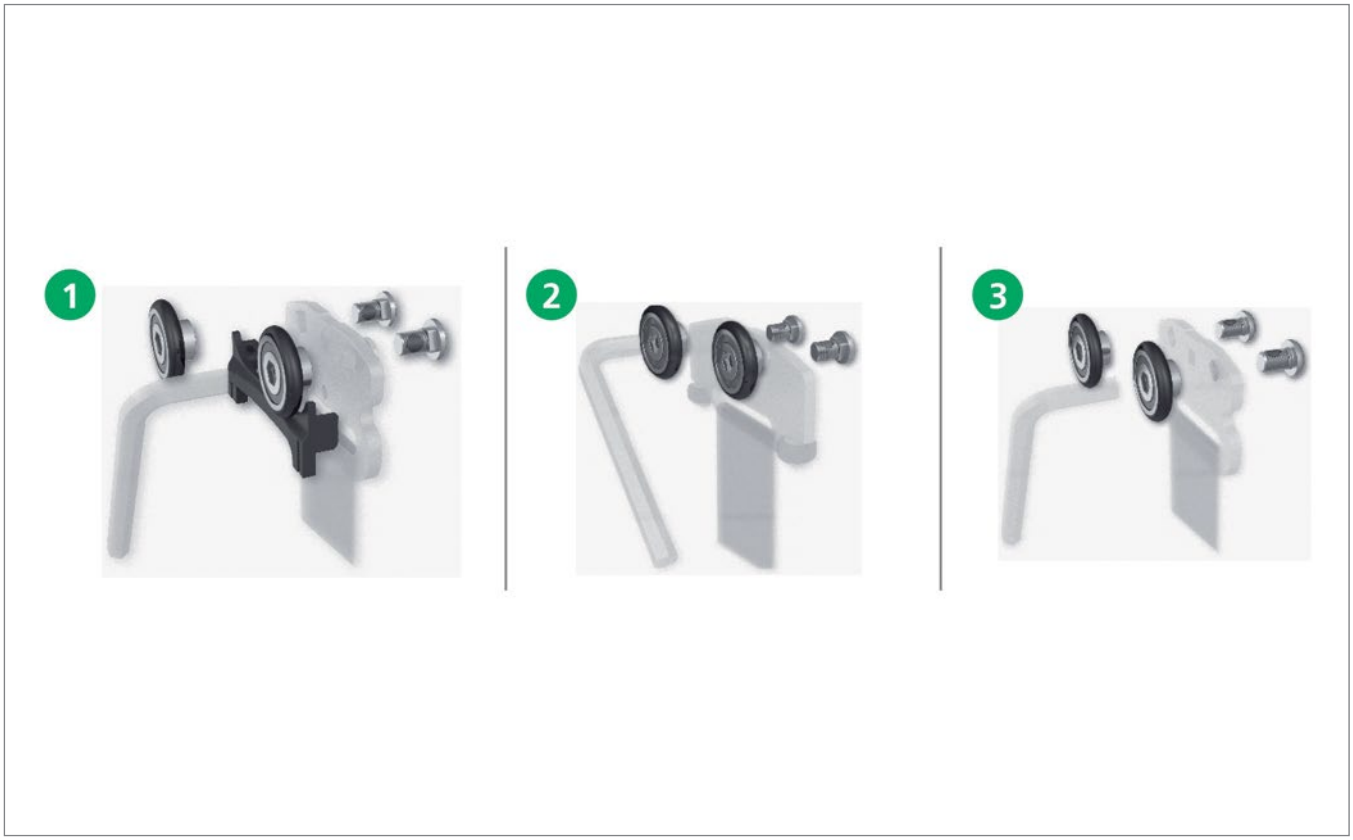

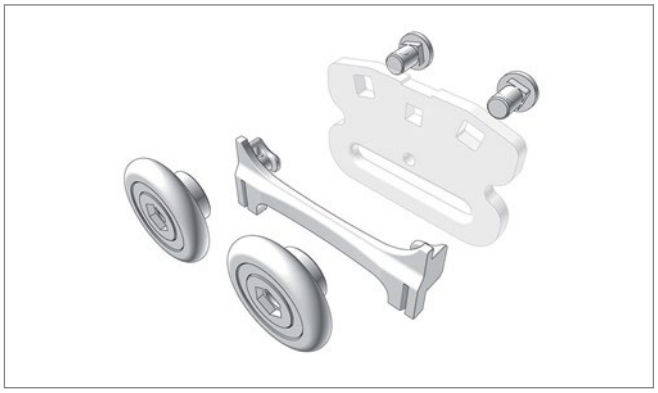

Pos. 1 **Edscha TS: 40 38 083 970**

Reparatursatz Seitenplanenroller-Standard (TIR fähig) mit Clip; 0,10 kg

Repairkit side tarpaulin roller Standard (TIR capable) with clip; 0,10 kg

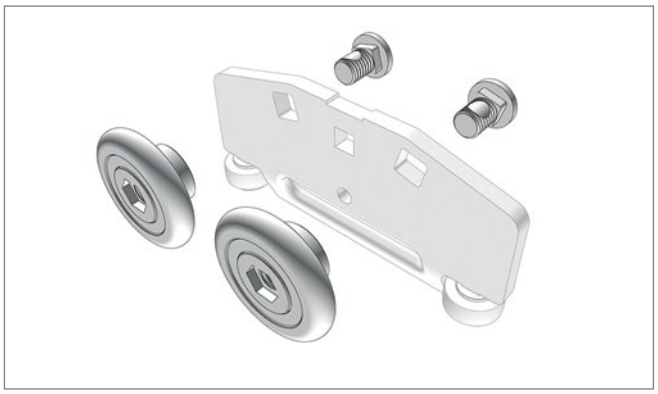

Pos. 2 **Edscha TS: 40 38 090 970**

Reparatursatz Seitenplanenroller SPR-4 (TIR fähig); 0,10 kg

Repairkit side tarpaulin roller SPR-4 (TIR capable); 0,10 kg

Optionales Zubehör Seitenplanenroller · *Additional Accessories side tarpaulin roller*

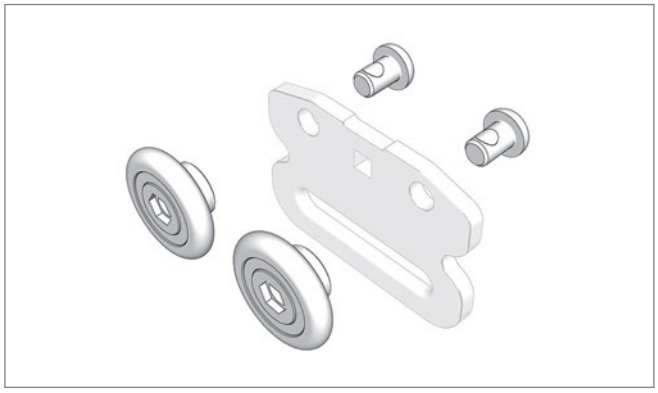

Pos. 3 **Edscha TS: 40 38 083 960**

Seitenplanenroller Reparatursatz mit Kunststoff-Laufrolle (Platinenausführung für Rundloch nicht TIR fähig); 0,05 kg

Side trapaulin roller repair kit with plastic-roller (Baseplate version for cylindrical hole shape not TIR capable); 0,05 kg

Optionales Zubehör Standard · *Additional Accessories Standard*

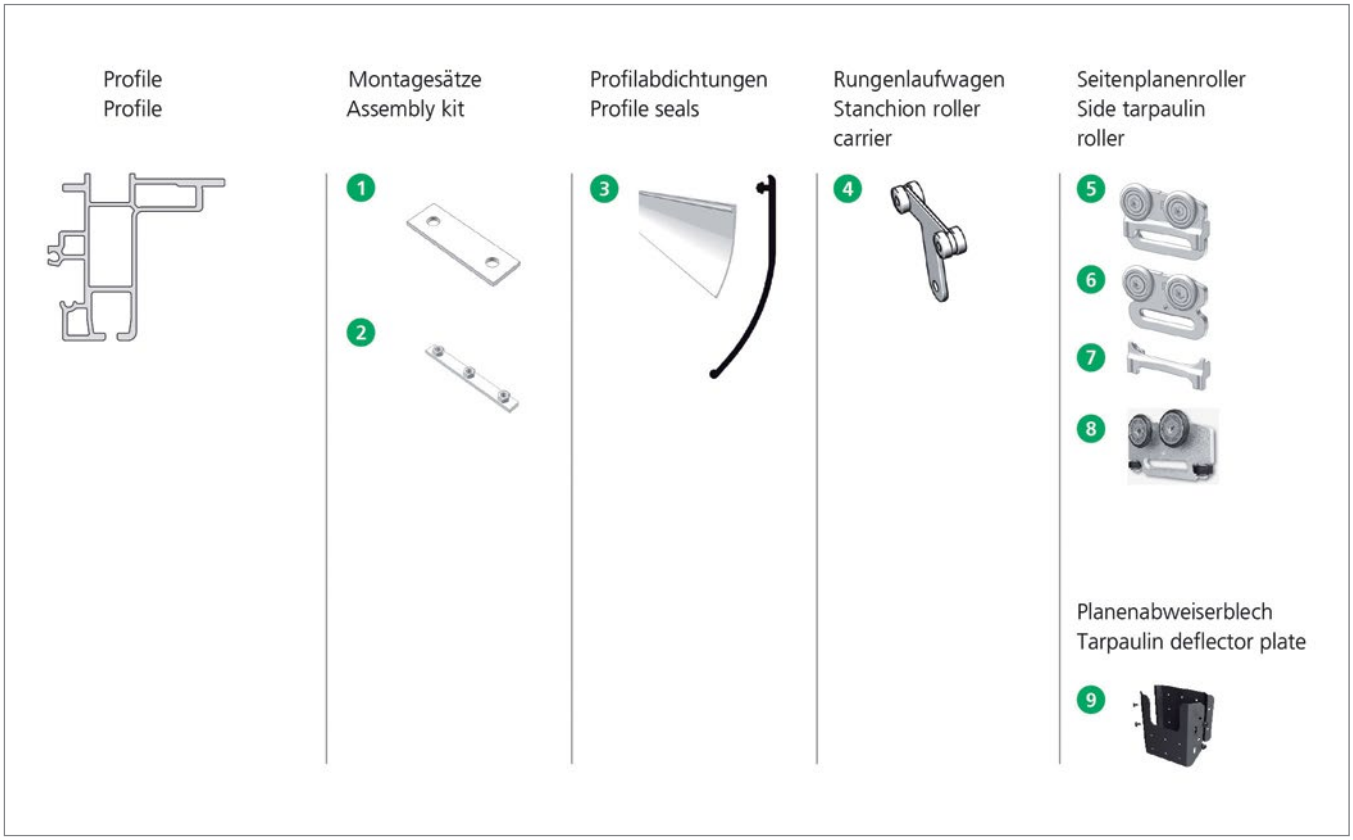

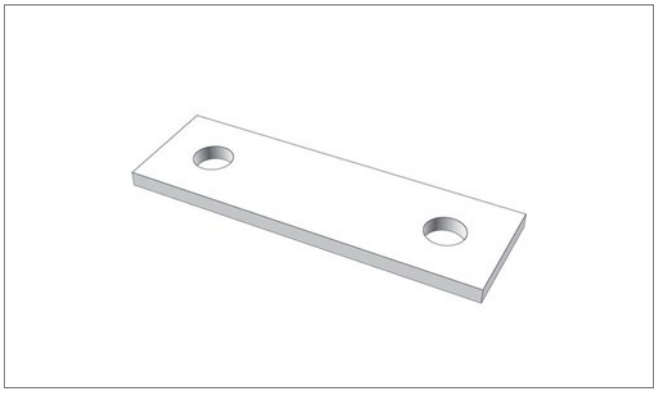

Pos. 1 **Edscha TS: 40 69 004 000**

Halter Stirnwandhaube; 0,09 kg

Holder front frame top; 0,09 kg

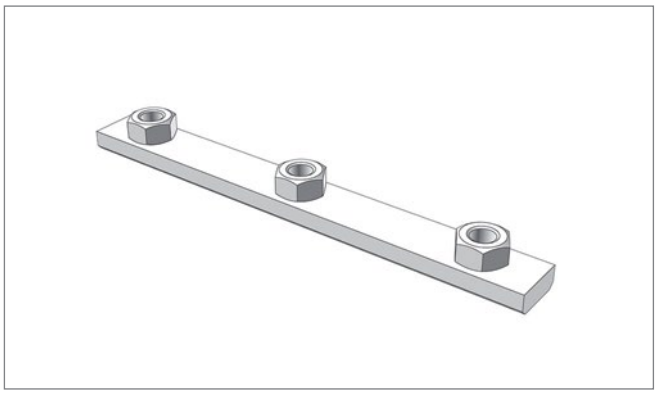

Pos. 2 **Edscha TS: 40 38 077 840**

Klemmleiste; 0,20 kg

Clamping strip; 0,20 kg

Optionales Zubehör Standard · *Additional Accessories Standard*



Pos. 3.1 **Edscha TS: 40 38 087 400**

Profilabdichtung 13700 x 125 schwarz Standard (Rolle); 9,20 kg

PVC pelmet 13700 x 125 black Standard (roll); 9,20 kg

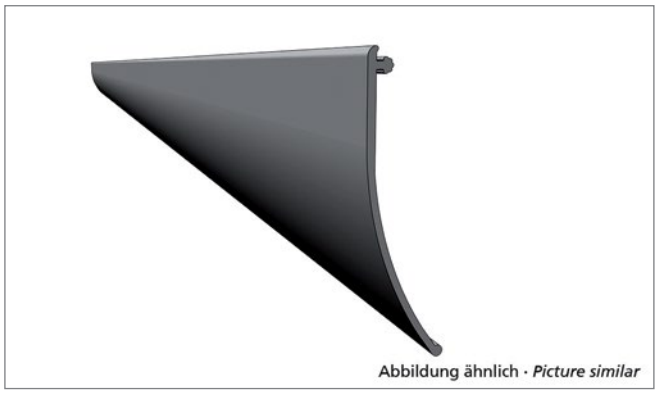

Pos. 3.2 **Edscha TS: 40 38 087 410**

Profilabdichtung 18500 x 125 schwarz Standard (Rolle); 12,00 kg

PVC pelmet 18500 x 125 black Standard (roll); 12,00 kg

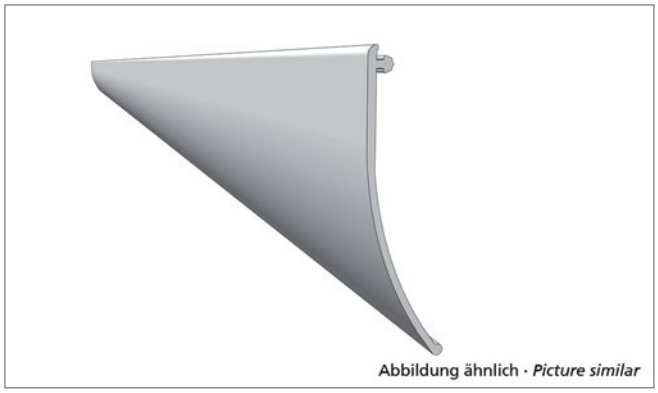

Pos. 3.3 **Edscha TS: 40 38 087 380**

Profilabdichtung 13700 x 125 grau Standard (Rolle); 8,18 kg

PVC pelmet 13700 x 125 grey Standard (roll); 8,18 kg

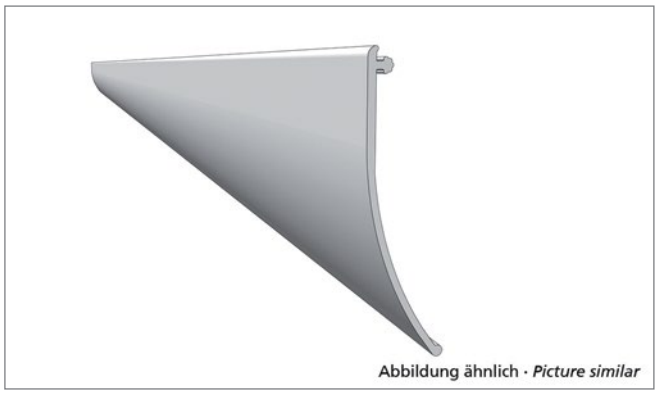

Pos. 3.4 **Edscha TS: 40 38 087 390**

Profilabdichtung 18500 x 125 grau Standard (Rolle); 11,80 kg

PVC pelmet 18500 x 125 grey Standard (roll); 11,80 kg

Optionales Zubehör Standard · *Additional Accessories Standard*



Pos. 4 **Edscha TS: 40 38 048 420**

Rungenlaufwagen Vol./Std/Univ.; 0,25 kg

Stanchion roller carrier Vol./Std/Univ.; 0,25 kg



Pos. 5 **Edscha TS: 40 38 085 800**

Seitenplanenroller mit Clip; 0,22 kg

Side tarpaulin roller with clip; 0,22 kg



Pos. 6 **Edscha TS: 40 38 085 810**

Seitenplanenroller ohne Clip; 0,20 kg

Side tarpaulin roller without clip; 0,20 kg

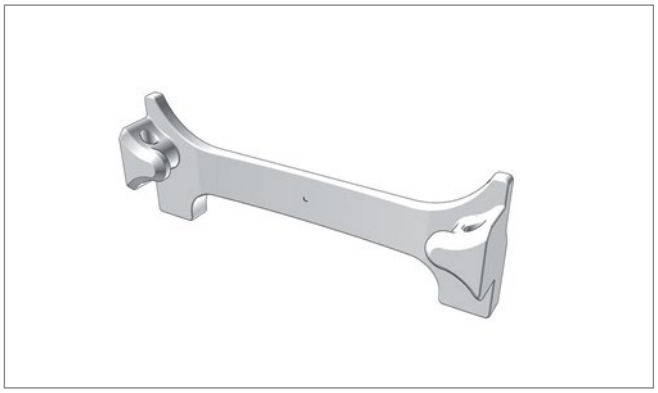

Pos. 7 **Edscha TS: 41 38 079 750**

Kunststoff-Clip (100 Stk.); 0,60 kg

Plastic-Clip (100 pcs.); 0,60 kg

Optionales Zubehör Standard · *Additional Accessories Standard*

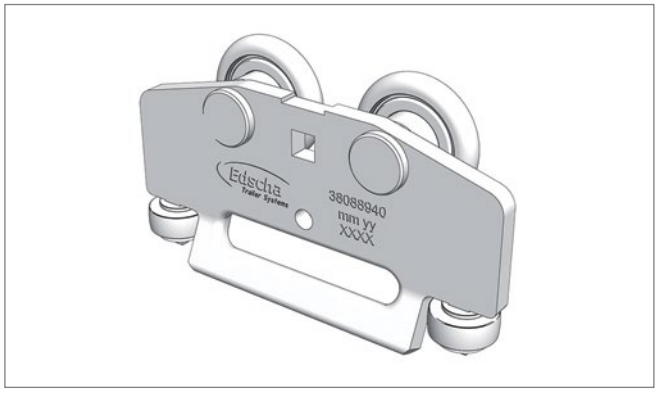

Pos. 8 **Edscha TS: 40 38 088 940**

Seitenplanenroller SPR-4; 0,24 kg

Side tarpaulin roller SPR-4; 0,24 kg



Pos. 9 **Edscha TS: 40 69 003 150**

Planenabweiserblech für Rungen (Satz); 1,00 kg

Tarpaulin deflector plate (kit); 1,00 kg

Optionales Zubehör Volumen · *Additional Accessories Volume*

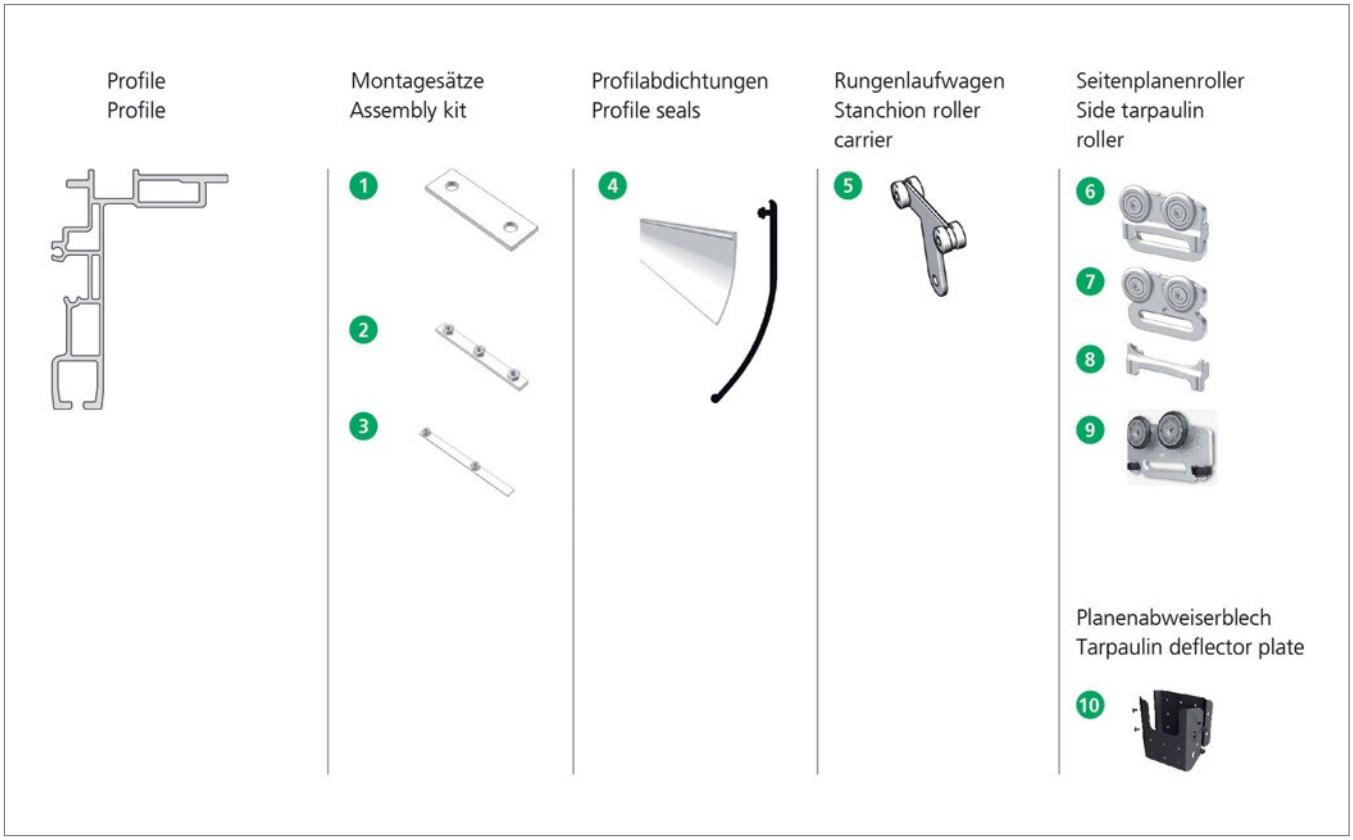

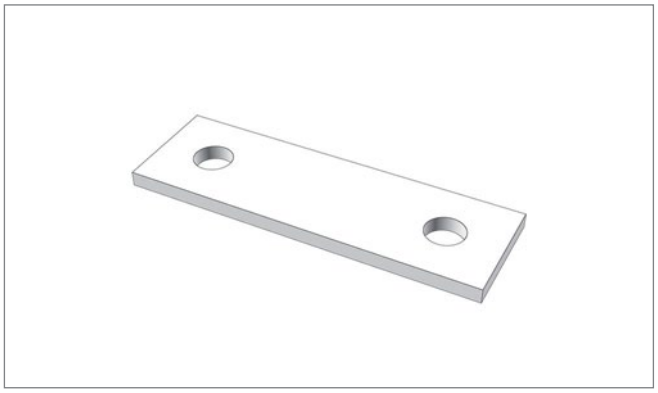

Pos. 1 **Edscha TS: 40 69 004 000**

Halter Stirnwandhaube; 0,09 kg

Holder front frame top; 0,09 kg

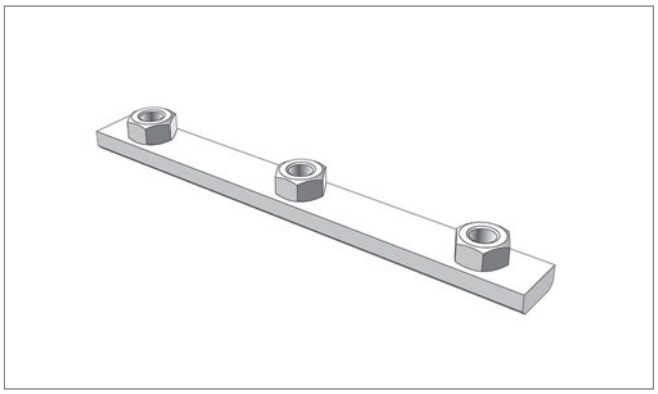

Pos. 2 **Edscha TS: 40 38 077 840**

Klemmleiste; 0,20 kg

Clamping strip; 0,20 kg

Optionales Zubehör Volumen · *Additional Accessories Volume*

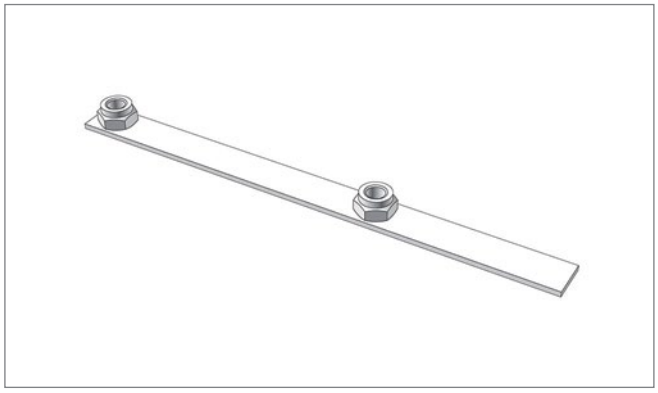

Pos. 3 **Edscha TS: 40 69 002 130**

Klemmleiste; 0,10 kg

Clamping strip; 0,10 kg

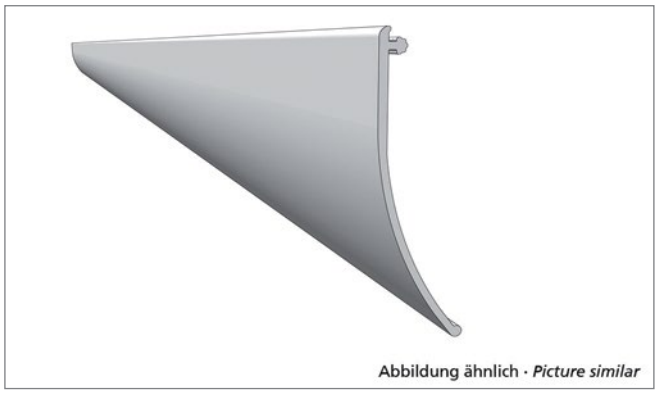

Pos. 4.1 **Edscha TS: 40 38 087 340**

Profilabdichtung 13700 x 110 grau Volumen (Rolle); 7,20 kg

PVC pelmet 13700 x 110 grey Volume (roll); 7,20 kg

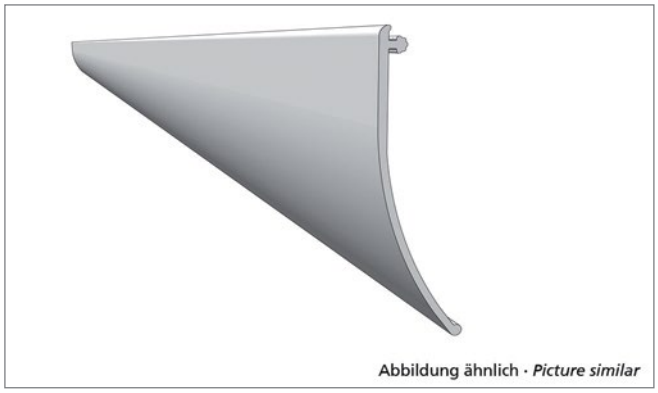

Pos. 4.2 **Edscha TS: 40 38 087 350**

Profilabdichtung 18500 x 110 grau Volumen (Rolle); 10,60 kg

PVC pelmet 18500 x 110 grey Volume (roll); 10,60 kg

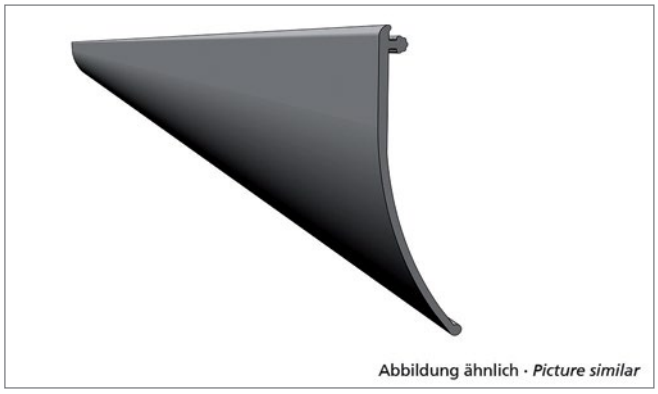

Pos. 4.3 **Edscha TS: 40 38 087 360**

Profilabdichtung 13700 x 110 schwarz Volumen (Rolle); 7,60 kg

PVC pelmet 13700 x 110 black side connection (roll); 7,60 kg

Optionales Zubehör Volumen · *Additional Accessories Volume*

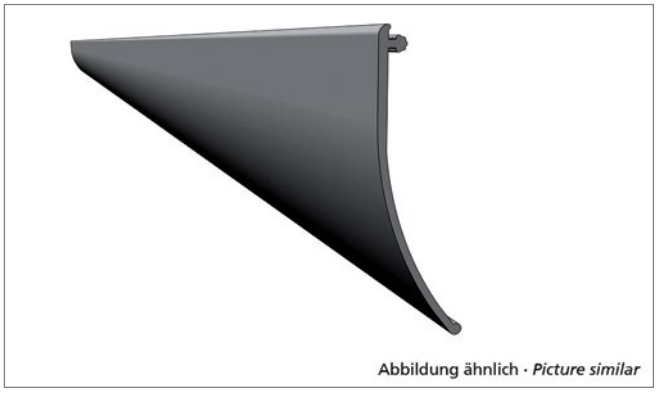

Pos. 4.4 **Edscha TS: 40 38 087 370**

Profilabdichtung 18500 x 110 schwarz Volumen (Rolle); 10,60 kg

PVC pelmet 18500 x 110 black Volume (roll); 10,60 kg



Pos. 5 **Edscha TS: 40 38 048 420**

Rungenlaufwagen Vol./Std/Univ.; 0,25 kg

Stanchion roller carrier Vol./Std/Univ.; 0,25 kg



Pos. 6 **Edscha TS: 40 38 085 800**

Seitenplanenroller mit Clip; 0,22 kg

Side tarpaulin roller with clip; 0,22 kg



Pos. 7 **Edscha TS: 40 38 085 810**

Seitenplanenroller ohne Clip; 0,20 kg

Side tarpaulin roller without clip; 0,20 kg

Optionales Zubehör Volumen · *Additional Accessories Volume*

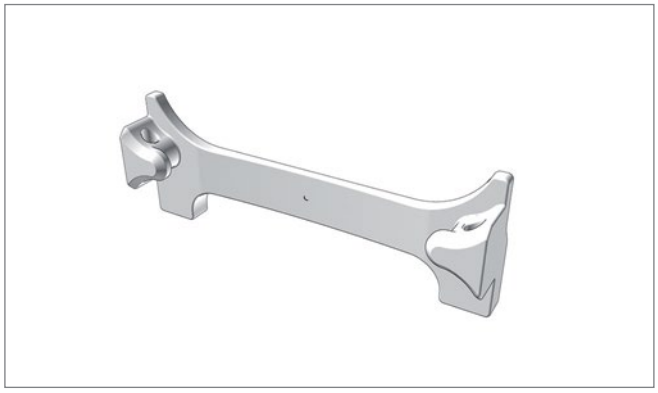

Pos. 8 **Edscha TS: 41 38 079 750**

Kunststoff-Clip (100 Stk.); 0,60 kg

Plastic-Clip (100 pcs.); 0,60 kg

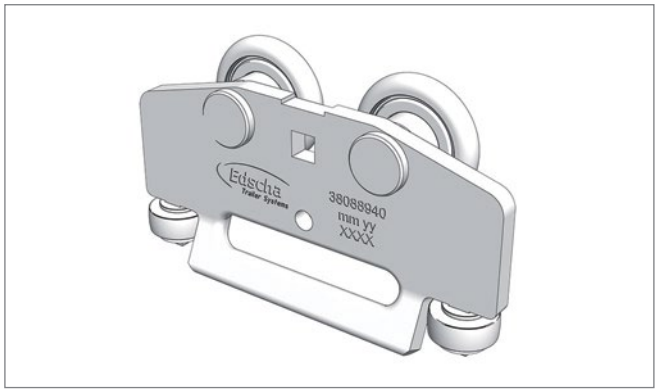

Pos. 9 **Edscha TS: 40 38 088 940**

Seitenplanenroller SPR-4; 0,24 kg

Side tarpaulin roller SPR-4; 0,24 kg



Pos. 10 **Edscha TS: 40 69 003 150**

Planenabweiserblech für Rungen (Satz); 1,00 kg

Tarpaulin deflector plate (kit); 1,00 kg

Optionales Zubehör Universal · *Additional Accessories Universal*

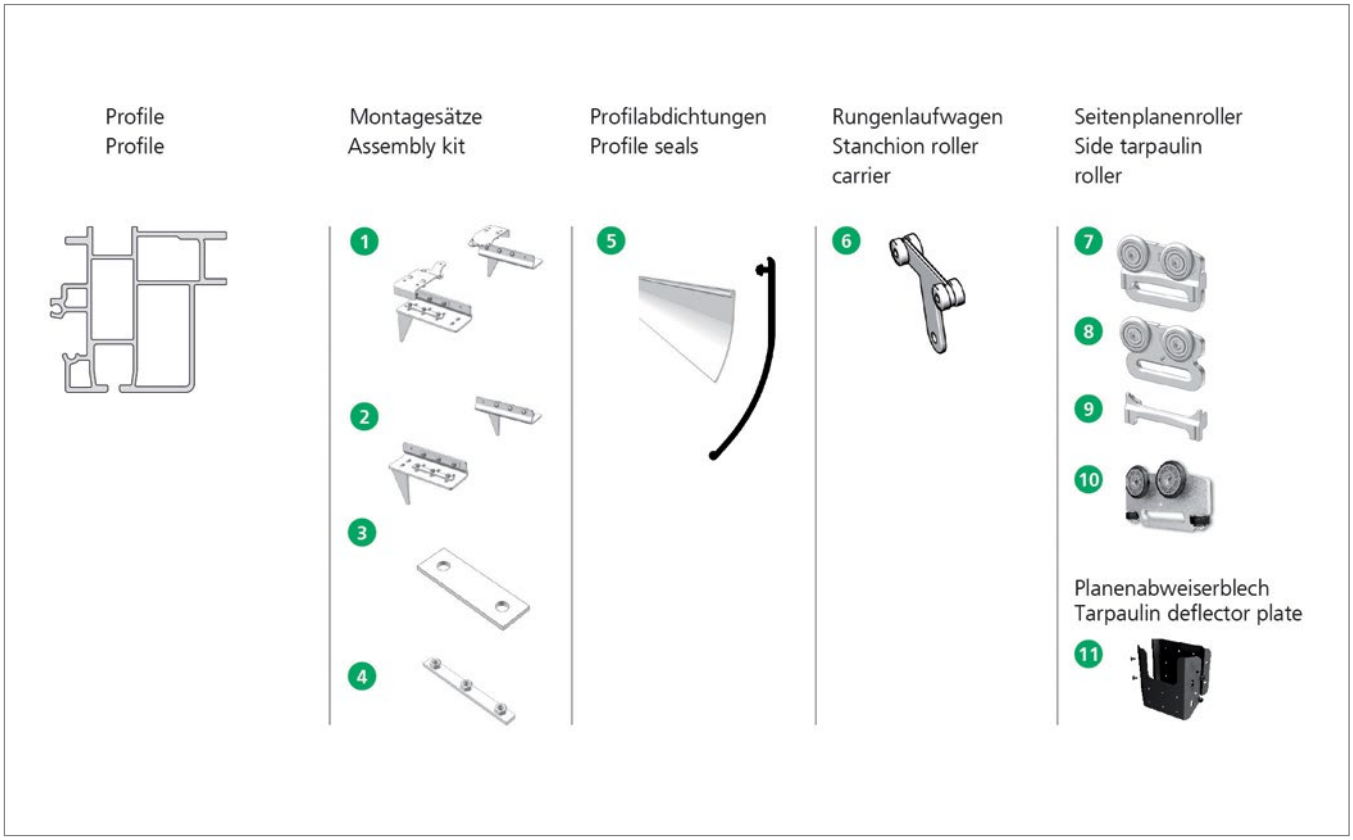

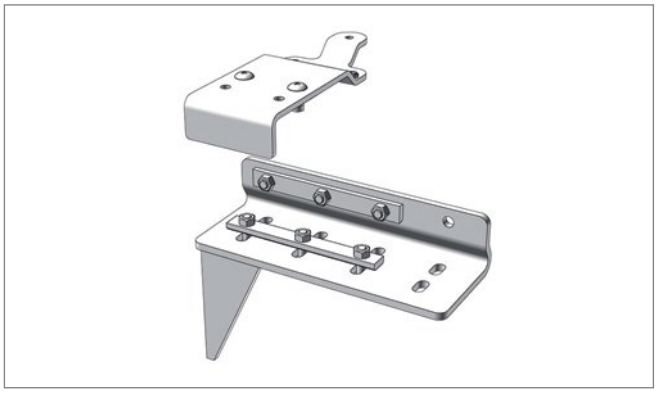

Pos. 1 **Edscha TS: 40 69 000 110**

Montagesatz Universal, vorne; 10,95 kg

Assembly kit CS Universal front; 10,95 kg

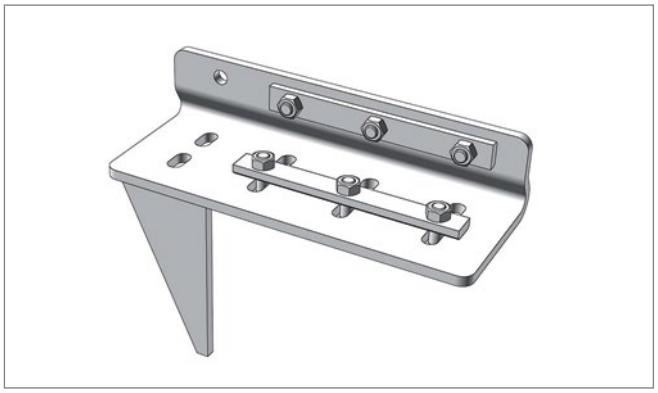

Pos. 2 **Edscha TS: 40 69 000 120**

Montagesatz Universal, hinten; 8,10 kg

Assembly kit CS Universal rear; 8,10 kg

Optionales Zubehör Universal · *Additional Accessories Universal*

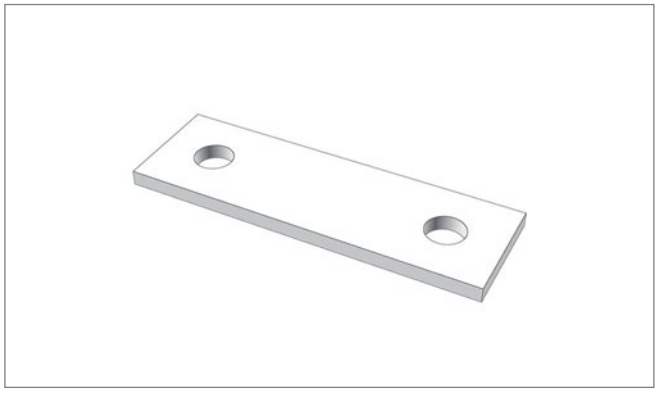

Pos. 3 **Edscha TS: 40 69 004 000**

Halter Stirnwandhaube; 0,09 kg

Holder front frame top; 0,09 kg

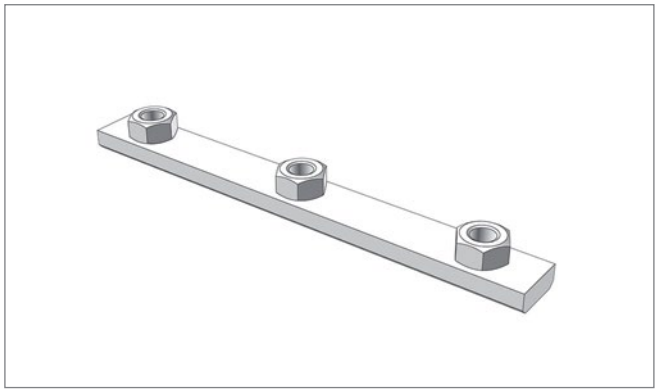

Pos. 4 **Edscha TS: 40 38 077 840**

Klemmleiste; 0,20 kg

Clamping strip; 0,20 kg



Pos. 5.1 **Edscha TS: 40 38 087 400**

Profilabdichtung 13700 x 125 schwarz Standard (Rolle); 9,20 kg

PVC pelmet 13700 x 125 black Standard (roll); 9,20 kg



Pos. 5.2 **Edscha TS: 40 38 087 410**

Profilabdichtung 18500 x 125 schwarz Standard (Rolle); 12,00 kg

PVC pelmet 18500 x 125 black Standard (roll); 12,00 kg

Optionales Zubehör Universal · *Additional Accessories Universal*

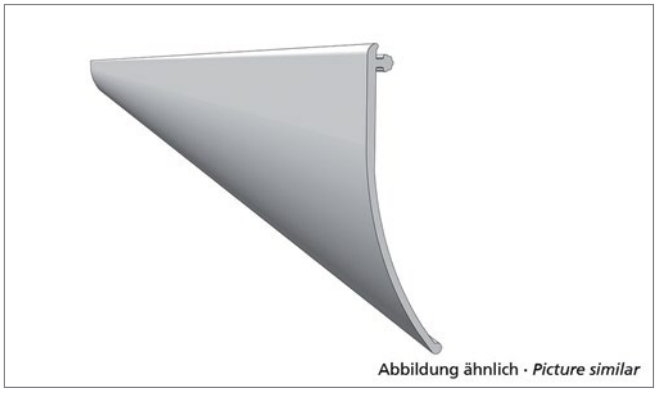

Pos. 5.3 **Edscha TS: 40 38 087 380**

Profilabdichtung 13700 x 125 grau Standard (Rolle); 8,18 kg

PVC pelmet 13700 x 125 grey Standard (roll); 8,18 kg

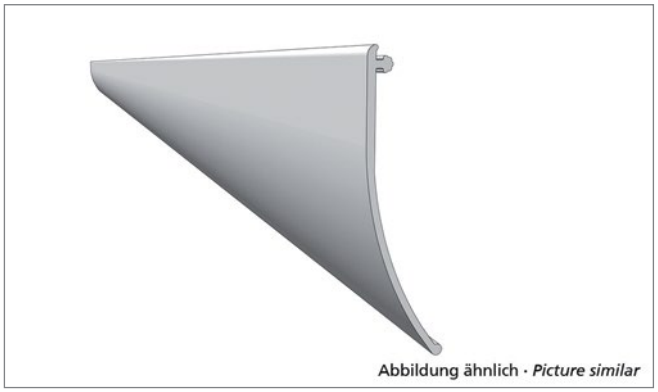

Pos. 5.4 **Edscha TS: 40 38 087 390**

Profilabdichtung 18500 x 125 grau Standard (Rolle); 11,80 kg

PVC pelmet 18500 x 125 grey Standard (roll); 11,80 kg



Pos. 6 **Edscha TS: 40 38 048 420**

Rungenlaufwagen Vol./Std/Univ.; 0,25 kg

Stanchion roller carrier Vol./Std/Univ.; 0,25 kg



Pos. 7 **Edscha TS: 40 38 085 800**

Seitenplanenroller mit Clip; 0,22 kg

Side tarpaulin roller with clip; 0,22 kg

Optionales Zubehör Universal · *Additional Accessories Universal*



Pos. 8 **Edscha TS: 40 38 085 810**

Seitenplanenroller ohne Clip; 0,20 kg

Side tarpaulin roller without clip; 0,20 kg

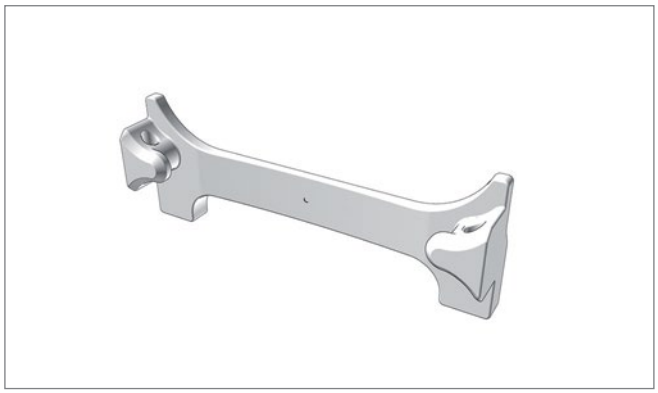

Pos. 9 **Edscha TS: 41 38 079 750**

Kunststoff-Clip (100 Stk.); 0,60 kg

Plastic-Clip (100 pcs.); 0,60 kg

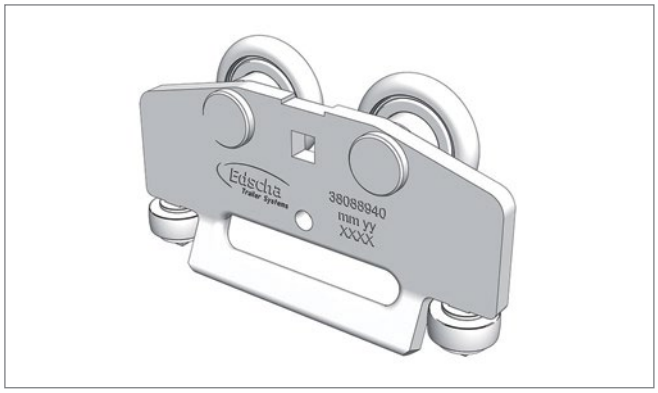

Pos. 10 **Edscha TS: 40 38 088 940**

Seitenplanenroller SPR-4; 0,24 kg

Side tarpaulin roller SPR-4; 0,24 kg



Pos. 11 **Edscha TS: 40 69 003 150**

Planenabweiserblech für Rungen (Satz); 1,00 kg

Tarpaulin deflector plate (kit); 1,00 kg

Optionales Zubehör Universal Classic · *Additional Accessories Universal Classic*

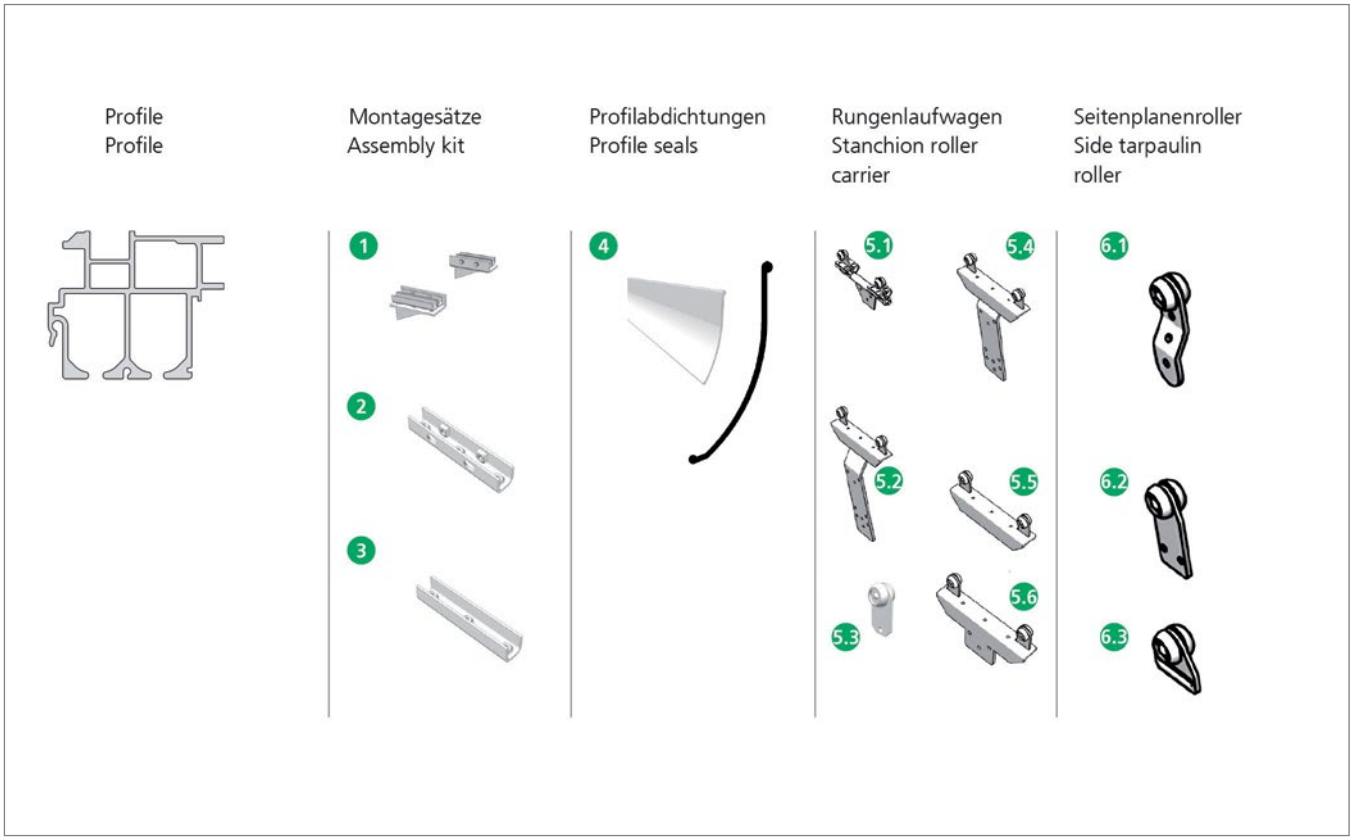

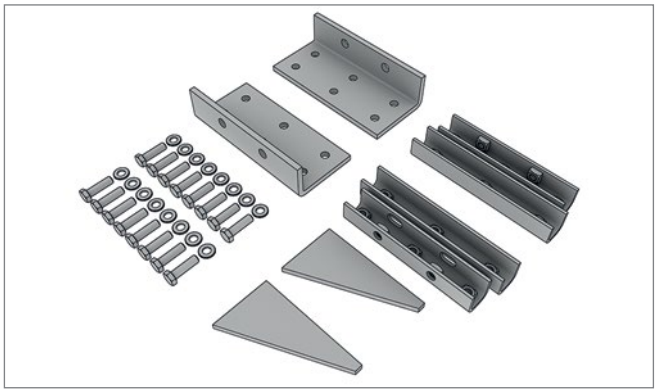

Pos. 1 **Edscha TS: 40 38 029 750**

Montagesatz Universal Classic, Front & Heck; 8,00 kg

Assembly kit CS Universal Classic front & rear; 8,00 kg

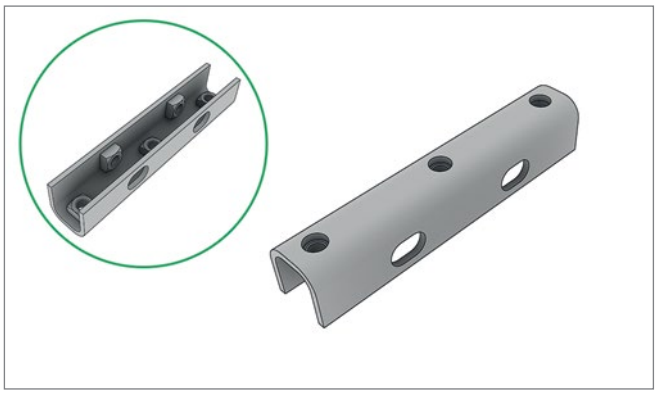

Pos. 2 **Edscha TS: 40 38 029 740**

Klemmprofil 5-Loch; 0,78 kg

Clamping profile 5 hole; 0,78 kg

Optionales Zubehör Universal Classic · *Additional Accessories Universal Classic*

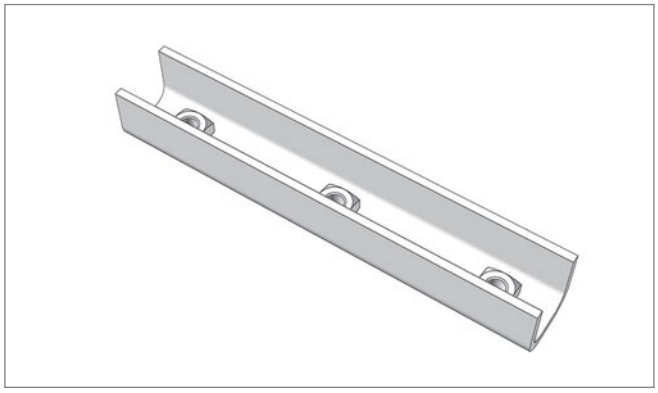

Pos. 3 **Edscha TS: 40 38 031 510**

Klemmleiste; 0,55 kg

Clamping strip; 0,55 kg

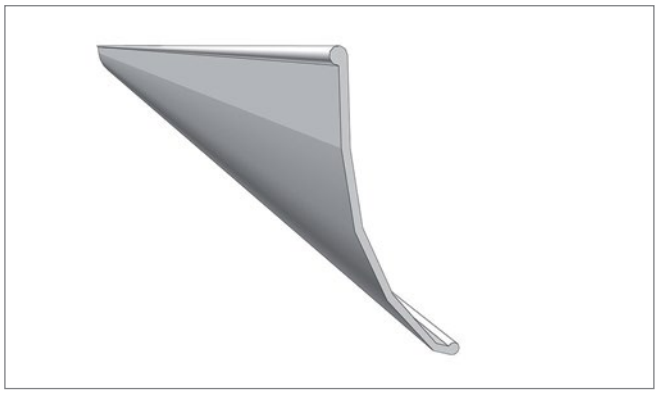

Pos. 4.1 **Edscha TS: 40 38 087 420**

Profilabdichtung 33000 x 120 grau Universal Classic (Rolle); 21,60 kg

PVC pelmet 33000 x 120 grey Universal Classic (roll); 21,60 kg



Pos. 4.2 **Edscha TS: 40 38 087 440**

Profilabdichtung 33000 x 120 schwarz Universal Classic (Rolle); 16,80 kg

PVC pelmet 33000 x 120 black Universal Classic (roll); 16,80 kg

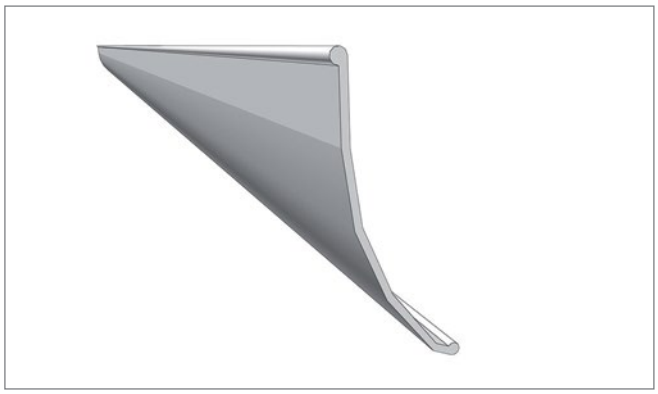

Pos. 4.3 **Edscha TS: 40 38 087 430**

Profilabdichtung 14000 x 120 grau Universal Classic (Rolle); 6,60 kg

PVC pelmet 14000 x 120 grey Universal Classic (roll); 6,60 kg

Optionales Zubehör Universal Classic · *Additional Accessories Universal Classic*

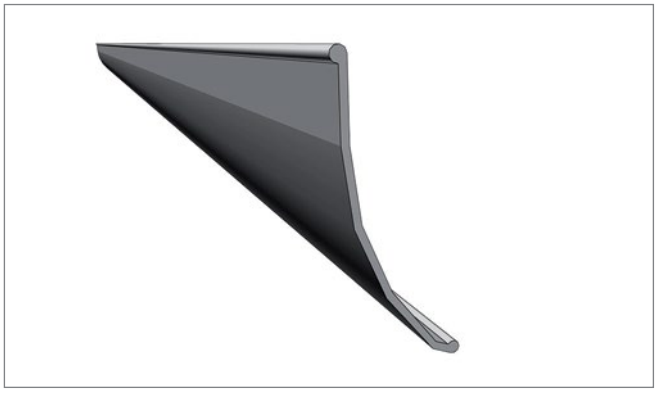

Pos. 4.4 **Edscha TS: 40 38 087 450**

Profilabdichtung 14000 x 120 schwarz Universal Classic (Rolle); 7,20 kg

PVC pelmet 14000 x 120 black Universal Classic (roll); 7,20 kg

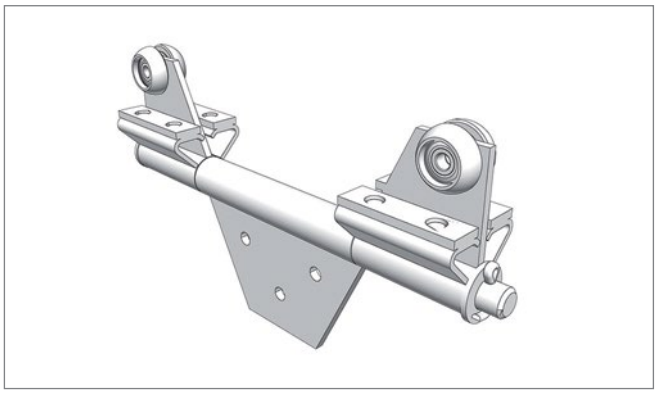

Pos. 5.1 **Edscha TS: 40 38 025 390**

Rungenlaufwagen drehbar; 2,79 kg

Stanchion roller carriage rotatable; 2,79 kg

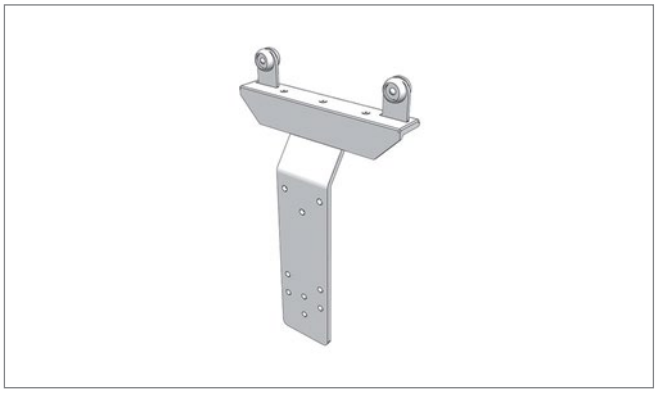

Pos. 5.2 **Edscha TS: 40 38 032 400**

Rungenlaufwagen (nur für Planenroller 40 38 031 360 geeignet); 3,89 kg

Stanchion roller carrier (to be used with curtain roller 40 38 031 360 only); 3,89 kg



Pos. 5.3 **Edscha TS: 40 38 030 450**

Rungenlaufwagen drehbar; 0,17 kg

Stanchion roller carriage rotatable; 0,17 kg

Optionales Zubehör Universal Classic · *Additional Accessories Universal Classic*

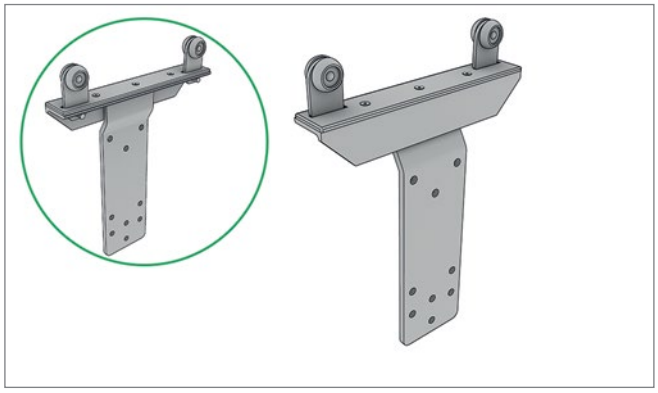

Pos. 5.4 **Edscha TS: 40 38 031 490**

Rungenlaufwagen; 3,61 kg

Stanchion roller carrier; 3,61 kg

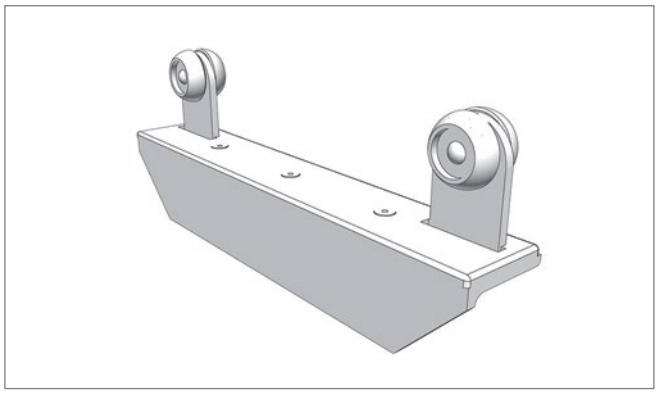

Pos. 5.5 **Edscha TS: 40 38 032 100**

Rungenlaufwagen; 1,47 kg

Stanchion roller carrier; 1,47 kg

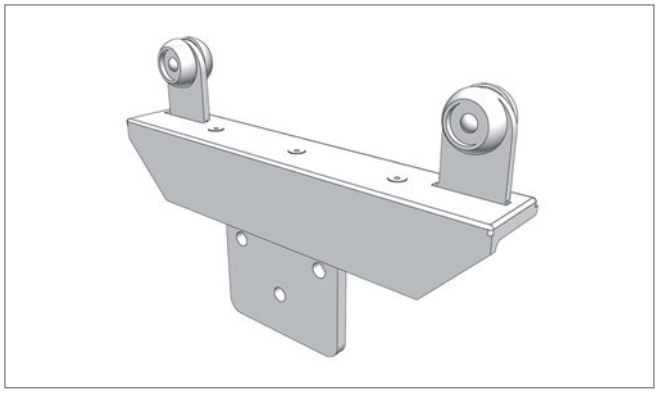

Pos. 5.6 **Edscha TS: 40 38 031 950**

Rungenlaufwagen; 1,97 kg

Stanchion roller carrier; 1,97 kg



Pos. 6.1 **Edscha TS: 40 38 031 360**

Seitenplanenroller gekröpft; 0,24 kg

Side tarpaulin roller offset; 0,24 kg

Optionales Zubehör Universal Classic · *Additional Accessories Universal Classic*



Pos. 6.2 **Edscha TS: 40 00 083 006**

Seitenplanenroller gerade; 0,23 kg

Side tarpaulin roller straight; 0,23 kg

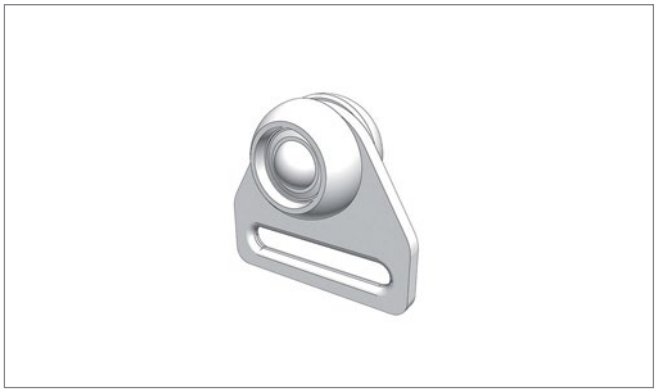

Pos. 6.3 **Edscha TS: 40 00 032 336**

Gurtrolle; 0,16 kg

Belt roller; 0,16 kg

CS-Hybrid

(2340 XXXX)

Weitere Informationen und Hilfe · *Further information and help*



Anleitung · *Manual*

Bedienungsanleitung CS-Hybrid, 27 Sprachen

User Manual CS-Hybrid, 27 languages



Anleitung · *Manual*

Montageanleitung CS-Hybrid, Deutsch-Englisch

Assembly Instructions CS-Hybrid, german-english



Anleitung · *Manual*

Raparaturanleitung CS-Hybrid, Deutsch-Englisch

Repairing Instructions CS-Hybrid, german-english

Weitere Informationen zu diesem Produkt sowie Hilfe erhalten Sie auf unserer Website, z.B. im Downloadbereich.

Further information on this product as well as help is available on our website, e.g. in the download area.

www.EdschaTS.com

Verdeckaufbau · *Roof Structure*

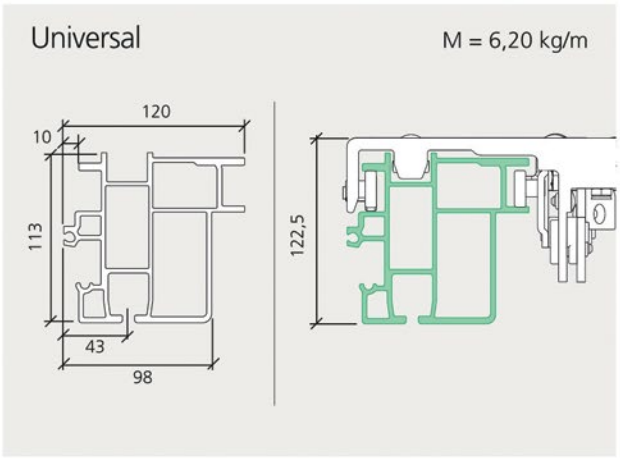

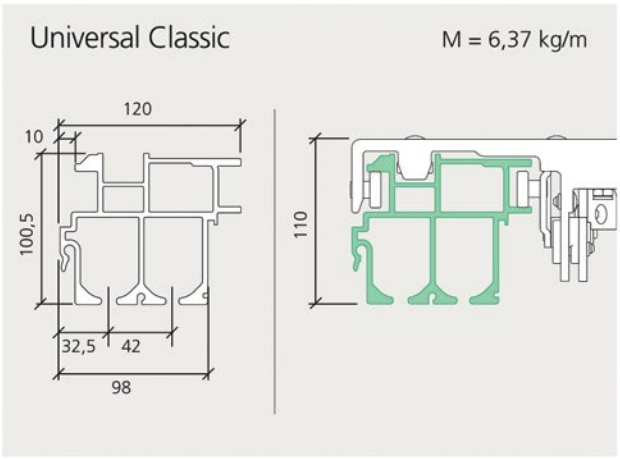



Dachaussteifung nach EN12642 XL

Roof reinforcement in accordance with EN12642 XL



TailWing

TailWing

Ausbaukomponenten
Components

Übersicht · *Overview*

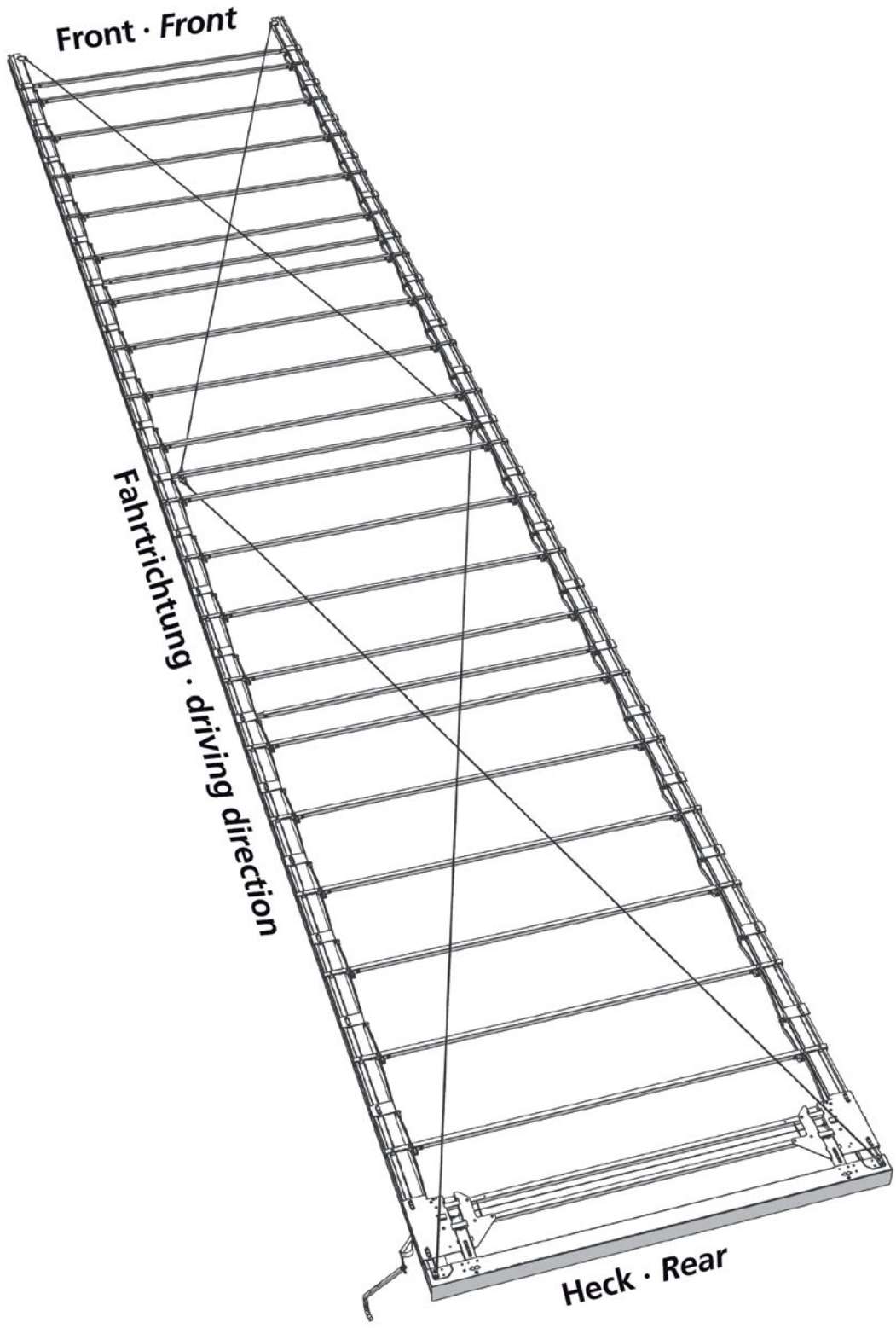

CS-Profi II

(2320 XXXX)

Ersatzteile Heck · *Spare parts rear*

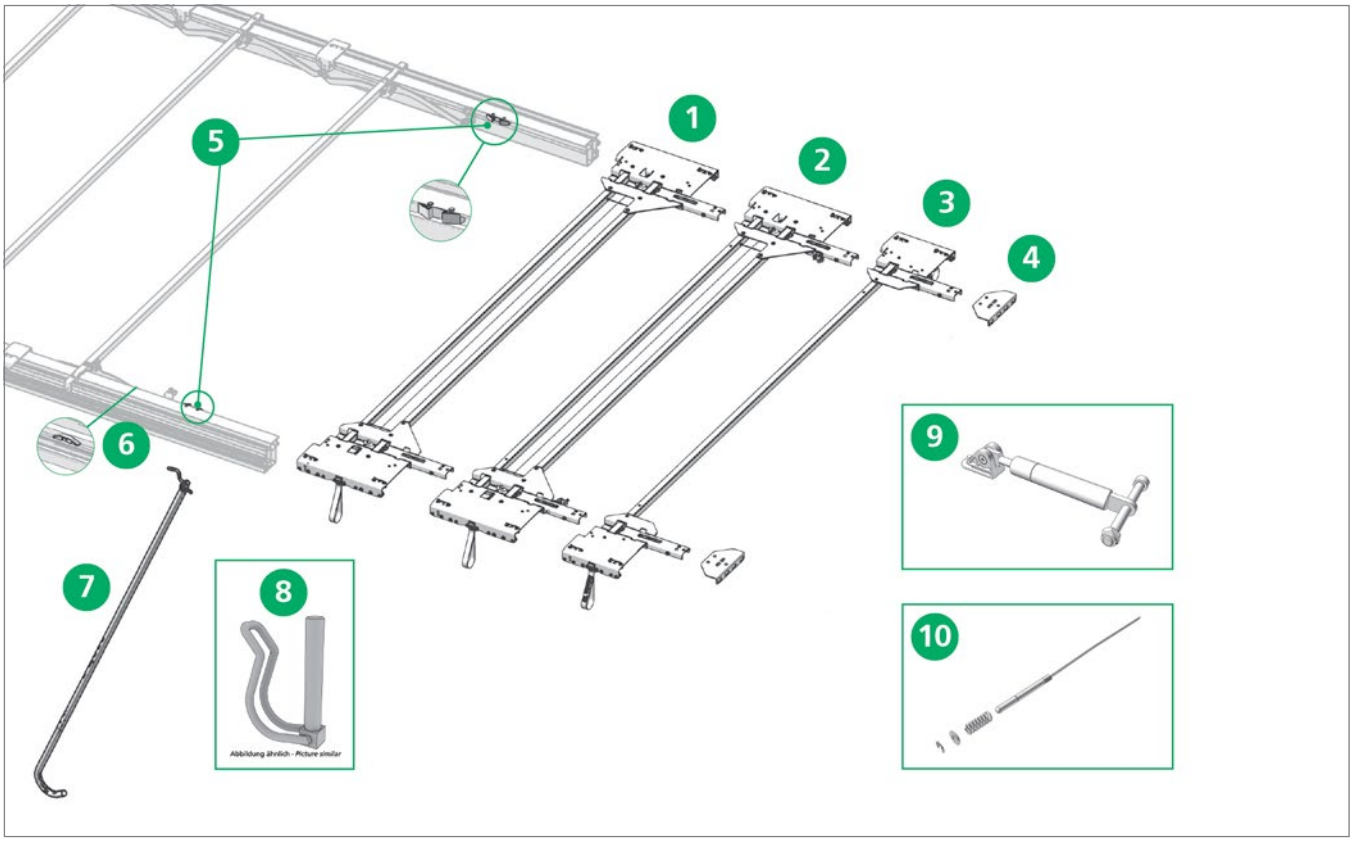

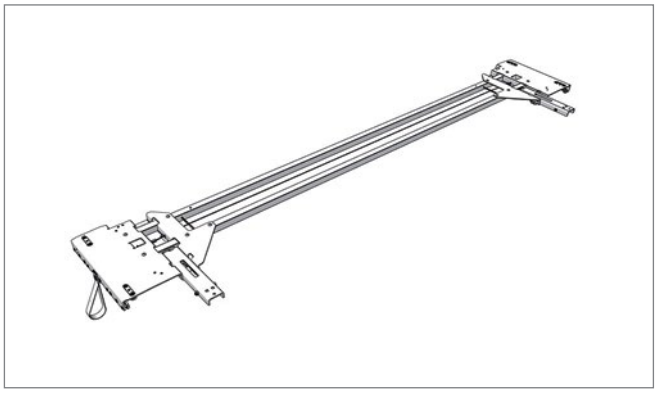

Pos. 1 **Edscha TS: 40 69 010 560**

Endlaufwagen CS-Profi 2550 (1 x 700 N pro Seite); 20,99 kg

End carriage CS-Profi 2550 (1 x 700 N per side); 20,99 kg

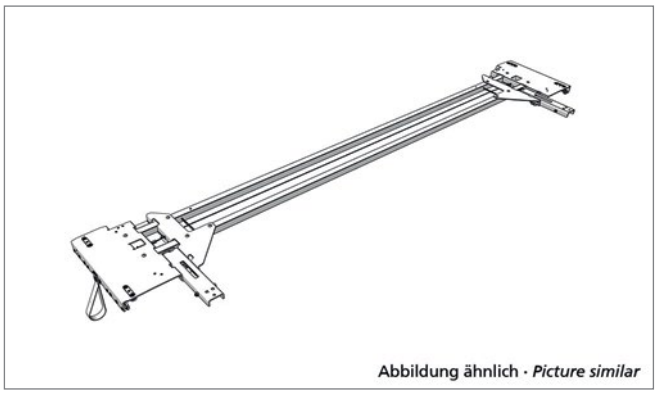

Pos. 1* **Edscha TS: 40 69 012 360**

Endlaufwagen CS-Profi 2550 (1 x 1000 N pro Seite) für Abschlüsse > 30 kg; 21,12 kg

End carriage CS-Profi 2550 (1 x 1000 N per side) for endings > 30 kg; 21,12 kg

CS-Profi II

(2320 XXXX)

Ersatzteile Heck · *Spare parts rear*

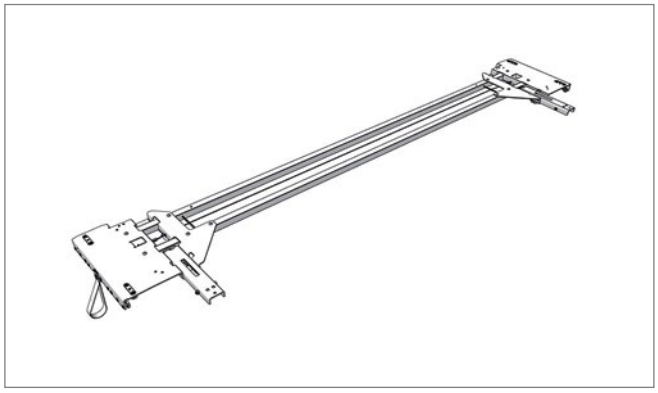

Pos. 1* **Edscha TS: 40 69 010 570**

Endlaufwagen CS-Profi 2570 (1 x 700 N pro Seite); 22,00 kg

End carriage CS-Profi 2570 (1 x 700 N per side); 22,00 kg

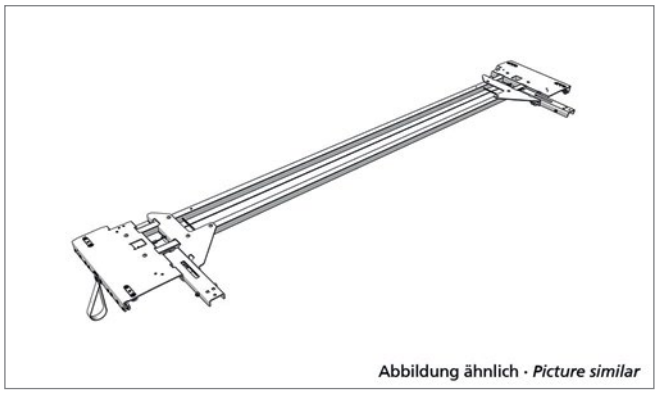

Pos. 1* **Edscha TS: 40 69 012 380**

Endlaufwagen CS-Profi 2570 (1 x 1000 N pro Seite) für Abschlüsse > 30 kg; 21,21 kg

End carriage CS-Profi 2570 (1 x 1000 N per side) for endings > 30 kg; 21,21 kg

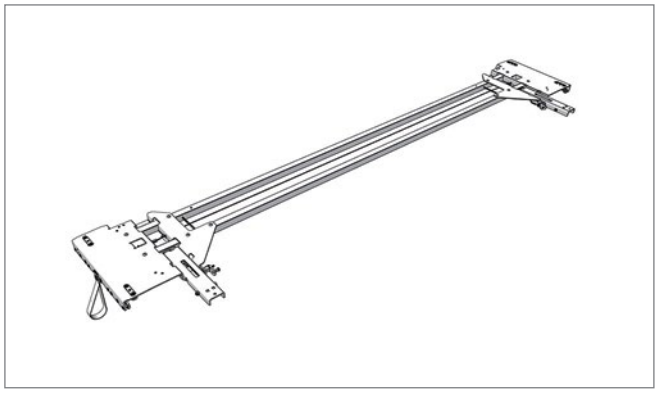

Pos. 2 **Edscha TS: 40 69 011 650**

Endlaufwagen CS-Profi 2550 (1 x 700 N pro Seite) mit Verriegelung; 21,47 kg

End carriage CS-Profi 2550 (1 x 700 N per side) with locking assembly; 21,47 kg

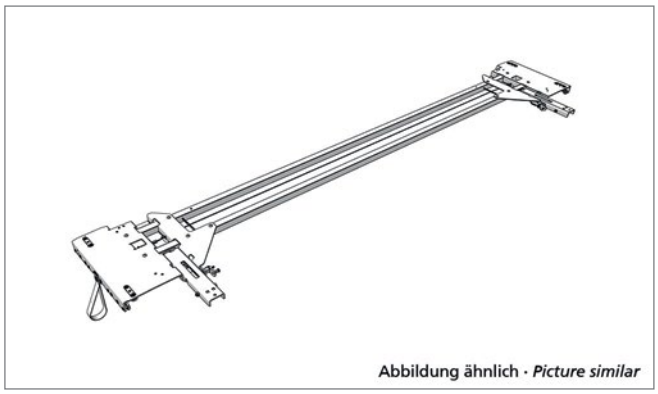

Pos. 2* **Edscha TS: 40 69 012 370**

Endlaufwagen CS-Profi 2550 (1 x 1000 N pro Seite) mit Verriegelung für Abschlüsse > 30 kg; 21,60 kg

End carriage CS-Profi 2550 (1 x 1000 N per side) with locking assembly for endings > 30 kg; 21,60 kg

Ersatzteile Heck · *Spare parts rear*

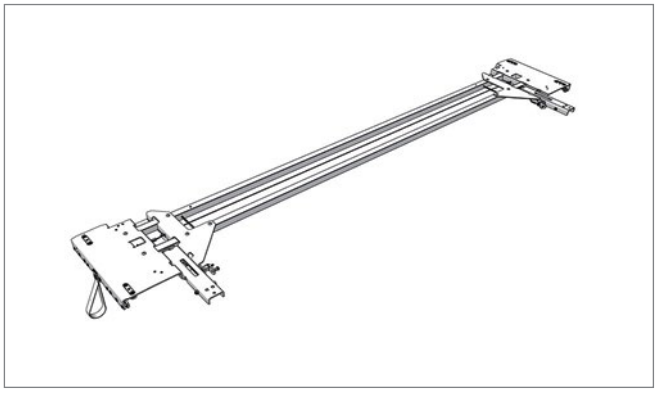

Pos. 2* **Edscha TS: 40 69 011 660**

Endlaufwagen CS-Profi 2570 (1 x 700 N pro Seite) mit Verriegelung; 21,54 kg

End carriage CS-Profi 2570 (1 x 700 N per side) with locking assembly; 21,54 kg

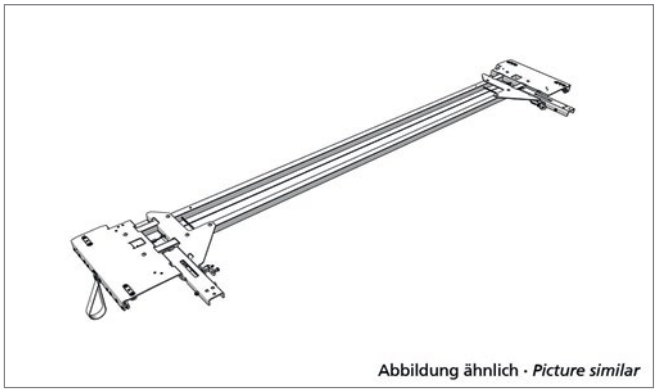

Pos. 2* **Edscha TS: 40 69 012 390**

Endlaufwagen CS-Profi 2570 (1 x 1000 N pro Seite) mit Verriegelung für Abschlüsse > 30 kg; 21,69 kg

End carriage CS-Profi 2570 (1 x 1000 N per side) with locking assembly for endings > 30 kg; 21,69 kg

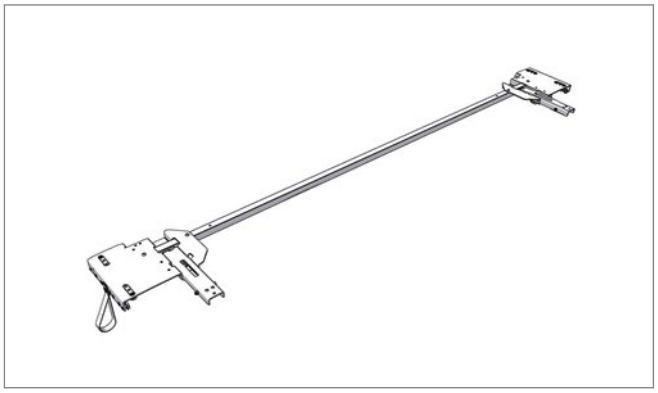

Pos. 3 **Edscha TS: 40 69 010 680**

Endlaufw. BG CS-Eco/Profi 2550 Stahlarm; 12,81 kg

End carriage BG CS-Eco/Profi 2550 metal positioning arm; 12,81 kg

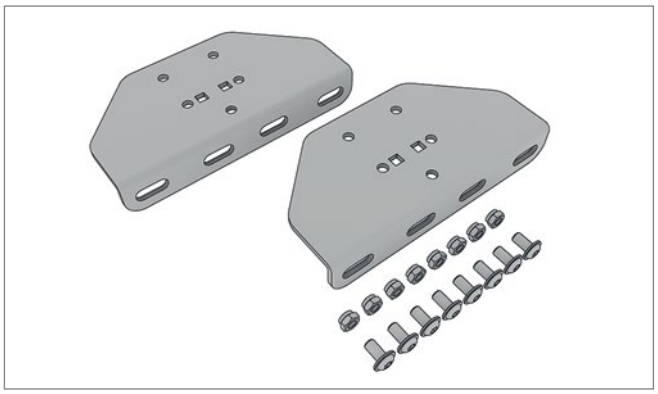

Pos. 4 **Edscha TS: 40 69 012 190**

Adapterplatte inkl. Schrauben Stahlarm; 0,82 kg

Adapter plate incl. screws metal positioning arm; 0,82 kg

Ersatzteile Heck · *Spare parts rear*

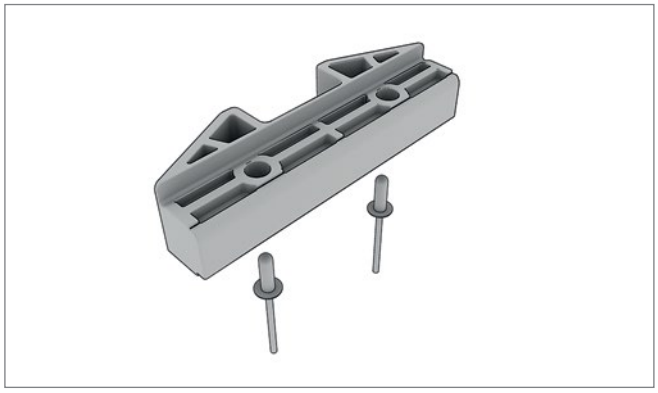

Pos. 5 **Edscha TS: 40 69 000 980**

Verriegelung innen; 0,04 kg

Inner locking; 0,04 kg

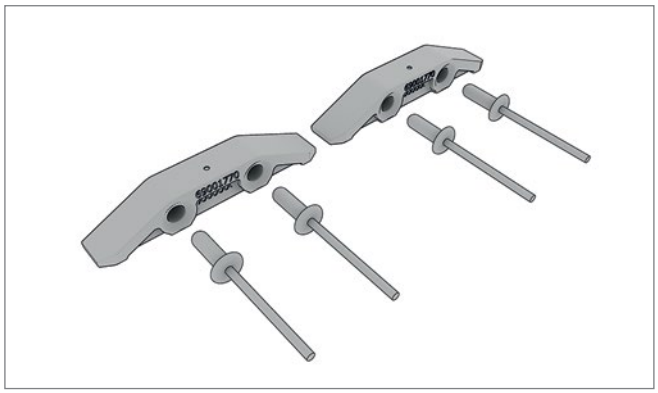

Pos. 6 **Edscha TS: 40 69 001 770**

Rampensatz; 0,02 kg

Ramp set locking; 0,02 kg



Pos. 7 **Edscha TS: 40 38 062 430**

Zugstange; 4,00 kg

Tie rod; 4,00 kg

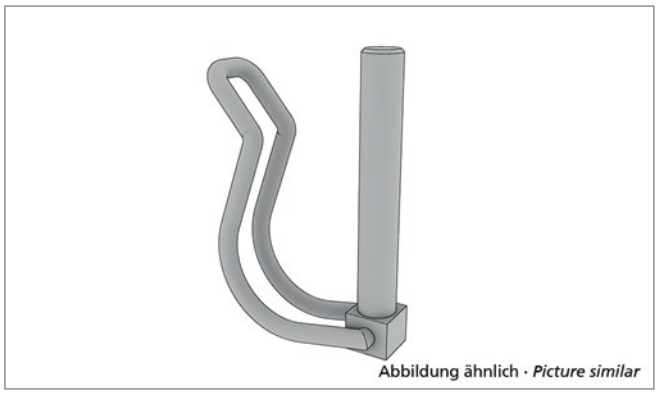

Pos. 8 **Edscha TS: 40 00 083 019**

Rohrklappstecker D 6; 0,03 kg

Tube clip pin D6; 0,03 kg

Ersatzteile Heck · *Spare parts rear*

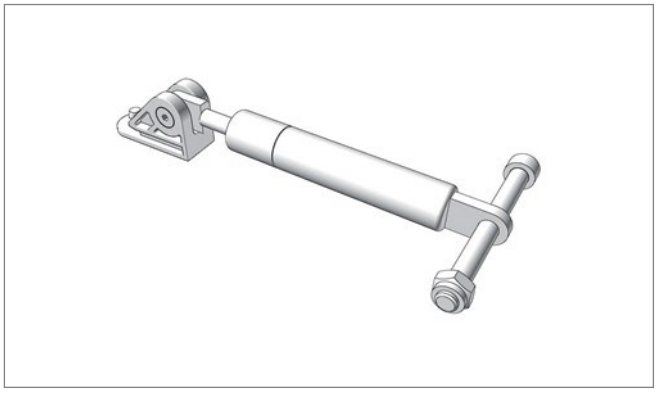

Pos. 9 **Edscha TS: 40 69 006 380**

Rep.-Satz Gasfeder HD; 0,50 kg

Rep.-KIT Liftingarm incl. gasspring-SL3; 0,50 kg



Pos. 10 **Edscha TS: 40 69 008 980**

Verriegelungssatz 2570; 0,26 kg

Locking set 2570; 0,26 kg

Ersatzteile Heck · *Spare parts rear*

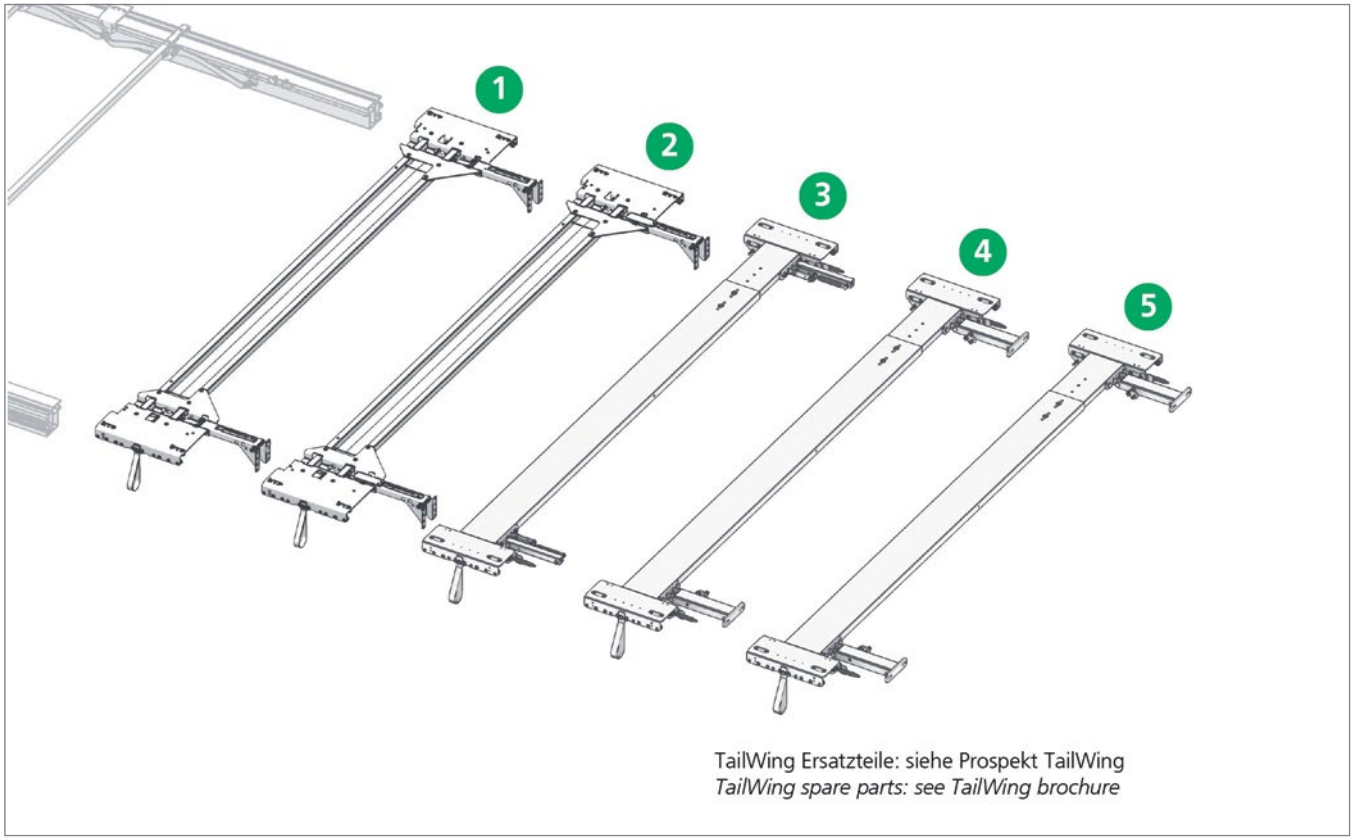

TailWing Ersatzteile: siehe Prospekt TailWing
TailWing spare parts: see TailWing brochure

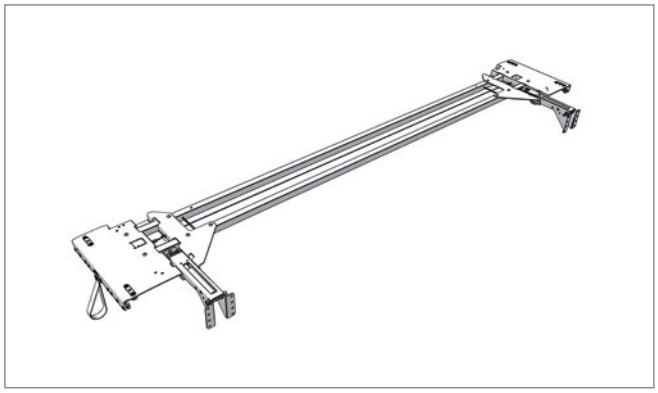

Pos. 1 **Edscha TS: 40 69 002 030**

Endlaufwagen für TailWing 400-900; 21,92 kg
End carriage for TailWing 400-900; 21,92 kg

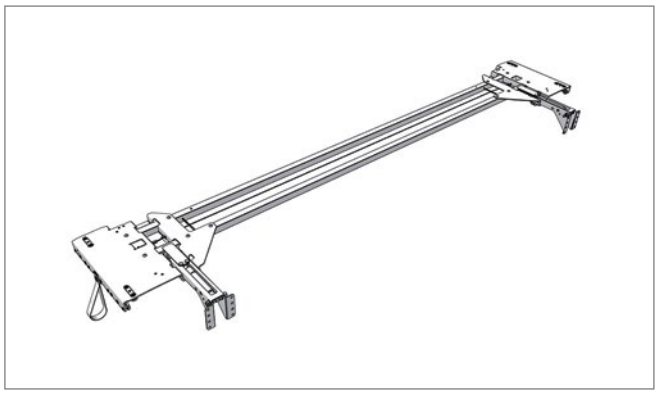

Pos. 2 **Edscha TS: 40 69 001 810**

Endlaufwagen für TailWing 901-1200; 21,96 kg
End carriage for TailWing 901-1200; 21,96 kg

Ersatzteile Heck · *Spare parts rear*



Pos. 3 **Edscha TS: 40 69 012 020**

Endlaufwagen CS zur Heckportalaussteifung für Portalbalken (1 x 700 N pro Seite) (Einstellbereich 2435 - 2770 mm); 23,33 kg

End carriage CS for rear portal reinforcement for gantry beam (1 x 700 N per side) (Adjustment range 2435 - 2770 mm); 23,33 kg

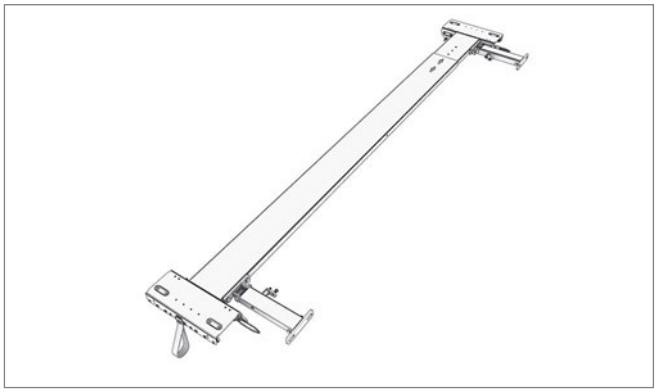

Pos. 4 **Edscha TS: 40 69 012 030**

Endlaufwagen CS zur Heckportalaussteifung (1 x 700 N pro Seite) (Einstellbereich 2435 - 2770 mm); 25,75 kg

End carriage CS for rear portal reinforcement (1 x 700 N per side) (Adjustment range 2435 - 2770 mm); 25,75 kg

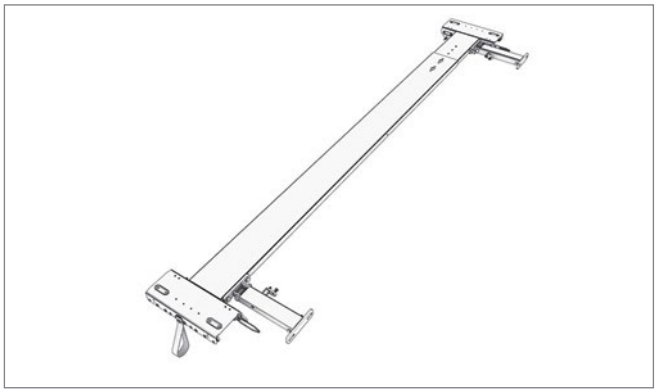

Pos. 5 **Edscha TS: 40 69 012 040**

Endlaufwagen CS zur Heckportalaussteifung (2 x 500 N pro Seite) (Einstellbereich 2435 - 2770 mm); 26,07 kg

End carriage CS for rear portal reinforcement (2 x 500 N per side) (Adjustment range 2435 - 2770 mm); 26,07 kg

Ersatzteile Heck · *Spare parts rear*

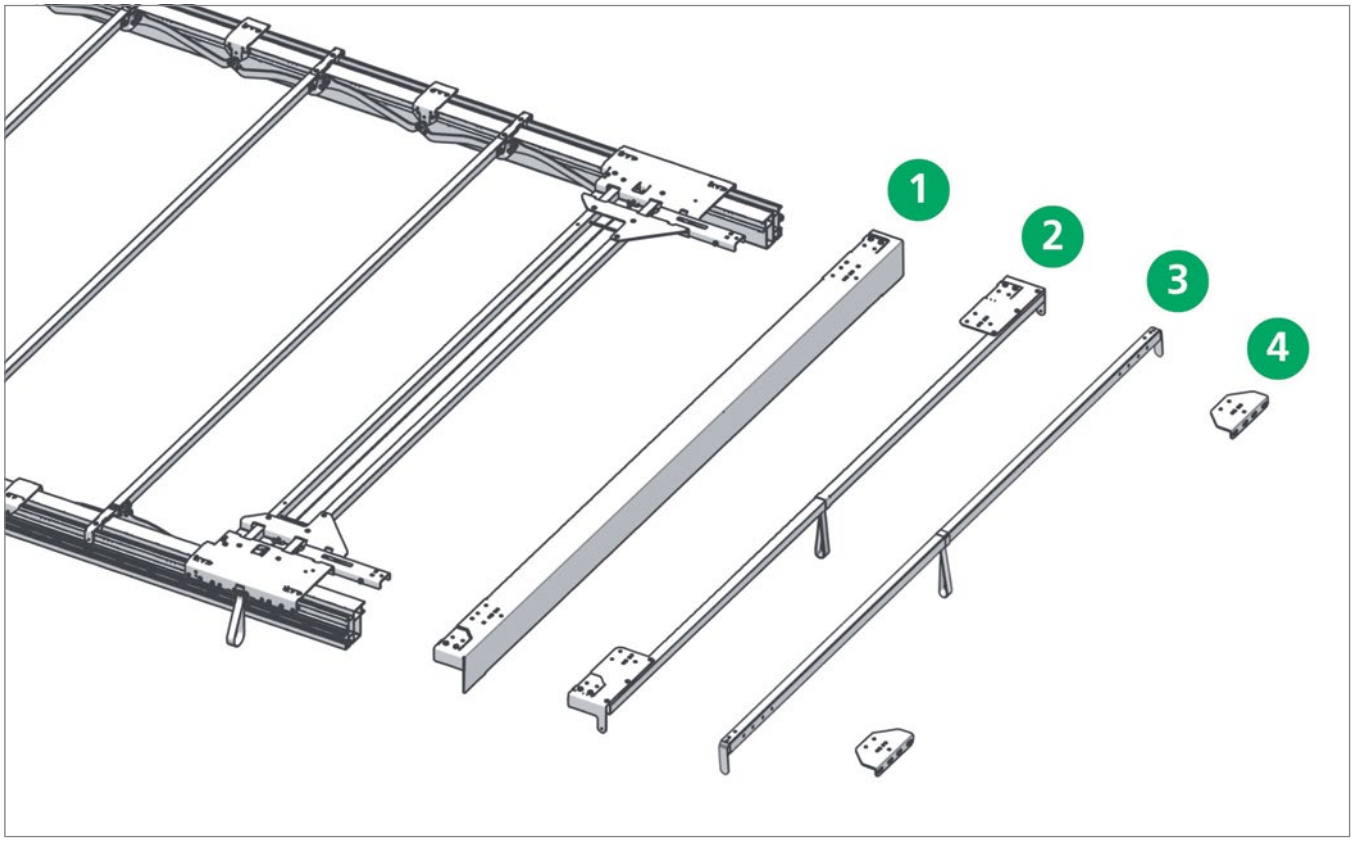

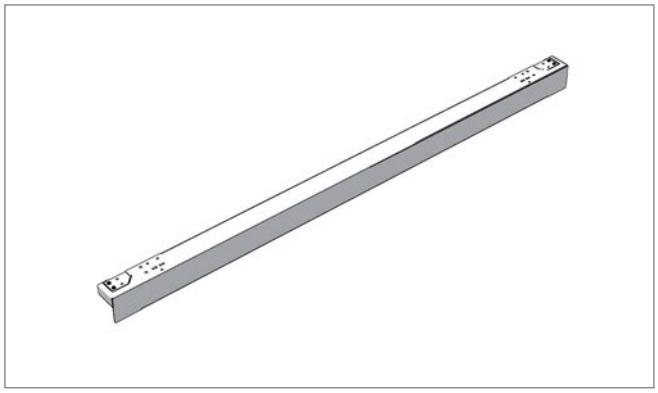

Pos. 1 **Edscha TS: 40 69 000 690**

Portalbalken 2550 mm x 130 mm; 15,64 kg

Gantry beam 2550 mm x 130 mm; 15,64 kg

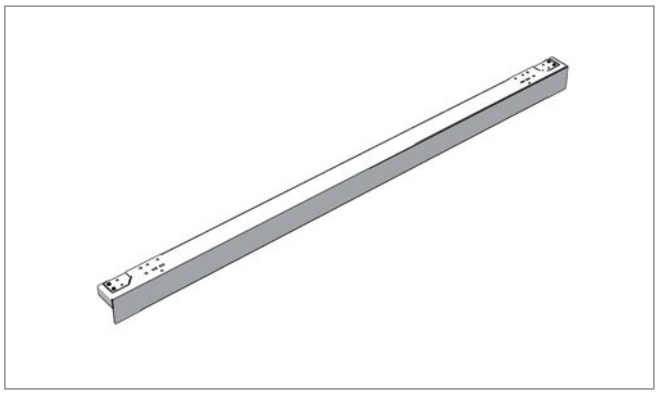

Pos. 1* **Edscha TS: 40 69 003 340**

Portalbalken Standard 2570 mm x 130 mm; 15,70 kg

Gantry beam Standard 2570 mm x 130 mm; 15,70 kg

Ersatzteile Heck · *Spare parts rear*

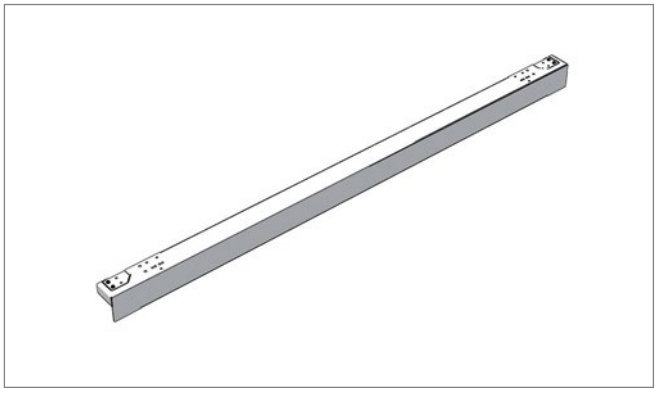

Pos. 1* **Edscha TS: 40 69 010 430**

Portalbalken 2550 mm x 130 mm nur in Kombination mit Endlaufwagen zur Heckportalaussteifung; 16,18 kg

Gantry beam 2550 mm x 130 mm just in combination with end carriage for rear portal reinforcement; 16,18 kg

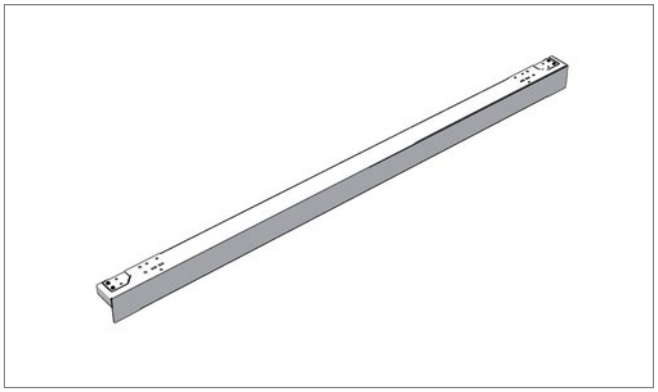

Pos. 1* **Edscha TS: 40 69 010 460**

Portalbalken 2570 mm x 130 mm nur in Kombination mit Endlaufwagen zur Heckportalaussteifung; 4,16 kg

Gantry beam 2570 mm x 130 mm just in combination with end carriage for rear portal reinforcement; 4,16 kg

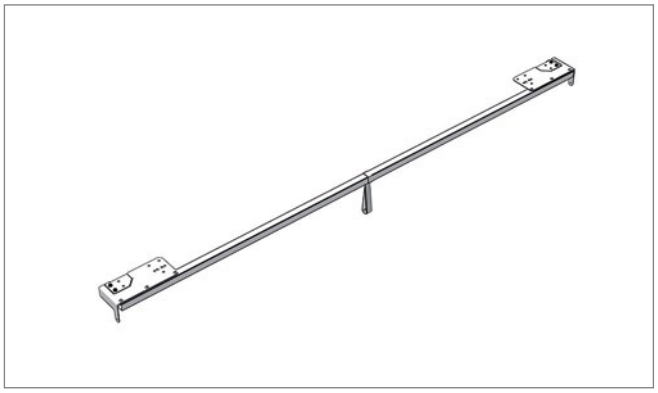

Pos. 2 **Edscha TS: 40 69 003 700**

Endspriegel CurtainSider 2550 mm; 7,03 kg

End bow CurtainSider 2550 mm; 7,03 kg

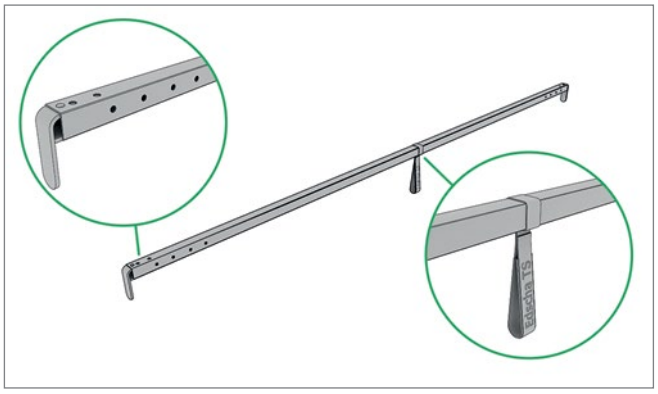

Pos. 3 **Edscha TS: 40 38 035 360**

Endspriegel 2550 nur in Kombination mit Endlaufwagen zur Heckportalaussteifung; 5,45 kg

End bow 2550 just in combination with end carriage for rear portal reinforcement; 5,45 kg

Ersatzteile Heck · *Spare parts rear*

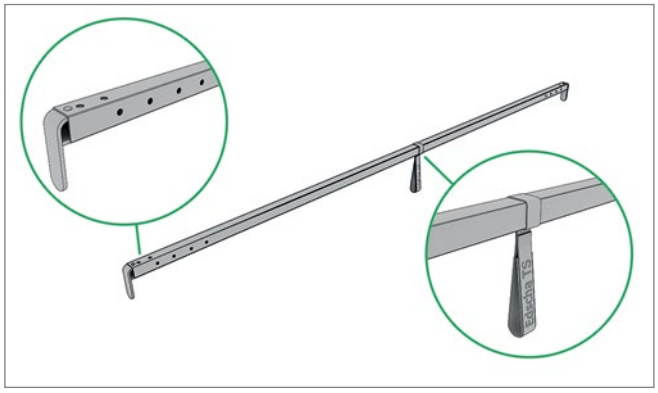

Pos. 3* **Edscha TS: 40 38 097 380**

Endspriegel 2570 nur in Kombination mit Endlaufwagen zur Heckportalaussteifung; 5,97 kg

End bow 2570 only in combination with end carriage for rear portal reinforcement; 5,97 kg

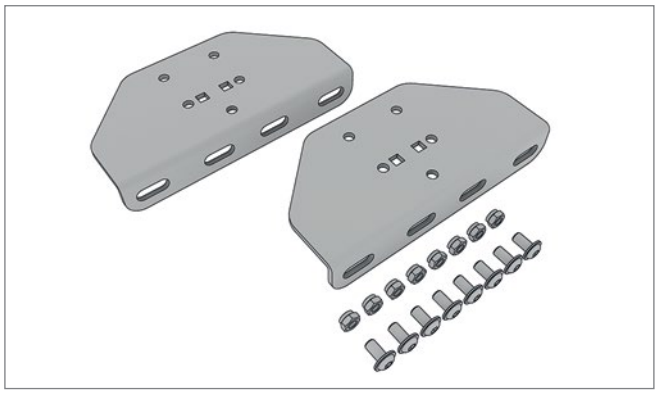

Pos. 4 **Edscha TS: 40 69 012 190**

Adapterplatte inkl. Schrauben Stahlarm; 0,82 kg

Adapter plate incl. screws metal positioning arm; 0,82 kg

Ersatzteile Portalbalken/Endspriegel · *Spare parts gantry beam / end bow*

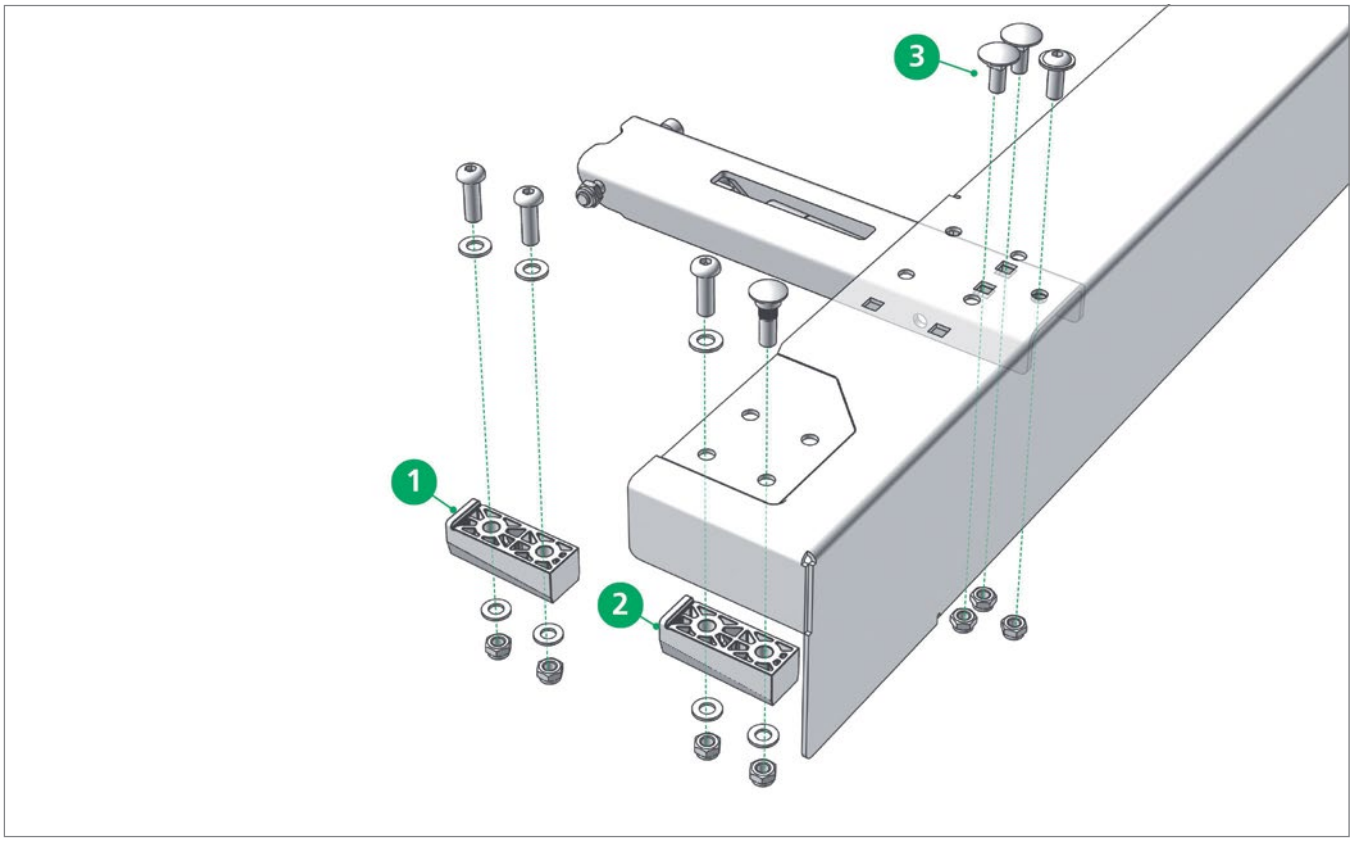

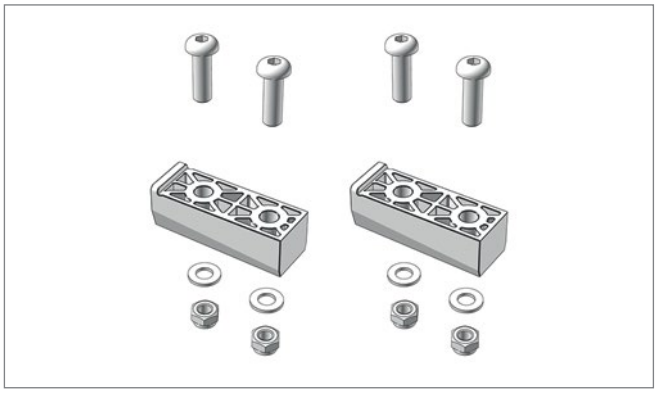

Pos. 1 **Edscha TS: 40 69 003 200**

Führungsatz Portalbalken kompl. (2 Stück) Kunststoff (Standard / Volumen / TailWing); 0,15 kg

Guide tupe set gantry beam compl. (2 pieces) plastic (Standard / Volume / TailWing); 0,15 kg

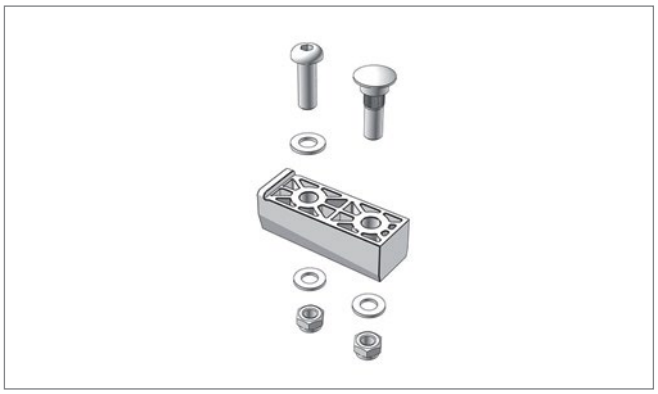

Pos. 2 **Edscha TS: 40 69 003 210**

Führungsatz Portalbalken kompl. XL (2 Stück) Kunststoff (Standard / Volumen / TailWing); 0,16 kg

Guide tupe set gantry beam compl. XL (2 pieces) plastic (Standard / Volume / TailWing); 0,16 kg

Ersatzteile Portalbalken/Endspriegel · *Spare parts gantry beam / end bow*



Pos. 3 **Edscha TS: 40 69 013 600**

Schraubensatz Endspriegel / Portalbalken; 0,13 kg

Screwset end bow / gantry beam; 0,13 kg

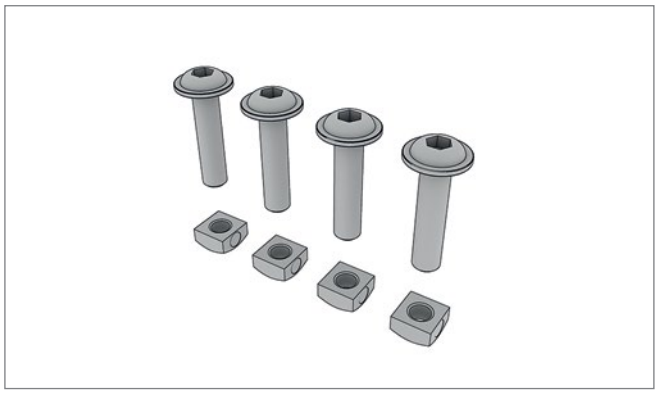

Pos. 3* **Edscha TS: 40 38 072 740**

Schraubensatz Endspriegel / Portalbalken für Kunststoffauf-stellarm; 0,07 kg

Screwset end bow / gantry beam for plastic lifting arm; 0,07 kg

Ersatzteile Endlaufwagen · *Spare parts end carriage*

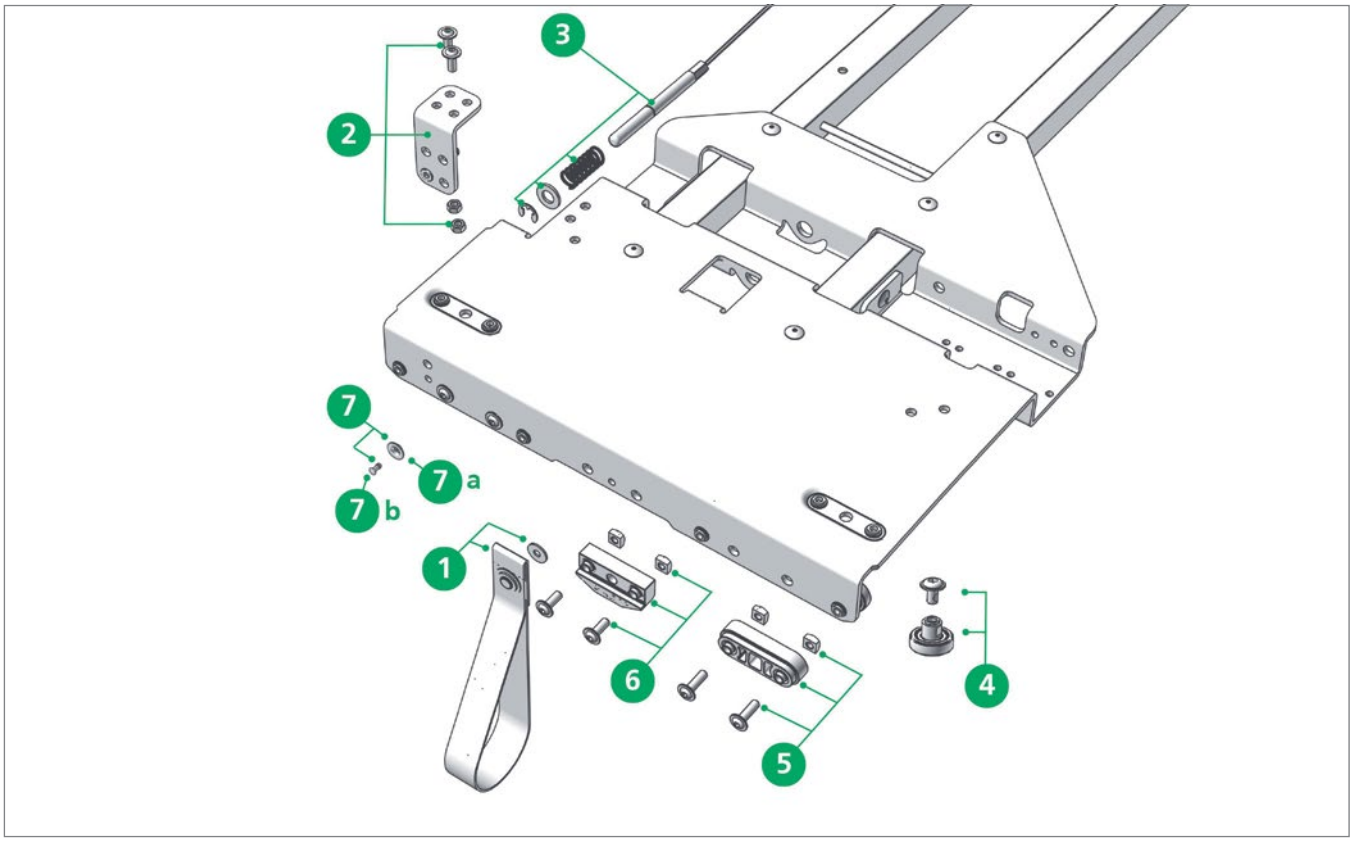



Pos. 1 **Edscha TS: 40 38 033 041**

Zugschlaufe kompl.; 0,02 kg

Pull strip cpl.; 0,02 kg

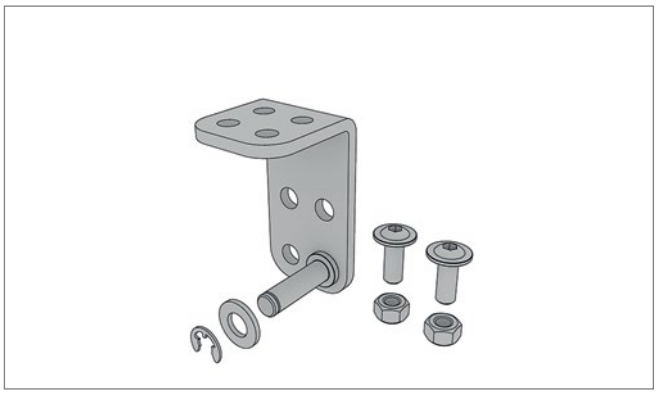

Pos. 2 **Edscha TS: 40 69 002 820**

Gelenkanbindung links; 0,13 kg

Articulation left; 0,13 kg

Ersatzteile Endlaufwagen · *Spare parts end carriage*

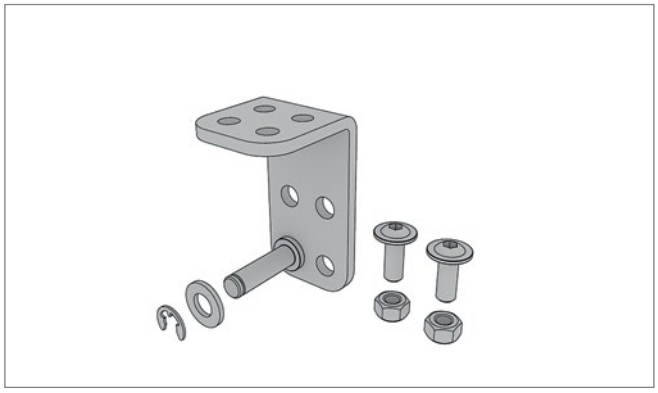

Pos. 2* **Edscha TS: 40 69 002 830**

Gelenkanbindung rechts; 0,13 kg

Articulation right; 0,13 kg



Pos. 3 **Edscha TS: 40 69 003 180**

Verriegelung Satz AB 2550; 0,29 kg

Locking set AB 2550; 0,29 kg

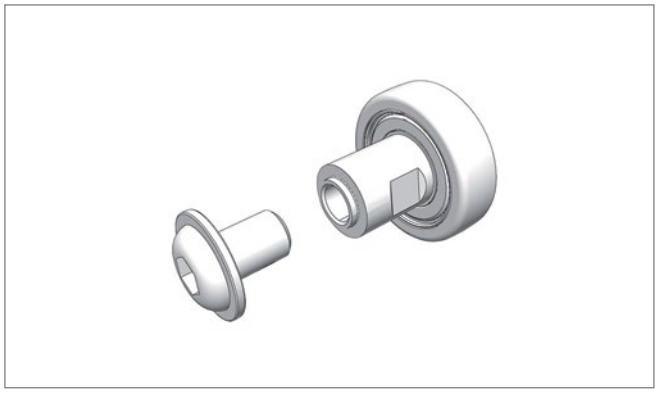

Pos. 4 **Edscha TS: 40 38 072 780**

Reparatursatz Laufrolle mit Innengewinde M6; 0,03 kg

Repair kit roller with inside thread M6; 0,03 kg

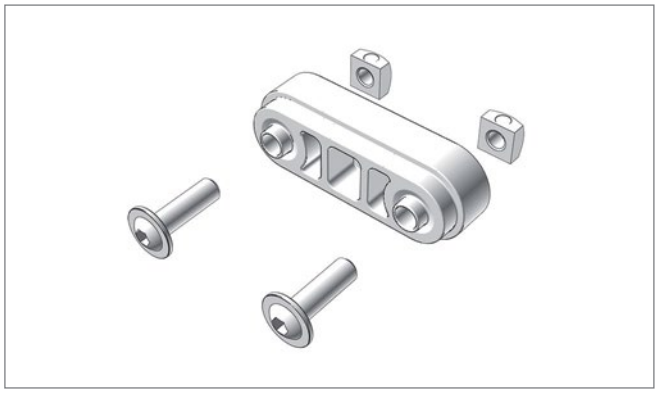

Pos. 5 **Edscha TS: 40 69 000 730**

Gleitstück Satz Kunststoff; 0,02 kg

Sliding piece set plastic; 0,02 kg

Ersatzteile Endlaufwagen · *Spare parts end carriage*

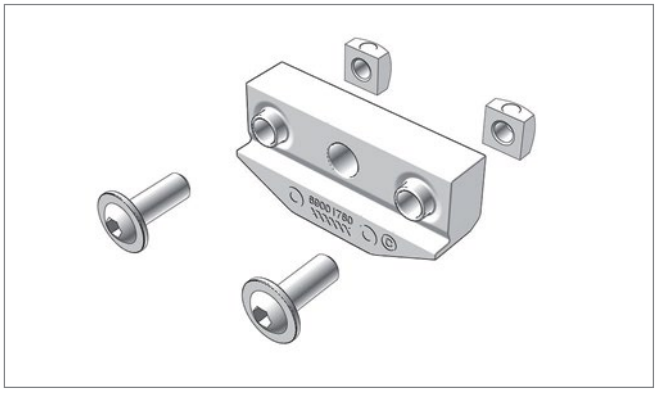

Pos. 6 **Edscha TS: 40 69 001 780**

Keil Satz CS-H; 0,02 kg

Chock kit CS-H; 0,02 kg

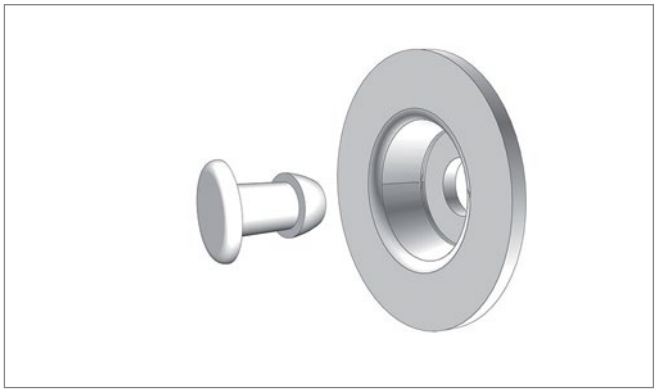

Pos. 7 **Edscha TS: 41 69 004 860**

Niet Befestigungsscheibe Satz (50 Stk.); 0,52 kg

Rivet fixing disc kit (50 pcs.); 0,52 kg

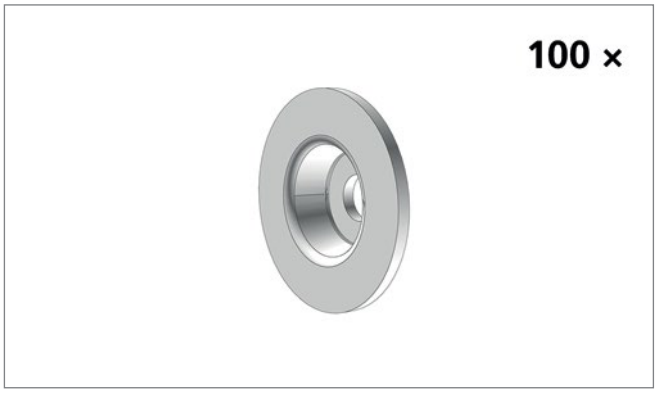

Pos. 7a **Edscha TS: 41 69 015 430**

Hutscheibe 100x69015430; 0,80 kg

Tarp-washer (100x6901543); 0,80 kg

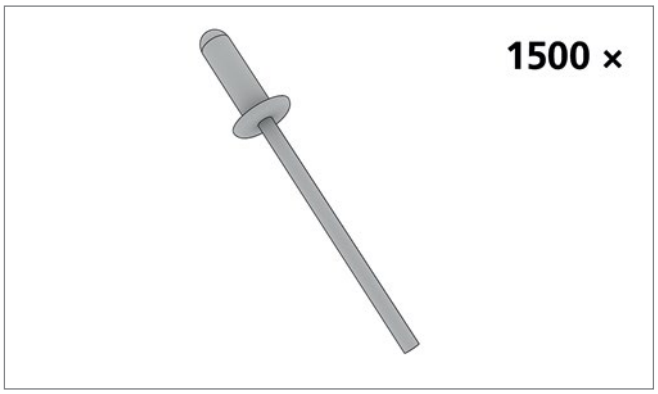

Pos. 7b **Edscha TS: 41 01 005 194**

Niet (1500 Stk.); 6,00 kg

Rivet (1500 pcs.); 6,00 kg

Ersatzteile Endlaufwagen · *Spare parts end carriage*

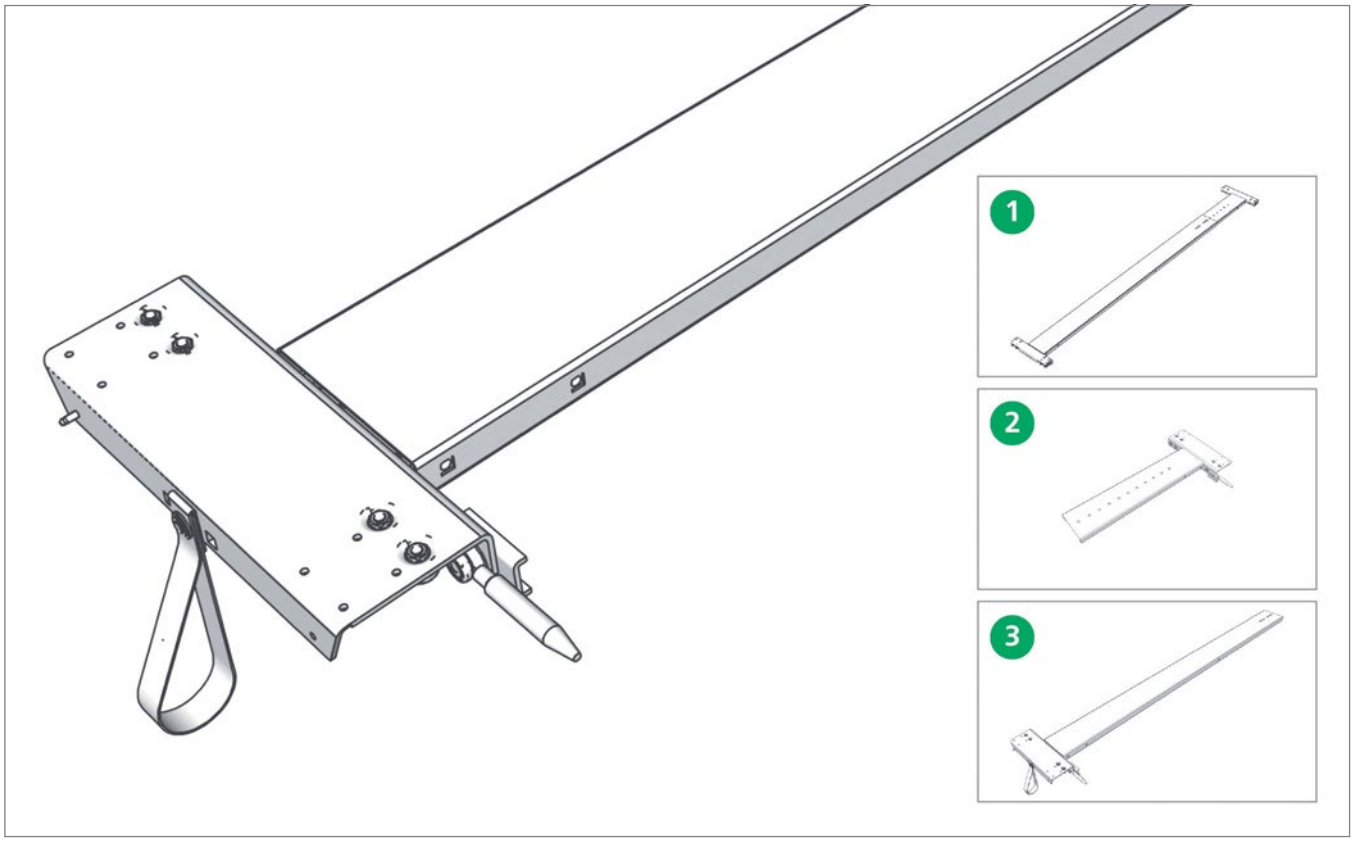

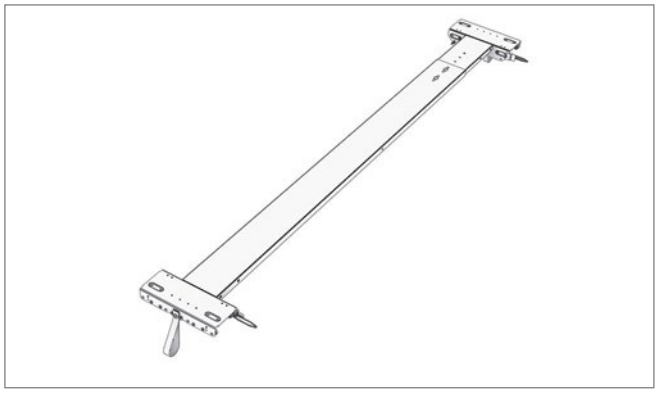

Pos. 1 **Edscha TS: 40 69 012 100**

Endlaufwagen CS-Profi zur Heckportalaussteifung (Einstellbereich 2435 - 2770 mm); 19,84 kg

End carriage CS-Profi for rear portal reinforcement (Adjustment range 2435 - 2770 mm); 19,84 kg

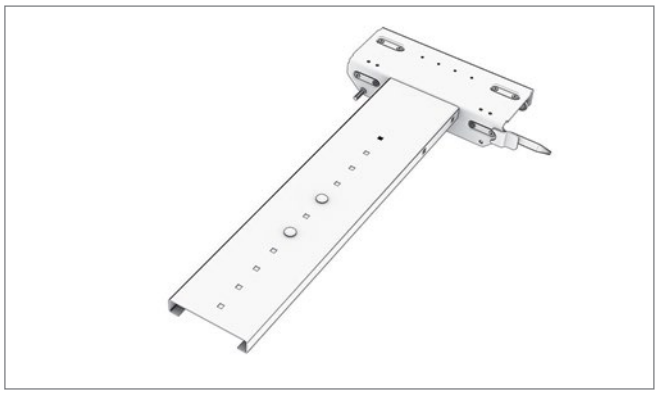

Pos. 2 **Edscha TS: 40 69 007 350**

Endlaufwagen CS-Profi zur Heckportalaussteifung rechts; 6,41 kg

End carriage CS-Profi for rear portal reinforcement right; 6,41 kg

Ersatzteile Endlaufwagen · *Spare parts end carriage*

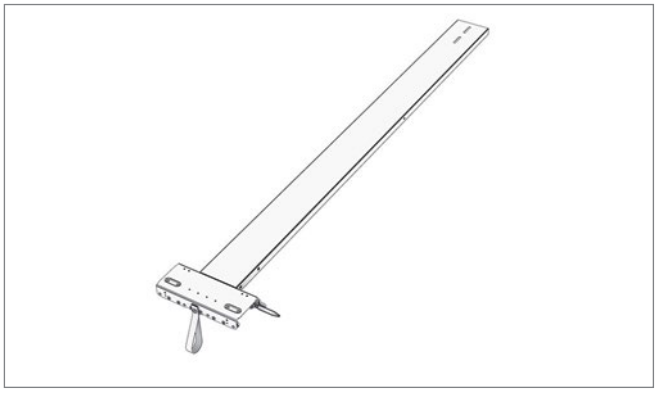

Pos. 3 **Edscha TS: 40 69 007 320**

Endlaufwagen CS-Profi zur Heckportalaussteifung links; 12,85 kg

End carriage CS-Profi for rear portal reinforcement left; 12,85 kg

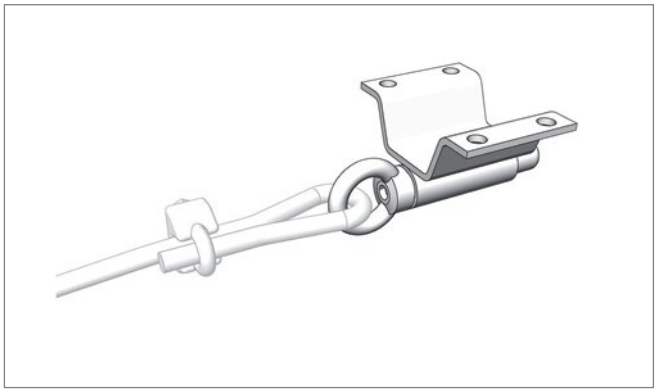

Pos. 3* **Edscha TS: 40 69 012 420**

Verriegelung für Endlaufwagen CS-Profi zur Heckportalaussteifung; 0,35 kg

Locking for end carriage CS-Profi for rear portal reinforcement; 0,35 kg

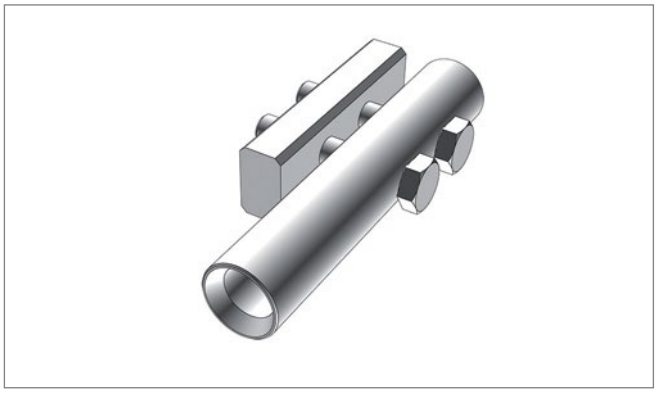

Pos. 3* **Edscha TS: 40 69 012 220**

Führung für Endlaufwagen zur Heckportalaussteifung (Satz); 0,74 kg

Guidance for end carriage for rear portal reinforcement (kit); 0,74 kg

Ersatzteile Endlaufwagen Varianten Aufstellautomatik · *Spare parts end carriage variants adjustment mechanism*

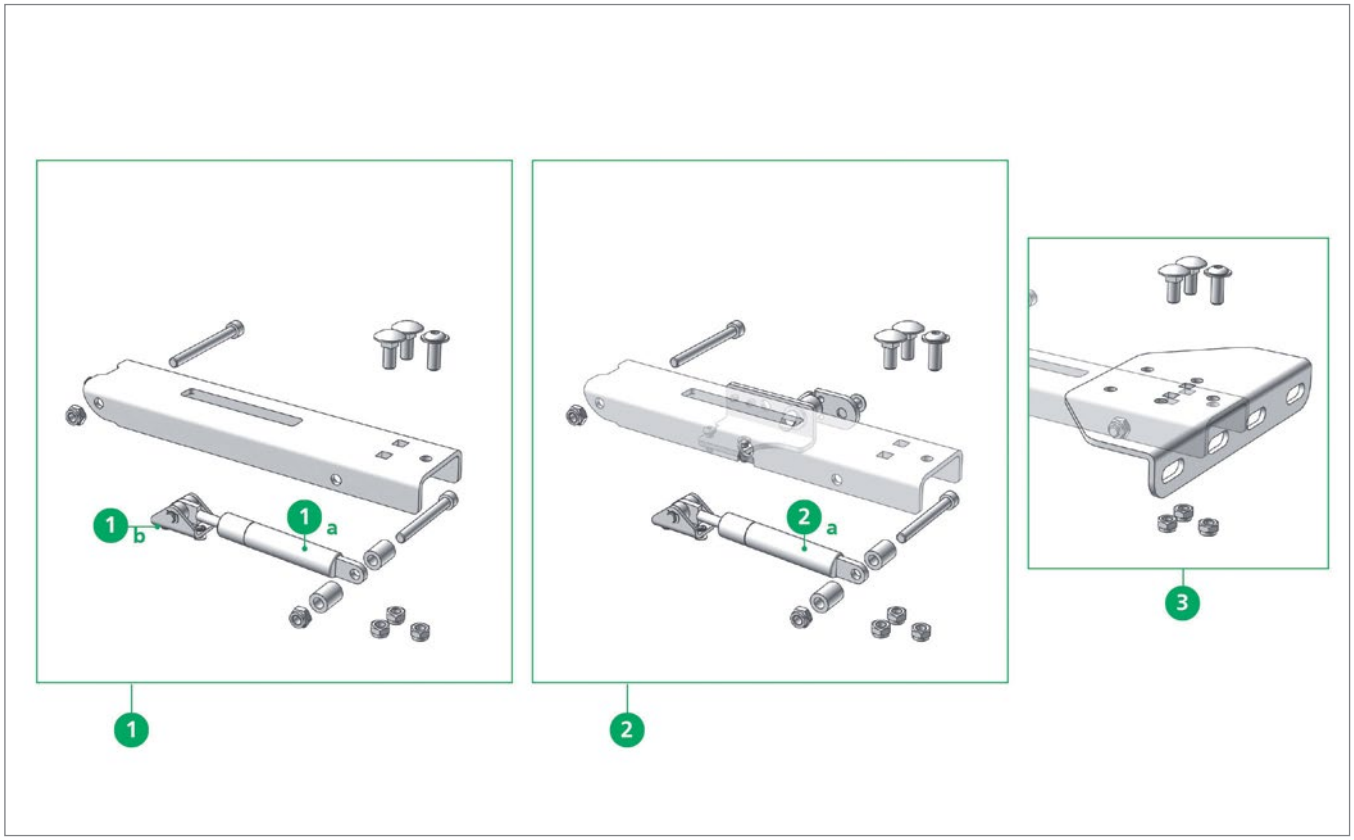

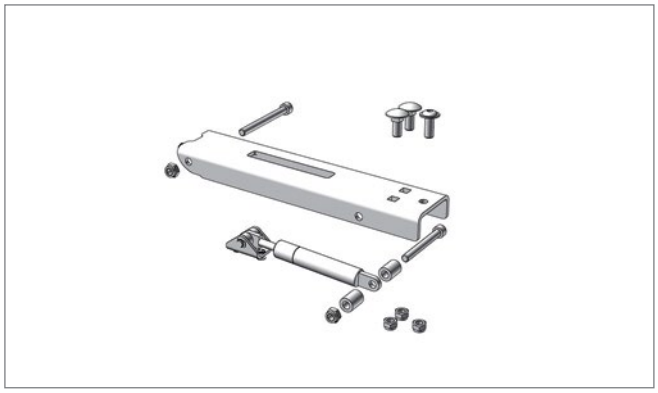

Pos. 1 **Edscha TS: 40 69 010 760**

Rep.-Satz Aufstellautomatik und Gasfeder 700 N (2 Stk.); 2,28 kg

Repairkit automatic adjustment mechanism with gasspring 700 N (2 pcs.); 2,28 kg

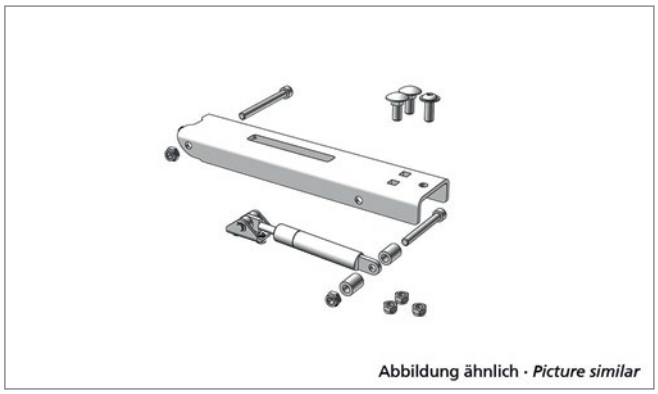

Pos. 1* **Edscha TS: 40 69 011 490**

Rep.-Satz Aufstellautomatik und Gasfeder 1000 N (2 Stk.); 2,50 kg

Repairkit automatic adjustment mechanism with gasspring 1000 N (2 pcs.); 2,50 kg

Ersatzteile Endlaufwagen Varianten Aufstellautomatik · *Spare parts end carriage variants adjustment mechanism*

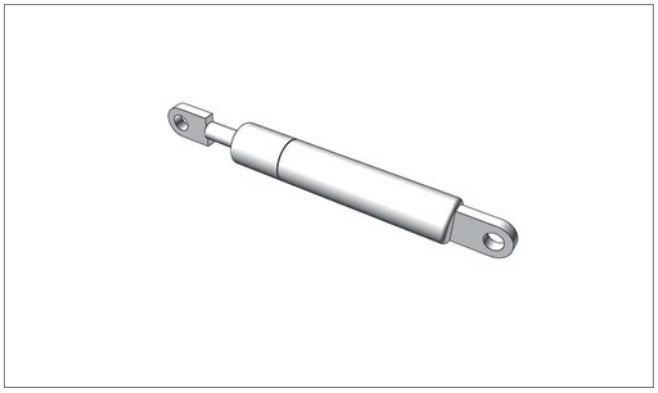

Pos. 1a **Edscha TS: 40 00 075 099**

Gasfeder 700 N; 0,14 kg

Gas spring 700 N; 0,14 kg

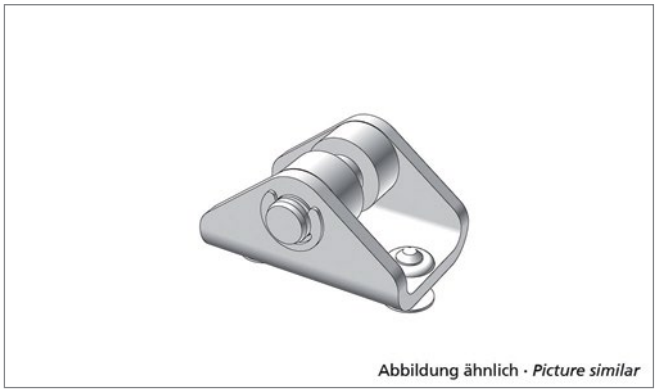

Abbildung ähnlich · *Picture similar*

Pos. 1b **Edscha TS: 40 69 009 730**

Lagerbock; 0,03 kg

Bearing block; 0,03 kg

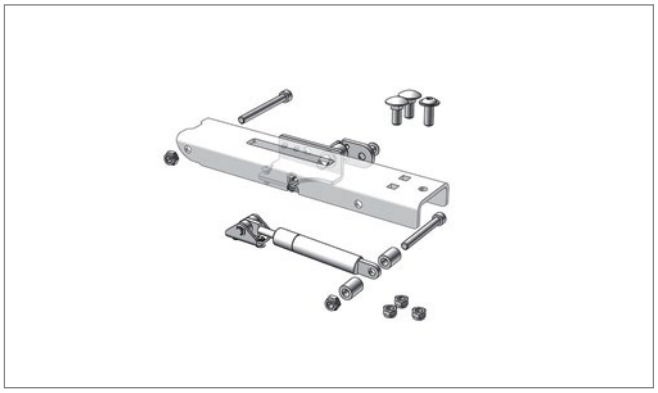

Pos. 2 **Edscha TS: 40 69 011 560**

Aufstellautomatik-Verriegelung und Gasfeder 700 N (rechts und links); 2,72 kg

Automatic adjustment mechanism - locking with gasspring 700 N (right and left); 2,72 kg

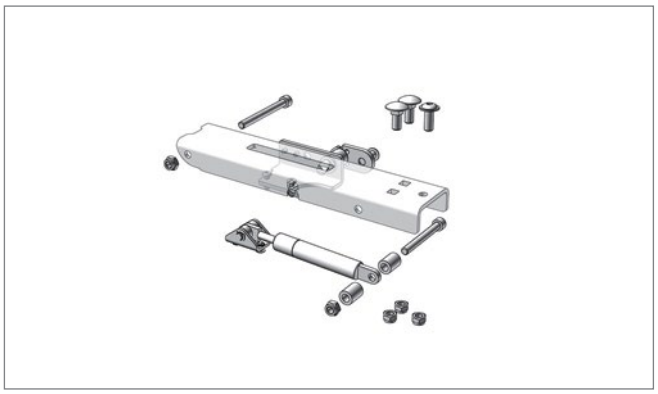

Pos. 2* **Edscha TS: 40 69 011 900**

Aufstellautomatik-Verriegelung und Gasfeder 1000 N (rechts und links); 2,30 kg

Automatic adjustment mechanism - locking left with gasspring 1000 N (right and left); 2,30 kg

Ersatzteile Endlaufwagen Varianten Aufstellautomatik · *Spare parts end carriage variants adjustment mechanism*

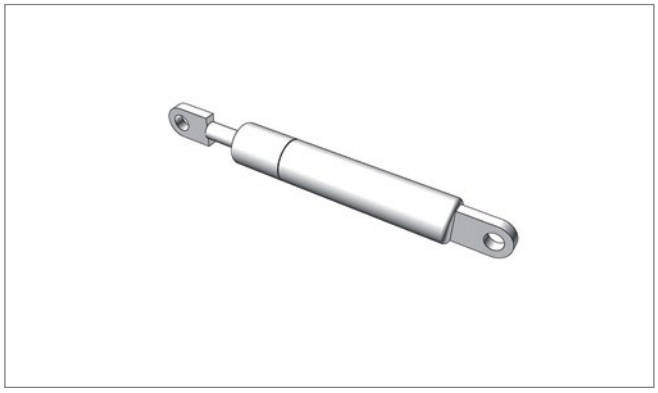

Pos. 2a **Edscha TS: 40 69 002 740**

Gasfeder 1000 N für Abschlüsse > 30 kg; 0,20 kg

Gas spring 1000 N for endings > 30 kg; 0,20 kg

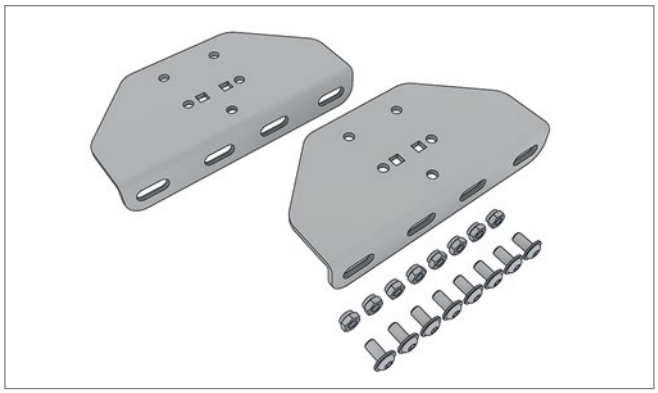

Pos. 3 **Edscha TS: 40 69 012 190**

Adapterplatte inkl. Schrauben Stahlarm; 0,82 kg

Adapter plate incl. screws metal positioning arm; 0,82 kg

Ersatzteile Endlaufwagen Varianten Aufstellautomatik · *Spare parts end carriage variants adjustment mechanism*

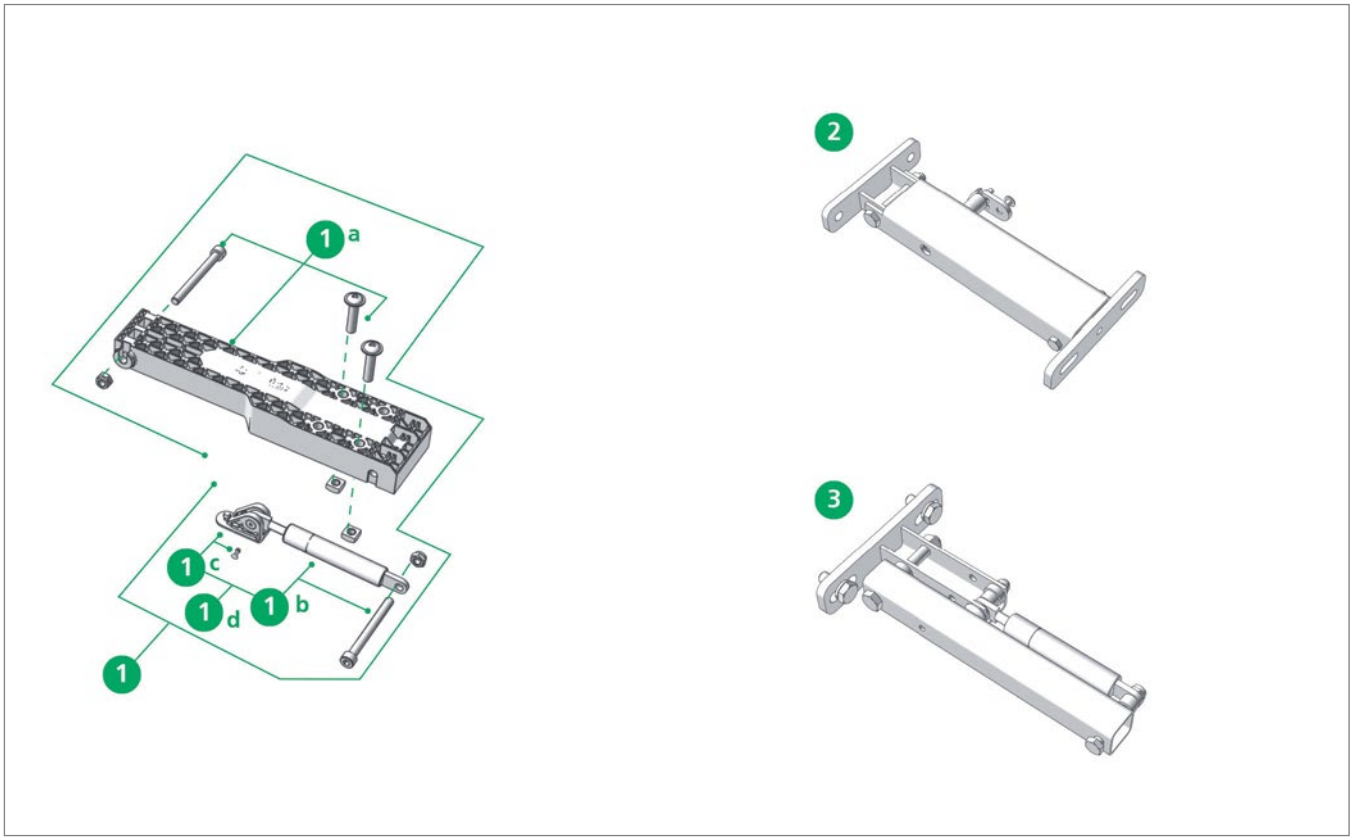

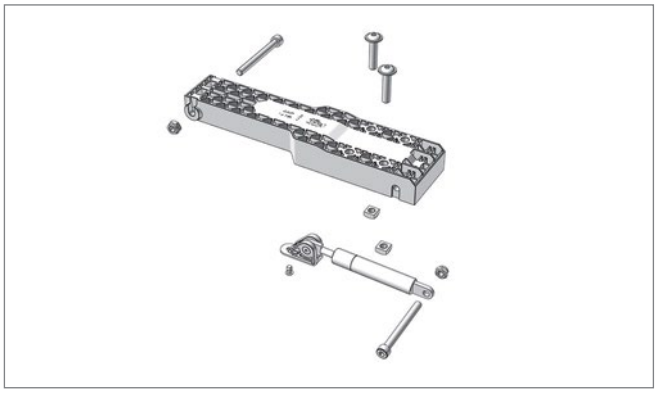

Pos. 1 **Edscha TS: 40 38 090 300**

Rep.-Satz Aufstellautomatik (Kunststoff) und Gasfeder; 0,90 kg

Repairkit lifting arm (plastic) with gasspring; 0,90 kg

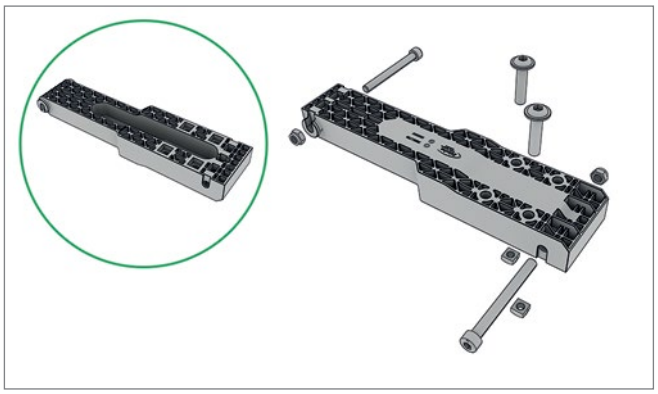

Pos. 1a **Edscha TS: 40 38 065 050**

Rep.-Satz Aufstellautomatik Kunststoff; 0,50 kg

Repair kit automatic adjustment mechanism plastic; 0,50 kg

Ersatzteile Endlaufwagen Varianten Aufstellautomatik · *Spare parts end carriage variants adjustment mechanism*

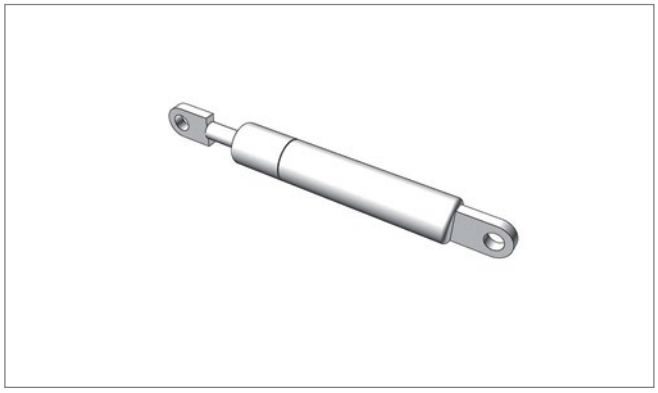

Pos. 1b **Edscha TS: 40 00 075 099**

Gasfeder 700 N; 0,14 kg

Gas spring 700 N; 0,14 kg

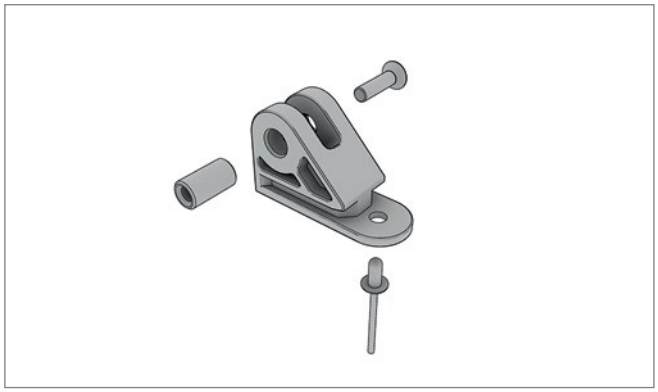

Pos. 1c **Edscha TS: 40 38 081 770**

Gasfeder Aufnahme Reparatursatz UL II / HD / VP-UL; 0,04 kg

Gas spring holder repair kit UL II / HD / VP-UL; 0,04 kg

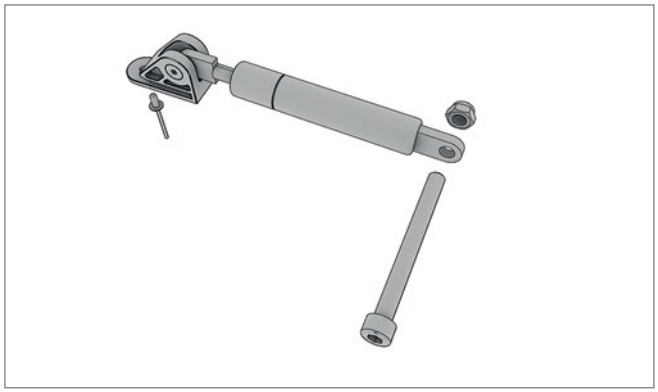

Pos. 1d **Edscha TS: 40 38 065 020**

Rep.-Satz Gasfeder 700 N für Aufstellautomatik (Kunststoff); 0,23 kg

Repairkit Gas spring 700 N for automatic adjustment mechanism (plastic); 0,23 kg

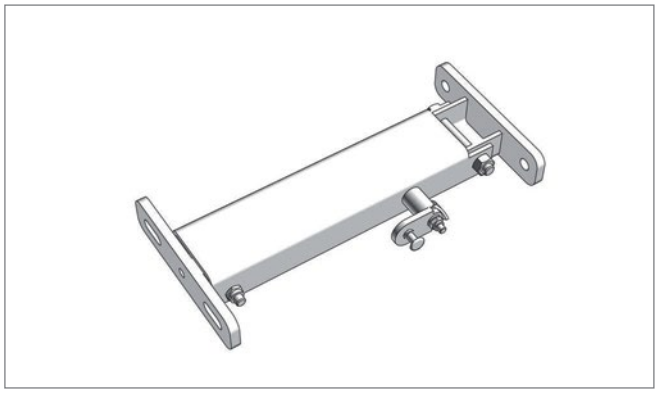

Pos. 2 **Edscha TS: 40 38 027 253**

Aufstellautomatik 1 x 700 N links mit Verriegelung für Endlaufwagen zur Heckportalaussteifung; 2,37 kg

Automatic adjustment mechanism 1 x 700 N left with locking for End carriage for rear portal reinforcement; 2,37 kg

Ersatzteile Endlaufwagen Varianten Aufstellautomatik · *Spare parts end carriage variants adjustment mechanism*

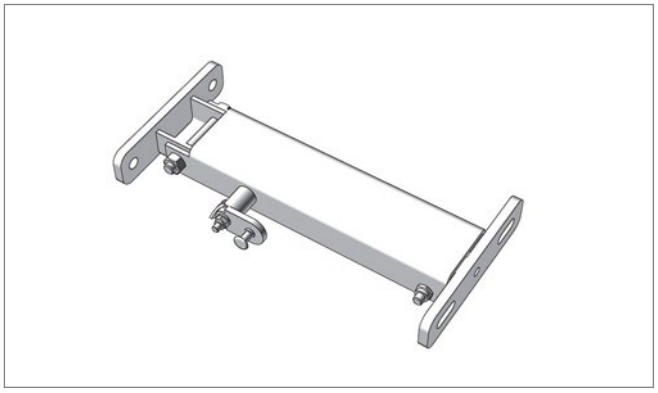

Pos. 2* **Edscha TS: 40 38 027 263**

Aufstellautomatik 1 x 700 N rechts mit Verriegelung für Endlaufwagen zur Heckportalaussteifung; 2,37 kg

Automatic adjustment mechanism 1 x 700 N right with locking for End carriage for rear portal reinforcement; 2,37 kg

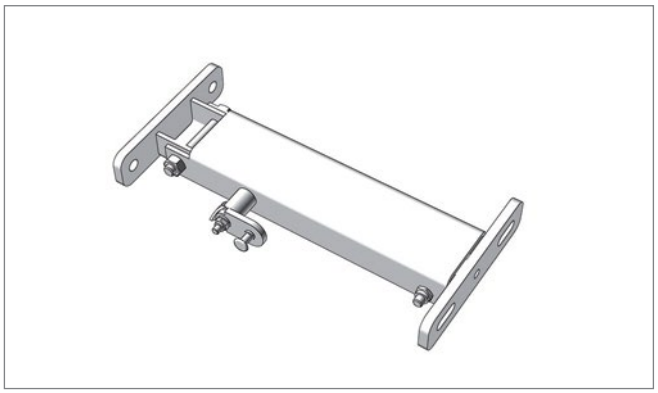

Pos. 2* **Edscha TS: 40 38 027 264**

Aufstellautomatik 2 x 500 N rechts mit Verriegelung für Endlaufwagen zur Heckportalaussteifung; 2,51 kg

Automatic adjustment mechanism 2 x 500 N right with locking for end carriage for rear portal reinforcement; 2,51 kg

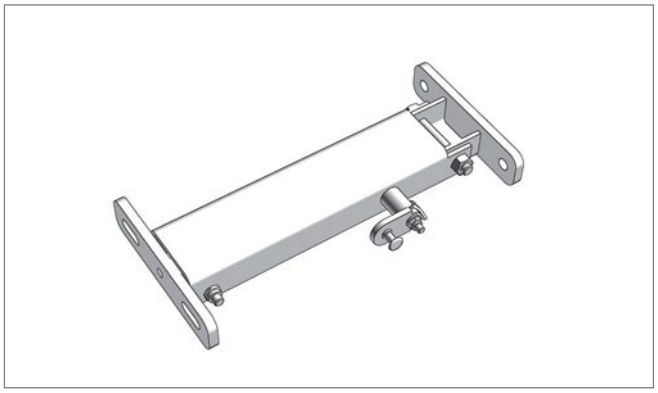

Pos. 2* **Edscha TS: 40 38 027 254**

Aufstellautomatik 2 x 500 N links mit Verriegelung für Endlaufwagen zur Heckportalaussteifung; 2,48 kg

Automatic adjustment mechanism 2 x 500 N left with locking for end carriage for rear portal reinforcement; 2,48 kg

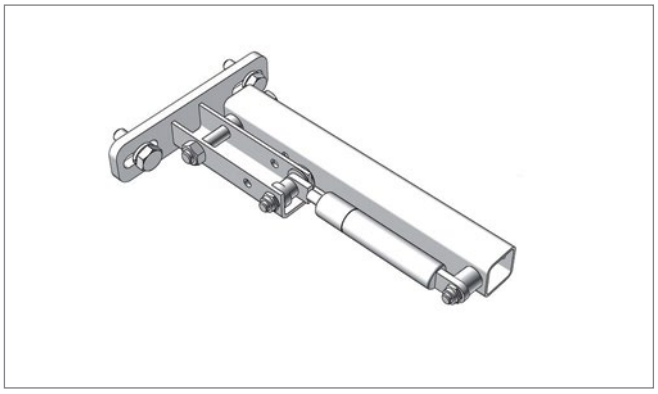

Pos. 3 **Edscha TS: 40 38 048 780**

Aufstellautomatik für Portalbalken 1 x 700 N rechts für Endlaufwagen zur Heckportalaussteifung; 1,30 kg

Automatic adjustment mechanism for gantry beam 1 x 700 N right for End carriage for rear portal reinforcement; 1,30 kg

Ersatzteile Endlaufwagen Varianten Aufstellautomatik · *Spare parts end carriage variants adjustment mechanism*

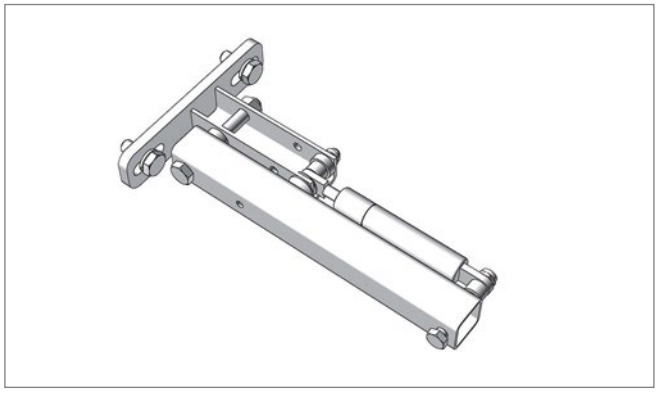

Pos. 3* **Edscha TS: 40 38 048 770**

Aufstellautomatik für Portalbalken 1 x 700 N links für Endlaufwagen zur Heckportalaussteifung; 1,30 kg

Automatic adjustment mechanism for gantry beam 1 x 700 N left for End carriage for rear portal reinforcement; 1,30 kg

CS-Profi II

(2320 XXXX)

Ersatzteile Mitte · *Spare parts middle*

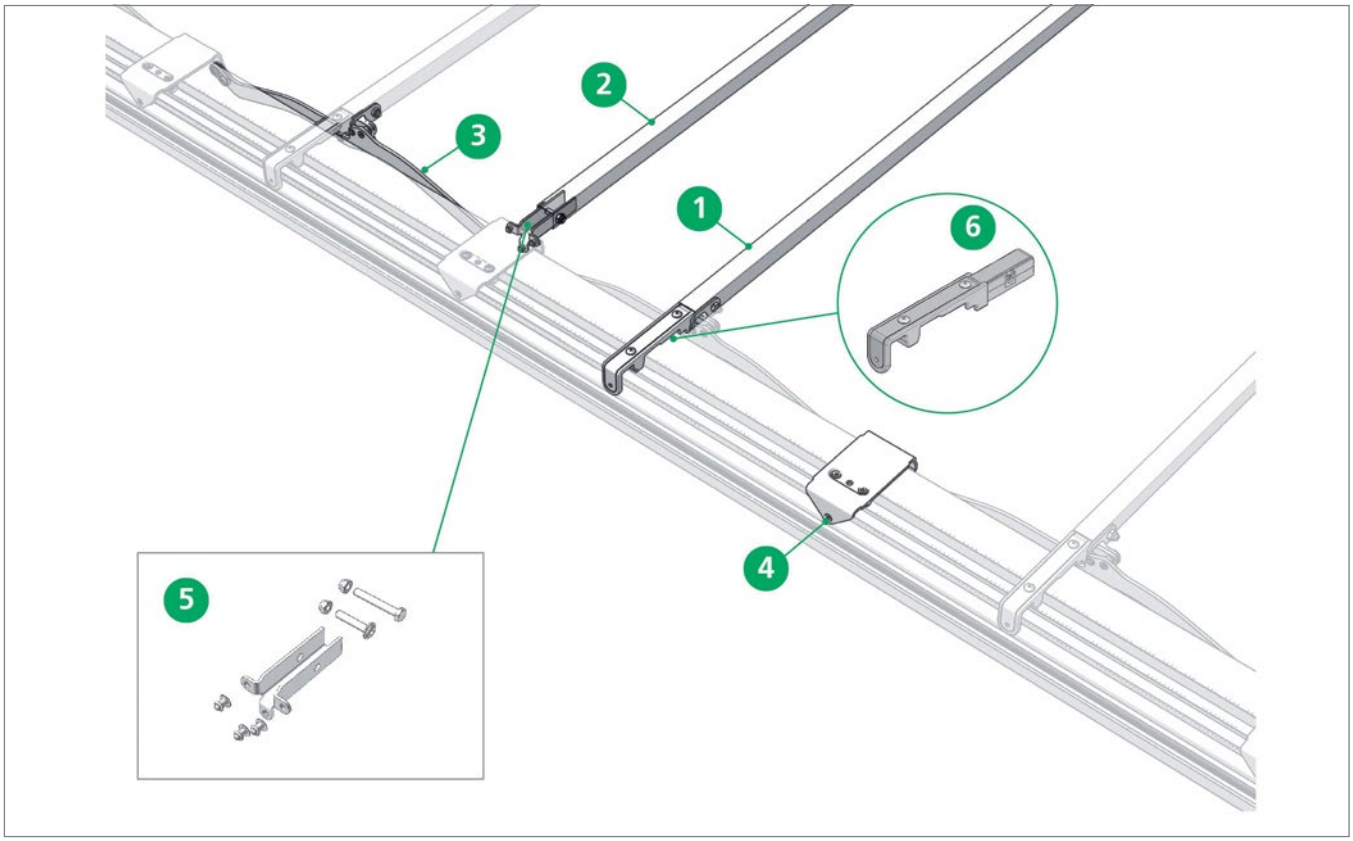

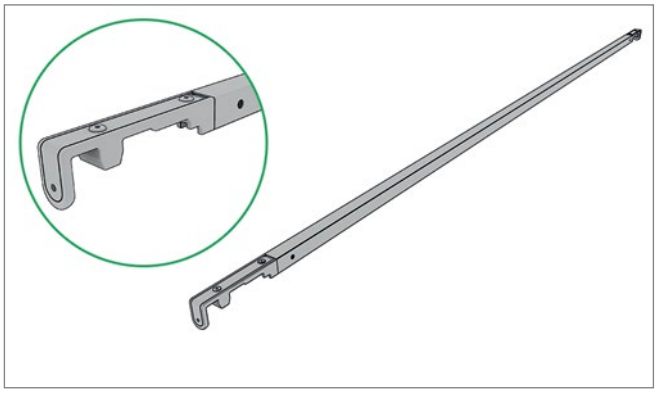

Pos. 1 **Edscha TS: 40 69 000 410**

Spriegel 2550 CS-Profi; 3,60 kg

Bow 2550 CS-Profi; 3,60 kg

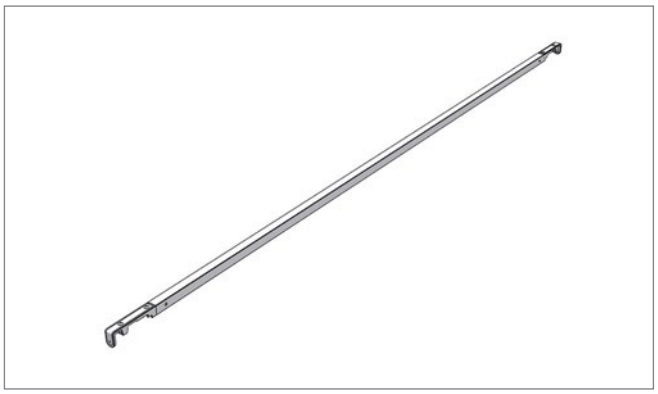

Pos. 1* **Edscha TS: 40 69 003 870**

Spriegel 2570 CS-Profi; 3,52 kg

Bow 2570 CS-Profi; 3,52 kg

Ersatzteile Mitte · *Spare parts middle*

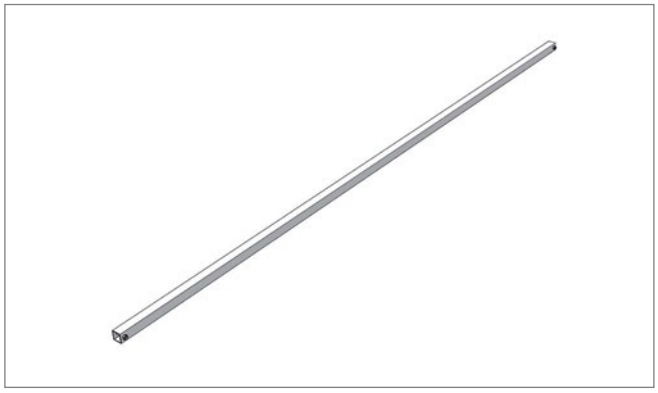

Pos. 2 **Edscha TS: 40 69 013 350**

Querstange 2550 CS-Profi; 0,54 kg

Crossbar 2550 CS-Profi; 0,54 kg

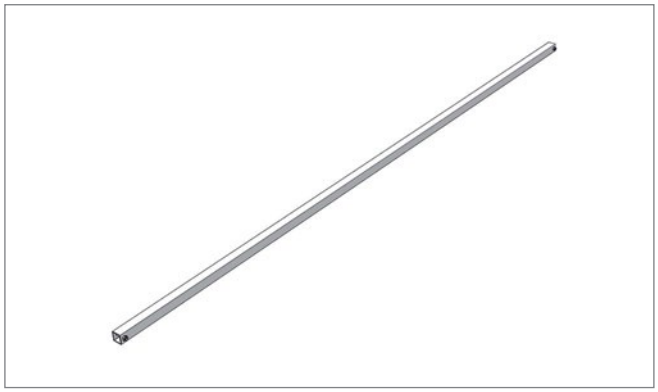

Pos. 2* **Edscha TS: 40 69 013 360**

Querstange 2570 CS-Profi; 0,54 kg

Crossbar 2570 CS-Profi; 0,54 kg



Pos. 3 **Edscha TS: 40 69 014 530**

Gelenk links CS/VP-Profi; 0,93 kg

Joint left CS/VP-Profi; 0,93 kg

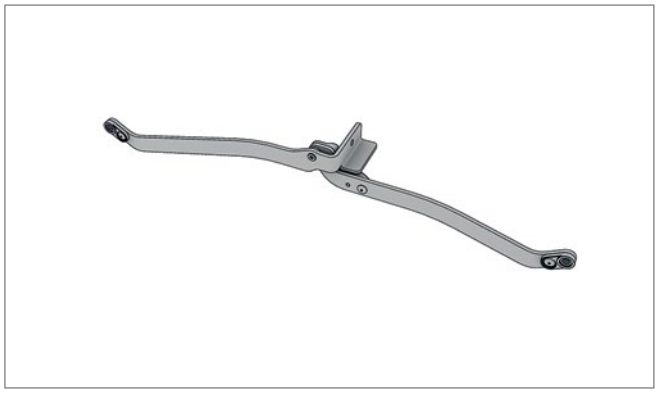

Pos. 3* **Edscha TS: 40 69 014 540**

Gelenk rechts CS/VP-Profi; 0,93 kg

Joint right CS/VP-Profi; 0,93 kg

Ersatzteile Mitte · *Spare parts middle*

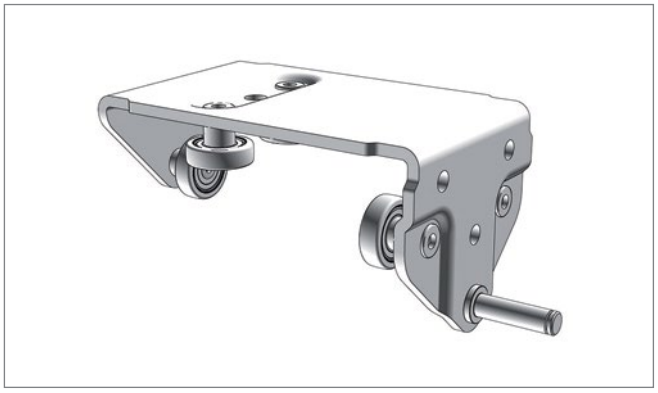

Pos. 4 **Edscha TS: 40 69 000 220**

Rollenwagen CS-Profi; 5,00 kg

Roller carriage CS-Profi; 5,00 kg

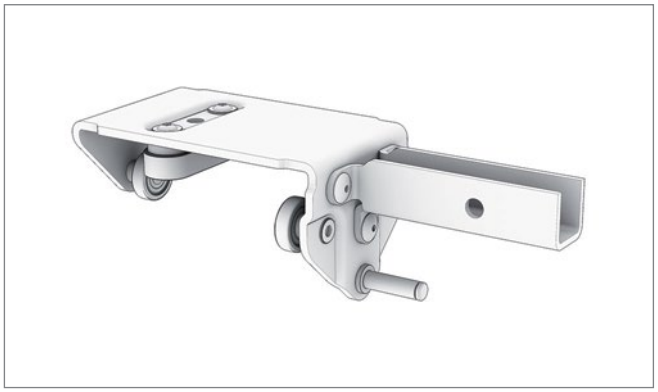

Pos. 4* **Edscha TS: 40 69 014 030**

Rollenwagen XL CS-Profi; 0,84 kg

Roller carriage XL CS-Profi; 0,84 kg

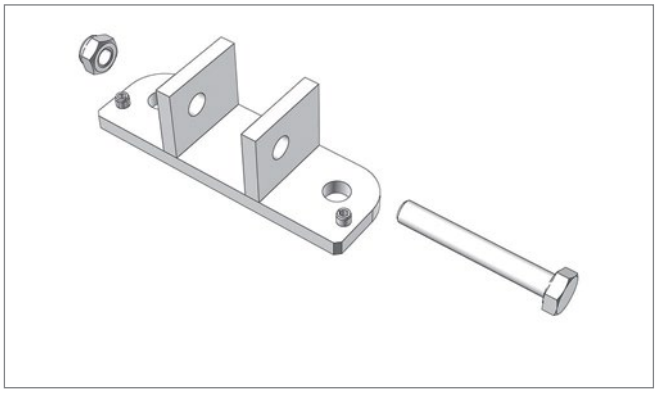

Pos. 4* **Edscha TS: 40 38 061 330**

Halterung für Stahlrollenwagen (1 Stück); 0,26 kg

Support for steel roller carriage (1 piece); 0,26 kg

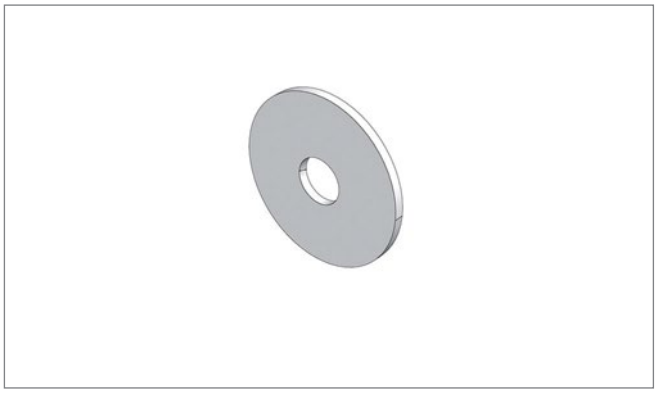

Pos. 4* **Edscha TS: 41 01 040 200**

Befestigungsscheibe (1000 Stk.); 0,21 kg

Fixing disc (1000 pcs.); 0,21 kg

Ersatzteile Mitte · *Spare parts middle*

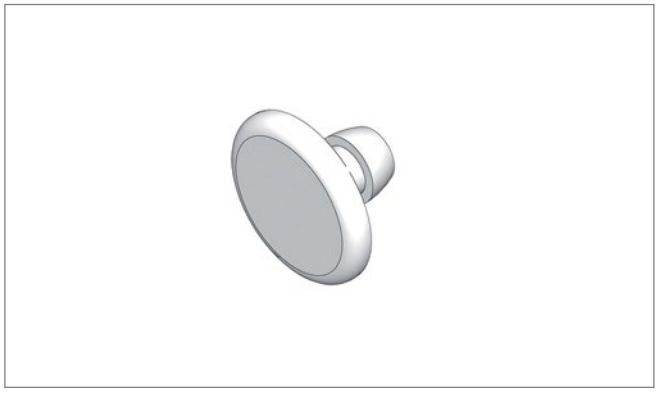

Pos. 4* **Edscha TS: 41 10 080 300**

Niet (1000 Stk.); 2,00 kg

Rivet (1000 pcs.); 2,00 kg

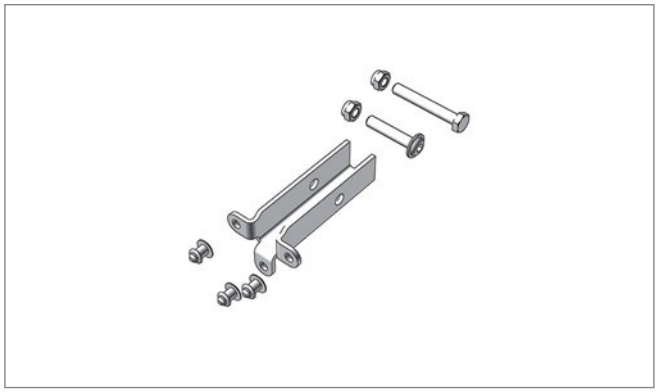

Pos. 5 **Edscha TS: 40 69 014 160**

Reparatur-Kit Spriegel-Anbindung inkl. Muttern und Schrauben (Standard / XL); 0,16 kg

Repair kit bow connection incl. nuts and bolts (standard / XL); 0,16 kg

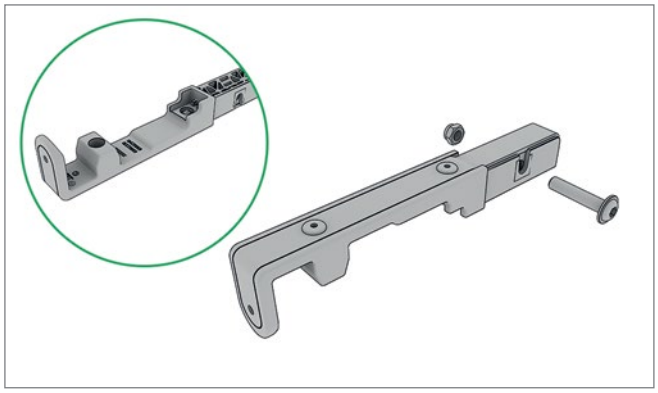

Pos. 6 **Edscha TS: 40 69 002 330**

Planenabweiser CS-Profi II inkl. Schraube; 0,27 kg

Tarpaulin deflector CS-Profi II; 0,27 kg

Ersatzteile Front · *Spare parts front*

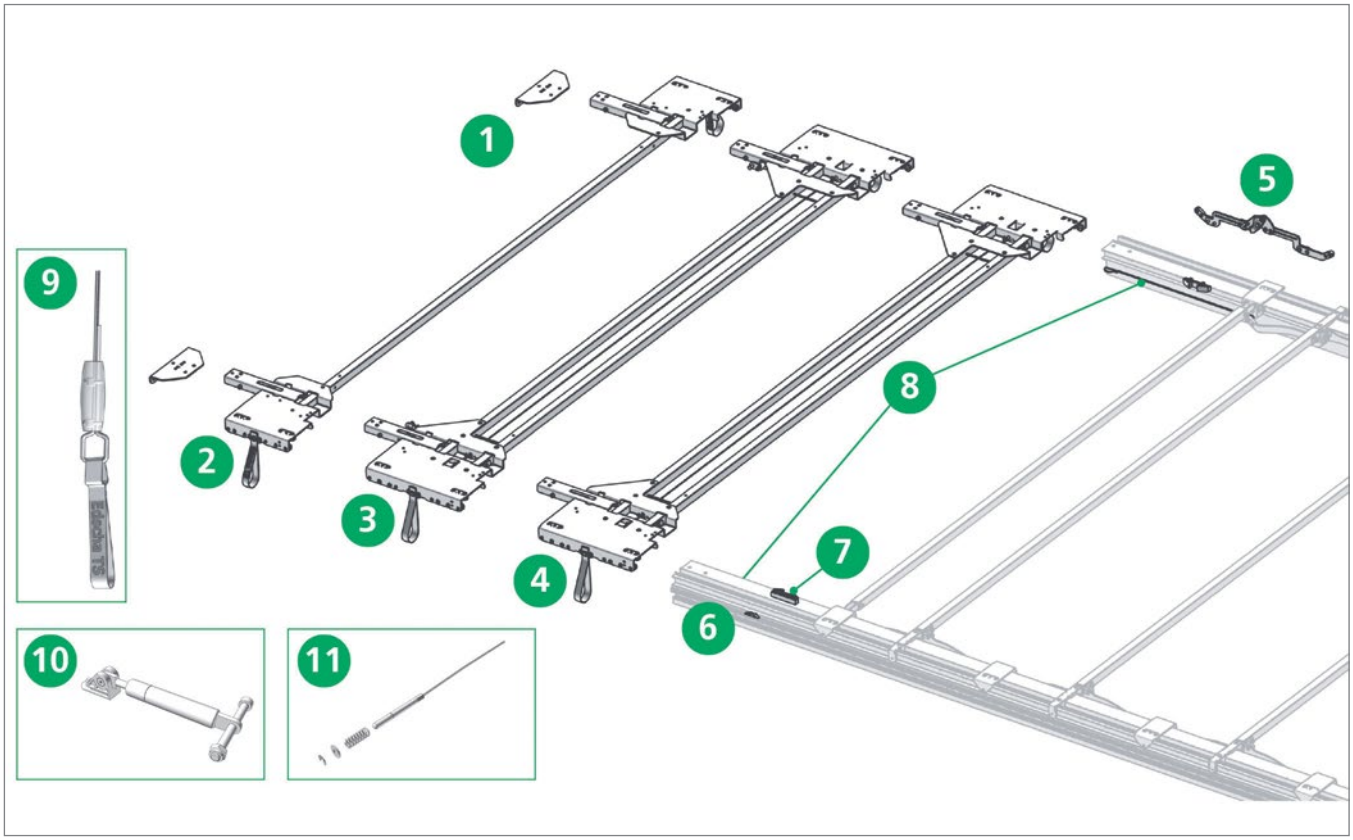

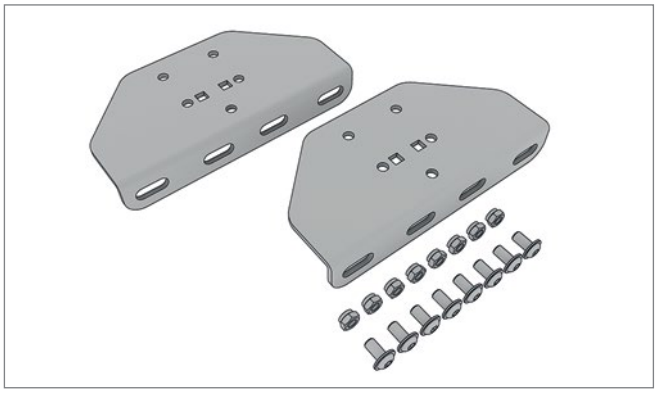

Pos. 1 **Edscha TS: 40 69 012 190**

Adapterplatte inkl. Schrauben Stahlarm; 0,82 kg

Adapter plate incl. screws metal positioning arm; 0,82 kg

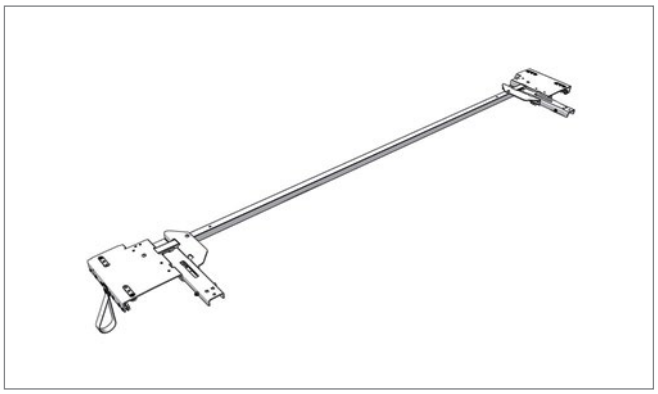

Pos. 2 **Edscha TS: 40 69 010 680**

Endlaufw. BG CS-Eco/Profi 2550 Stahlarm; 12,81 kg

End carriage BG CS-Eco/Profi 2550 metal positioning arm; 12,81 kg

Ersatzteile Front · *Spare parts front*

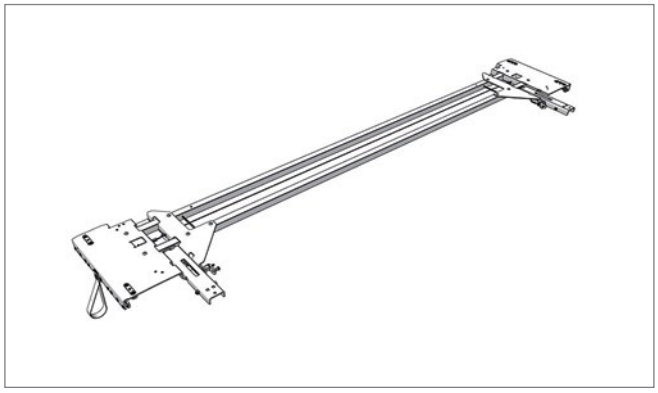

Pos. 3 **Edscha TS: 40 69 011 650**

Endlaufwagen CS-Profi 2550 (1 x 700 N pro Seite) mit Verriegelung; 21,47 kg

End carriage CS-Profi 2550 (1 x 700 N per side) with locking assembly; 21,47 kg

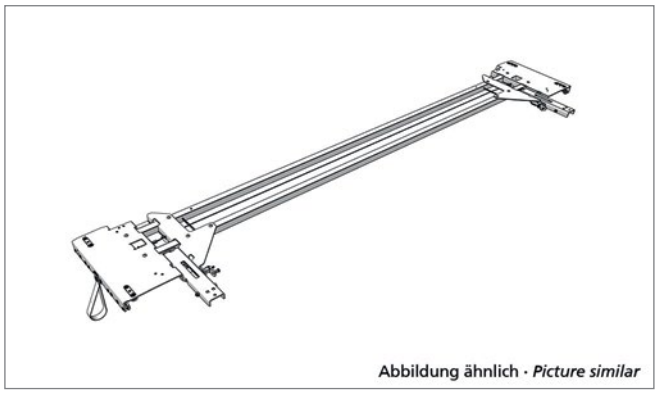

Pos. 3* **Edscha TS: 40 69 012 370**

Endlaufwagen CS-Profi 2550 (1 x 1000 N pro Seite) mit Verriegelung für Abschlüsse > 30 kg; 21,60 kg

End carriage CS-Profi 2550 (1 x 1000 N per side) with locking assembly for endings > 30 kg; 21,60 kg

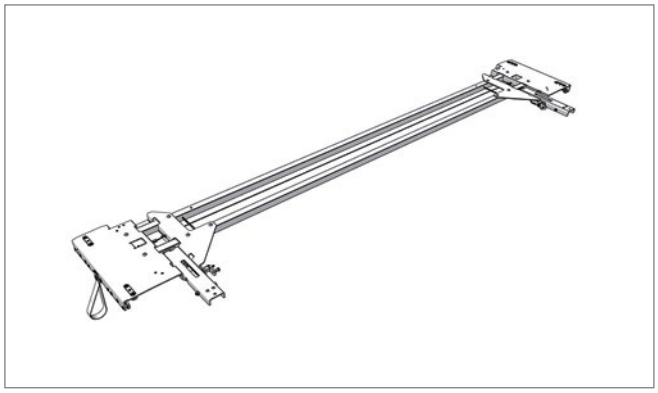

Pos. 3* **Edscha TS: 40 69 011 660**

Endlaufwagen CS-Profi 2570 (1 x 700 N pro Seite) mit Verriegelung; 21,54 kg

End carriage CS-Profi 2570 (1 x 700 N per side) with locking assembly; 21,54 kg

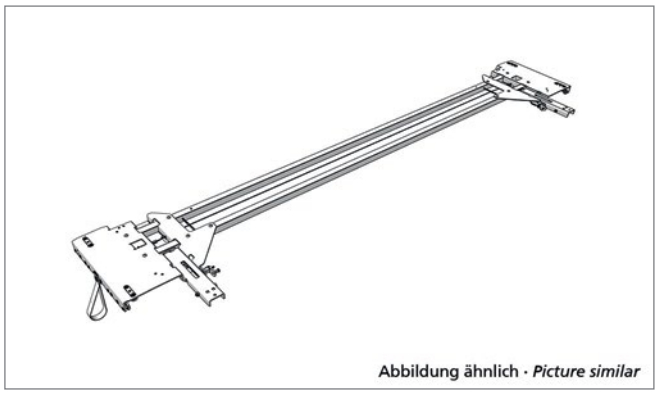

Pos. 3* **Edscha TS: 40 69 012 390**

Endlaufwagen CS-Profi 2570 (1 x 1000 N pro Seite) mit Verriegelung für Abschlüsse > 30 kg; 21,69 kg

End carriage CS-Profi 2570 (1 x 1000 N per side) with locking assembly for endings > 30 kg; 21,69 kg

Ersatzteile Front · *Spare parts front*

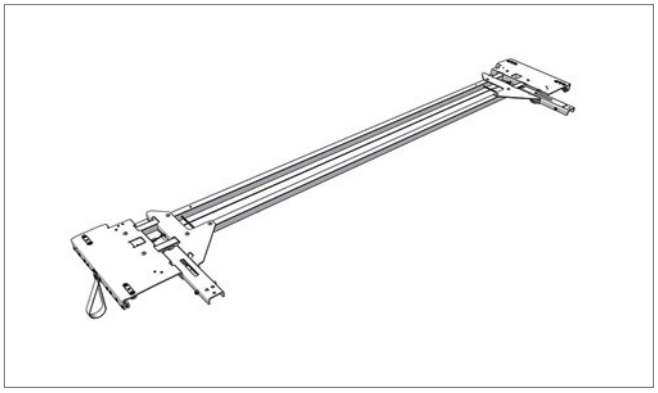

Pos. 4 **Edscha TS: 40 69 010 560**

Endlaufwagen CS-Profi 2550 (1 x 700 N pro Seite); 20,99 kg

End carriage CS-Profi 2550 (1 x 700 N per side); 20,99 kg

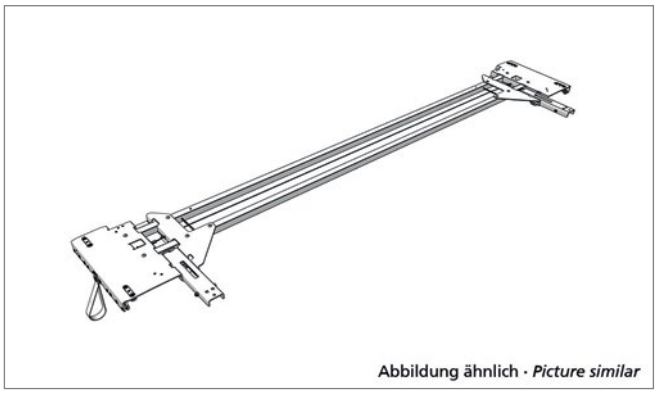

Pos. 4* **Edscha TS: 40 69 012 360**

Endlaufwagen CS-Profi 2550 (1 x 1000 N pro Seite) für Abschlüsse > 30 kg; 21,12 kg

End carriage CS-Profi 2550 (1 x 1000 N per side) for endings > 30 kg; 21,12 kg

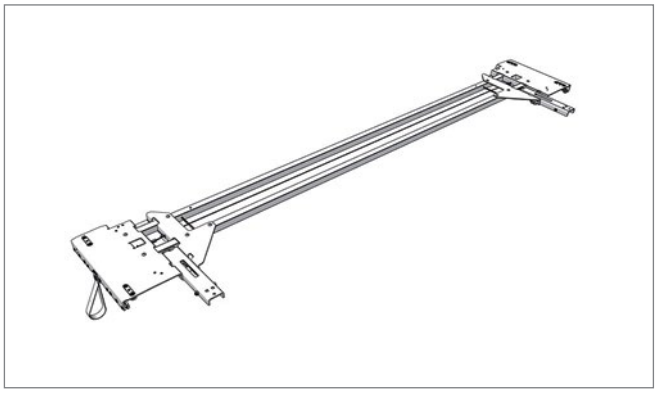

Pos. 4* **Edscha TS: 40 69 010 570**

Endlaufwagen CS-Profi 2570 (1 x 700 N pro Seite); 22,00 kg

End carriage CS-Profi 2570 (1 x 700 N per side); 22,00 kg

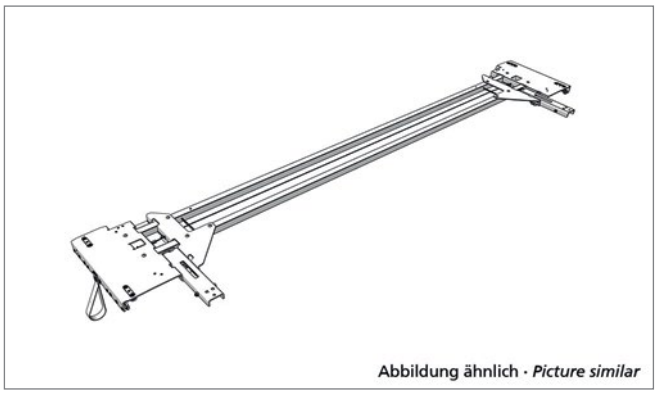

Pos. 4* **Edscha TS: 40 69 012 380**

Endlaufwagen CS-Profi 2570 (1 x 1000 N pro Seite) für Abschlüsse > 30 kg; 21,21 kg

End carriage CS-Profi 2570 (1 x 1000 N per side) for endings > 30 kg; 21,21 kg

Ersatzteile Front · *Spare parts front*

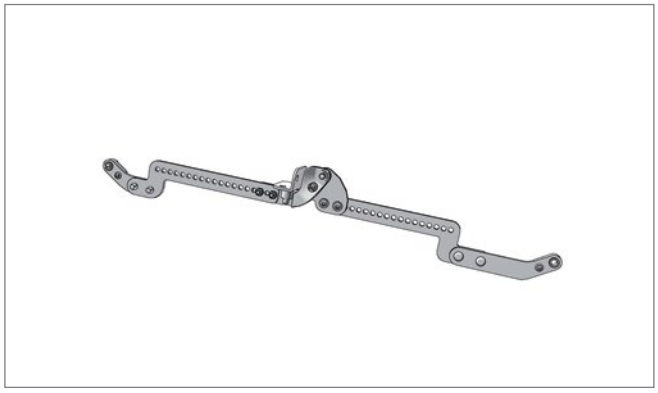

Pos. 5 **Edscha TS: 40 69 012 750**

Ausgleichsgelenk einstellbar 330-650 mm links; 1,16 kg

Compensating joint adjustable 330-650 mm left; 1,16 kg

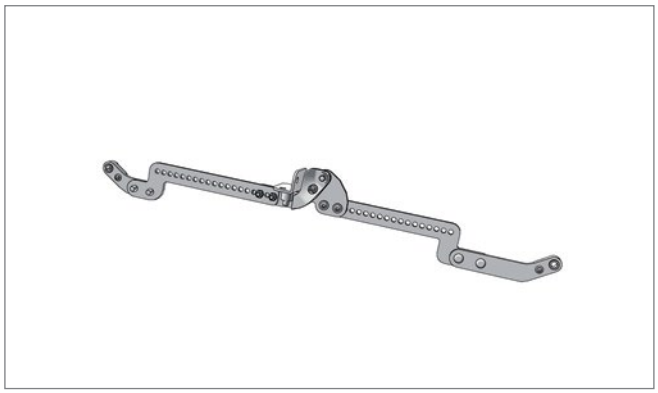

Pos. 5* **Edscha TS: 40 69 012 760**

Ausgleichsgelenk einstellbar 330-650 mm rechts; 1,16 kg

Compensating joint adjustable 330-650 mm right; 1,16 kg



Pos. 5* **Edscha TS: 40 70 001 742**

Ausgleichsgelenk CS-Profi einstellbar 510-650 mm links; 1,15 kg

Compensating joint CS-Profi adjustable 510-650mm left; 1,15 kg

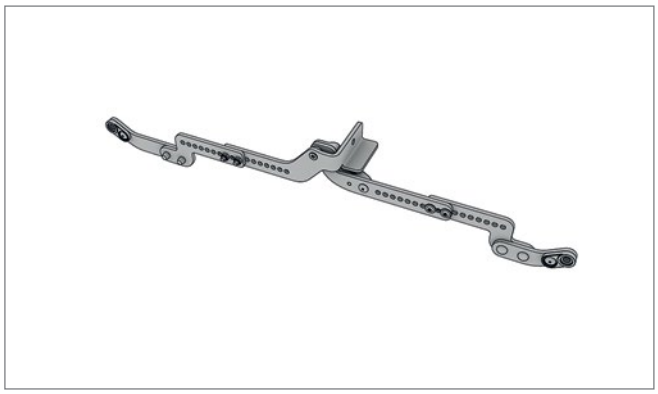

Pos. 5* **Edscha TS: 40 70 001 743**

Ausgleichsgelenk CS-Profi einstellbar 510-650 mm rechts; 1,15 kg

Compensating joint CS-Profi adjustable 510-650mm right; 1,15 kg

Ersatzteile Front · *Spare parts front*



Pos. 5* **Edscha TS: 40 69 015 580**

Ausgleichsgelenk 325mm links; 0,62 kg

Compensating joint 325mm left; 0,62 kg



Pos. 5* **Edscha TS: 40 69 015 590**

Ausgleichsgelenk 325mm rechts; 0,62 kg

Compensating joint 325mm right; 0,62 kg



Pos. 5* **Edscha TS: 40 70 001 485**

Ausgleichsgelenk 480mm links; 0,79 kg

Compensating joint 480mm left; 0,79 kg



Pos. 5* **Edscha TS: 40 70 001 486**

Ausgleichsgelenk 480mm rechts; 0,79 kg

Compensating joint 480mm right; 0,79 kg

Ersatzteile Front · *Spare parts front*

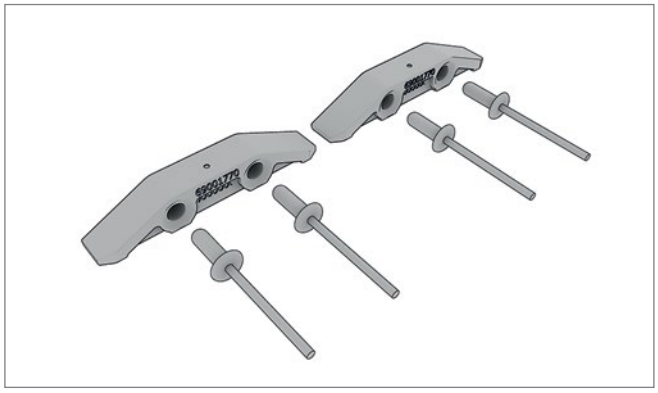

Pos. 6 **Edscha TS: 40 69 001 770**

Rampensatz; 0,02 kg

Ramp set locking; 0,02 kg

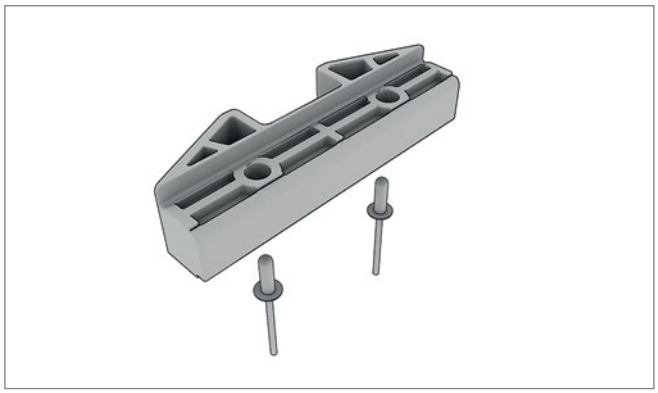

Pos. 7 **Edscha TS: 40 69 000 980**

Verriegelung innen; 0,04 kg

Inner locking; 0,04 kg

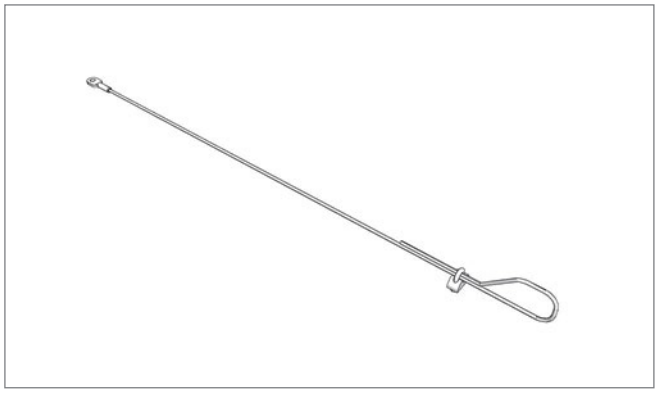

Pos. 8 **Edscha TS: 40 38 068 710**

Sicherungsseilsatz; 0,30 kg

Safety rope set; 0,30 kg

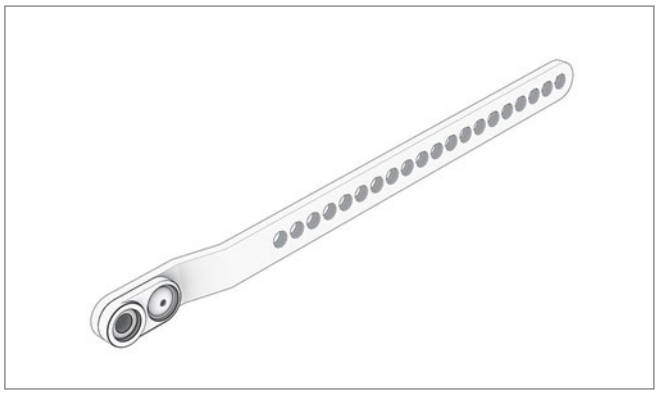

Pos. 8* **Edscha TS: 40 69 003 710**

Verbindungsband; 0,19 kg

Connecting strap; 0,19 kg

Ersatzteile Front · *Spare parts front*

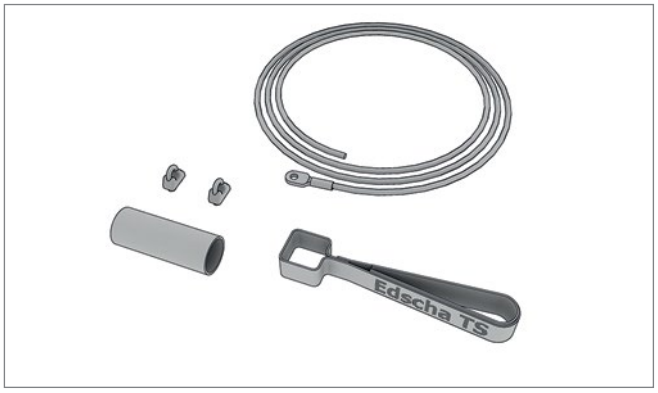

Pos. 9 **Edscha TS: 40 69 006 090**

Seilverriegelung für beidseitige Verschiebbarkeit; 0,60 kg

Cable-locking mechanism for clearance on both sides; 0,60 kg

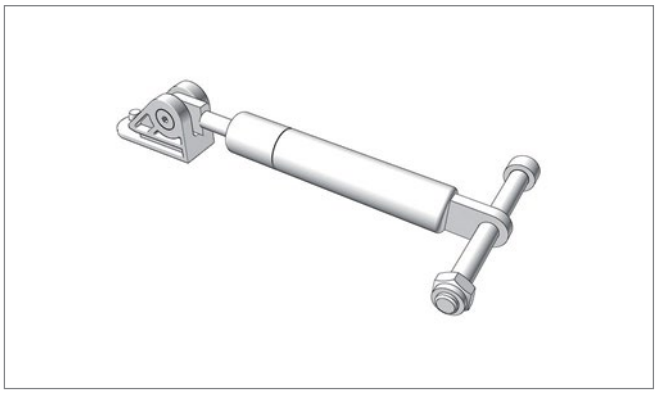

Pos. 10 **Edscha TS: 40 69 006 380**

Rep.-Satz Gasfeder HD; 0,50 kg

Rep.-KIT Liftingarm incl. gasspring-SL3; 0,50 kg



Pos. 11 **Edscha TS: 40 69 008 980**

Verriegelungssatz 2570; 0,26 kg

Locking set 2570; 0,26 kg

Ersatzteile Front · *Spare parts front*

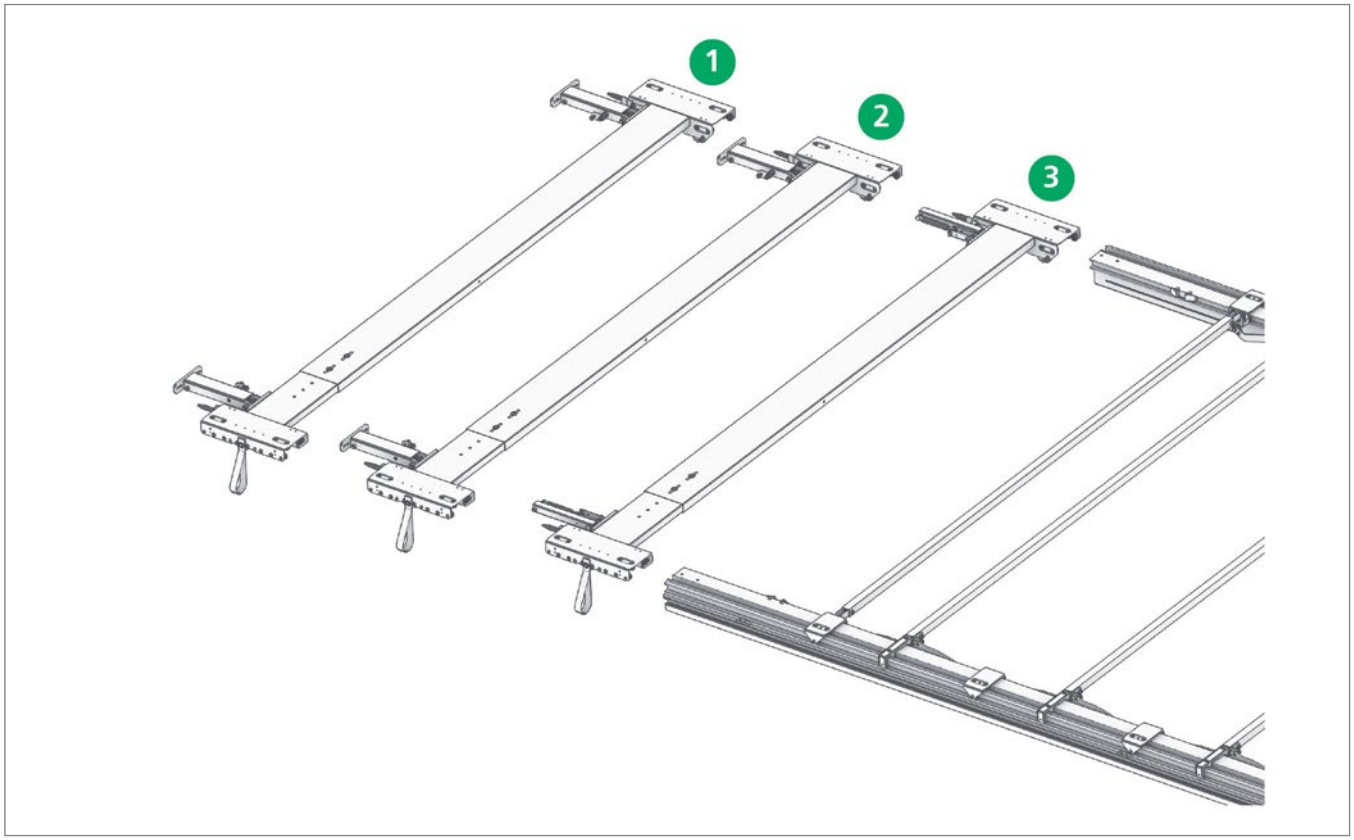

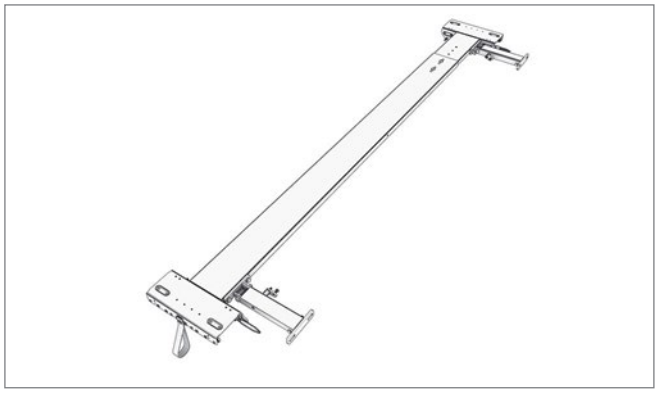

Pos. 1 **Edscha TS: 40 69 012 030**

Endlaufwagen CS zur Heckportalaussteifung (1 x 700 N pro Seite) (Einstellbereich 2435 - 2770 mm); 25,75 kg

End carriage CS for rear portal reinforcement (1 x 700 N per side) (Adjustment range 2435 - 2770 mm); 25,75 kg

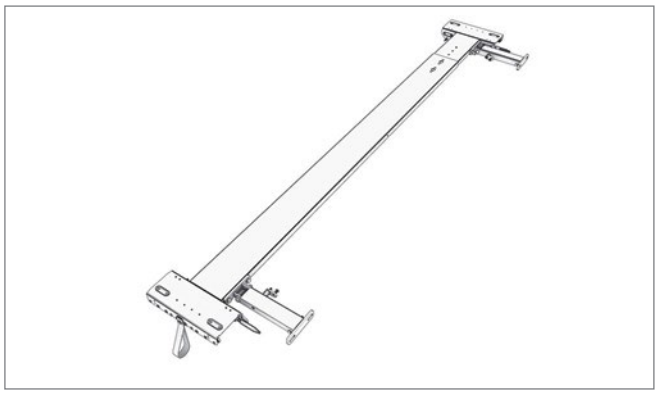

Pos. 2 **Edscha TS: 40 69 012 040**

Endlaufwagen CS zur Heckportalaussteifung (2 x 500 N pro Seite) (Einstellbereich 2435 - 2770 mm); 26,07 kg

End carriage CS for rear portal reinforcement (2 x 500 N per side) (Adjustment range 2435 - 2770 mm); 26,07 kg

Ersatzteile Front · *Spare parts front*



Pos. 3 **Edscha TS: 40 69 012 020**

Endlaufwagen CS zur Heckportalaussteifung für Portalbalken (1 x 700 N pro Seite) (Einstellbereich 2435 - 2770 mm); 23,33 kg

End carriage CS for rear portal reinforcement for gantry beam (1 x 700 N per side) (Adjustment range 2435 - 2770 mm); 23,33 kg

Ersatzteile Front · *Spare parts front*

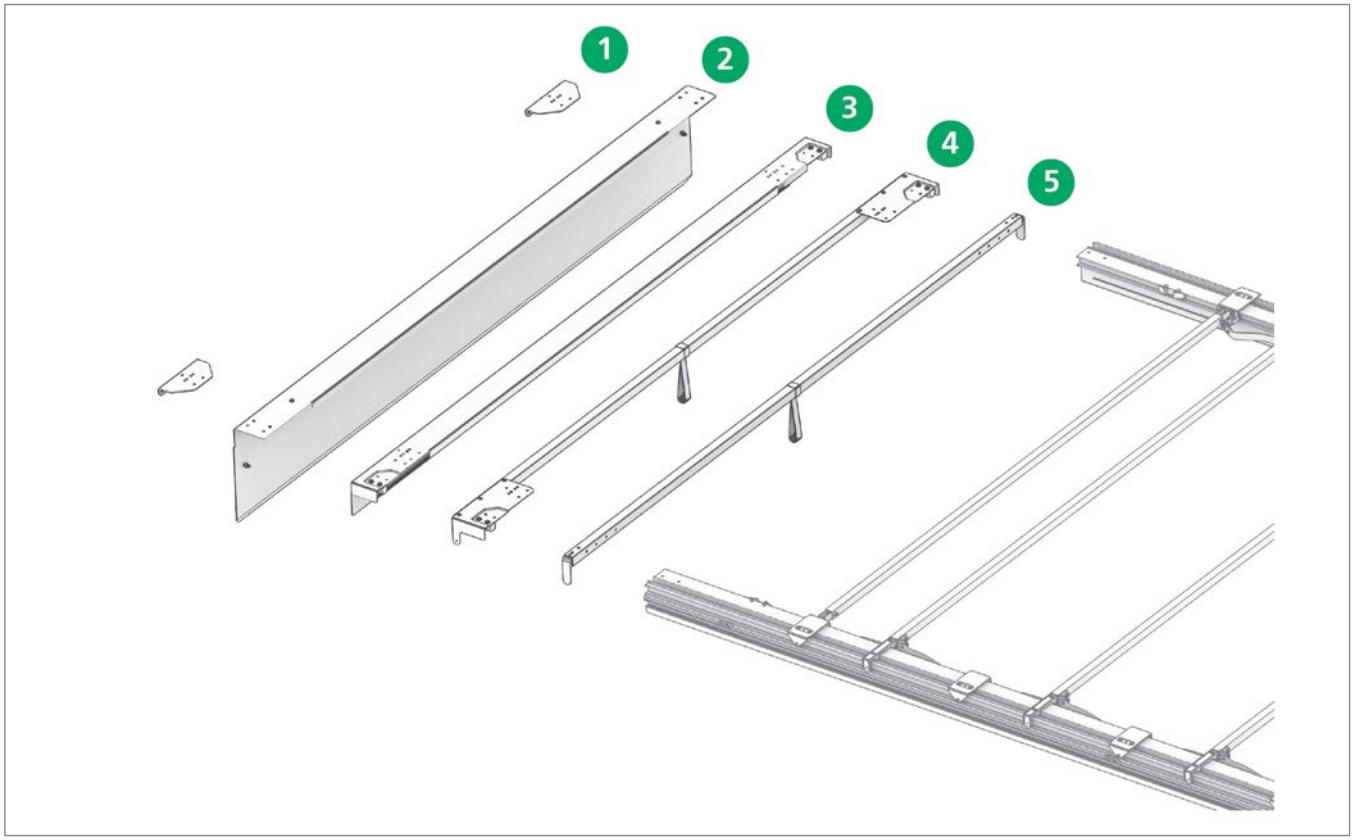

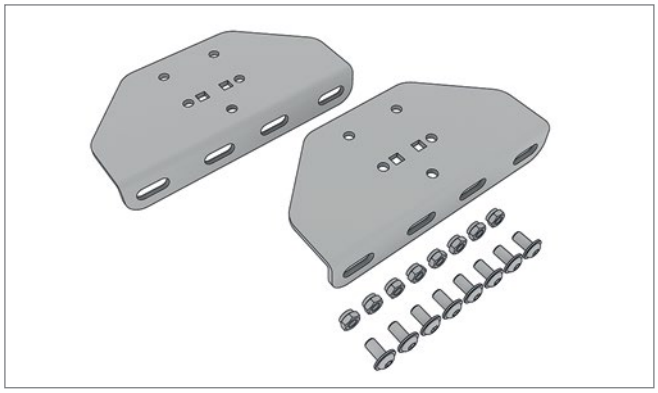

Pos. 1 **Edscha TS: 40 69 012 190**

Adapterplatte inkl. Schrauben Stahlarm; 0,82 kg

Adapter plate incl. screws metal positioning arm; 0,82 kg

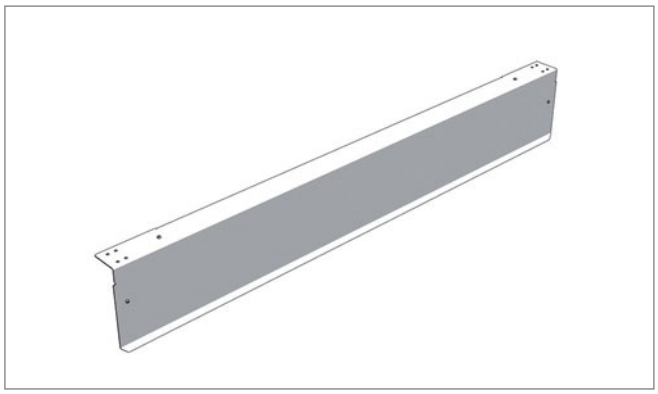

Pos. 2 **Edscha TS: 40 38 080 450**

Stirnwandhaube 2550 mm UL / LP; 31,30 kg

Front frame top 2550 mm UL / LP; 31,30 kg

Ersatzteile Front · *Spare parts front*

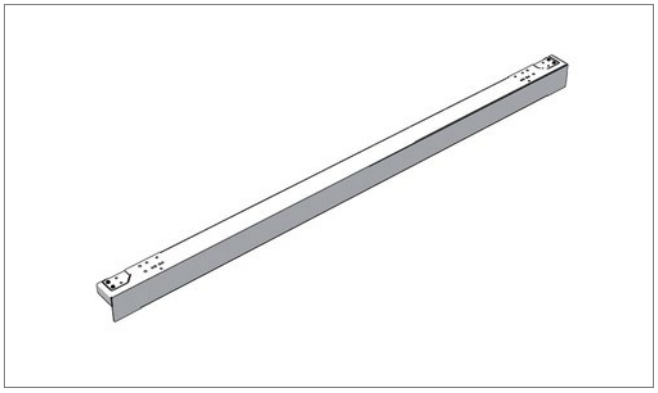

Pos. 3 **Edscha TS: 40 69 000 690**

Portalbalken 2550 mm x 130 mm; 15,64 kg

Gantry beam 2550 mm x 130 mm; 15,64 kg

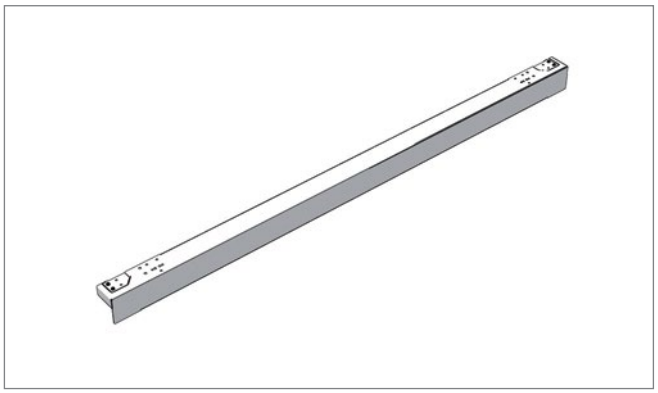

Pos. 3* **Edscha TS: 40 69 003 340**

Portalbalken Standard 2570 mm x 130 mm; 15,70 kg

Gantry beam Standard 2570 mm x 130 mm; 15,70 kg

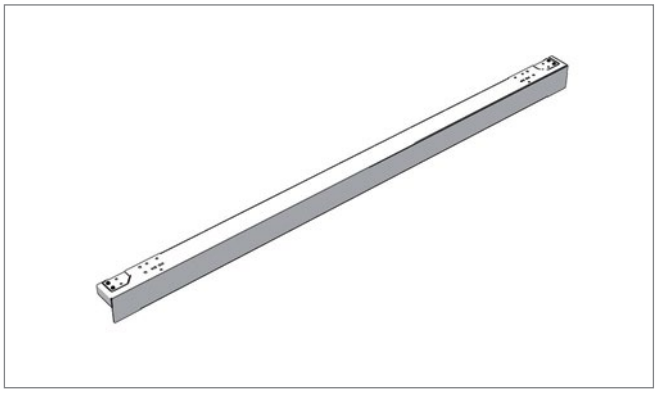

Pos. 3* **Edscha TS: 40 69 010 430**

Portalbalken 2550 mm x 130 mm nur in Kombination mit Endlaufwagen zur Heckportalaussteifung; 16,18 kg

Gantry beam 2550 mm x 130 mm just in combination with end carriage for rear portal reinforcement; 16,18 kg

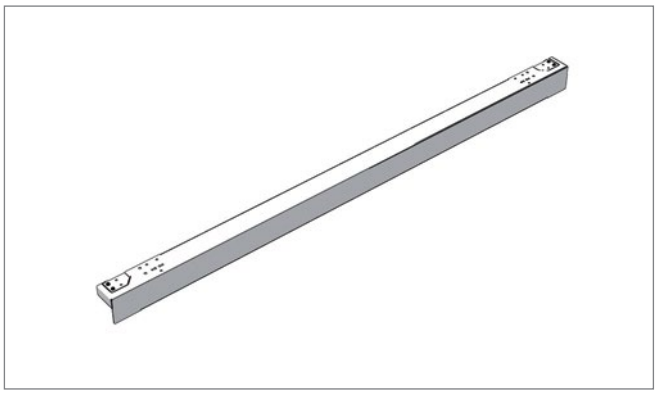

Pos. 3* **Edscha TS: 40 69 010 460**

Portalbalken 2570 mm x 130 mm nur in Kombination mit Endlaufwagen zur Heckportalaussteifung; 4,16 kg

Gantry beam 2570 mm x 130 mm just in combination with end carriage for rear portal reinforcement; 4,16 kg

Ersatzteile Front · *Spare parts front*

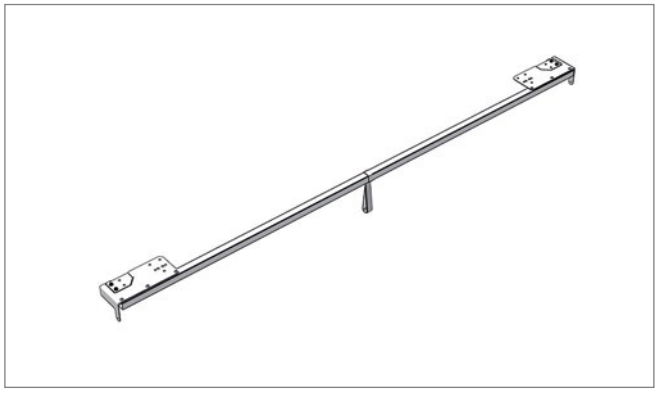

Pos. 4 **Edscha TS: 40 69 003 700**

Endspriegel CurtainSider 2550 mm; 7,03 kg

End bow CurtainSider 2550 mm; 7,03 kg

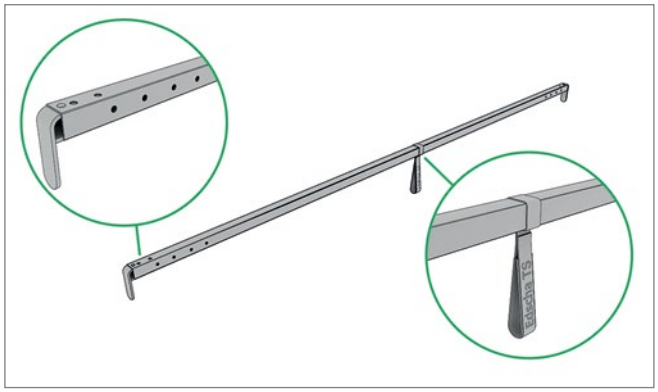

Pos. 5 **Edscha TS: 40 38 035 360**

Endspriegel 2550 nur in Kombination mit Endlaufwagen zur Heckportalaussteifung; 5,45 kg

End bow 2550 just in combination with end carriage for rear portal reinforcement; 5,45 kg

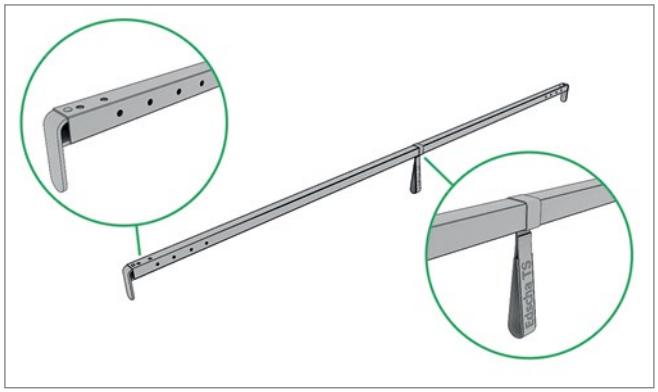

Pos. 5* **Edscha TS: 40 38 097 380**

Endspriegel 2570 nur in Kombination mit Endlaufwagen zur Heckportalaussteifung; 5,97 kg

End bow 2570 only in combination with end carriage for rear portal reinforcement; 5,97 kg

Dachaussteifung 4-Seil Einzelteile · *Roof reinforcement 4-rope parts*

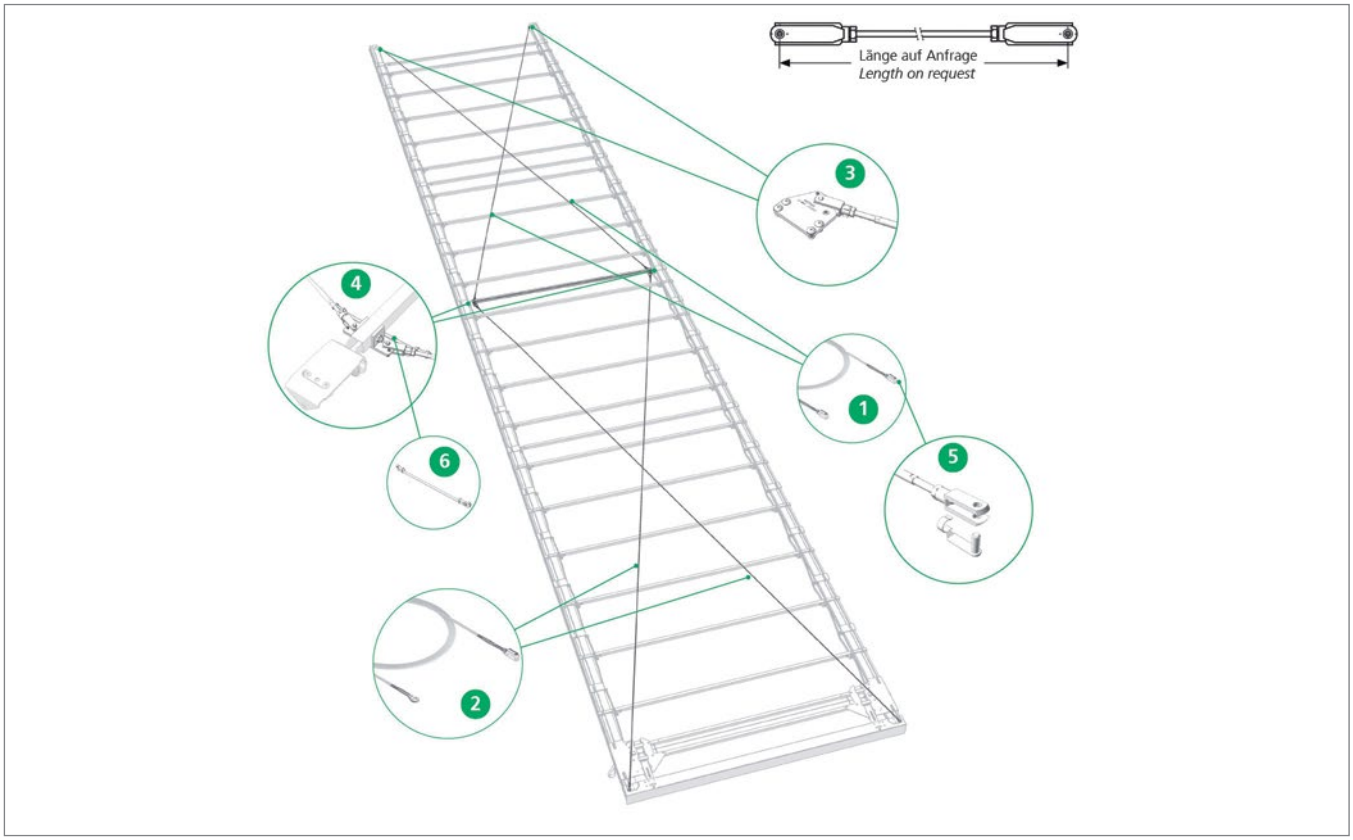

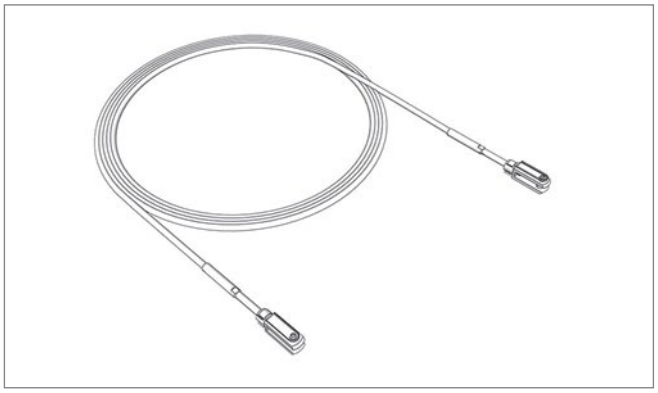

Pos. 1 **Edscha TS: 40 00 000 802**

Drahtseil (kundenspezifisch) (Gabel / Gabel) für Dachaussteifung EN 12642 XL*

*Rope (customer specific) (jaw / jaw) for roof reinforcement EN 12642 XL**

EN 12642 XL für ladungssichernde Aufbauten

EN 12642 XL for cargo securing bodyworks

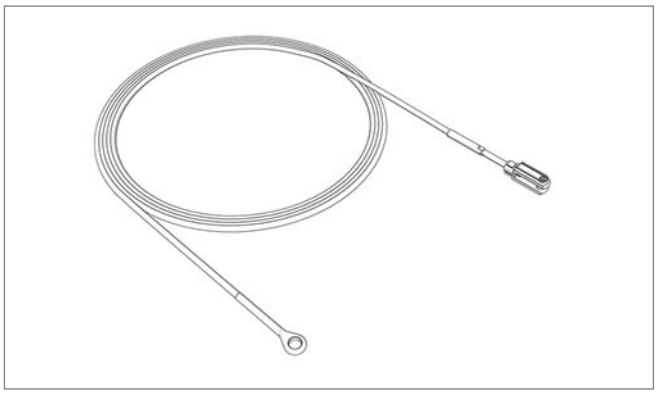

Pos. 2 **Edscha TS: 40 00 000 803**

Drahtseil (kundenspezifisch) (Auge/Gabel) für Dachaussteifung EN 12642 XL*

*Rope (customer specific) (eye / jaw) for roof reinforcement EN 12642 XL**

EN 12642 XL für ladungssichernde Aufbauten

EN 12642 XL for cargo securing bodyworks

Dachaussteifung 4-Seil Einzelteile · *Roof reinforcement 4-rope parts*

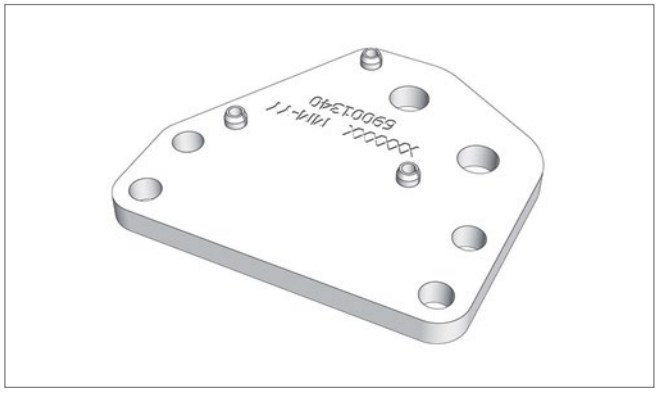

Pos. 3 **Edscha TS: 40 69 001 340**

XL Halterung Front; 0,23 kg

XL bracket front; 0,23 kg

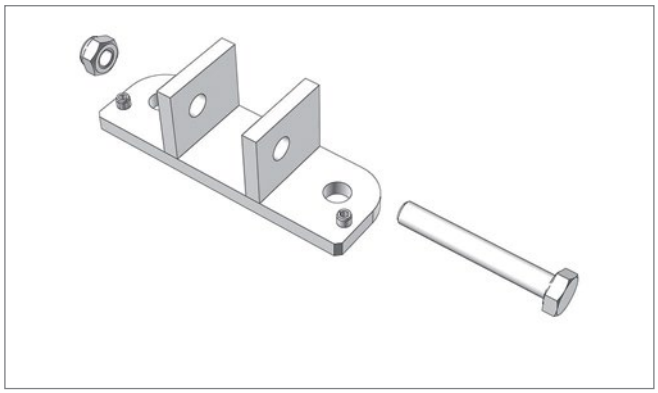

Pos. 4 **Edscha TS: 40 38 061 330**

Halterung für Stahlrollenwagen (1 Stück); 0,26 kg

Support for steel roller carriage (1 piece); 0,26 kg

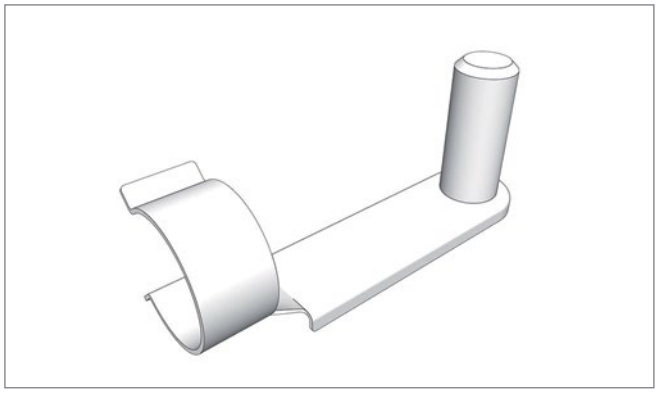

Pos. 5 **Edscha TS: 40 38 069 720**

Federsteckbolzen für XL-Seil (8 mm); 0,05 kg

Spring locking pins for XL cable (8 mm); 0,05 kg

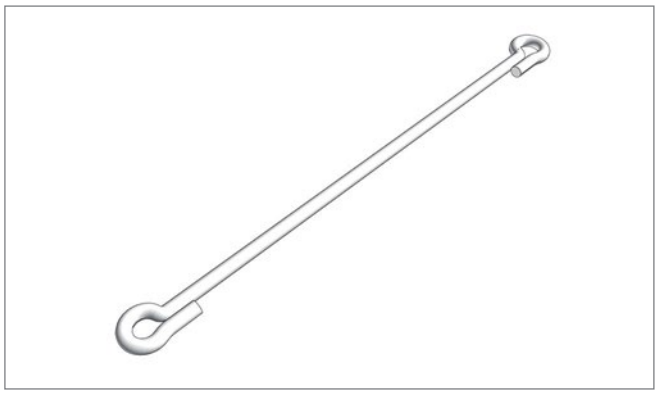

Pos. 6 **Edscha TS: 40 38 055 560**

Seil 6 x 145 mit Ösen; 0,10 kg

Rope 6 x 145 with eye; 0,10 kg

Dachaussteifung 8-Seil Einzelteile · *Roof reinforcement 8-rope parts*

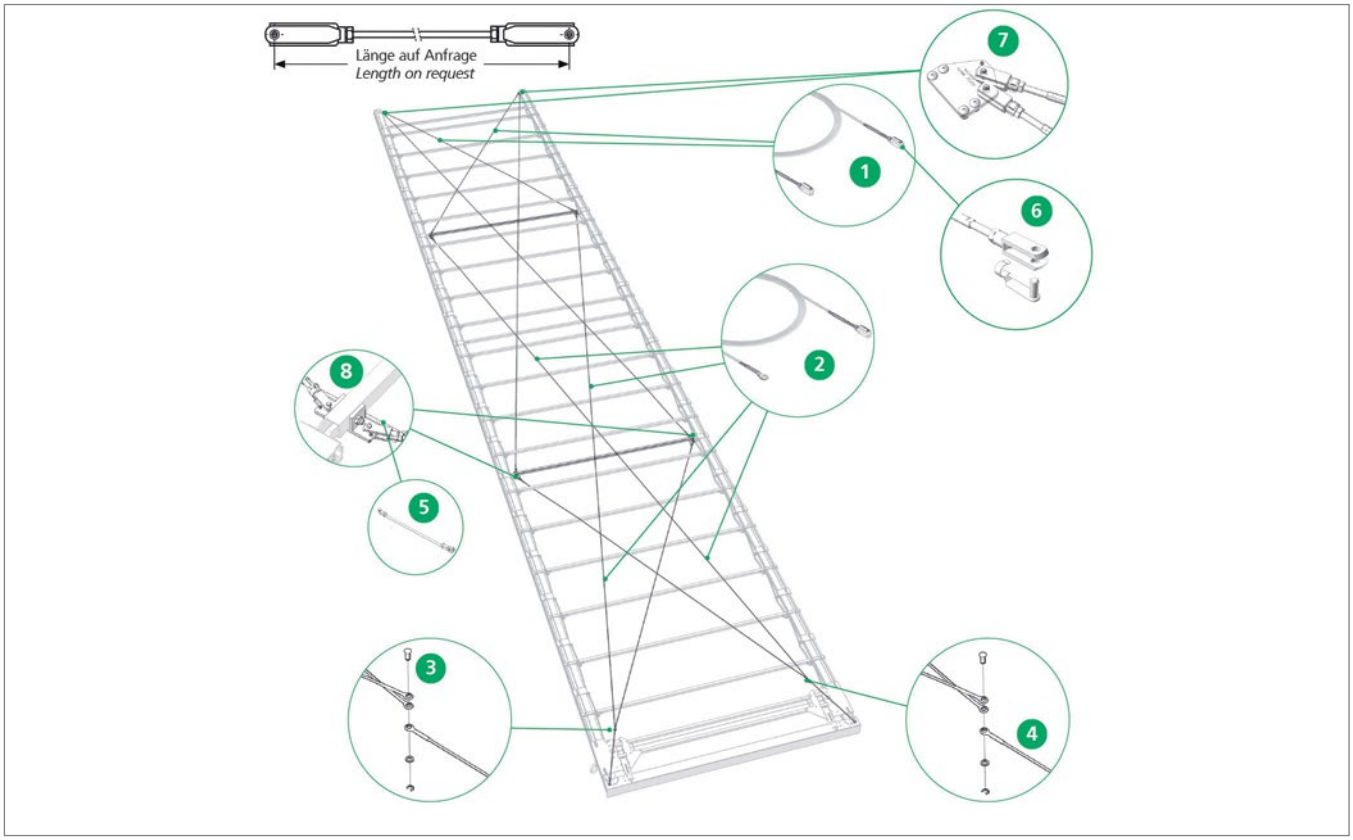

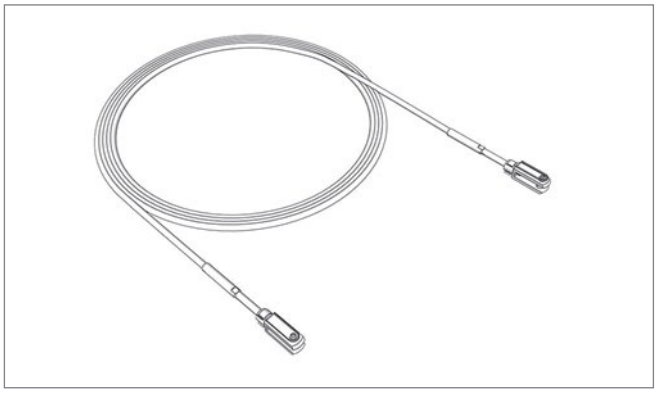

Pos. 1 **Edscha TS: 40 00 000 802**

Drahtseil (kundenspezifisch) (Gabel / Gabel) für Dachaussteifung EN 12642 XL*

*Rope (customer specific) (jaw / jaw) for roof reinforcement EN 12642 XL**

EN 12642 XL für ladungssichernde Aufbauten

EN 12642 XL for cargo securing bodyworks

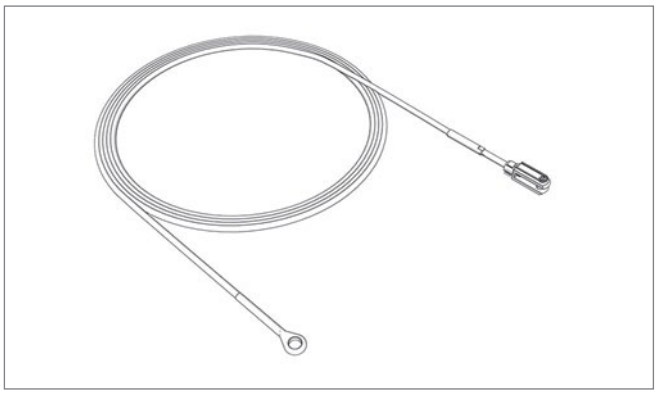

Pos. 2 **Edscha TS: 40 00 000 803**

Drahtseil (kundenspezifisch) (Auge/Gabel) für Dachaussteifung EN 12642 XL*

*Rope (customer specific) (eye / jaw) for roof reinforcement EN 12642 XL**

EN 12642 XL für ladungssichernde Aufbauten

EN 12642 XL for cargo securing bodyworks

Dachaussteifung 8-Seil Einzelteile · *Roof reinforcement 8-rope parts*



Pos. 3 **Edscha TS: 40 38 062 140**

Bolzensatz 12x26 mit Halbrundkopf; 0,03 kg

Bolt set 12x26 with round head; 0,03 kg

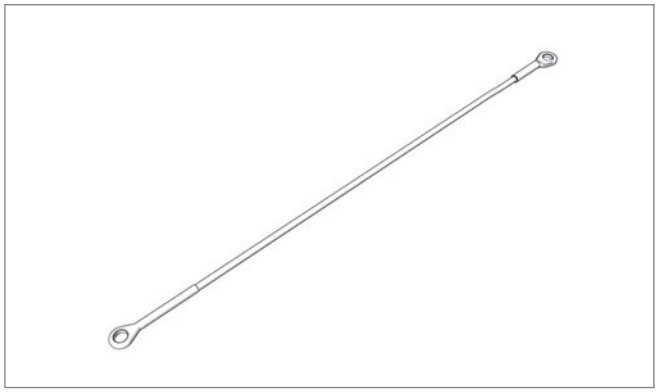

Pos. 4 **Edscha TS: 40 38 063 570**

Drahtseil 620 (Auge/Auge) (5/7); 0,15 kg

Rope 620 (eye/eye) 5/7); 0,15 kg

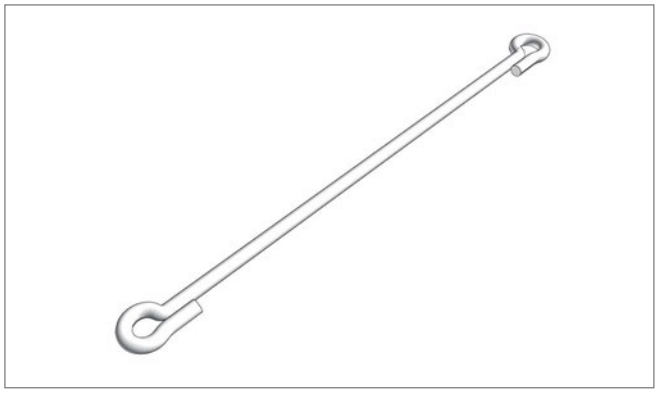

Pos. 5 **Edscha TS: 40 38 055 560**

Seil 6 x 145 mit Ösen; 0,10 kg

Rope 6 x 145 with eye; 0,10 kg

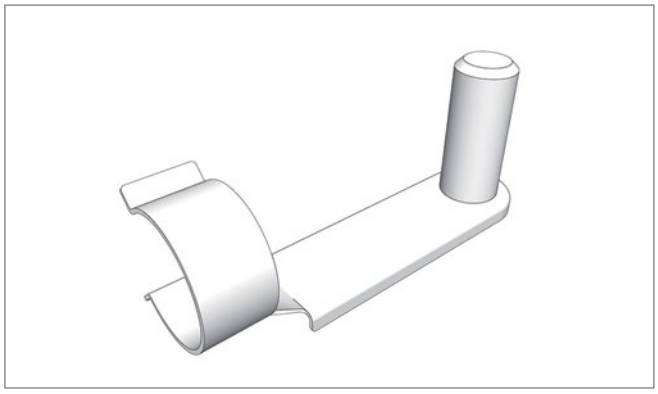

Pos. 6 **Edscha TS: 40 38 069 720**

Federsteckbolzen für XL-Seil (8 mm); 0,05 kg

Spring locking pins for XL cable (8 mm); 0,05 kg

Dachaussteifung 8-Seil Einzelteile · *Roof reinforcement 8-rope parts*

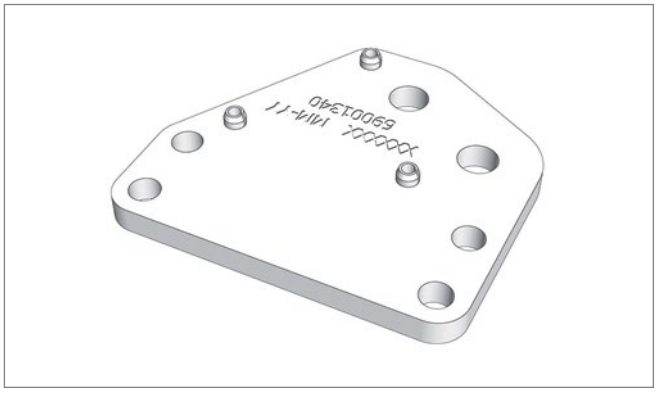

Pos. 7 **Edscha TS: 40 69 001 340**

XL Halterung Front; 0,23 kg

XL bracket front; 0,23 kg

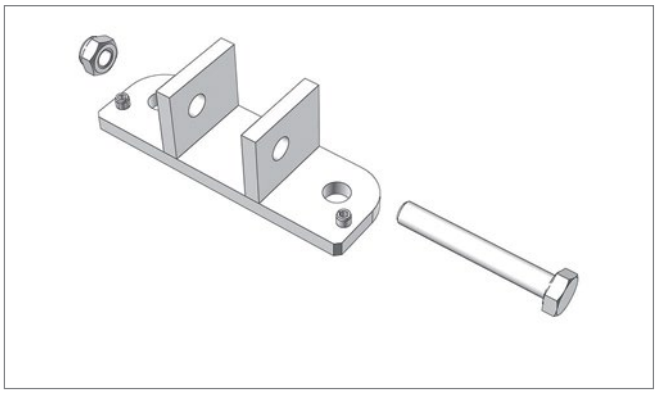

Pos. 8 **Edscha TS: 40 38 061 330**

Halterung für Stahlrollenwagen (1 Stück); 0,26 kg

Support for steel roller carriage (1 piece); 0,26 kg

Optionales Zubehör Universal · *Additional Accessories Universal*

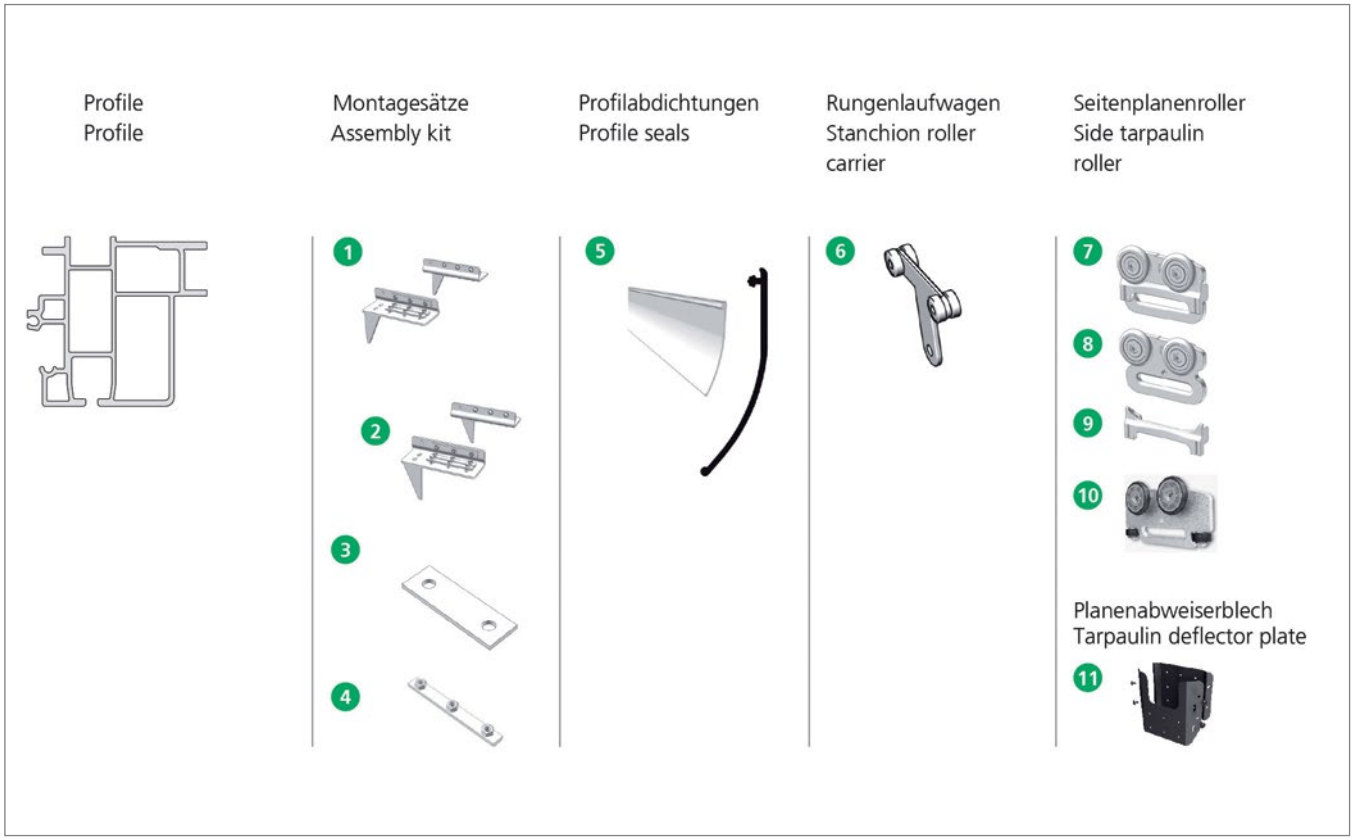

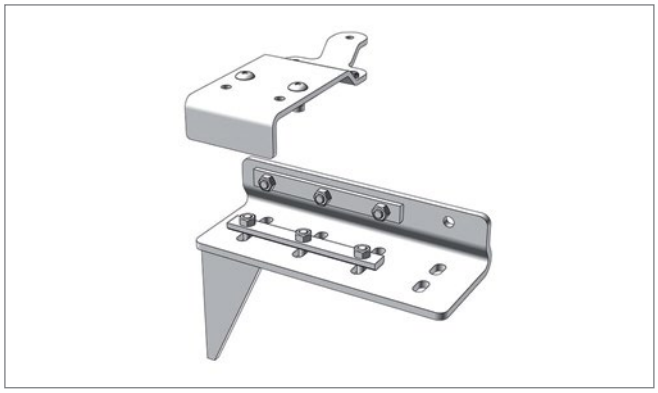

Pos. 1 **Edscha TS: 40 69 000 110**

Montagesatz Universal, vorne; 10,95 kg

Assembly kit CS Universal front; 10,95 kg

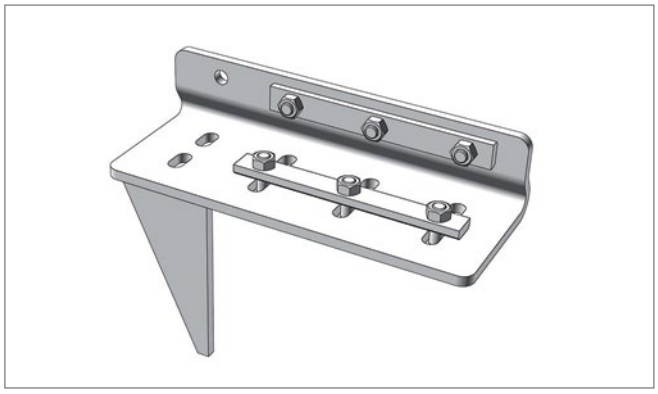

Pos. 2 **Edscha TS: 40 69 000 120**

Montagesatz Universal, hinten; 8,10 kg

Assembly kit CS Universal rear; 8,10 kg

Optionales Zubehör Universal · *Additional Accessories Universal*

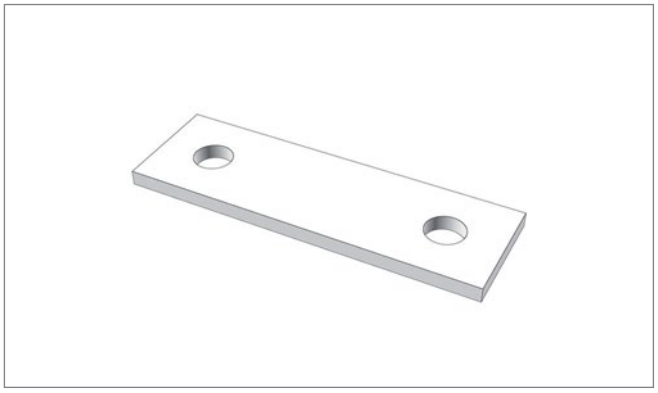

Pos. 3 **Edscha TS: 40 69 004 000**

Halter Stirnwandhaube; 0,09 kg

Holder front frame top; 0,09 kg

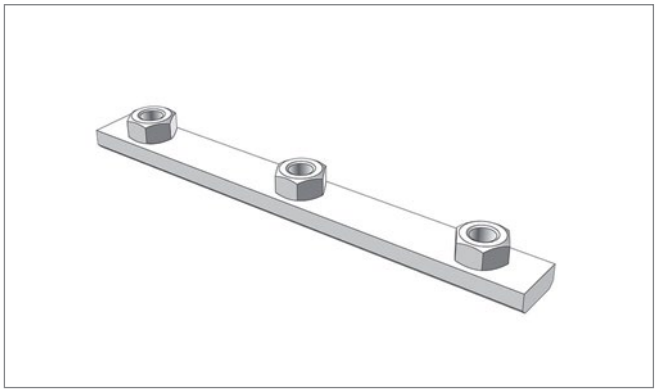

Pos. 4 **Edscha TS: 40 38 077 840**

Klemmleiste; 0,20 kg

Clamping strip; 0,20 kg



Pos. 5.1 **Edscha TS: 40 38 087 400**

Profilabdichtung 13700 x 125 schwarz Standard (Rolle); 9,20 kg

PVC pelmet 13700 x 125 black Standard (roll); 9,20 kg



Pos. 5.2 **Edscha TS: 40 38 087 410**

Profilabdichtung 18500 x 125 schwarz Standard (Rolle); 12,00 kg

PVC pelmet 18500 x 125 black Standard (roll); 12,00 kg

Optionales Zubehör Universal · *Additional Accessories Universal*

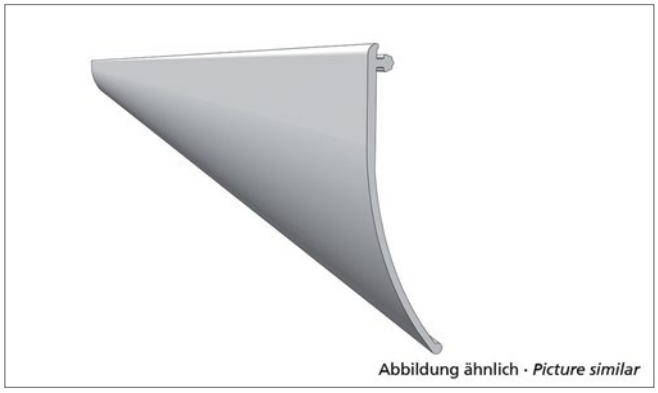

Pos. 5.3 **Edscha TS: 40 38 087 380**

Profilabdichtung 13700 x 125 grau Standard (Rolle); 8,18 kg

PVC pelmet 13700 x 125 grey Standard (roll); 8,18 kg

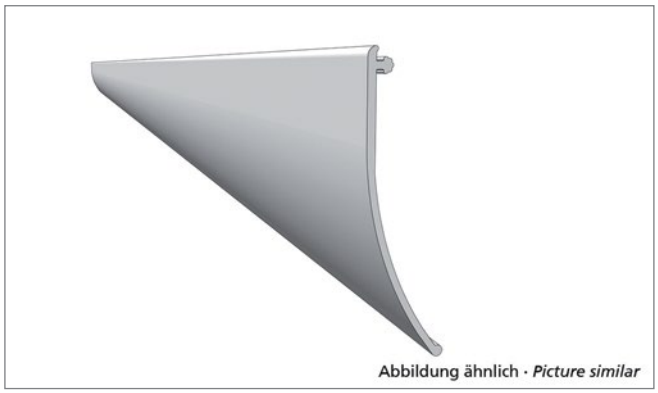

Pos. 5.4 **Edscha TS: 40 38 087 390**

Profilabdichtung 18500 x 125 grau Standard (Rolle); 11,80 kg

PVC pelmet 18500 x 125 grey Standard (roll); 11,80 kg



Pos. 6 **Edscha TS: 40 38 048 420**

Rungenlaufwagen Vol./Std/Univ.; 0,25 kg

Stanchion roller carrier Vol./Std/Univ.; 0,25 kg



Pos. 7 **Edscha TS: 40 38 085 800**

Seitenplanenroller mit Clip; 0,22 kg

Side tarpaulin roller with clip; 0,22 kg

Optionales Zubehör Universal · *Additional Accessories Universal*



Pos. 8 **Edscha TS: 40 38 085 810**

Seitenplanenroller ohne Clip; 0,20 kg

Side tarpaulin roller without clip; 0,20 kg

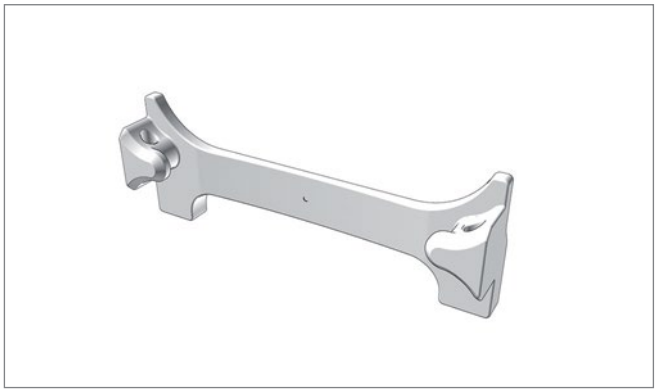

Pos. 9 **Edscha TS: 41 38 079 750**

Kunststoff-Clip (100 Stk.); 0,60 kg

Plastic-Clip (100 pcs.); 0,60 kg

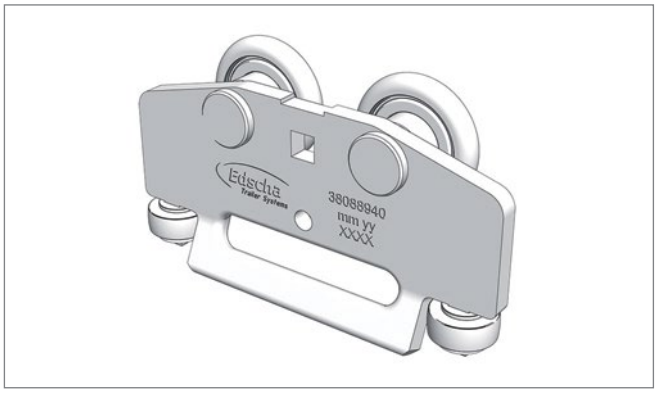

Pos. 10 **Edscha TS: 40 38 088 940**

Seitenplanenroller SPR-4; 0,24 kg

Side tarpaulin roller SPR-4; 0,24 kg



Pos. 11 **Edscha TS: 40 69 003 150**

Planenabweiserblech für Rungen (Satz); 1,00 kg

Tarpaulin deflector plate (kit); 1,00 kg

Optionales Zubehör Universal Classic · *Additional Accessories Universal Classic*

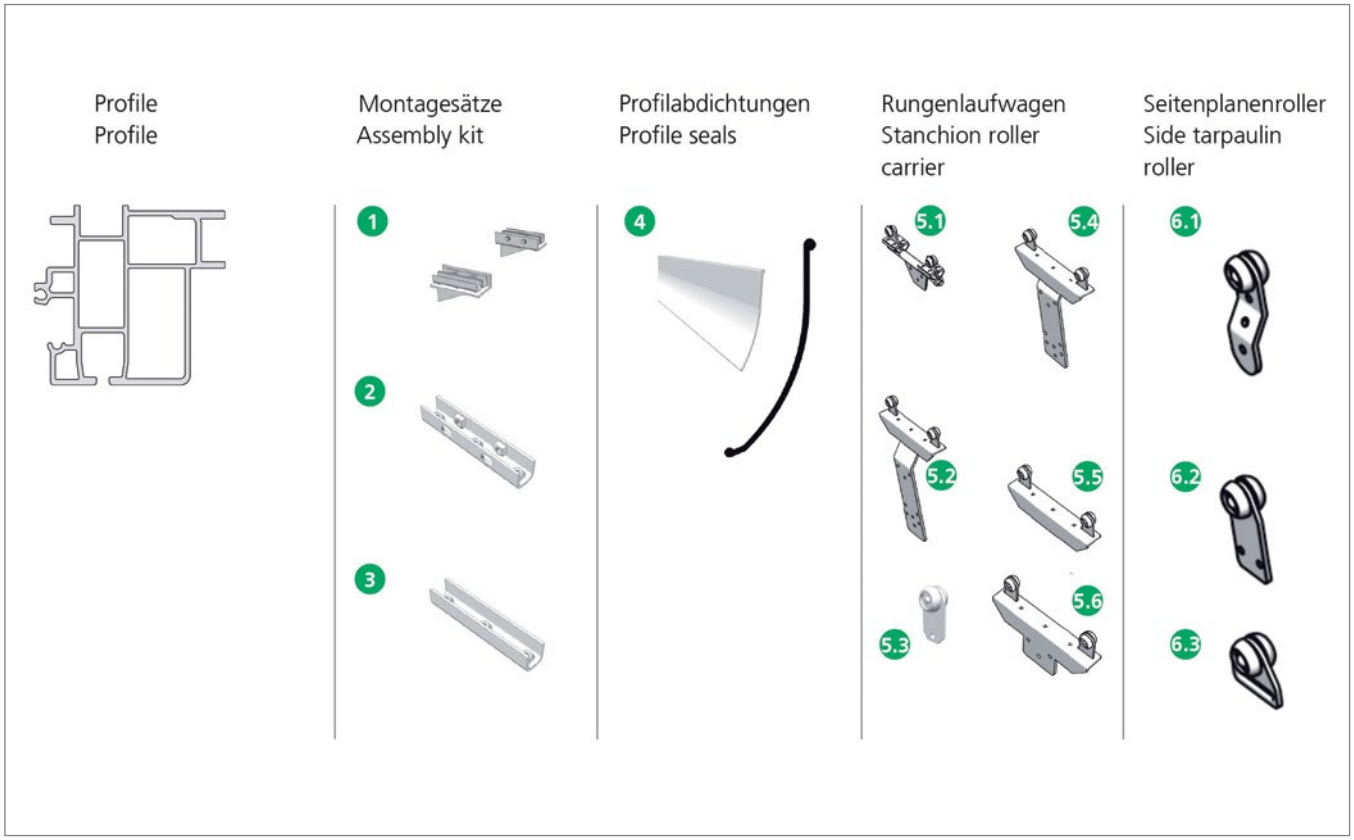

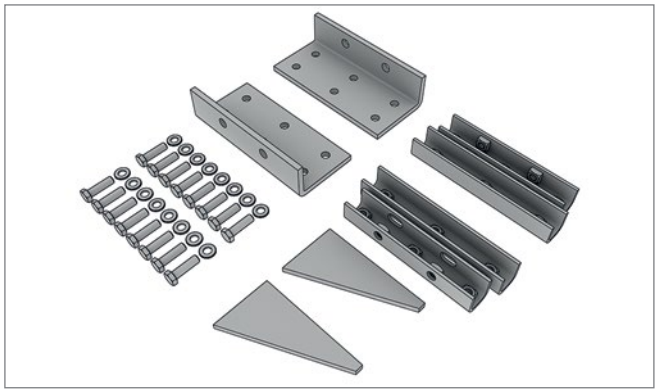

Pos. 1 **Edscha TS: 40 38 029 750**

Montagesatz Universal Classic, Front & Heck; 8,00 kg

Assembly kit CS Universal Classic front & rear; 8,00 kg

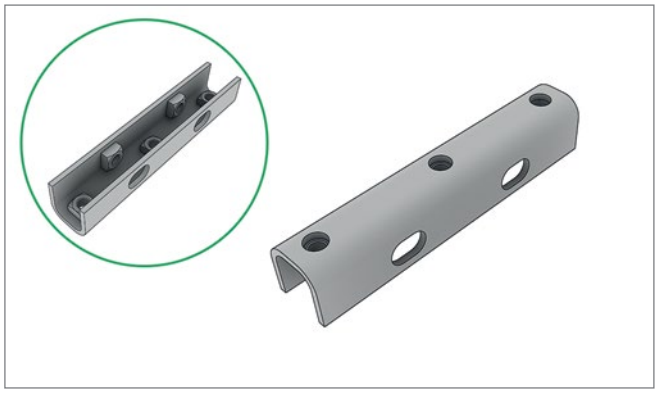

Pos. 2 **Edscha TS: 40 38 029 740**

Klemmprofil 5-Loch; 0,78 kg

Clamping profile 5 hole; 0,78 kg

Optionales Zubehör Universal Classic · *Additional Accessories Universal Classic*

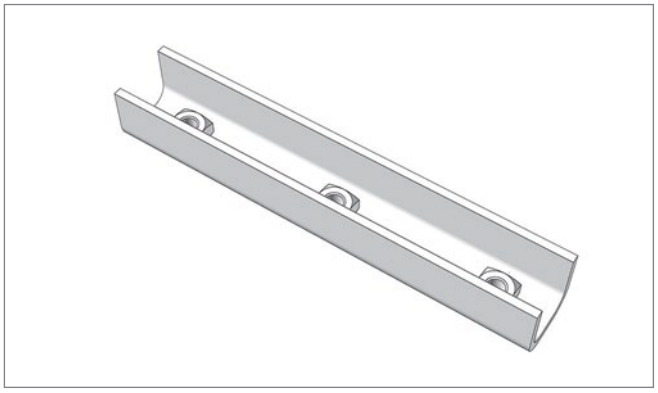

Pos. 3 **Edscha TS: 40 38 031 510**

Klemmleiste; 0,55 kg

Clamping strip; 0,55 kg

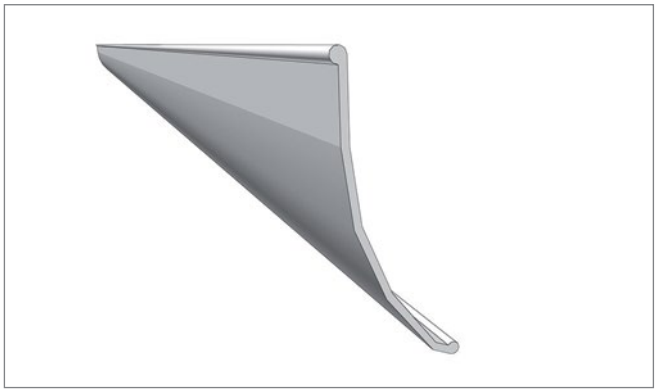

Pos. 4.1 **Edscha TS: 40 38 087 420**

Profilabdichtung 33000 x 120 grau Universal Classic (Rolle); 21,60 kg

PVC pelmet 33000 x 120 grey Universal Classic (roll); 21,60 kg

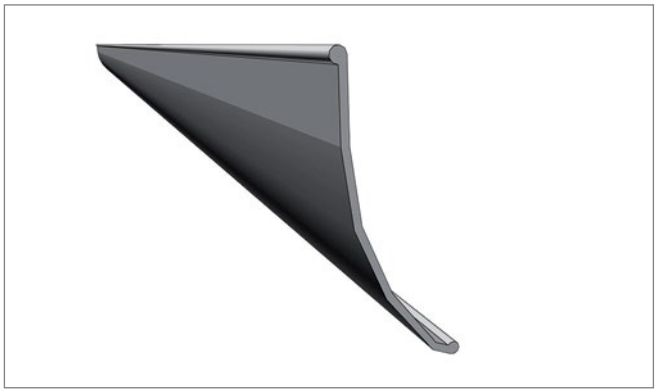

Pos. 4.2 **Edscha TS: 40 38 087 440**

Profilabdichtung 33000 x 120 schwarz Universal Classic (Rolle); 16,80 kg

PVC pelmet 33000 x 120 black Universal Classic (roll); 16,80 kg

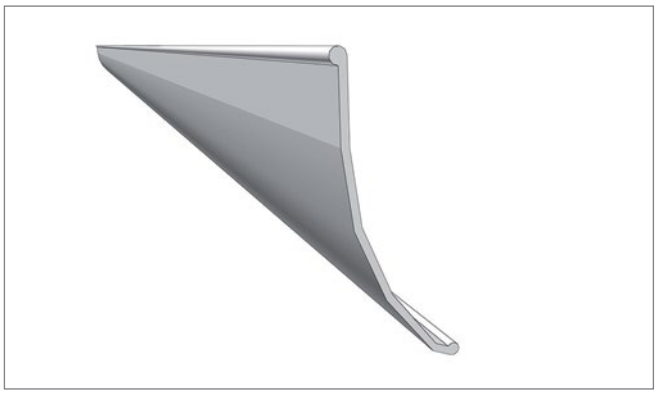

Pos. 4.3 **Edscha TS: 40 38 087 430**

Profilabdichtung 14000 x 120 grau Universal Classic (Rolle); 6,60 kg

PVC pelmet 14000 x 120 grey Universal Classic (roll); 6,60 kg

Optionales Zubehör Universal Classic · *Additional Accessories Universal Classic*

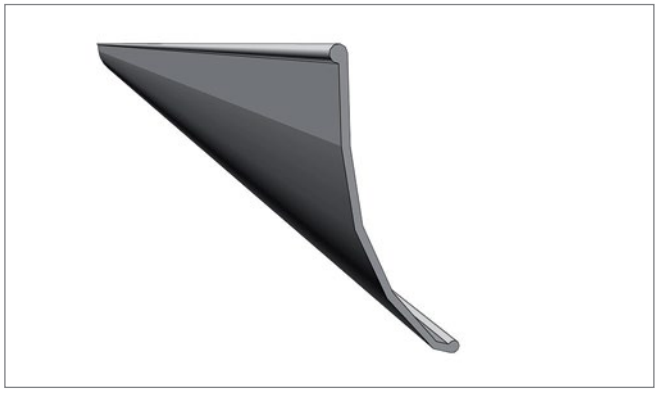

Pos. 4.4 **Edscha TS: 40 38 087 450**

Profilabdichtung 14000 x 120 schwarz Universal Classic (Rolle); 7,20 kg

PVC pelmet 14000 x 120 black Universal Classic (roll); 7,20 kg

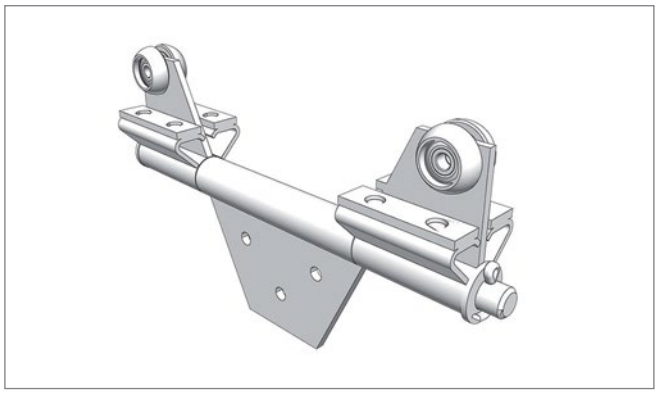

Pos. 5.1 **Edscha TS: 40 38 025 390**

Rungenlaufwagen drehbar; 2,79 kg

Stanchion roller carriage rotatable; 2,79 kg

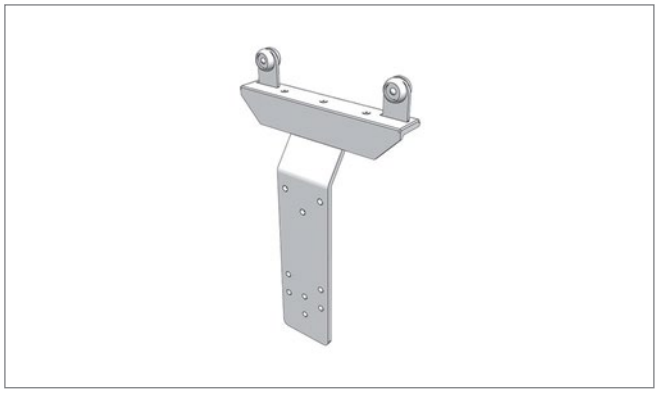

Pos. 5.2 **Edscha TS: 40 38 032 400**

Rungenlaufwagen (nur für Planenroller 40 38 031 360 geeignet); 3,89 kg

Stanchion roller carrier (to be used with curtain roller 40 38 031 360 only); 3,89 kg



Pos. 5.3 **Edscha TS: 40 38 030 450**

Rungenlaufwagen drehbar; 0,17 kg

Stanchion roller carriage rotatable; 0,17 kg

Optionales Zubehör Universal Classic · *Additional Accessories Universal Classic*

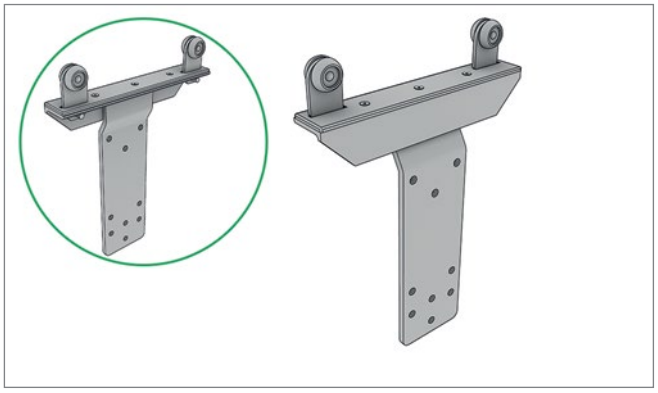

Pos. 5.4 **Edscha TS: 40 38 031 490**

Rungenlaufwagen; 3,61 kg

Stanchion roller carrier; 3,61 kg

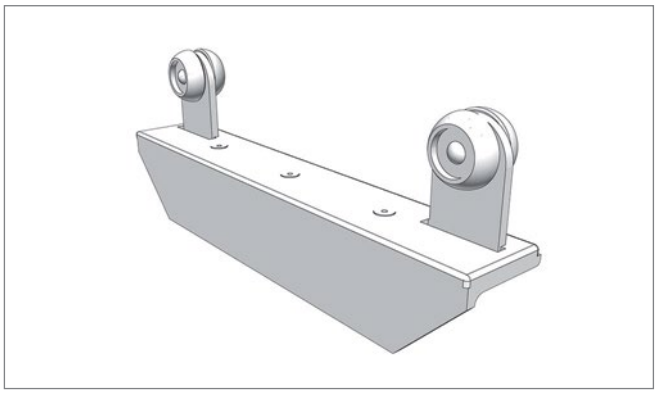

Pos. 5.5 **Edscha TS: 40 38 032 100**

Rungenlaufwagen; 1,47 kg

Stanchion roller carrier; 1,47 kg

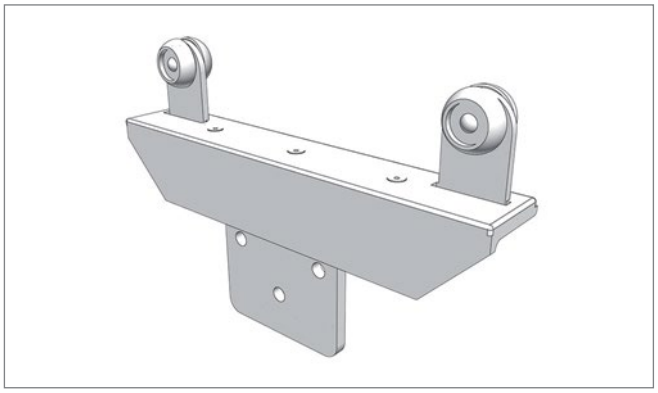

Pos. 5.6 **Edscha TS: 40 38 031 950**

Rungenlaufwagen; 1,97 kg

Stanchion roller carrier; 1,97 kg



Pos. 6.1 **Edscha TS: 40 38 031 360**

Seitenplanenroller gekröpft; 0,24 kg

Side tarpaulin roller offset; 0,24 kg

Optionales Zubehör Universal Classic · *Additional Accessories Universal Classic*



Pos. 6.2 **Edscha TS: 40 00 083 006**

Seitenplanenroller gerade; 0,23 kg

Side tarpaulin roller straight; 0,23 kg

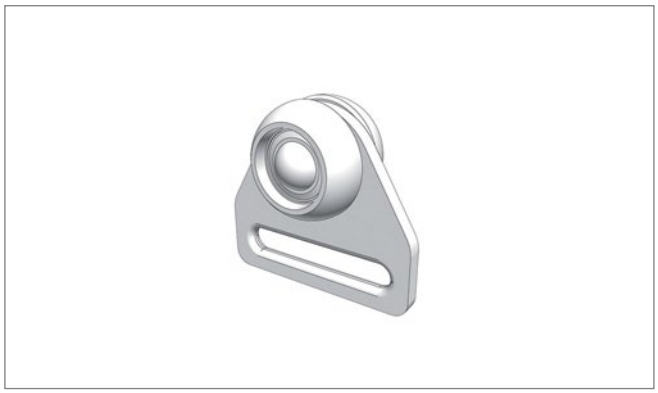

Pos. 6.3 **Edscha TS: 40 00 032 336**

Gurtrolle; 0,16 kg

Belt roller; 0,16 kg

Optionales Zubehör · *Additional Accessories*

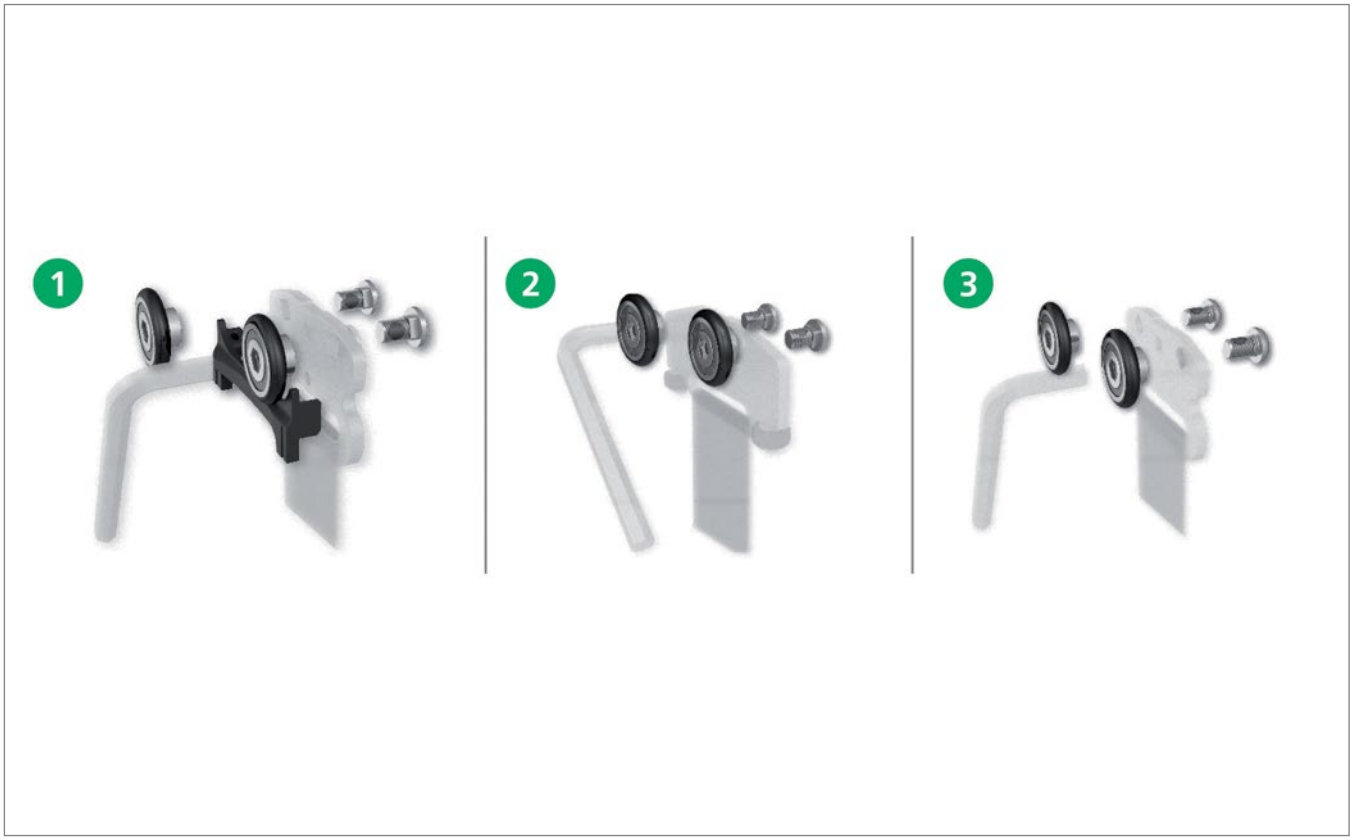

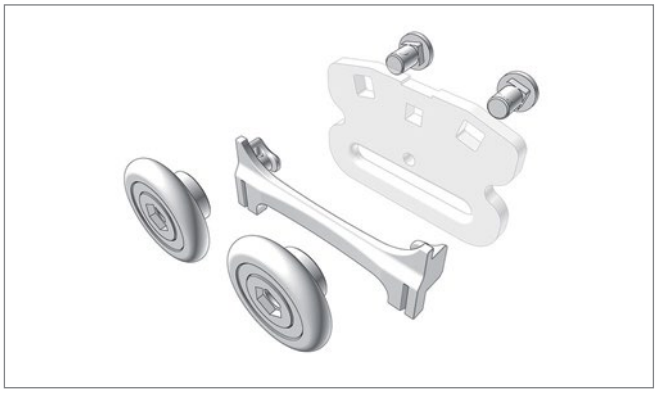

Pos. 1 **Edscha TS: 40 38 083 970**

Reparatursatz Seitenplanenroller-Standard (TIR fähig) mit Clip; 0,10 kg

Repairkit side tarpaulin roller Standard (TIR capable) with clip; 0,10 kg

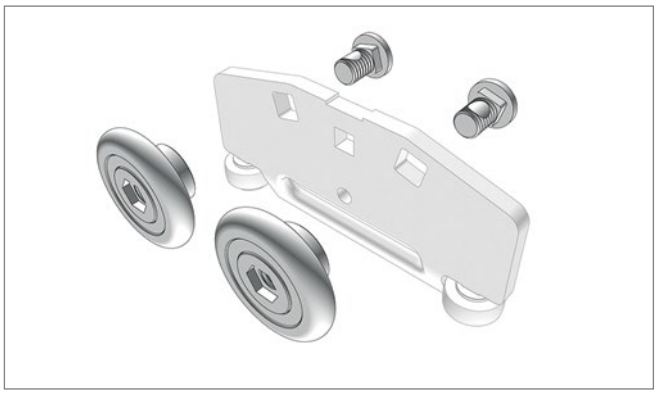

Pos. 2 **Edscha TS: 40 38 090 970**

Reparatursatz Seitenplanenroller SPR-4 (TIR fähig); 0,10 kg

Repairkit side tarpaulin roller SPR-4 (TIR capable); 0,10 kg

Optionales Zubehör · *Additional Accessories*

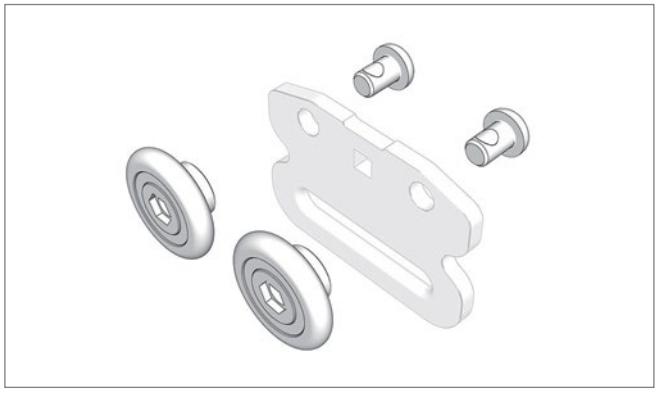

Pos. 3 **Edscha TS: 40 38 083 960**

Seitenplanenroller Reparatursatz mit Kunststoff-Laufrolle (Platinenausführung für Rundloch nicht TIR fähig); 0,05 kg

Side trapaulin roller repair kit with plastic-roller (Baseplate version for cylindrical hole shape not TIR capable); 0,05 kg

CS-Profi II

(2320 XXXX)

Weitere Informationen und Hilfe · *Further information and help*



Anleitung · *Manual*

Bedienungsanleitung CS-Profi II, 27 Sprachen

User Manual CS-Profi II, 27 languages



Anleitung · *Manual*

Montageanleitung CS-Profi II, Deutsch-Englisch

Assembly Instructions CS-Profi II, german-english



Anleitung · *Manual*

Raparaturanleitung CS-Profi II, Deutsch-Englisch

Repairing Instructions CS-Profi II, german-english

Weitere Informationen zu diesem Produkt sowie Hilfe erhalten Sie auf unserer Website, z.B. im Downloadbereich.

Further information on this product as well as help is available on our website, e.g. in the download area.

www.EdschaTS.com

Verdeckaufbau · *Roof Structure*

Standard

M = 5,18 kg/m

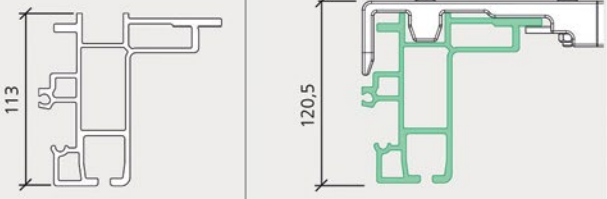

Volumen · *Volume*

M = 5,65 kg/m

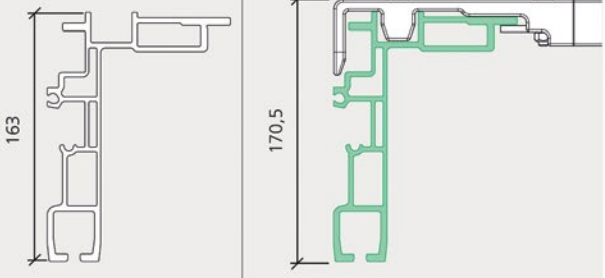

Universal

M = 6,20 kg/m

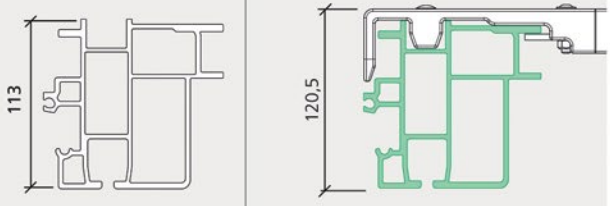

Universal Classic

M = 6,37 kg/m

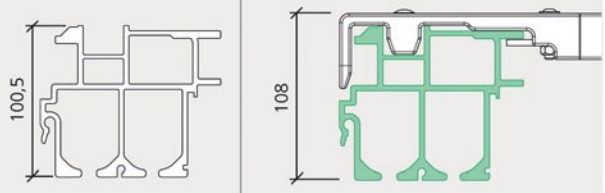



TailWing
TailWing

Ausbaukomponenten
Components

CS-ECO II

(2330 XXXX)

Übersicht · *Overview*

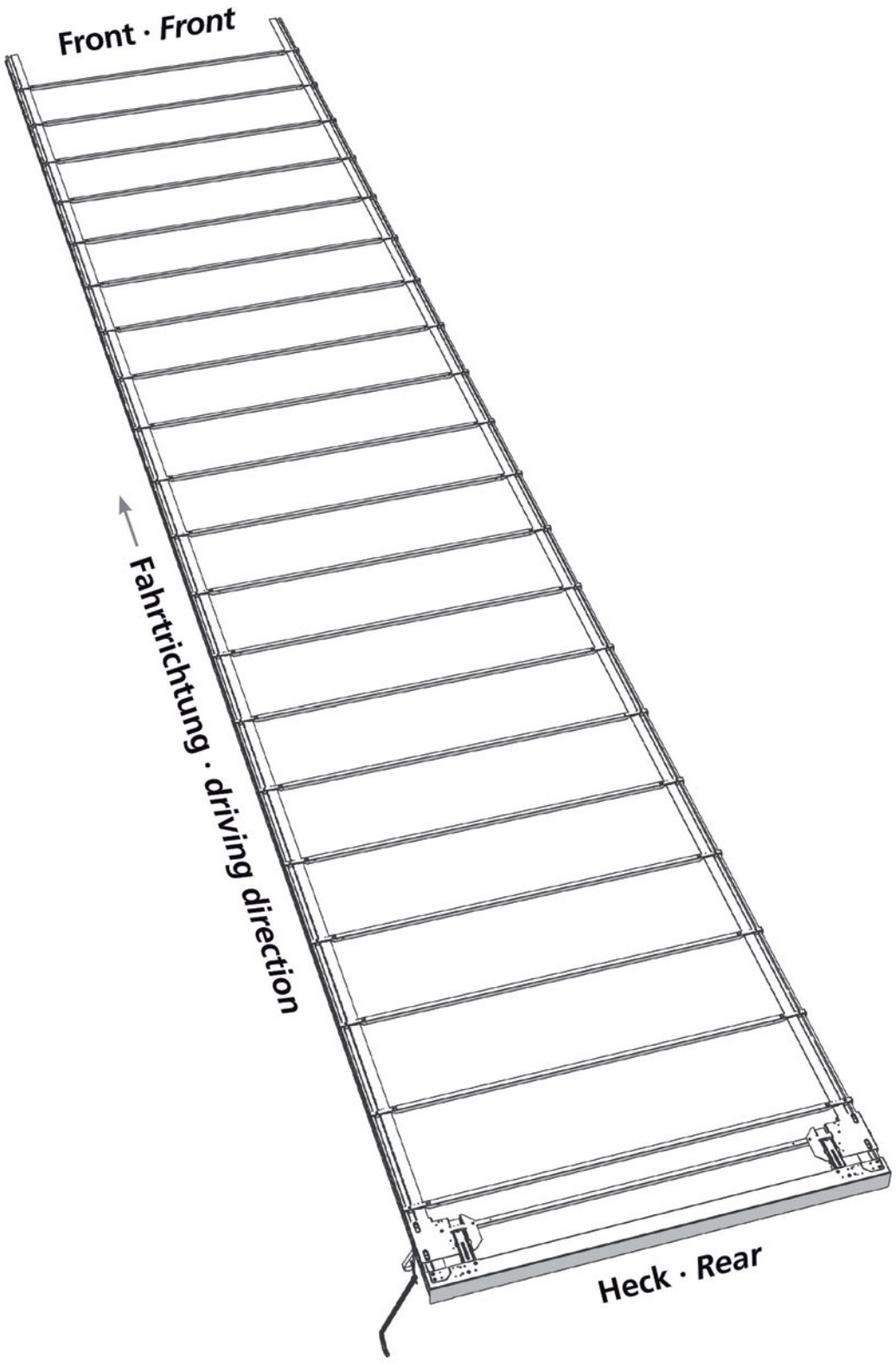

Ersatzteile Heck · *Spare parts rear*

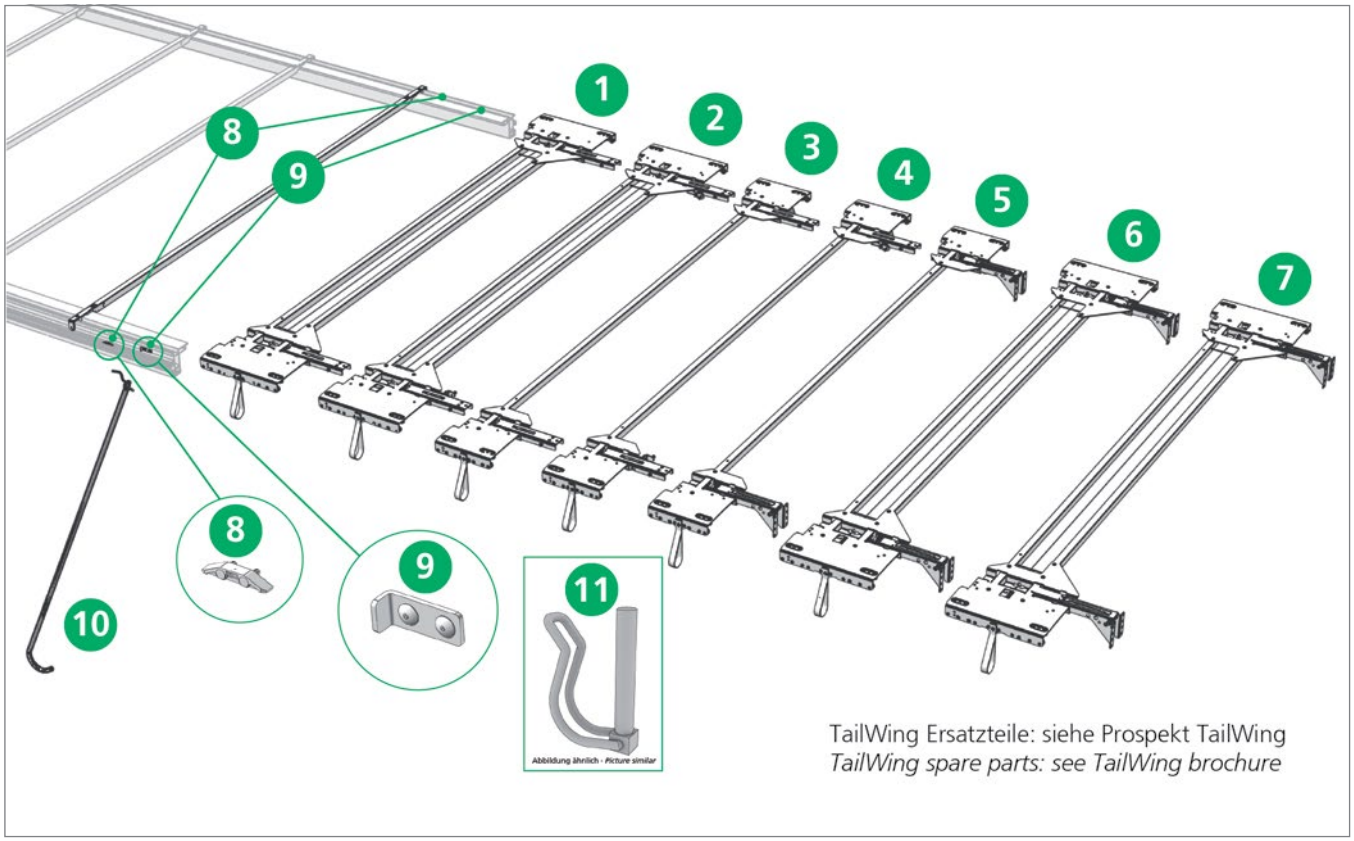

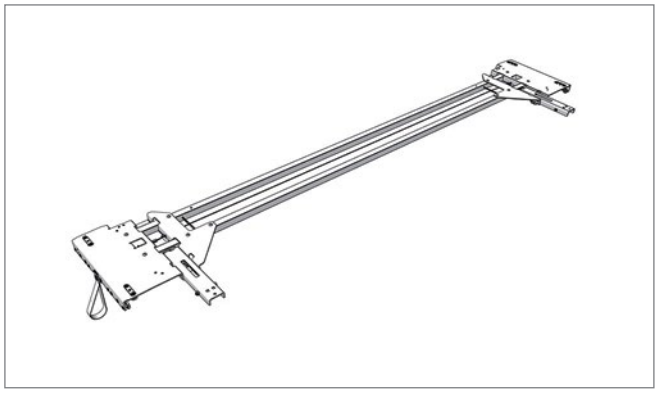

Pos. 1 **Edscha TS: 40 69 010 560**

Endlaufwagen CS-Profi 2550 (1 x 700 N pro Seite); 20,99 kg

End carriage CS-Profi 2550 (1 x 700 N per side); 20,99 kg

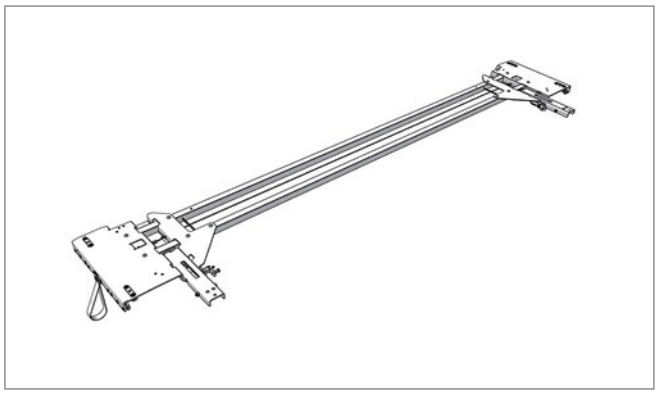

Pos. 2 **Edscha TS: 40 69 011 650**

Endlaufwagen CS-Profi 2550 (1 x 700 N pro Seite) mit Verriegelung; 21,47 kg

End carriage CS-Profi 2550 (1 x 700 N per side) with locking assembly; 21,47 kg

Ersatzteile Heck · *Spare parts rear*

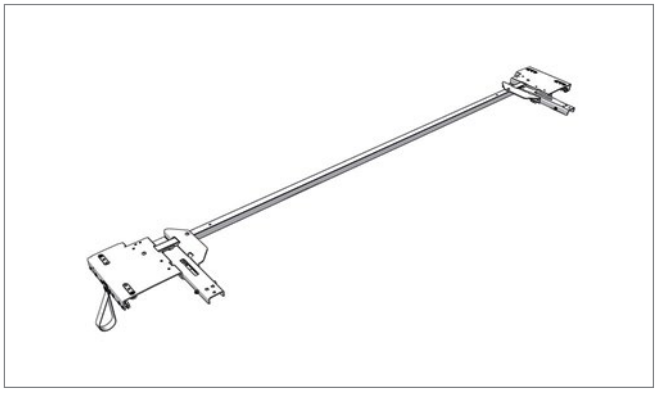

Pos. 3 **Edscha TS: 40 69 010 680**

Endlaufw. BG CS-Eco/Profi 2550 Stahlarm; 12,81 kg

End carriage BG CS-Eco/Profi 2550 metal positioning arm; 12,81 kg

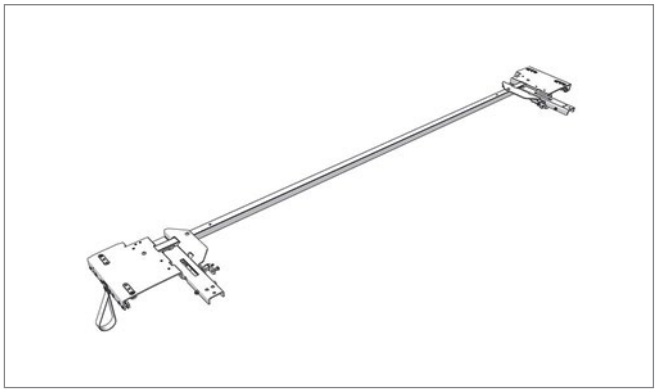

Pos. 4 **Edscha TS: 40 69 011 690**

Endlaufwagen CS-Eco/Profi 2550 mit Verriegelung; 13,29 kg

End carriage CS-Eco/Profi 2550 with locking assembly; 13,29 kg

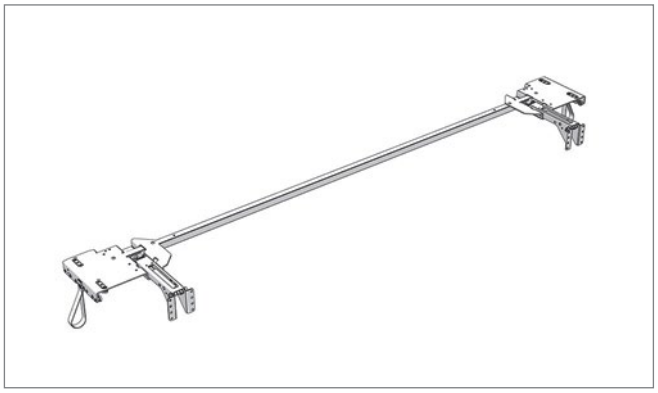

Pos. 5 **Edscha TS: 40 69 003 570**

Endlaufwagen TailWing 400-700; 12,95 kg

End carriage TailWing 400-700; 12,95 kg

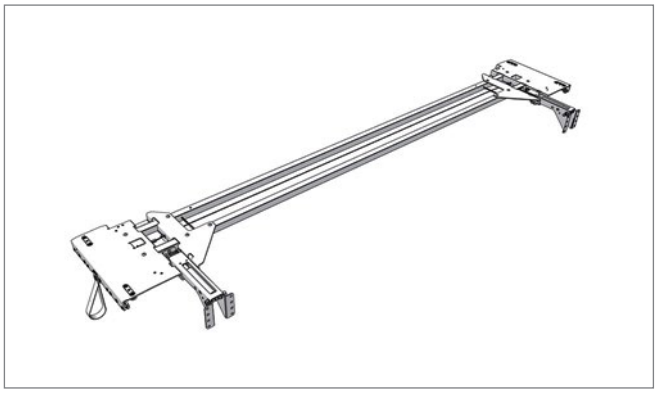

Pos. 6 **Edscha TS: 40 69 002 030**

Endlaufwagen für TailWing 400-900; 21,92 kg

End carriage for TailWing 400-900; 21,92 kg

Ersatzteile Heck · *Spare parts rear*

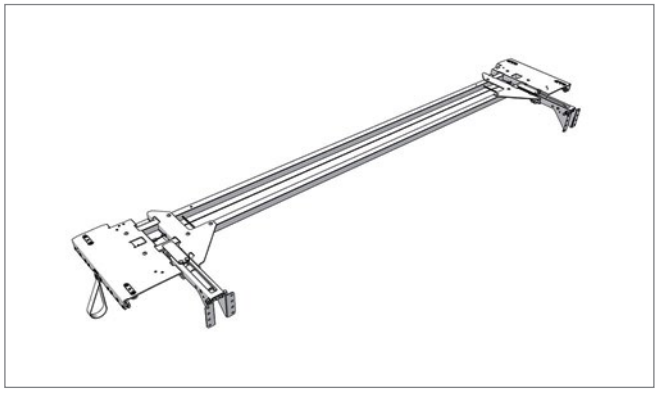

Pos. 7 **Edscha TS: 40 69 001 810**

Endlaufwagen für TailWing 901-1200; 21,96 kg

End carriage for TailWing 901-1200; 21,96 kg

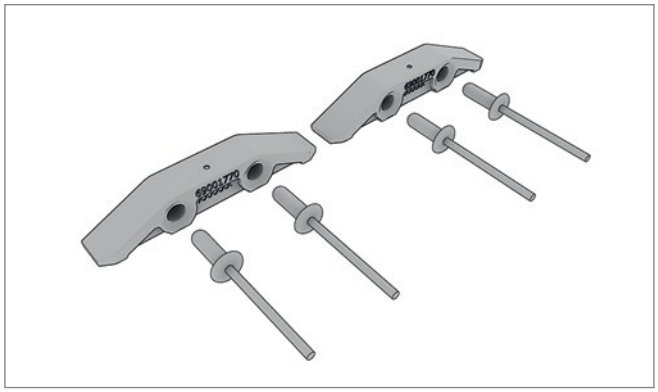

Pos. 8 **Edscha TS: 40 69 001 770**

Rampensatz; 0,02 kg

Ramp set locking; 0,02 kg

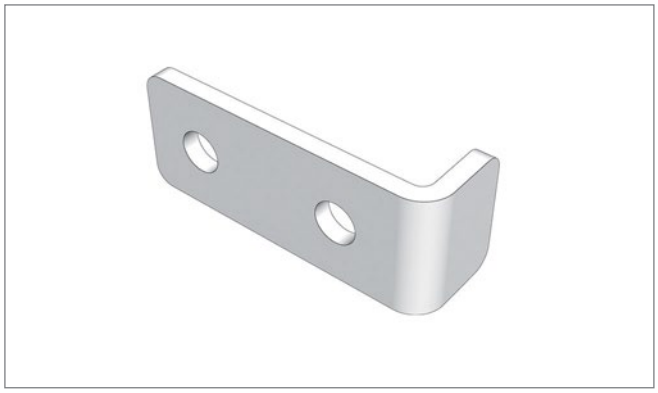

Pos. 9 **Edscha TS: 40 69 004 850**

Satz Anschlag; 0,03 kg

Stopper set; 0,03 kg



Pos. 10 **Edscha TS: 40 38 062 430**

Zugstange; 4,00 kg

Tie rod; 4,00 kg

Ersatzteile Heck · *Spare parts rear*

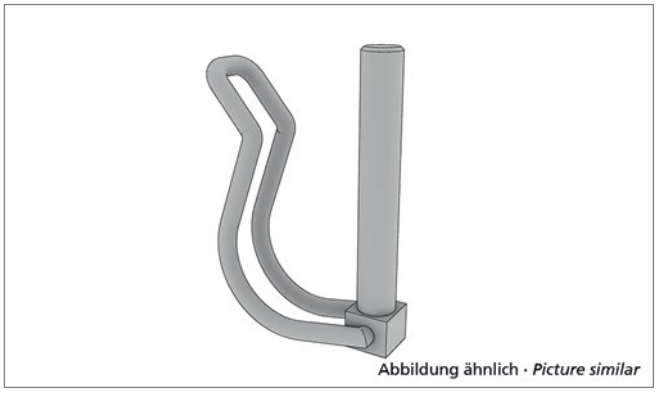

Pos. 11 **Edscha TS: 40 00 083 019**

Rohrklappstecker D 6; 0,03 kg

Tube clip pin D6; 0,03 kg

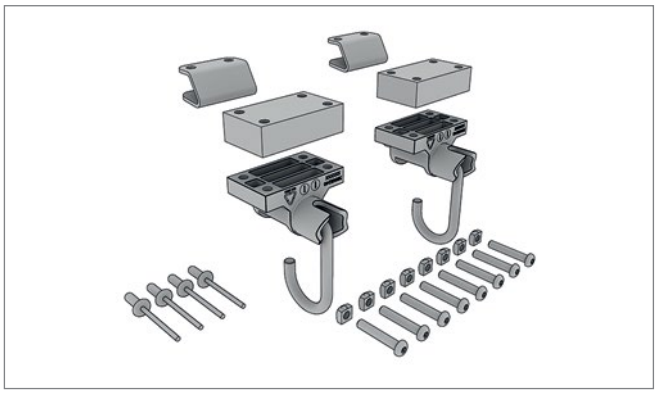

Pos. - **Edscha TS: 40 69 003 190**

Aufstellautomatik-Verriegelungssatz; 0,68 kg

Automatic adjustment mechanism - locking assembly; 0,68 kg

Ersatzteile Heck · *Spare parts rear*

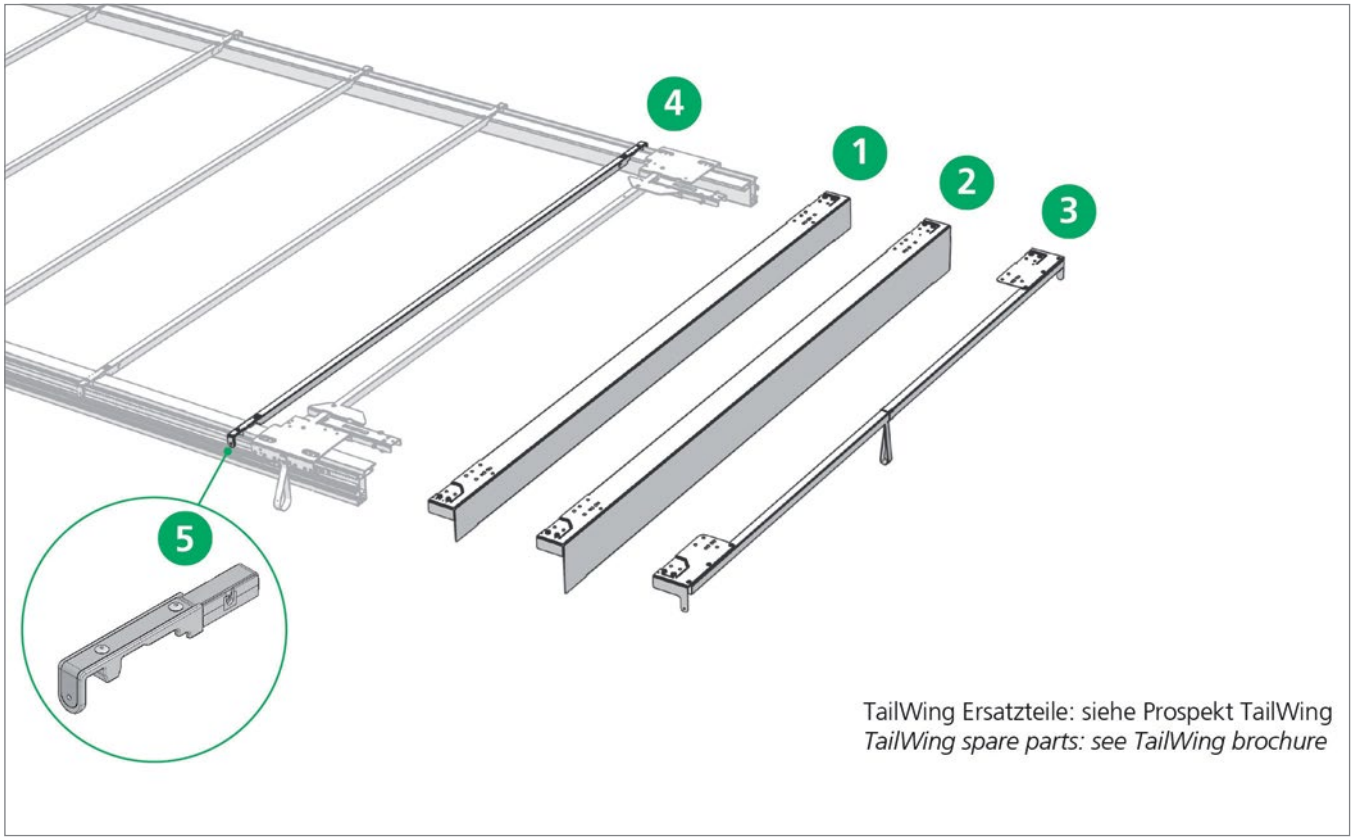

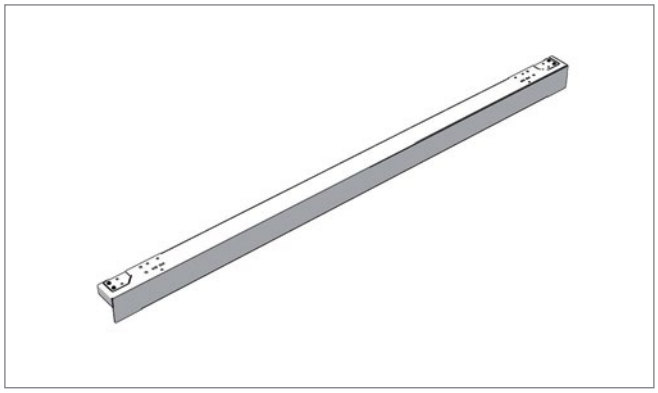

Pos. 1 **Edscha TS: 40 69 000 690**

Portalbalken 2550 mm x 130 mm; 15,64 kg

Gantry beam 2550 mm x 130 mm; 15,64 kg

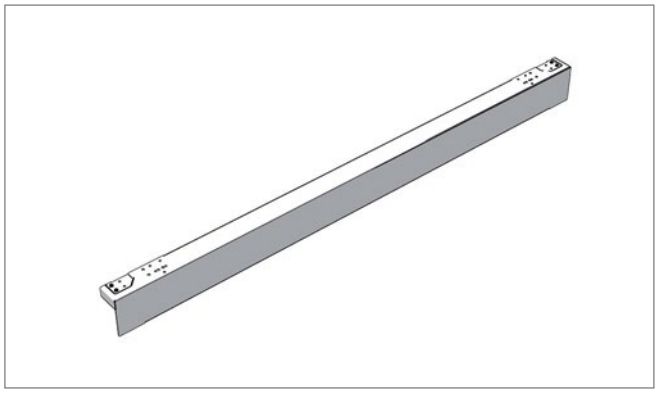

Pos. 2 **Edscha TS: 40 69 001 370**

Portalbalken 2550 mm x 190 mm; 18,60 kg

Gantry beam 2550 mm x 190 mm; 18,60 kg

Ersatzteile Heck · *Spare parts rear*

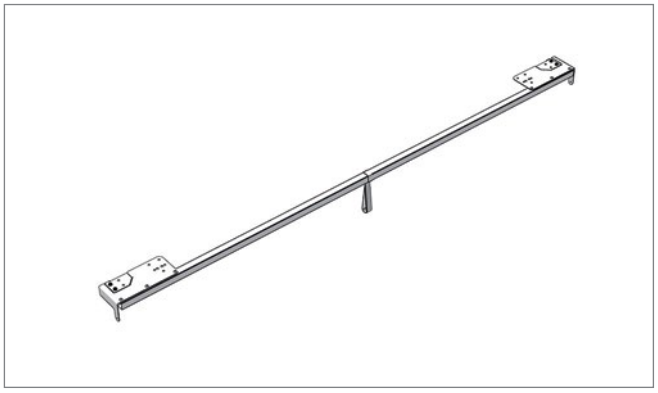

Pos. 3 **Edscha TS: 40 69 003 700**

Endspriegel CurtainSider 2550 mm; 7,03 kg

End bow CurtainSider 2550 mm; 7,03 kg

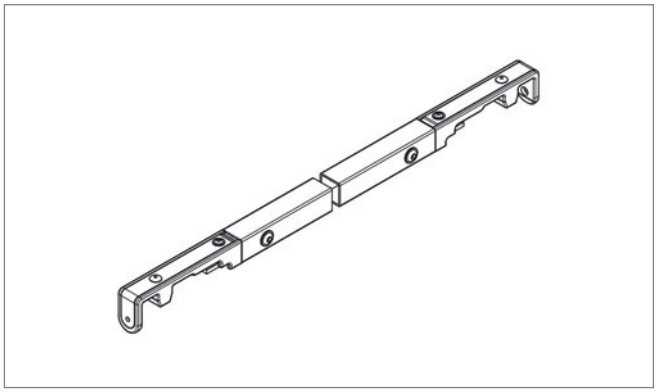

Pos. 4 **Edscha TS: 40 69 004 700**

Spriegel 2550 CS-ECO geschr.; 3,59 kg

Bow 2550 CS-ECO screwed; 3,59 kg

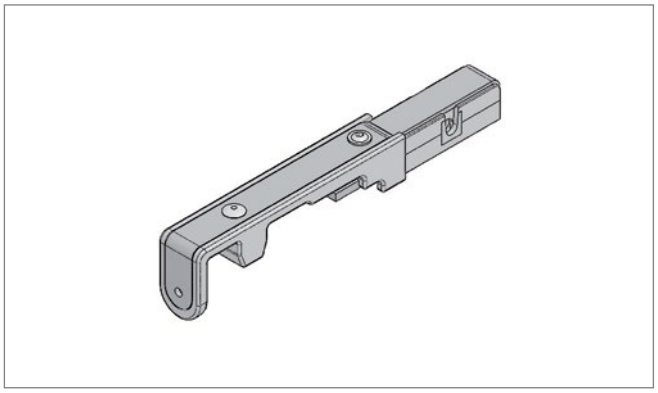

Pos. 5 **Edscha TS: 40 69 002 340**

Planenabweiser CS-Eco II inkl. Schraube; 0,29 kg

Tarpaulin deflector CS-Eco II; 0,29 kg

Ersatzteile Endlaufwagen Small · *Spare parts front end carriage Compact Small*

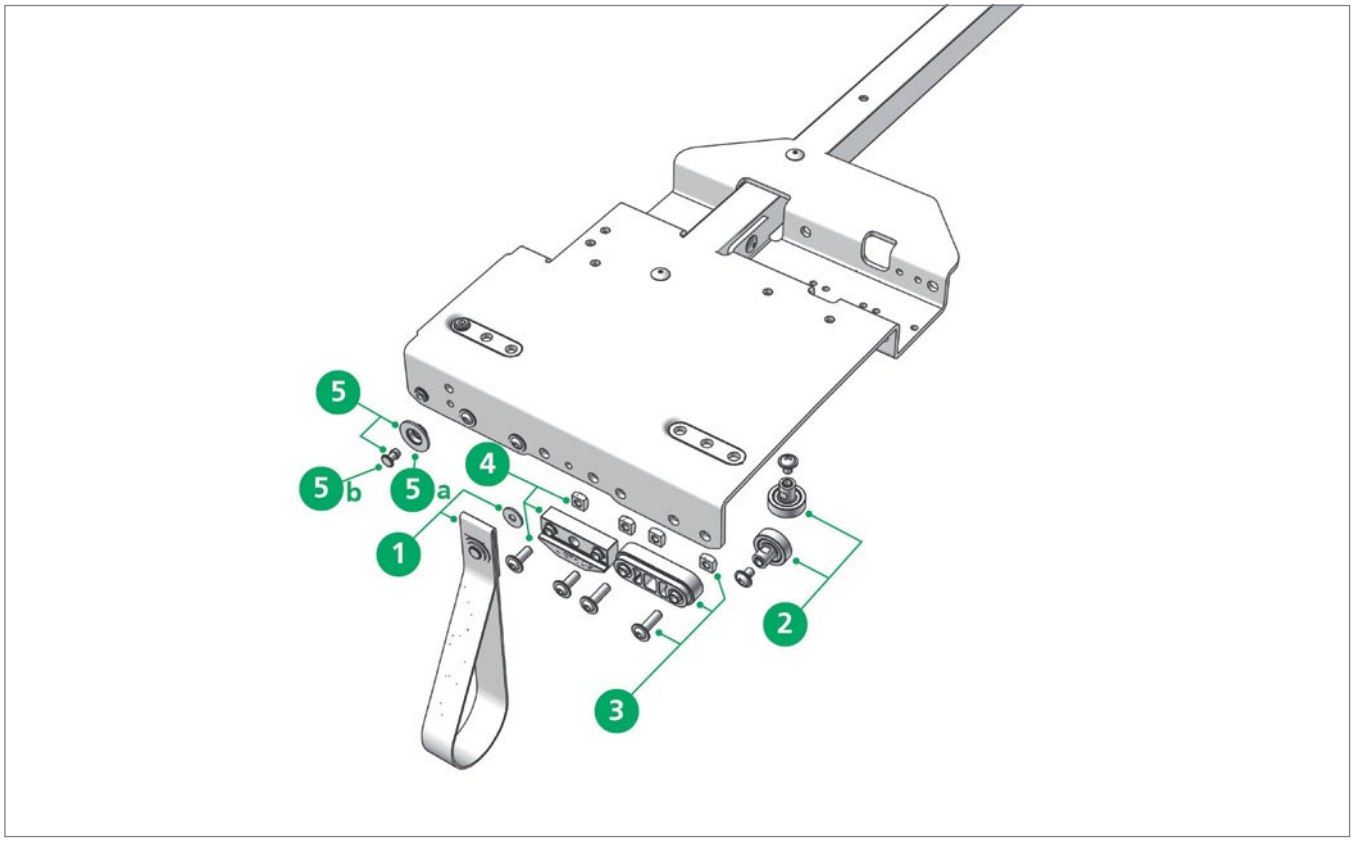



Pos. 1 **Edscha TS: 40 38 033 041**

Zugschlaufe kompl.; 0,02 kg

Pull strip cpl.; 0,02 kg

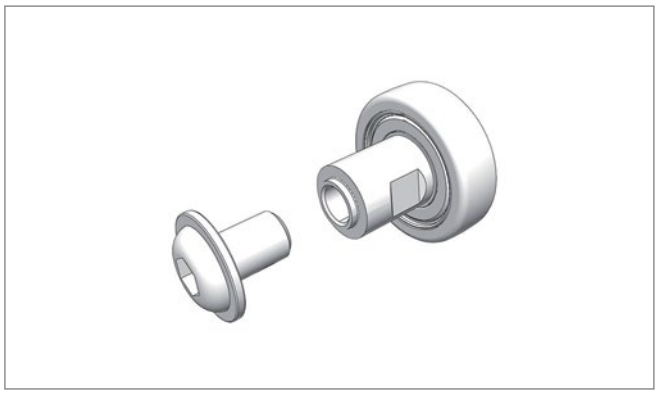

Pos. 2 **Edscha TS: 40 38 072 780**

Reparatursatz Laufrolle mit Innengewinde M6; 0,03 kg

Repair kit roller with inside thread M6; 0,03 kg

Ersatzteile Endlaufwagen Small · *Spare parts front end carriage Compact Small*

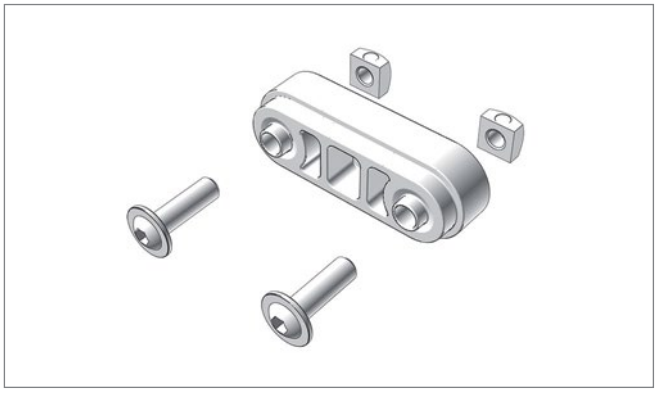

Pos. 3 **Edscha TS: 40 69 000 730**

Gleitstück Satz Kunststoff; 0,02 kg

Sliding piece set plastic; 0,02 kg

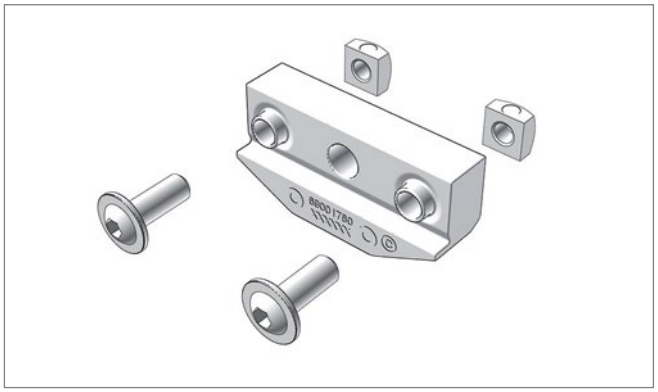

Pos. 4 **Edscha TS: 40 69 001 780**

Keil Satz CS-H; 0,02 kg

Chock kit CS-H; 0,02 kg

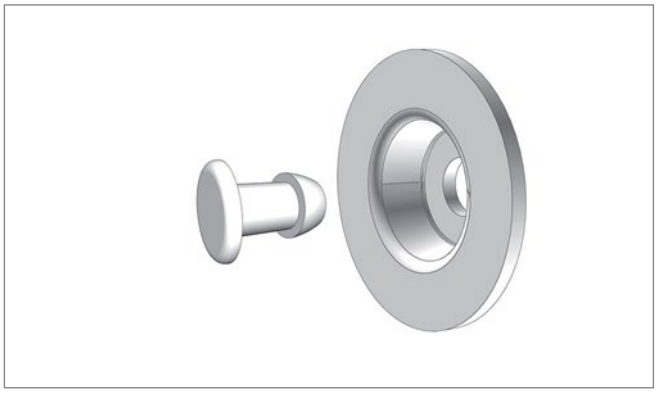

Pos. 5 **Edscha TS: 41 69 004 860**

Niet Befestigungsscheibe Satz (50 Stk.); 0,52 kg

Rivet fixing disc kit (50 pcs.); 0,52 kg

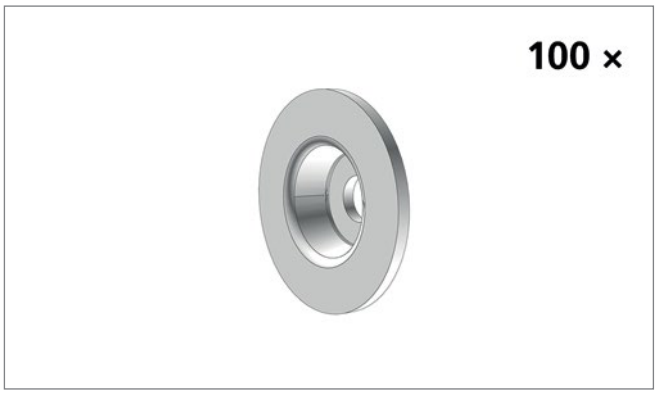

Pos. 5a **Edscha TS: 41 69 015 430**

Hutscheibe 100x69015430; 0,80 kg

Tarp-washer (100x6901543); 0,80 kg

Ersatzteile Endlaufwagen Small · *Spare parts front end carriage Compact Small*

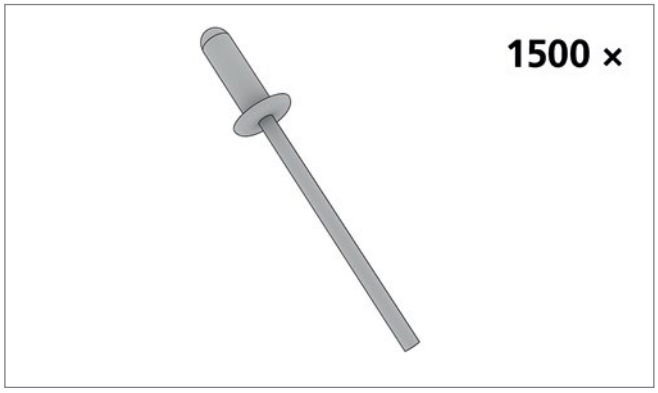

Pos. 5b **Edscha TS: 41 01 005 194**

Niet (1500 Stk.); 6,00 kg

Rivet (1500 pcs.); 6,00 kg

Ersatzteile Endlaufwagen Standard · *Spare parts front end carriage Compact Standard*

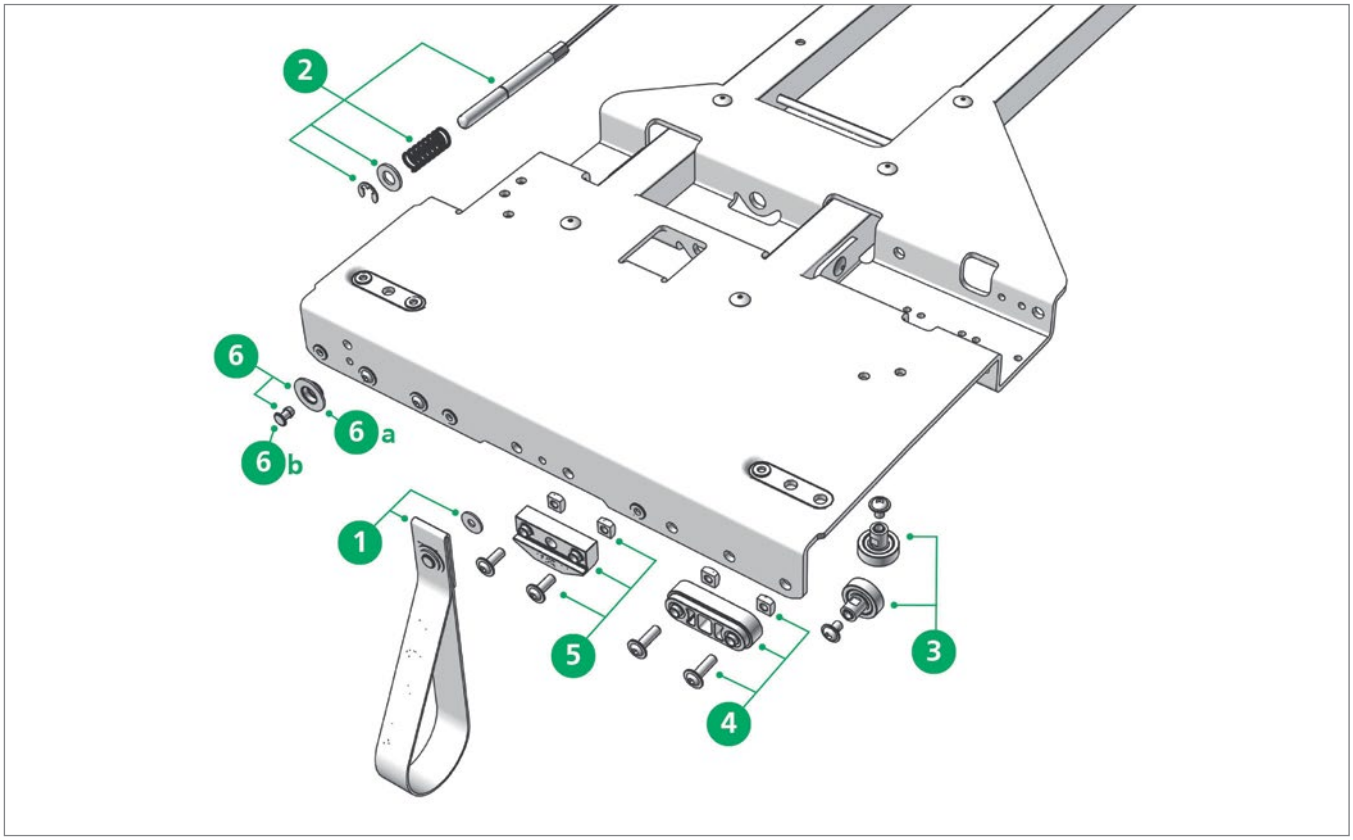



Pos. 1 **Edscha TS: 40 38 033 041**

Zugschlaufe kompl.; 0,02 kg

Pull strip cpl.; 0,02 kg



Pos. 2 **Edscha TS: 40 69 003 180**

Verriegelung Satz AB 2550; 0,29 kg

Locking set AB 2550; 0,29 kg

Ersatzteile Endlaufwagen Standard · *Spare parts front end carriage Compact Standard*

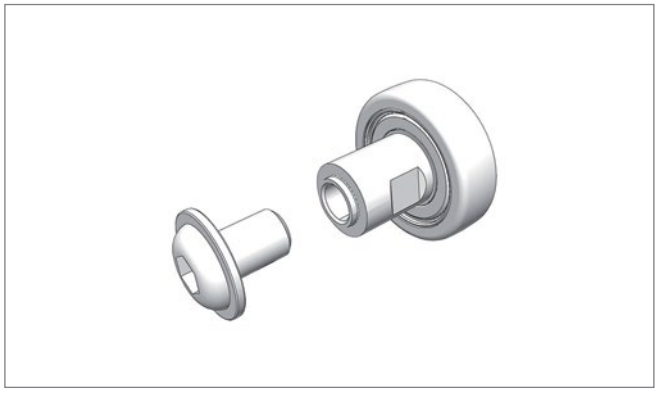

Pos. 3 **Edscha TS: 40 38 072 780**

Reparatursatz Laufrolle mit Innengewinde M6; 0,03 kg

Repair kit roller with inside thread M6; 0,03 kg

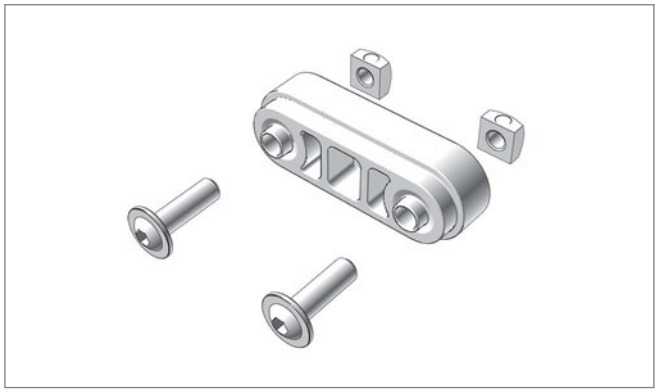

Pos. 4 **Edscha TS: 40 69 000 730**

Gleitstück Satz Kunststoff; 0,02 kg

Sliding piece set plastic; 0,02 kg

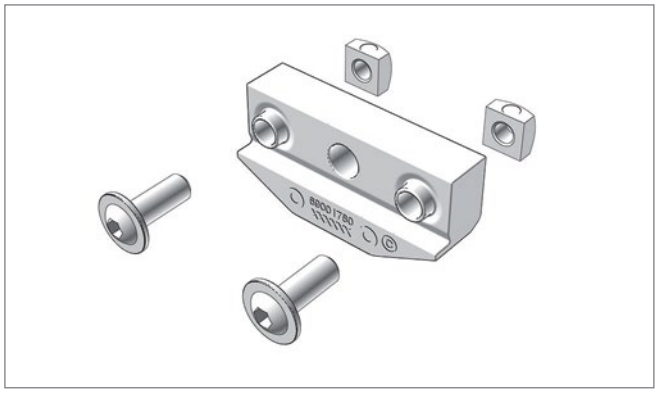

Pos. 5 **Edscha TS: 40 69 001 780**

Keil Satz CS-H; 0,02 kg

Chock kit CS-H; 0,02 kg

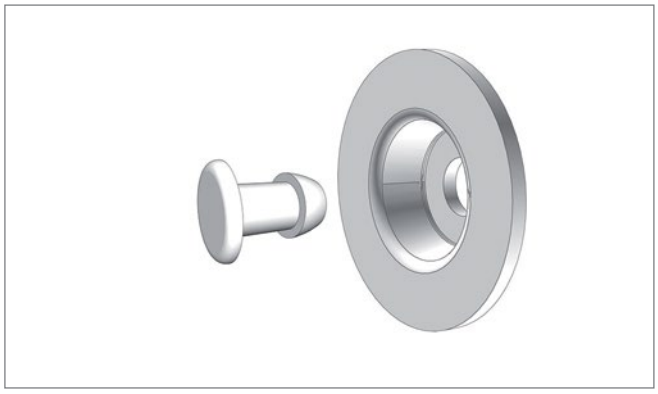

Pos. 6 **Edscha TS: 41 69 004 860**

Niet Befestigungsscheibe Satz (50 Stk.); 0,52 kg

Rivet fixing disc kit (50 pcs.); 0,52 kg

Ersatzteile Endlaufwagen Standard · *Spare parts front end carriage Compact Standard*

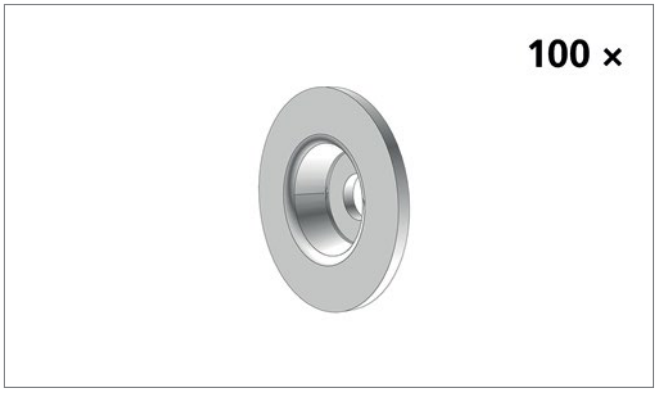

Pos. 6a **Edscha TS: 41 69 015 430**

Hutscheibe 100x69015430; 0,80 kg

Tarp-washer (100x6901543); 0,80 kg

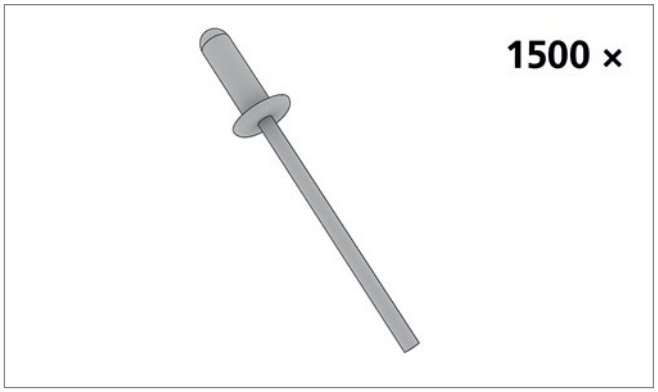

Pos. 6b **Edscha TS: 41 01 005 194**

Niet (1500 Stk.); 6,00 kg

Rivet (1500 pcs.); 6,00 kg

Ersatzteile Endlaufwagen Varianten Aufstellautomatik · *Spare parts end carriage variants adjustment mechanism*

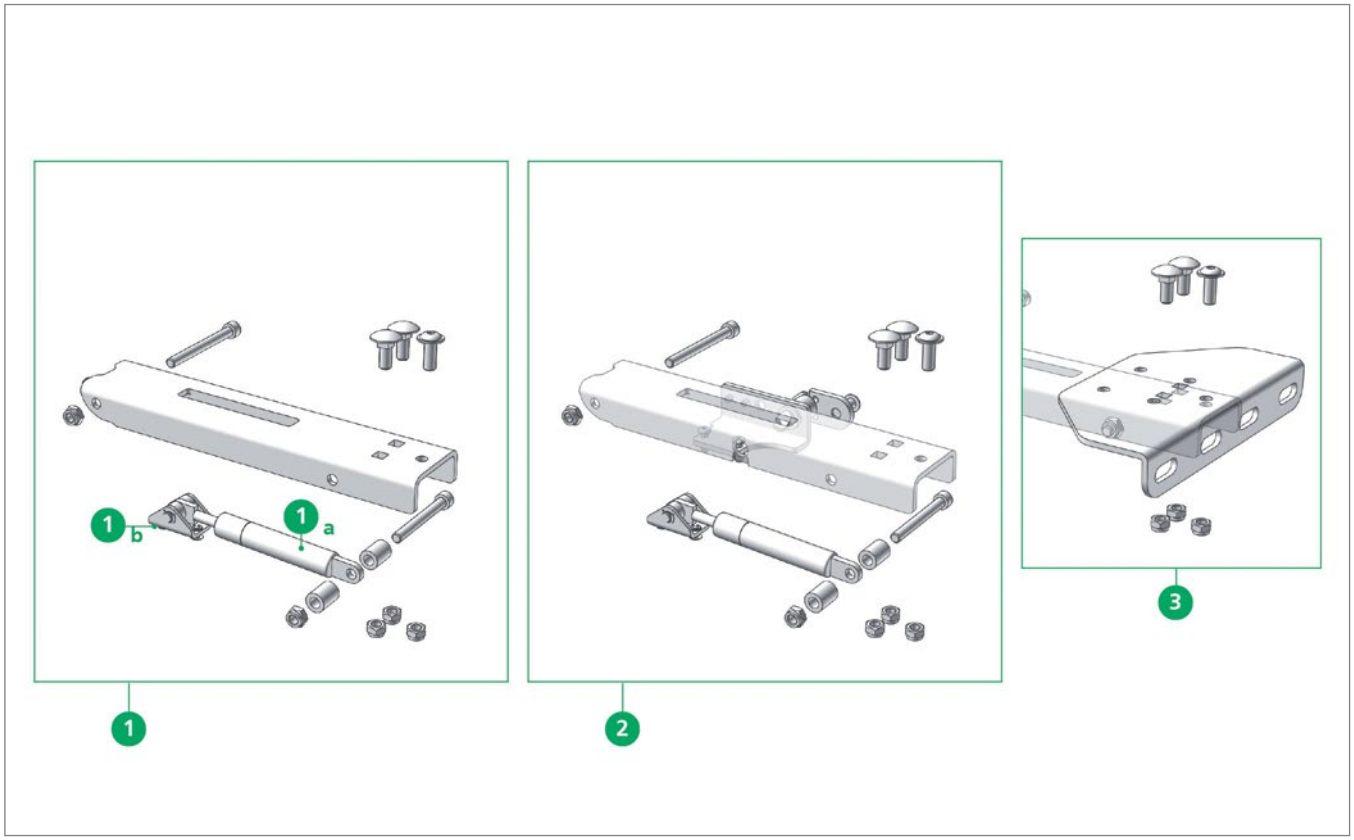

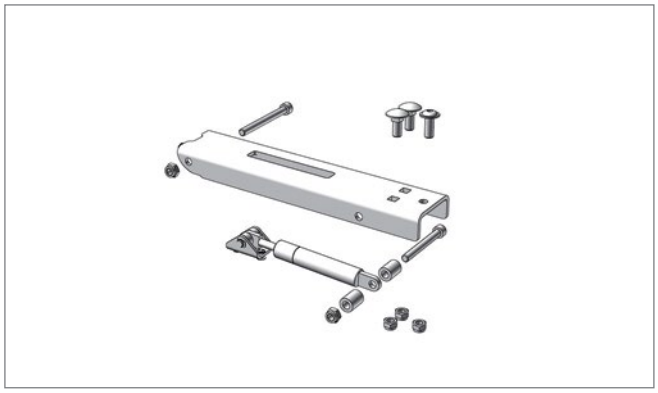

Pos. 1 **Edscha TS: 40 69 010 760**

Rep.-Satz Aufstellautomatik und Gasfeder 700 N (2 Stk.); 2,28 kg

Repairkit automatic adjustment mechanism with gasspring 700 N (2 pcs.); 2,28 kg

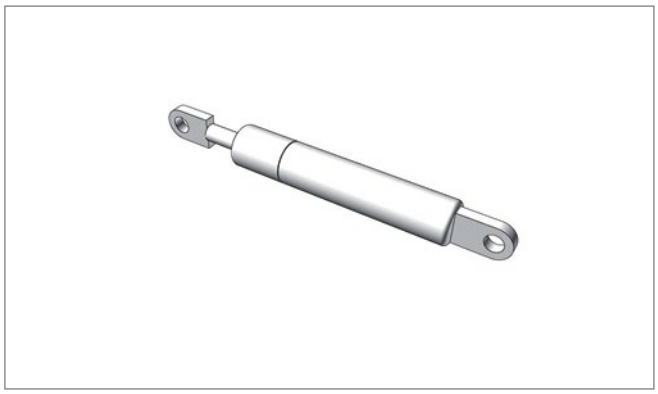

Pos. 1a **Edscha TS: 40 00 075 099**

Gasfeder 700 N; 0,14 kg

Gas spring 700 N; 0,14 kg

Ersatzteile Endlaufwagen Varianten Aufstellautomatik · *Spare parts end carriage variants adjustment mechanism*

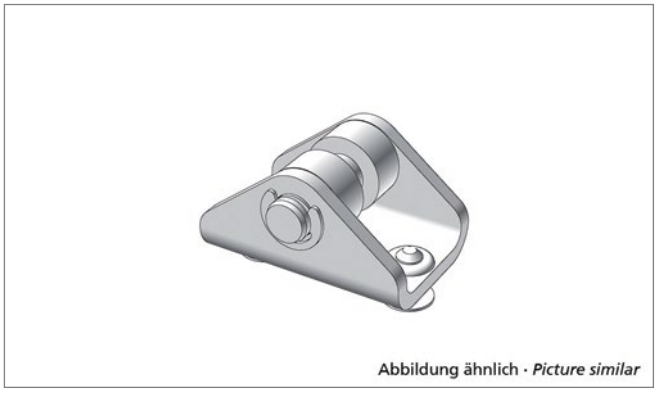

Pos. 1b **Edscha TS: 40 69 009 730**

Lagerbock; 0,03 kg

Bearing block; 0,03 kg

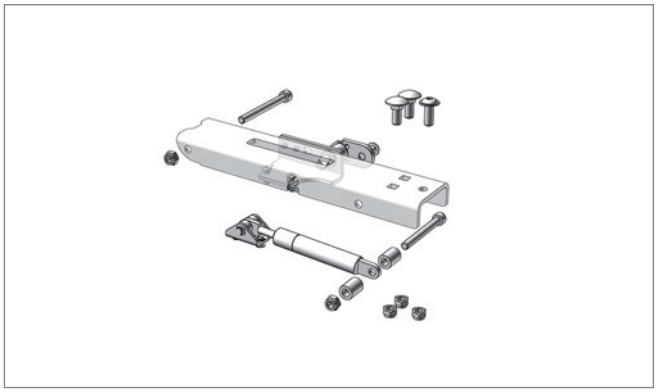

Pos. 2 **Edscha TS: 40 69 011 560**

Aufstellautomatik-Verriegelung und Gasfeder 700 N (rechts und links); 2,72 kg

Automatic adjustment mechanism - locking with gasspring 700 N (right and left); 2,72 kg

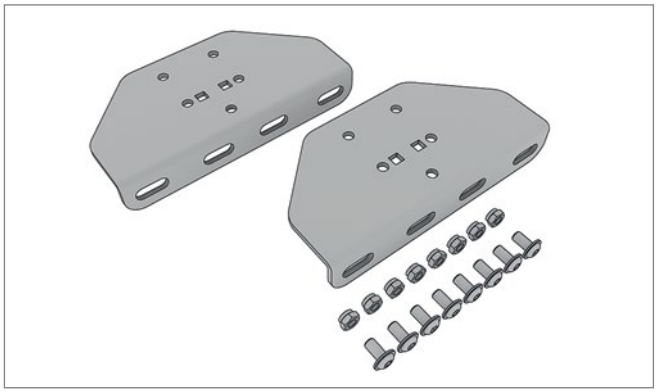

Pos. 3 **Edscha TS: 40 69 012 190**

Adapterplatte inkl. Schrauben Stahlarm; 0,82 kg

Adapter plate incl. screws metal positioning arm; 0,82 kg

Ersatzteile Endlaufwagen Varianten Aufstellautomatik · *Spare parts end carriage variants adjustment mechanism*

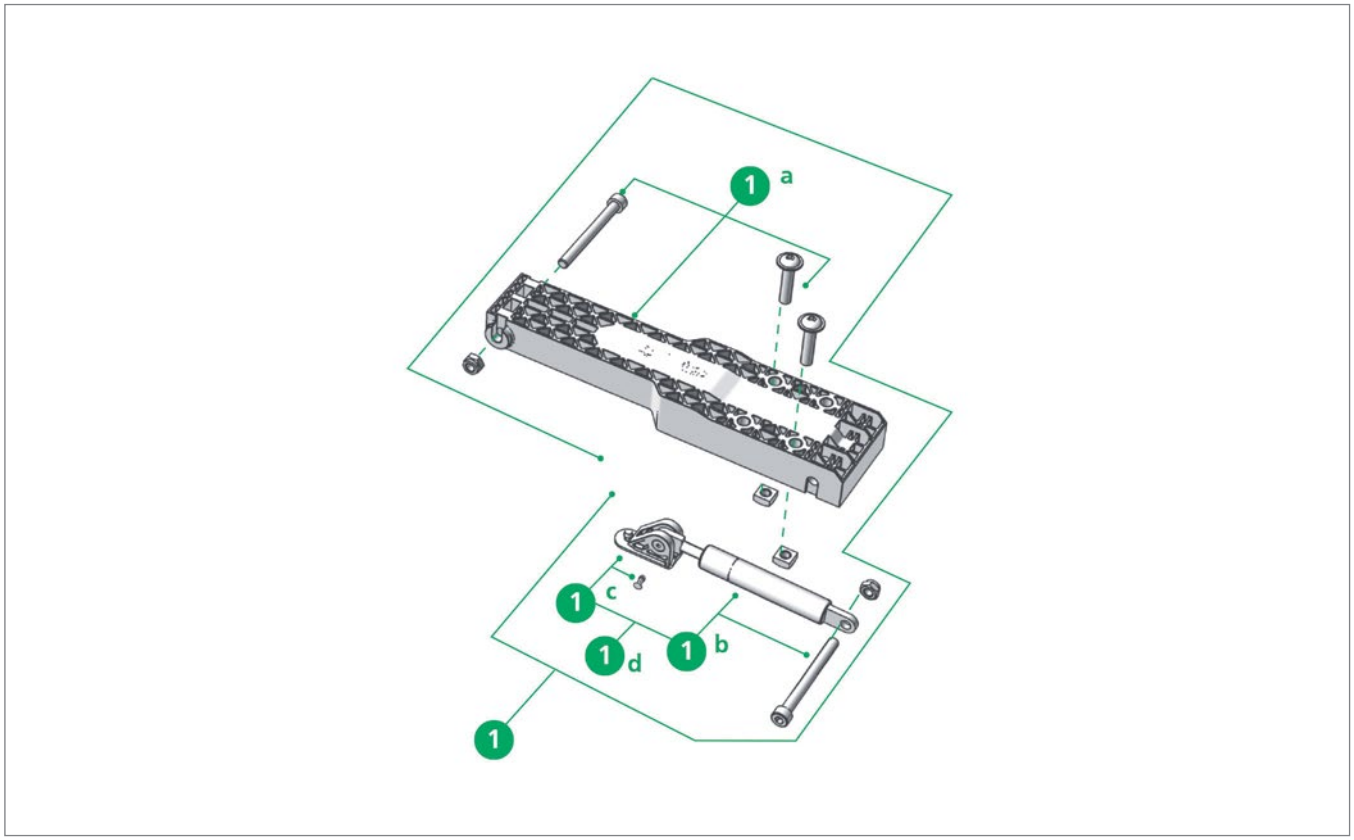

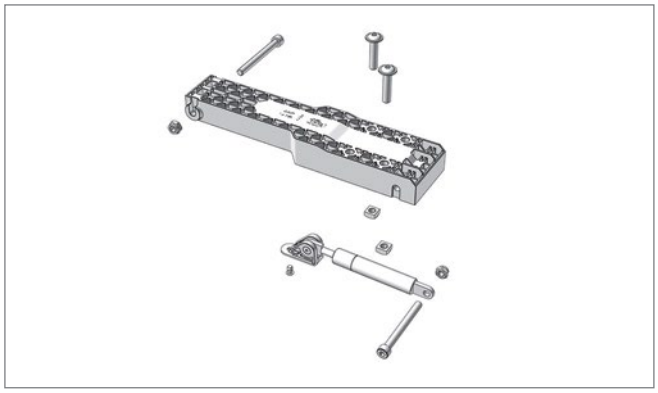

Pos. 1 **Edscha TS: 40 38 090 300**

Rep.-Satz Aufstellautomatik (Kunststoff) und Gasfeder; 0,90 kg

Repairkit lifting arm (plastic) with gasspring; 0,90 kg

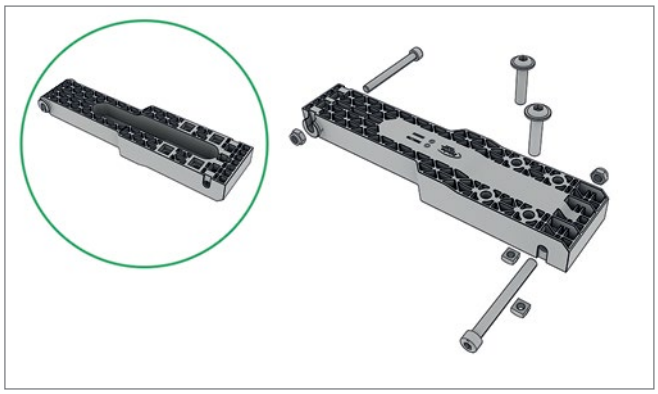

Pos. 1a **Edscha TS: 40 38 065 050**

Rep.-Satz Aufstellautomatik Kunststoff; 0,50 kg

Repair kit automatic adjustment mechanism plastic; 0,50 kg

Ersatzteile Endlaufwagen Varianten Aufstellautomatik · *Spare parts end carriage variants adjustment mechanism*

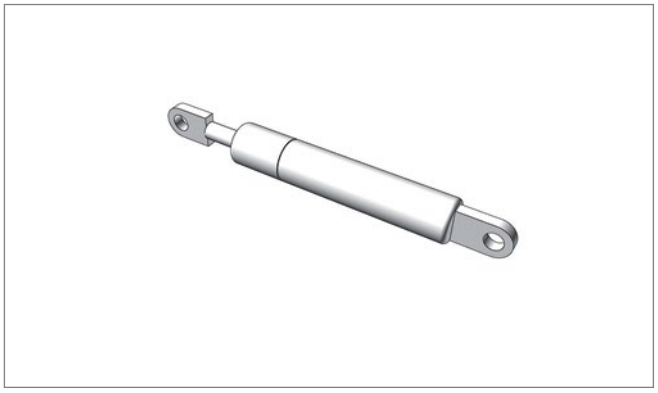

Pos. 1b **Edscha TS: 40 00 075 099**

Gasfeder 700 N; 0,14 kg

Gas spring 700 N; 0,14 kg

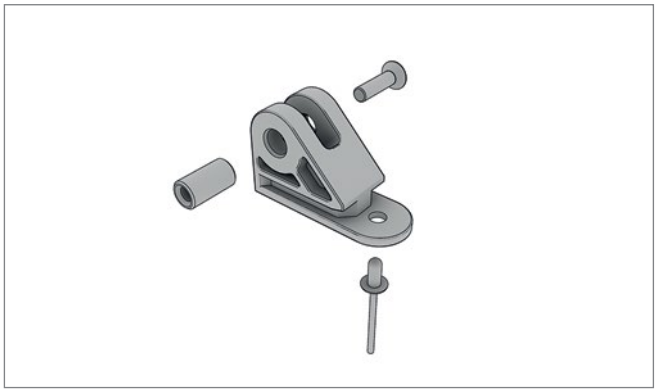

Pos. 1c **Edscha TS: 40 38 081 770**

Gasfeder Aufnahme Reparatursatz UL II / HD / VP-UL; 0,04 kg

Gas spring holder repair kit UL II / HD / VP-UL; 0,04 kg

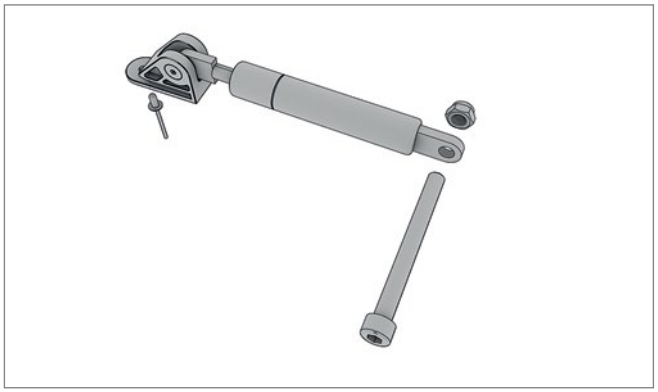

Pos. 1d **Edscha TS: 40 38 065 020**

Rep.-Satz Gasfeder 700 N für Aufstellautomatik (Kunststoff); 0,23 kg

Repairkit Gas spring 700 N for automatic adjustment mechanism (plastic); 0,23 kg

Ersatzteile Portalbalken Std. / Vol. · *Spare parts gantry beam Std. / Vol.*

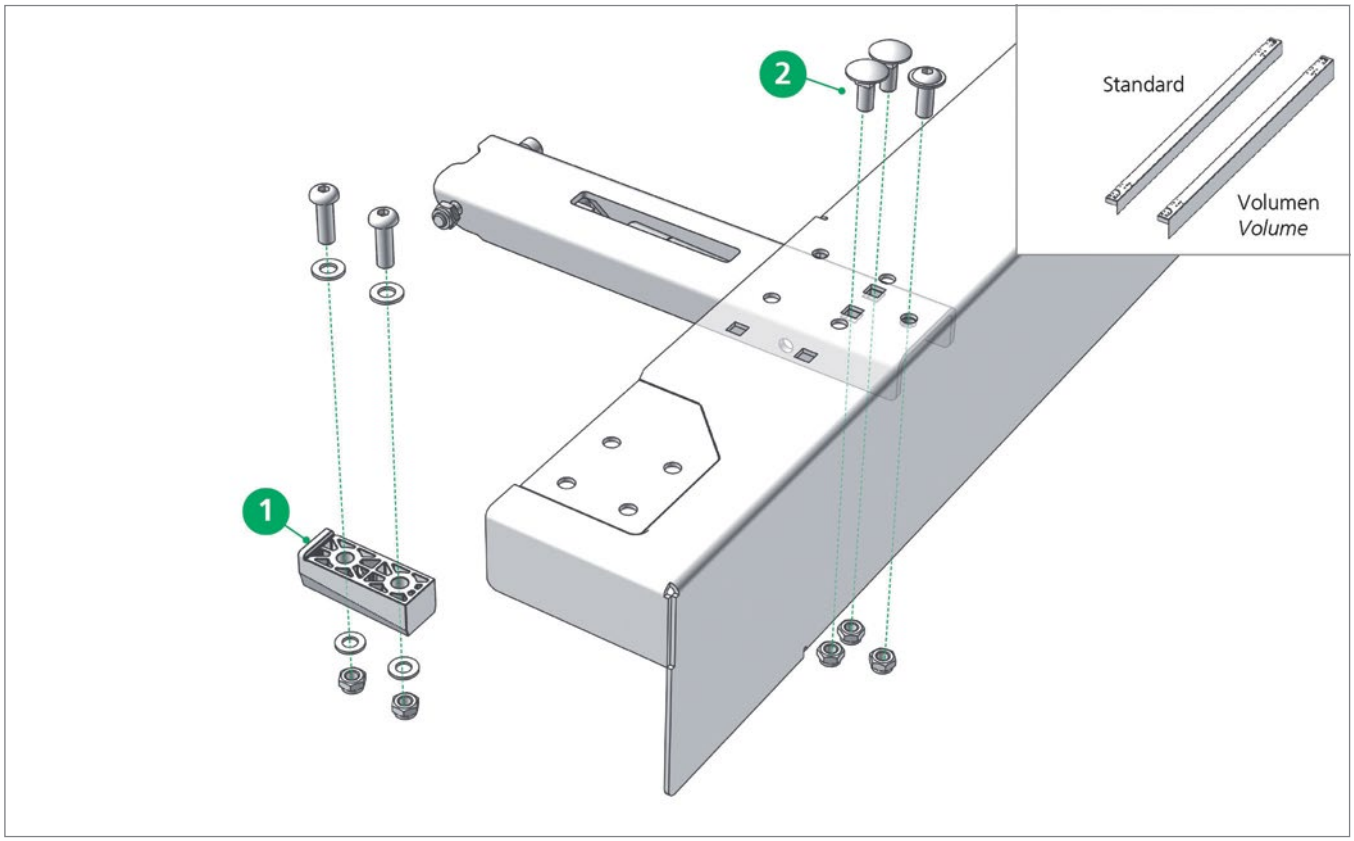

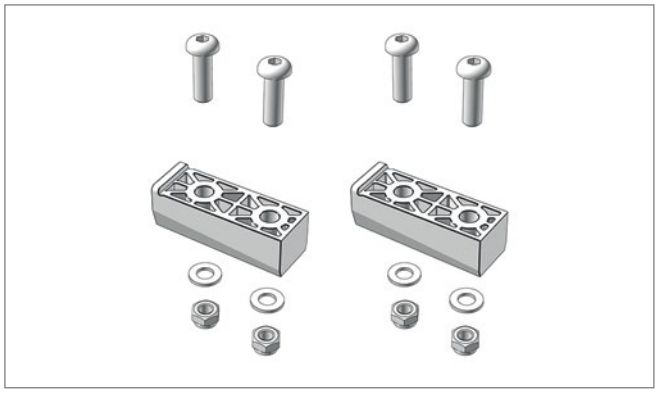

Pos. 1 **Edscha TS: 40 69 003 200**

Führungsatz Portalbalken kompl. (2 Stück) Kunststoff (Standard / Volumen / TailWing); 0,15 kg

Guide tupe set gantry beam compl. (2 pieces) plastic (Standard / Volume / TailWing); 0,15 kg



Pos. 2 **Edscha TS: 40 69 013 600**

Schraubensatz Endspriegel / Portalbalken; 0,13 kg

Screwset end bow / gantry beam; 0,13 kg

Ersatzteile Portalbalken Std. / Vol. · *Spare parts gantry beam Std. / Vol.*

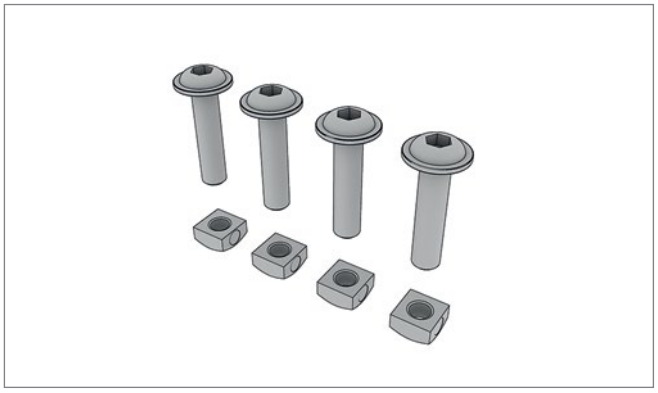

Pos. * **Edscha TS: 40 38 072 740**

Schraubensatz Endspriegel / Portalbalken für Kunststoffaufstellarm; 0,07 kg

Screwset end bow / gantry beam for plastic lifting arm; 0,07 kg

Ersatzteile DB · *Spare parts DB*

Spriegelstärken · *Bow Thicknesses*

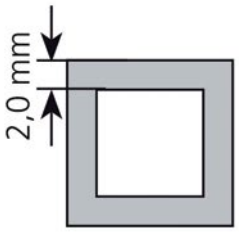

DB-Ausführung · *DB design*
Aufbaubreite
Body width: 2550 mm

verstärkt nach · *reinforced acc. to* EN 283

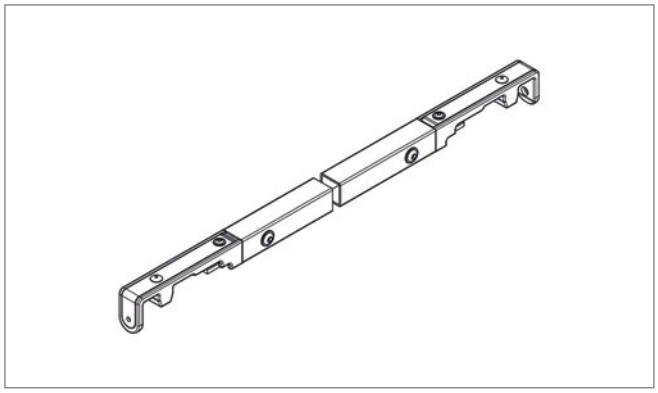

Pos. - **Edscha TS: 40 69 004 710**

Spriegel BG 2550 CS-Eco DB* (geschraubt)

Bow BG 2550 CS-Eco DB (screwed)*

DB = geeignet für Kombinierten Verkehr und geprüft durch Deutsche Bahn
DB = suitable for combined use and aproved by German Railways

Optionales Zubehör Standard · *Additional Accessories Standard*

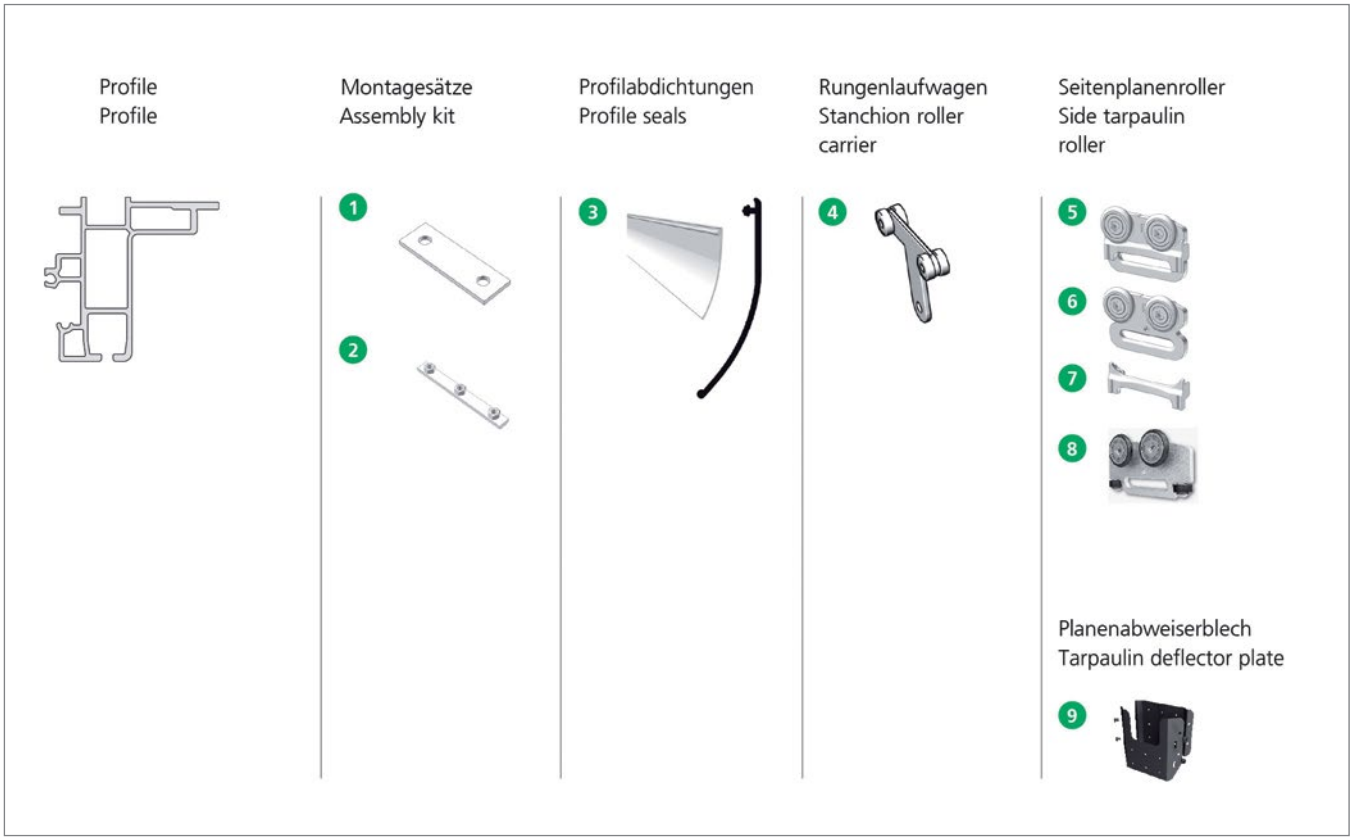

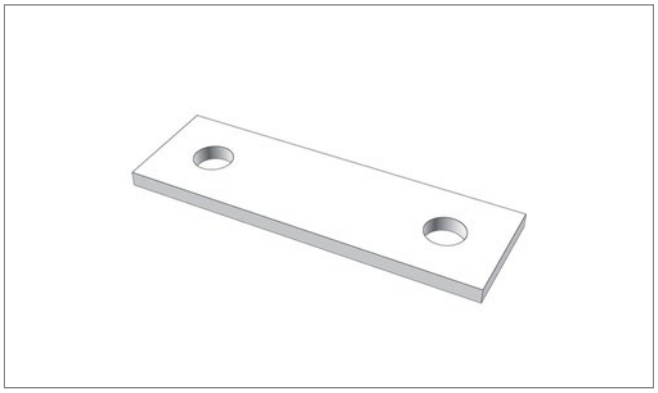

Pos. 1 **Edscha TS: 40 69 004 000**

Halter Stirnwandhaube; 0,09 kg

Holder front frame top; 0,09 kg

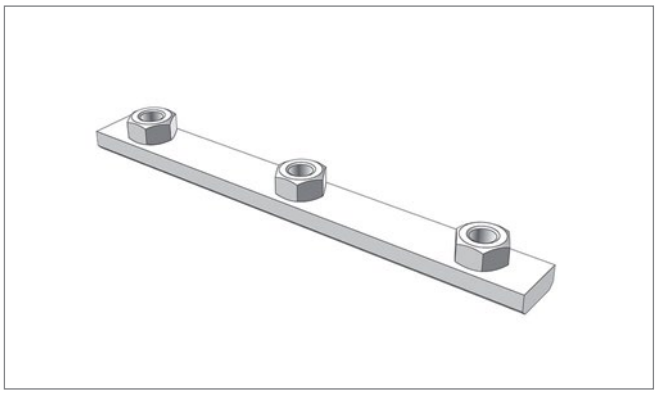

Pos. 2 **Edscha TS: 40 38 077 840**

Klemmleiste; 0,20 kg

Clamping strip; 0,20 kg

Optionales Zubehör Standard · *Additional Accessories Standard*



Pos. 3.1 **Edscha TS: 40 38 087 400**

Profilabdichtung 13700 x 125 schwarz Standard (Rolle); 9,20 kg

PVC pelmet 13700 x 125 black Standard (roll); 9,20 kg

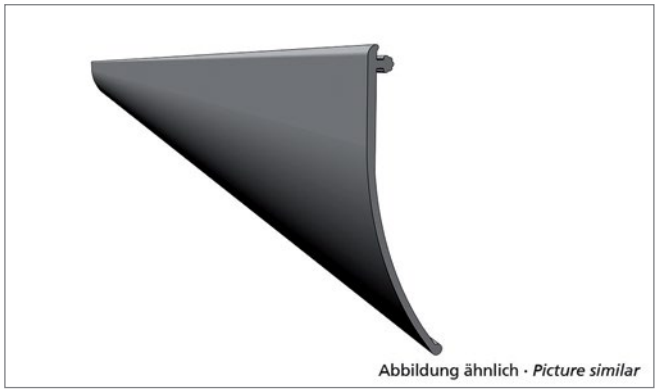

Pos. 3.2 **Edscha TS: 40 38 087 410**

Profilabdichtung 18500 x 125 schwarz Standard (Rolle); 12,00 kg

PVC pelmet 18500 x 125 black Standard (roll); 12,00 kg

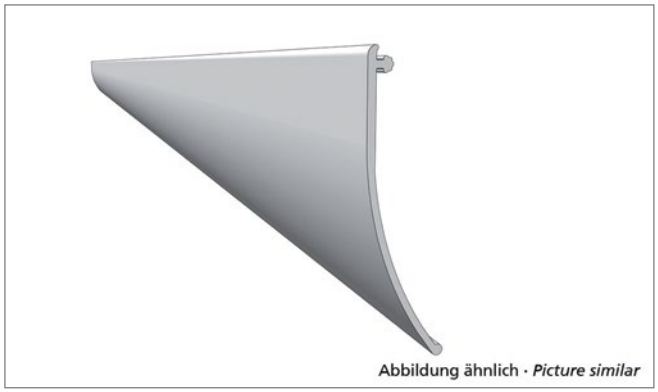

Pos. 3.3 **Edscha TS: 40 38 087 380**

Profilabdichtung 13700 x 125 grau Standard (Rolle); 8,18 kg

PVC pelmet 13700 x 125 grey Standard (roll); 8,18 kg

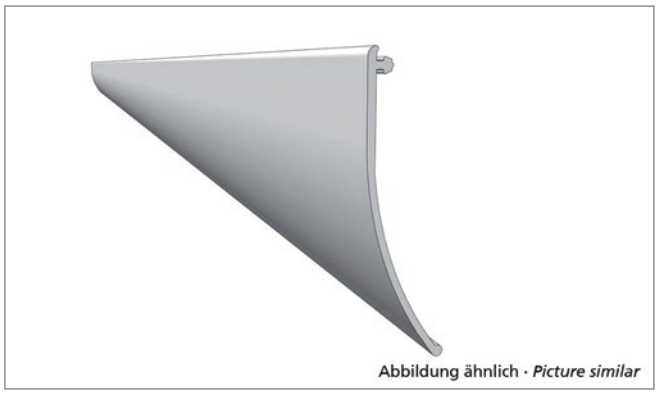

Pos. 3.4 **Edscha TS: 40 38 087 390**

Profilabdichtung 18500 x 125 grau Standard (Rolle); 11,80 kg

PVC pelmet 18500 x 125 grey Standard (roll); 11,80 kg

Optionales Zubehör Standard · *Additional Accessories Standard*



Pos. 4 **Edscha TS: 40 38 048 420**

Rungenlaufwagen Vol./Std/Univ.; 0,25 kg

Stanchion roller carrier Vol./Std/Univ.; 0,25 kg



Pos. 5 **Edscha TS: 40 38 085 800**

Seitenplanenroller mit Clip; 0,22 kg

Side tarpaulin roller with clip; 0,22 kg



Pos. 6 **Edscha TS: 40 38 085 810**

Seitenplanenroller ohne Clip; 0,20 kg

Side tarpaulin roller without clip; 0,20 kg

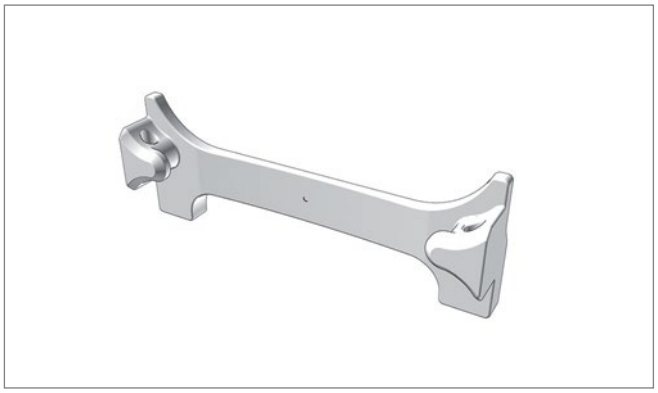

Pos. 7 **Edscha TS: 41 38 079 750**

Kunststoff-Clip (100 Stk.); 0,60 kg

Plastic-Clip (100 pcs.); 0,60 kg

Optionales Zubehör Standard · *Additional Accessories Standard*

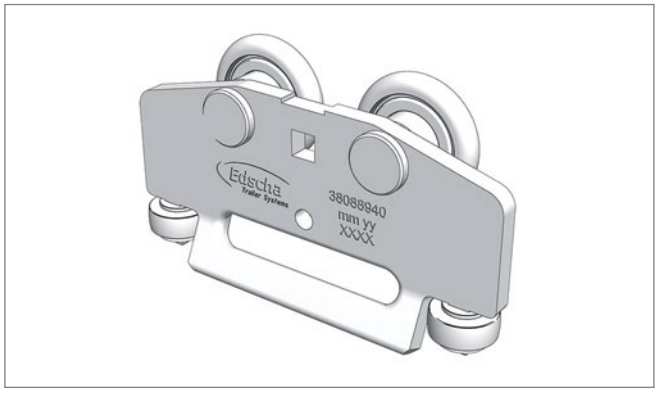

Pos. 8 **Edscha TS: 40 38 088 940**

Seitenplanenroller SPR-4; 0,24 kg

Side tarpaulin roller SPR-4; 0,24 kg



Pos. 9 **Edscha TS: 40 69 003 150**

Planenabweiserblech für Rungen (Satz); 1,00 kg

Tarpaulin deflector plate (kit); 1,00 kg

Optionales Zubehör Volumen · *Additional Accessories Volume*

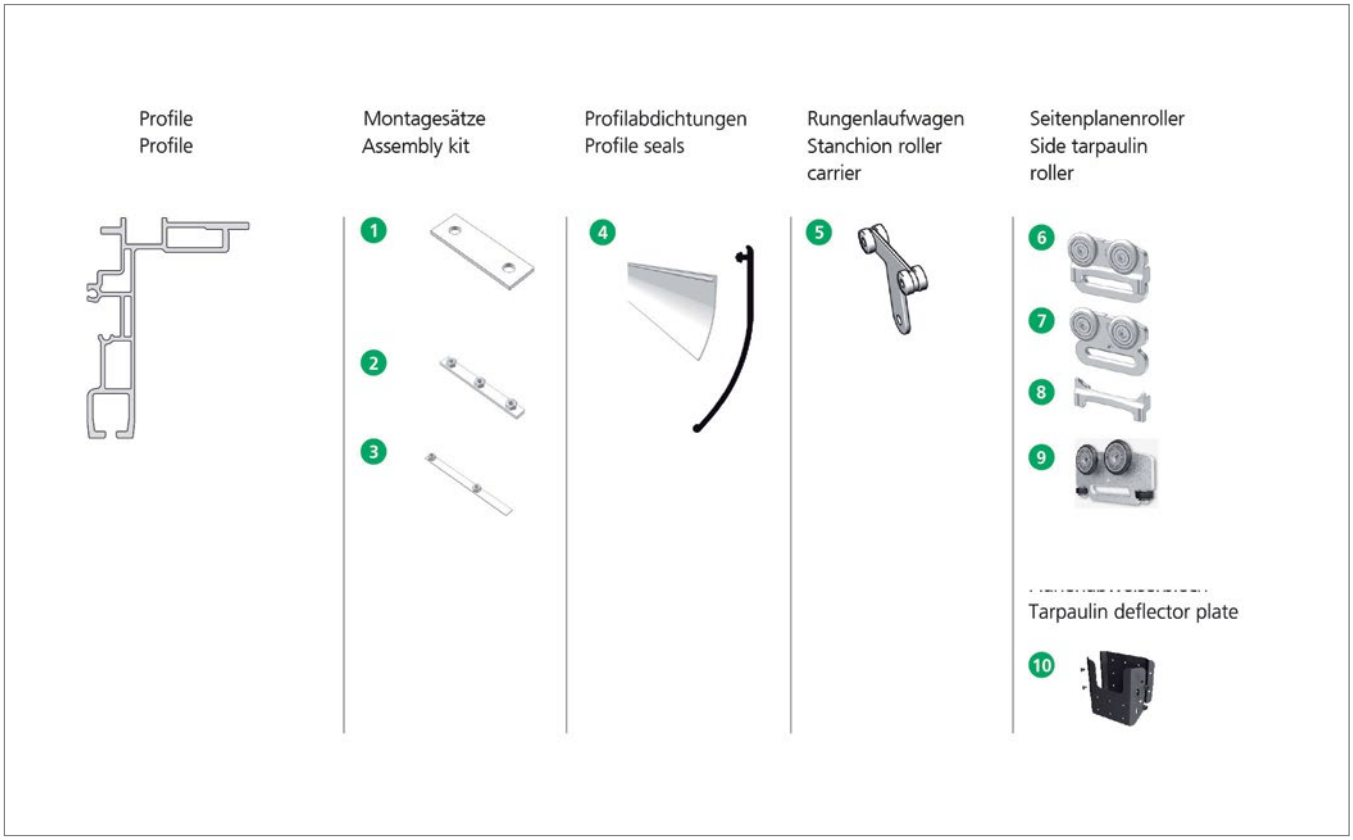

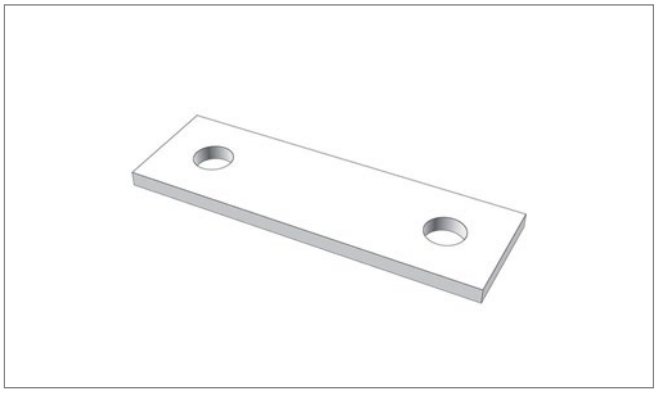

Pos. 1 **Edscha TS: 40 69 004 000**

Halter Stirnwandhaube; 0,09 kg

Holder front frame top; 0,09 kg

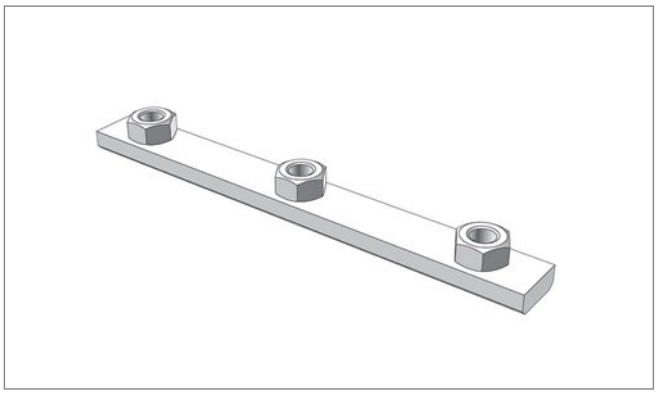

Pos. 2 **Edscha TS: 40 38 077 840**

Klemmleiste; 0,20 kg

Clamping strip; 0,20 kg

Optionales Zubehör Volumen · *Additional Accessories Volume*

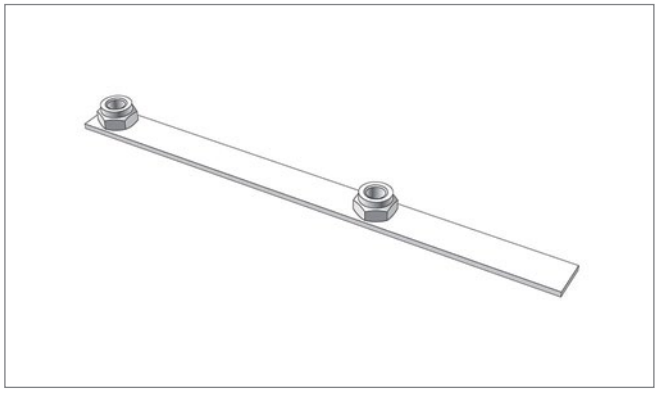

Pos. 3 **Edscha TS: 40 69 002 130**

Klemmleiste; 0,10 kg

Clamping strip; 0,10 kg

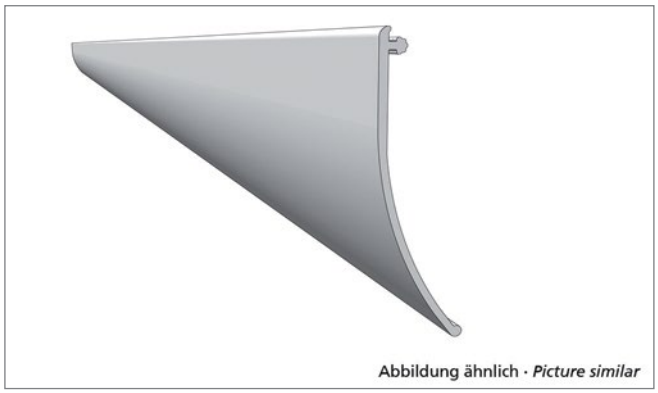

Pos. 4.1 **Edscha TS: 40 38 087 340**

Profilabdichtung 13700 x 110 grau Volumen (Rolle); 7,20 kg

PVC pelmet 13700 x 110 grey Volume (roll); 7,20 kg

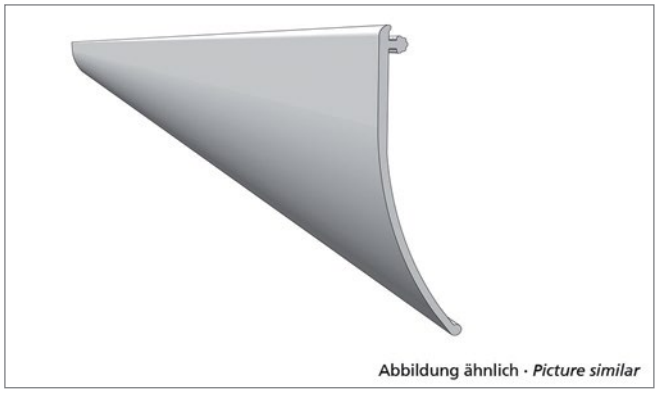

Pos. 4.2 **Edscha TS: 40 38 087 350**

Profilabdichtung 18500 x 110 grau Volumen (Rolle); 10,60 kg

PVC pelmet 18500 x 110 grey Volume (roll); 10,60 kg

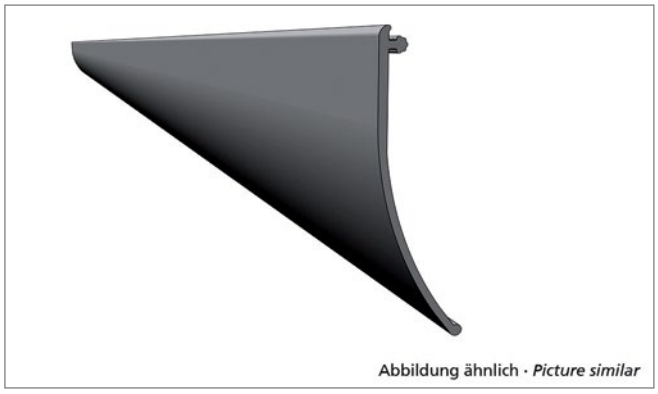

Pos. 4.3 **Edscha TS: 40 38 087 360**

Profilabdichtung 13700 x 110 schwarz Volumen (Rolle); 7,60 kg

PVC pelmet 13700 x 110 black side connection (roll); 7,60 kg

Optionales Zubehör Volumen · *Additional Accessories Volume*

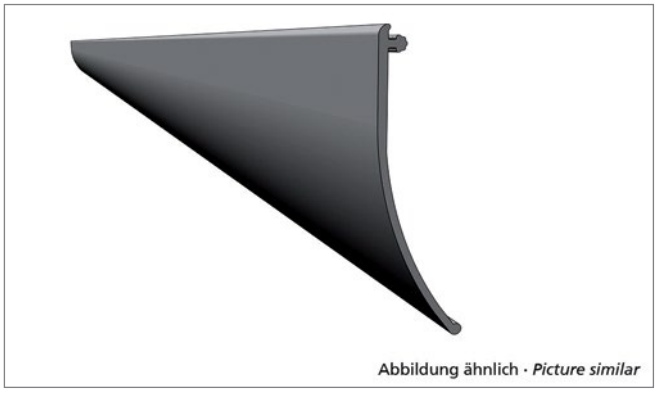

Pos. 4.4 **Edscha TS: 40 38 087 370**

Profilabdichtung 18500 x 110 schwarz Volumen (Rolle); 10,60 kg

PVC pelmet 18500 x 110 black Volume (roll); 10,60 kg



Pos. 5 **Edscha TS: 40 38 048 420**

Rungenlaufwagen Vol./Std/Univ.; 0,25 kg

Stanchion roller carrier Vol./Std/Univ.; 0,25 kg



Pos. 6 **Edscha TS: 40 38 085 800**

Seitenplanenroller mit Clip; 0,22 kg

Side tarpaulin roller with clip; 0,22 kg



Pos. 7 **Edscha TS: 40 38 085 810**

Seitenplanenroller ohne Clip; 0,20 kg

Side tarpaulin roller without clip; 0,20 kg

Optionales Zubehör Volumen · *Additional Accessories Volume*

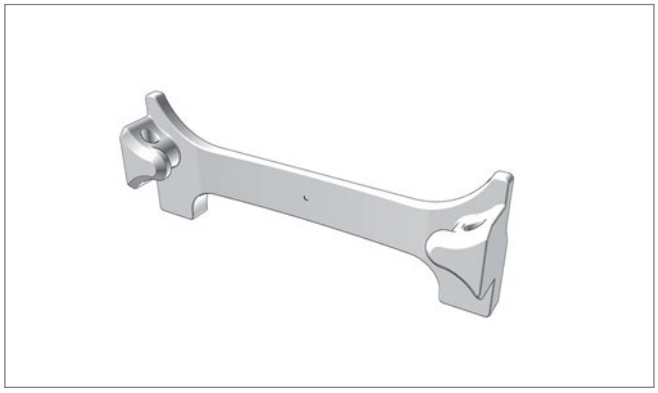

Pos. 8 **Edscha TS: 41 38 079 750**

Kunststoff-Clip (100 Stk.); 0,60 kg

Plastic-Clip (100 pcs.); 0,60 kg

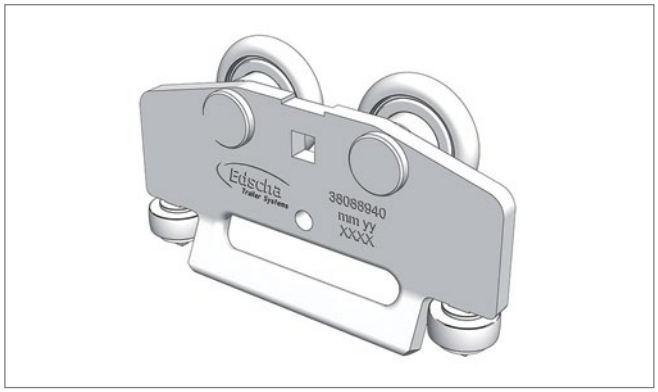

Pos. 9 **Edscha TS: 40 38 088 940**

Seitenplanenroller SPR-4; 0,24 kg

Side tarpaulin roller SPR-4; 0,24 kg



Pos. 10 **Edscha TS: 40 69 003 150**

Planenabweiserblech für Rungen (Satz); 1,00 kg

Tarpaulin deflector plate (kit); 1,00 kg

Optionales Zubehör Universal · *Additional Accessories Universal*

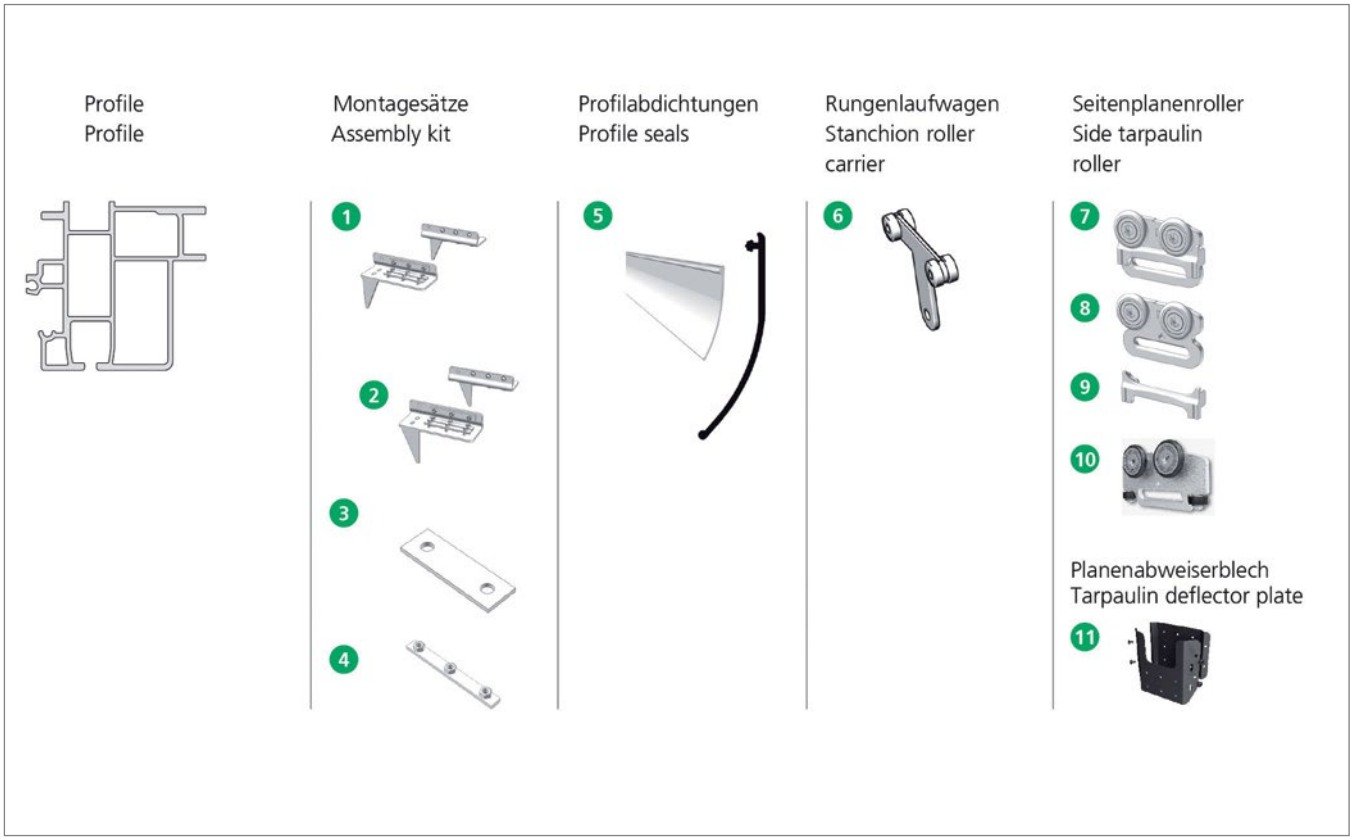

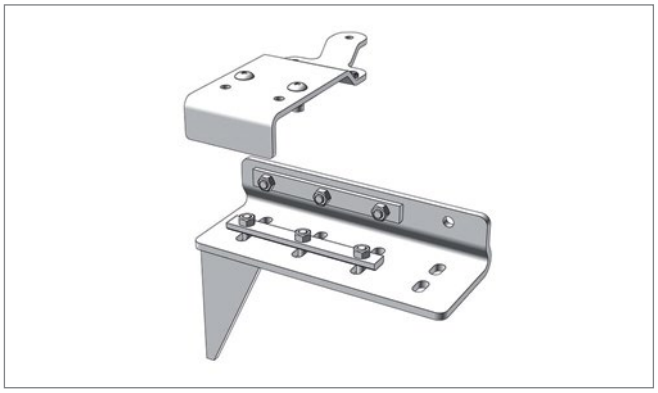

Pos. 1 **Edscha TS: 40 69 000 110**

Montagesatz Universal, vorne; 10,95 kg

Assembly kit CS Universal front; 10,95 kg

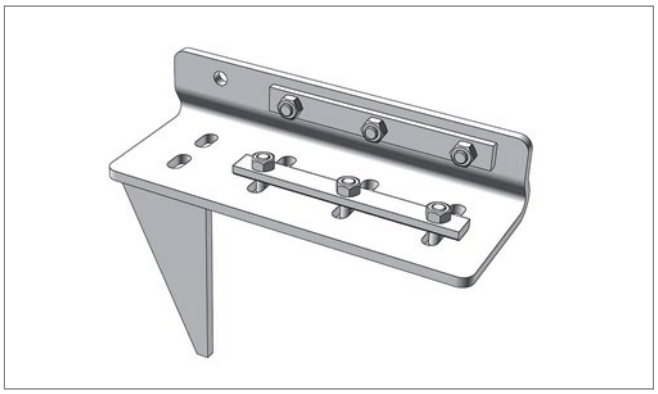

Pos. 2 **Edscha TS: 40 69 000 120**

Montagesatz Universal, hinten; 8,10 kg

Assembly kit CS Universal rear; 8,10 kg

Optionales Zubehör Universal · *Additional Accessories Universal*

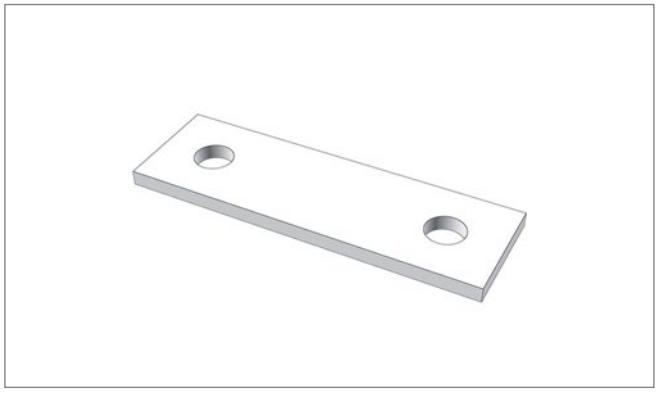

Pos. 3 **Edscha TS: 40 69 004 000**

Halter Stirnwandhaube; 0,09 kg

Holder front frame top; 0,09 kg

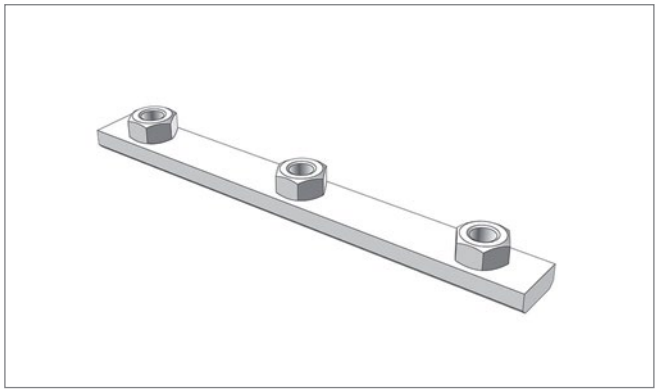

Pos. 4 **Edscha TS: 40 38 077 840**

Klemmleiste; 0,20 kg

Clamping strip; 0,20 kg



Pos. 5.1 **Edscha TS: 40 38 087 400**

Profilabdichtung 13700 x 125 schwarz Standard (Rolle); 9,20 kg

PVC pelmet 13700 x 125 black Standard (roll); 9,20 kg



Pos. 5.2 **Edscha TS: 40 38 087 410**

Profilabdichtung 18500 x 125 schwarz Standard (Rolle); 12,00 kg

PVC pelmet 18500 x 125 black Standard (roll); 12,00 kg

Optionales Zubehör Universal · *Additional Accessories Universal*

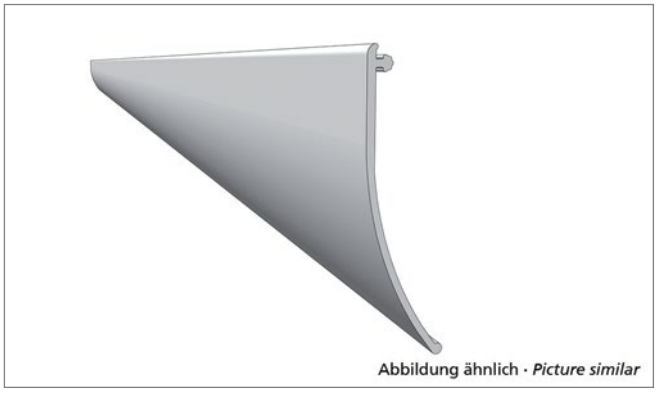

Pos. 5.3 **Edscha TS: 40 38 087 380**

Profilabdichtung 13700 x 125 grau Standard (Rolle); 8,18 kg

PVC pelmet 13700 x 125 grey Standard (roll); 8,18 kg

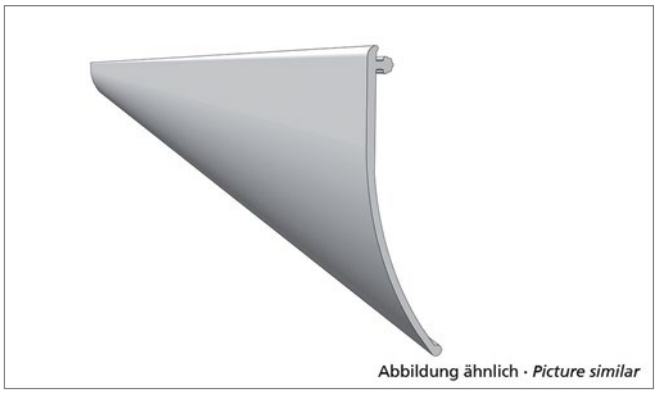

Pos. 5.4 **Edscha TS: 40 38 087 390**

Profilabdichtung 18500 x 125 grau Standard (Rolle); 11,80 kg

PVC pelmet 18500 x 125 grey Standard (roll); 11,80 kg



Pos. 6 **Edscha TS: 40 38 048 420**

Rungenlaufwagen Vol./Std/Univ.; 0,25 kg

Stanchion roller carrier Vol./Std/Univ.; 0,25 kg



Pos. 7 **Edscha TS: 40 38 085 800**

Seitenplanenroller mit Clip; 0,22 kg

Side tarpaulin roller with clip; 0,22 kg

Optionales Zubehör Universal · *Additional Accessories Universal*



Pos. 8 **Edscha TS: 40 38 085 810**

Seitenplanenroller ohne Clip; 0,20 kg

Side tarpaulin roller without clip; 0,20 kg

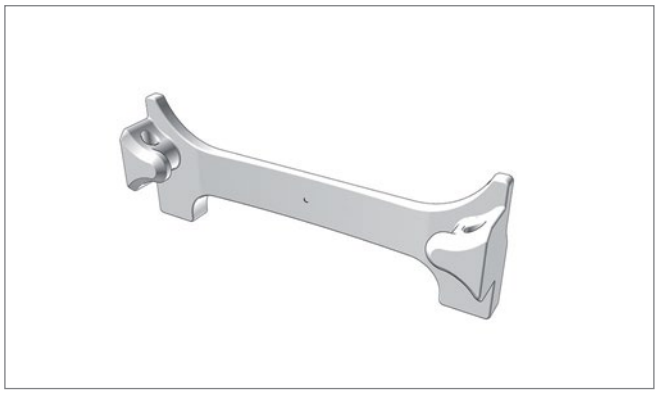

Pos. 9 **Edscha TS: 41 38 079 750**

Kunststoff-Clip (100 Stk.); 0,60 kg

Plastic-Clip (100 pcs.); 0,60 kg

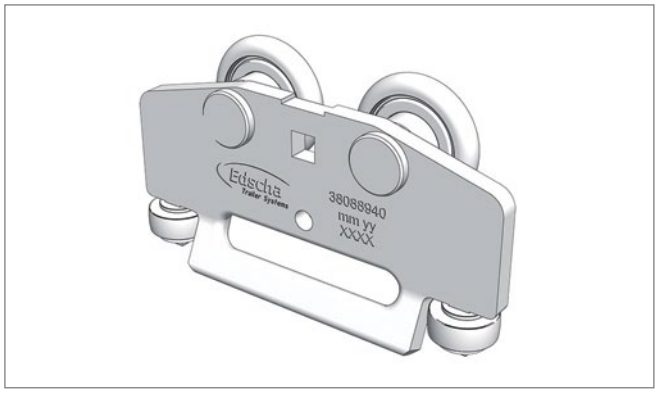

Pos. 10 **Edscha TS: 40 38 088 940**

Seitenplanenroller SPR-4; 0,24 kg

Side tarpaulin roller SPR-4; 0,24 kg



Pos. 11 **Edscha TS: 40 69 003 150**

Planenabweiserblech für Rungen (Satz); 1,00 kg

Tarpaulin deflector plate (kit); 1,00 kg

Optionales Zubehör Universal Classic · *Additional Accessories Universal Classic*

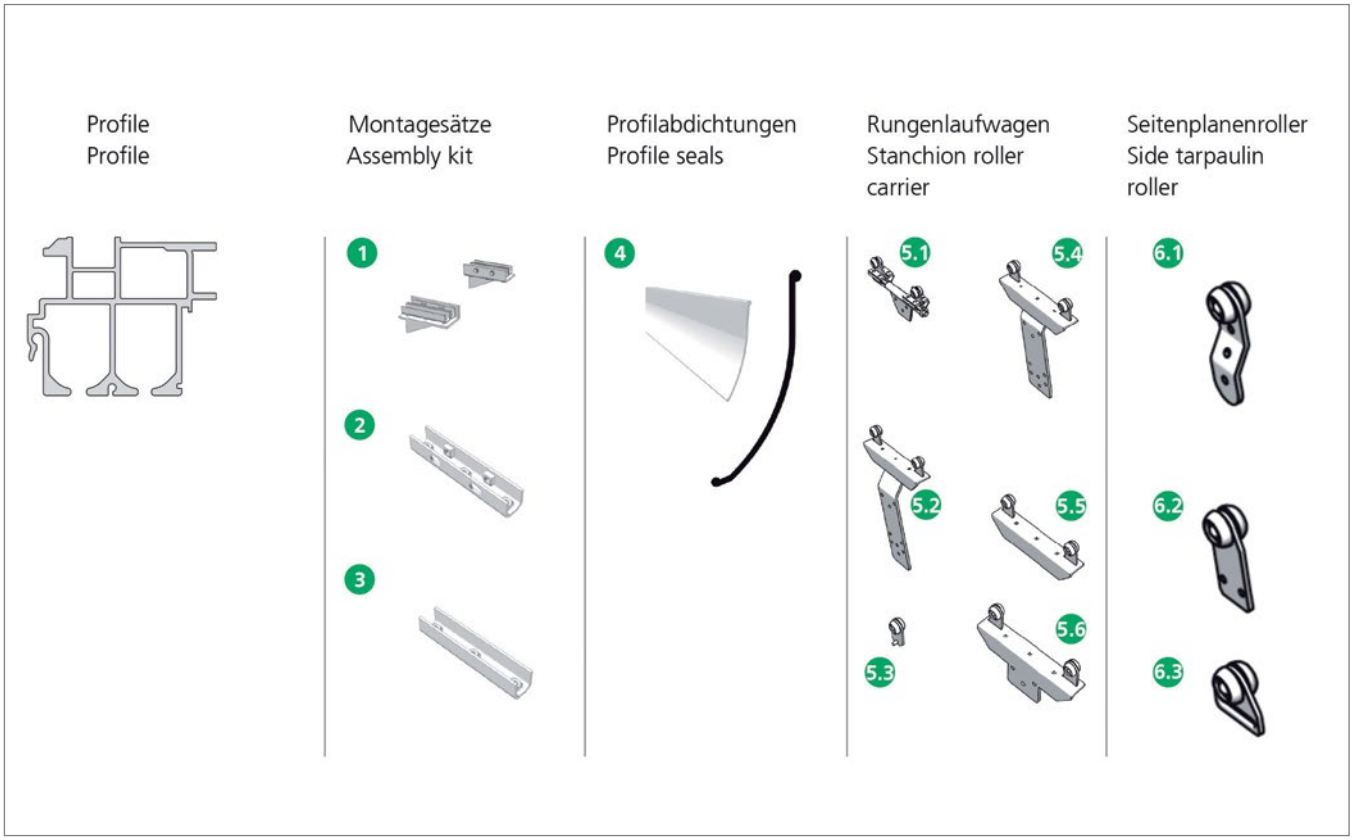

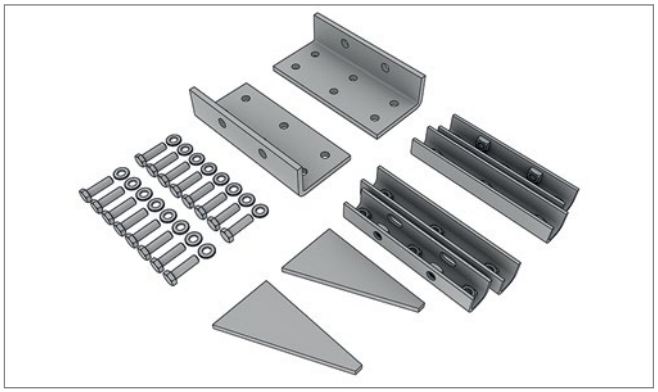

Pos. 1 **Edscha TS: 40 38 029 750**

Montagesatz Universal Classic, Front & Heck; 8,00 kg

Assembly kit CS Universal Classic front & rear; 8,00 kg

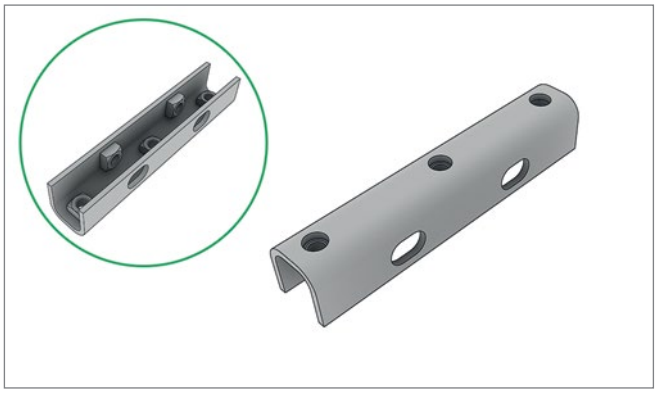

Pos. 2 **Edscha TS: 40 38 029 740**

Klemmprofil 5-Loch; 0,78 kg

Clamping profile 5 hole; 0,78 kg

Optionales Zubehör Universal Classic · *Additional Accessories Universal Classic*

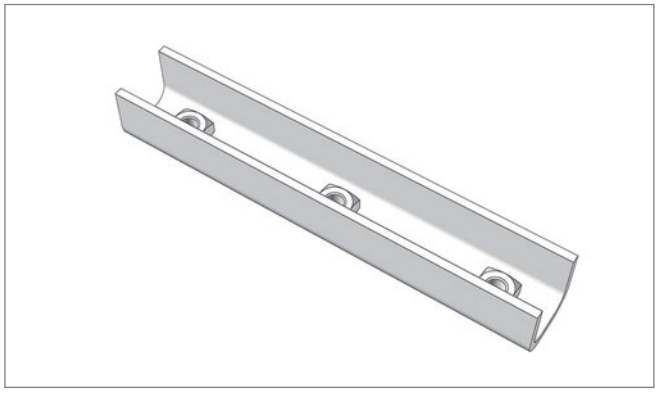

Pos. 3 **Edscha TS: 40 38 031 510**

Klemmleiste; 0,55 kg

Clamping strip; 0,55 kg

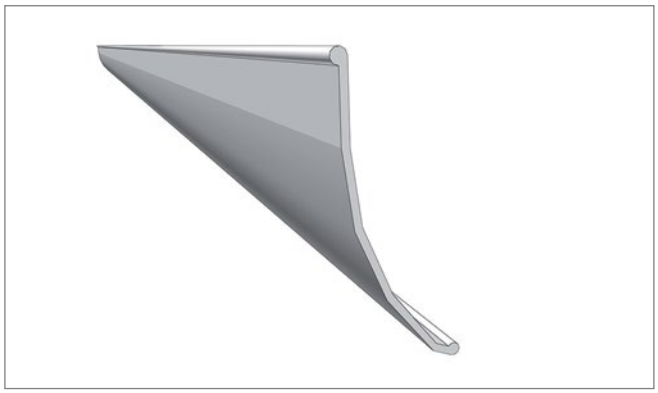

Pos. 4.1 **Edscha TS: 40 38 087 420**

Profilabdichtung 33000 x 120 grau Universal Classic (Rolle); 21,60 kg

PVC pelmet 33000 x 120 grey Universal Classic (roll); 21,60 kg



Pos. 4.2 **Edscha TS: 40 38 087 440**

Profilabdichtung 33000 x 120 schwarz Universal Classic (Rolle); 16,80 kg

PVC pelmet 33000 x 120 black Universal Classic (roll); 16,80 kg

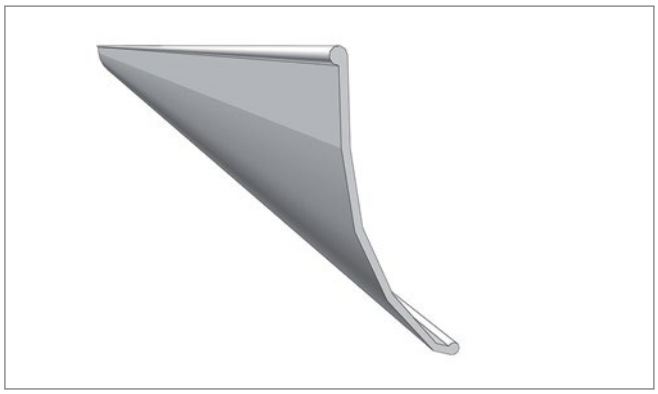

Pos. 4.3 **Edscha TS: 40 38 087 430**

Profilabdichtung 14000 x 120 grau Universal Classic (Rolle); 6,60 kg

PVC pelmet 14000 x 120 grey Universal Classic (roll); 6,60 kg

Optionales Zubehör Universal Classic · *Additional Accessories Universal Classic*

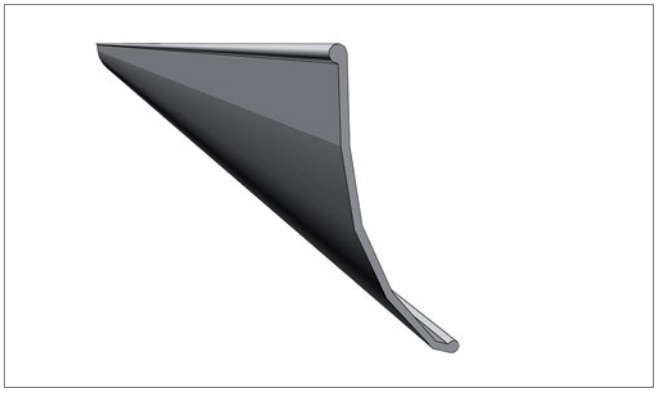

Pos. 4.4 **Edscha TS: 40 38 087 450**

Profilabdichtung 14000 x 120 schwarz Universal Classic (Rolle); 7,20 kg

PVC pelmet 14000 x 120 black Universal Classic (roll); 7,20 kg

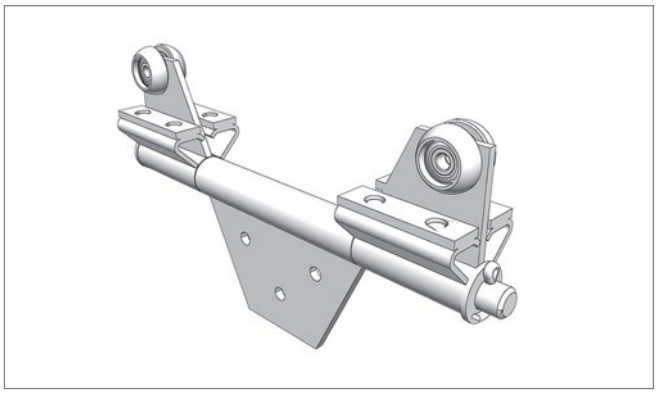

Pos. 5.1 **Edscha TS: 40 38 025 390**

Rungenlaufwagen drehbar; 2,79 kg

Stanchion roller carriage rotatable; 2,79 kg

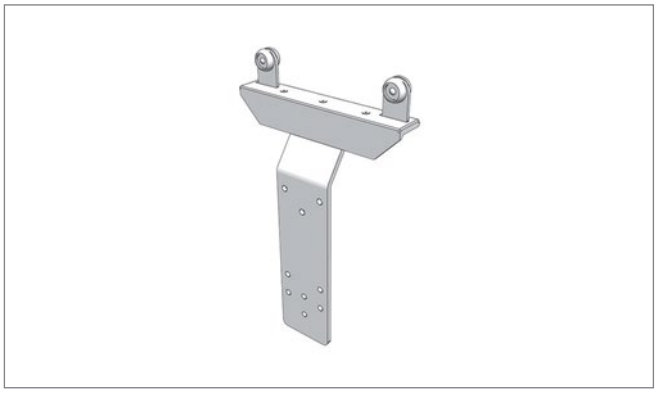

Pos. 5.2 **Edscha TS: 40 38 032 400**

Rungenlaufwagen (nur für Planenroller 40 38 031 360 geeignet); 3,89 kg

Stanchion roller carrier (to be used with curtain roller 40 38 031 360 only); 3,89 kg



Pos. 5.3 **Edscha TS: 40 38 030 450**

Rungenlaufwagen drehbar; 0,17 kg

Stanchion roller carriage rotatable; 0,17 kg

Optionales Zubehör Universal Classic · *Additional Accessories Universal Classic*

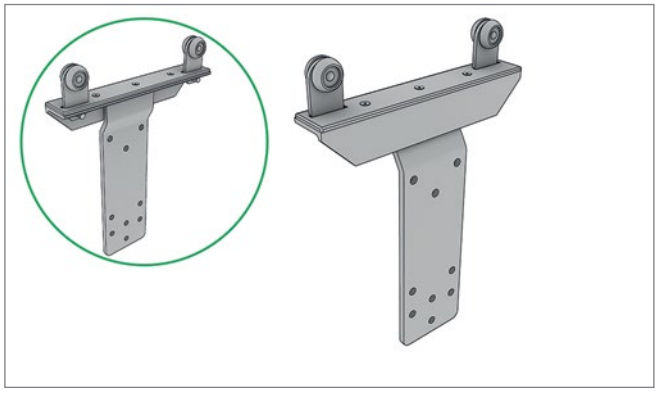

Pos. 5.4 **Edscha TS: 40 38 031 490**

Rungenlaufwagen; 3,61 kg

Stanchion roller carrier; 3,61 kg

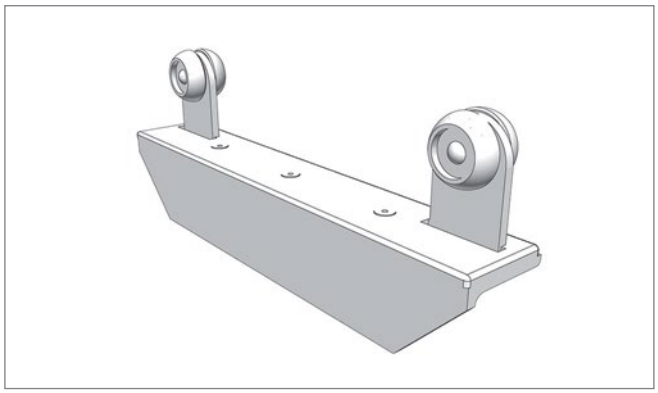

Pos. 5.5 **Edscha TS: 40 38 032 100**

Rungenlaufwagen; 1,47 kg

Stanchion roller carrier; 1,47 kg

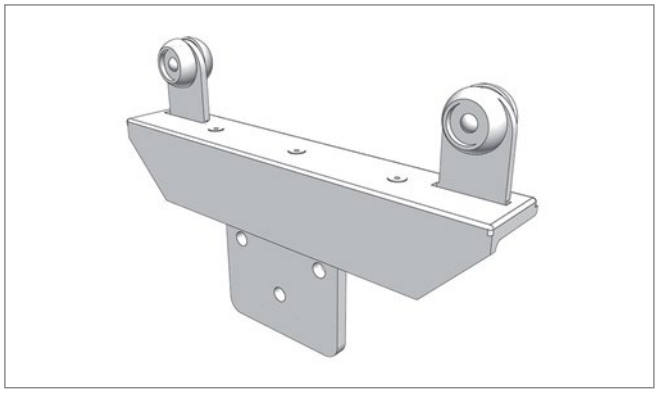

Pos. 5.6 **Edscha TS: 40 38 031 950**

Rungenlaufwagen; 1,97 kg

Stanchion roller carrier; 1,97 kg

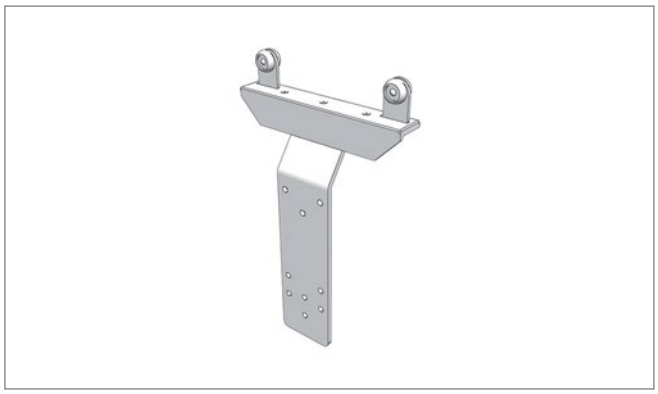

Pos. 6.1 **Edscha TS: 40 38 032 400**

Rungenlaufwagen (nur für Planenroller 40 38 031 360 geeignet); 3,89 kg

Stanchion roller carrier (to be used with curtain roller 40 38 031 360 only); 3,89 kg

Optionales Zubehör Universal Classic · *Additional Accessories Universal Classic*



Pos. 6.2 **Edscha TS: 40 00 083 006**

Seitenplanenroller gerade; 0,23 kg

Side tarpaulin roller straight; 0,23 kg

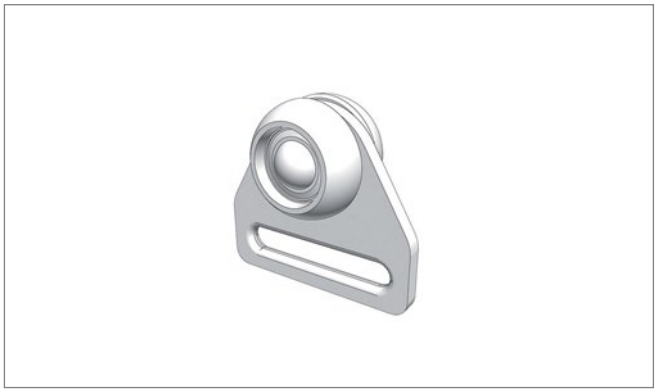

Pos. 6.3 **Edscha TS: 40 00 032 336**

Gurtrolle; 0,16 kg

Belt roller; 0,16 kg

Optionales Zubehör Seitenplanenroller · *Additional Accessories side tarpaulin roller*



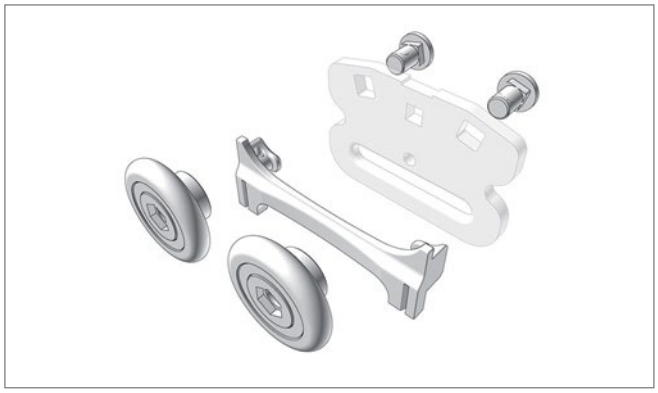

Pos. 1 **Edscha TS: 40 38 083 970**

Reparatursatz Seitenplanenroller-Standard (TIR fähig) mit Clip; 0,10 kg

Repairkit side tarpaulin roller Standard (TIR capable) with clip; 0,10 kg

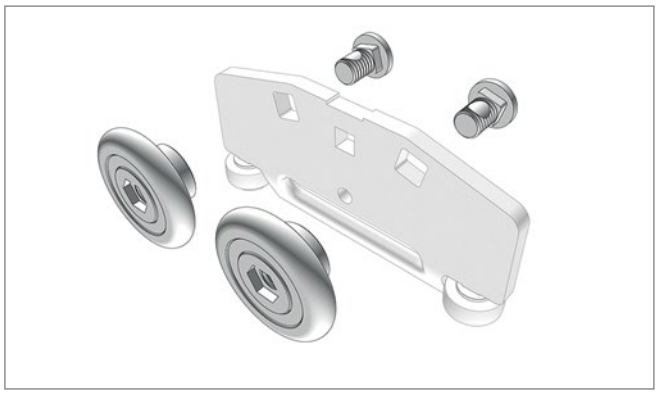

Pos. 2 **Edscha TS: 40 38 090 970**

Reparatursatz Seitenplanenroller SPR-4 (TIR fähig); 0,10 kg

Repairkit side tarpaulin roller SPR-4 (TIR capable); 0,10 kg

Optionales Zubehör Seitenplanenroller · *Additional Accessories side tarpaulin roller*

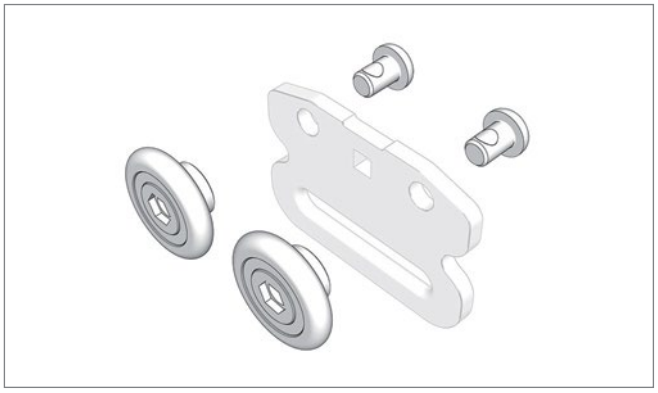

Pos. 3 **Edscha TS: 40 38 083 960**

Seitenplanenroller Reparatursatz mit Kunststoff-Laufrolle (Platinenausführung für Rundloch nicht TIR fähig); 0,05 kg

Side trapaulin roller repair kit with plastic-roller (Baseplate version for cylindrical hole shape not TIR capable); 0,05 kg

Weitere Informationen und Hilfe · *Further information and help*



Anleitung · *Manual*

Bedienungsanleitung CS-ECO II, 27 Sprachen

User Manual CS-ECO II, 27 languages



Anleitung · *Manual*

Montageanleitung CS-ECO II, Deutsch-Englisch

Assembly Instructions CS-ECO II, german-english



Anleitung · *Manual*

Raparaturanleitung CS-ECO II, Deutsch-Englisch

Repairing Instructions CS-ECO II, german-english

Weitere Informationen zu diesem Produkt sowie Hilfe erhalten Sie auf unserer Website, z.B. im Downloadbereich.

Further information on this product as well as help is available on our website, e.g. in the download area.

www.EdschaTS.com

Verdeckaufbau · *Roof Structure*

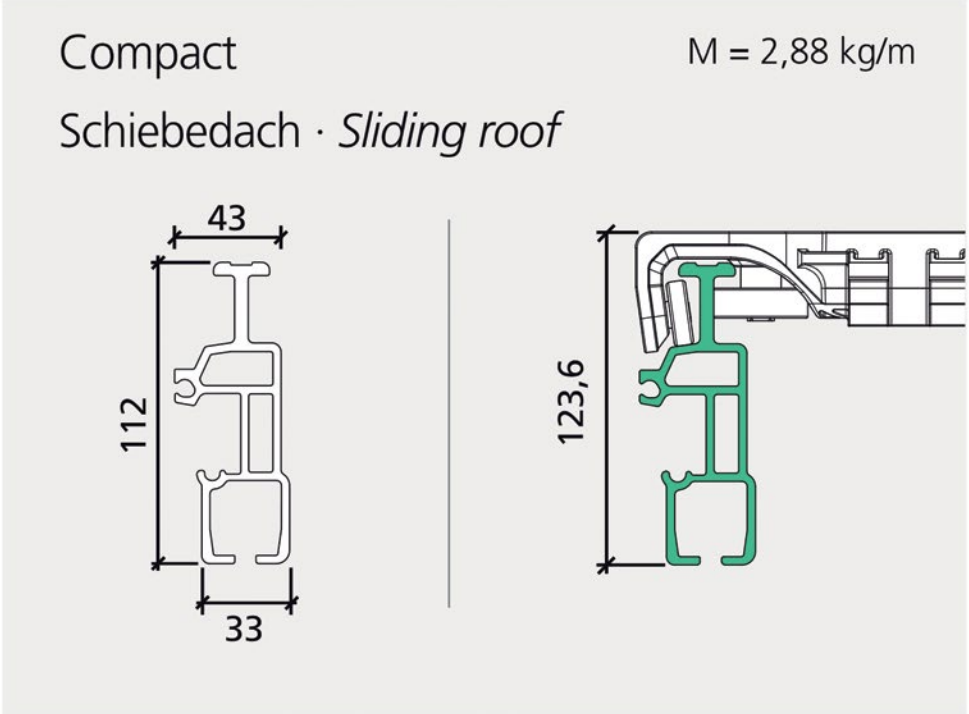


TailWing
TailWing

Ausbaukomponenten
Components

Übersicht Compact Schiebedach · *Overview Compact Sliding Roof*

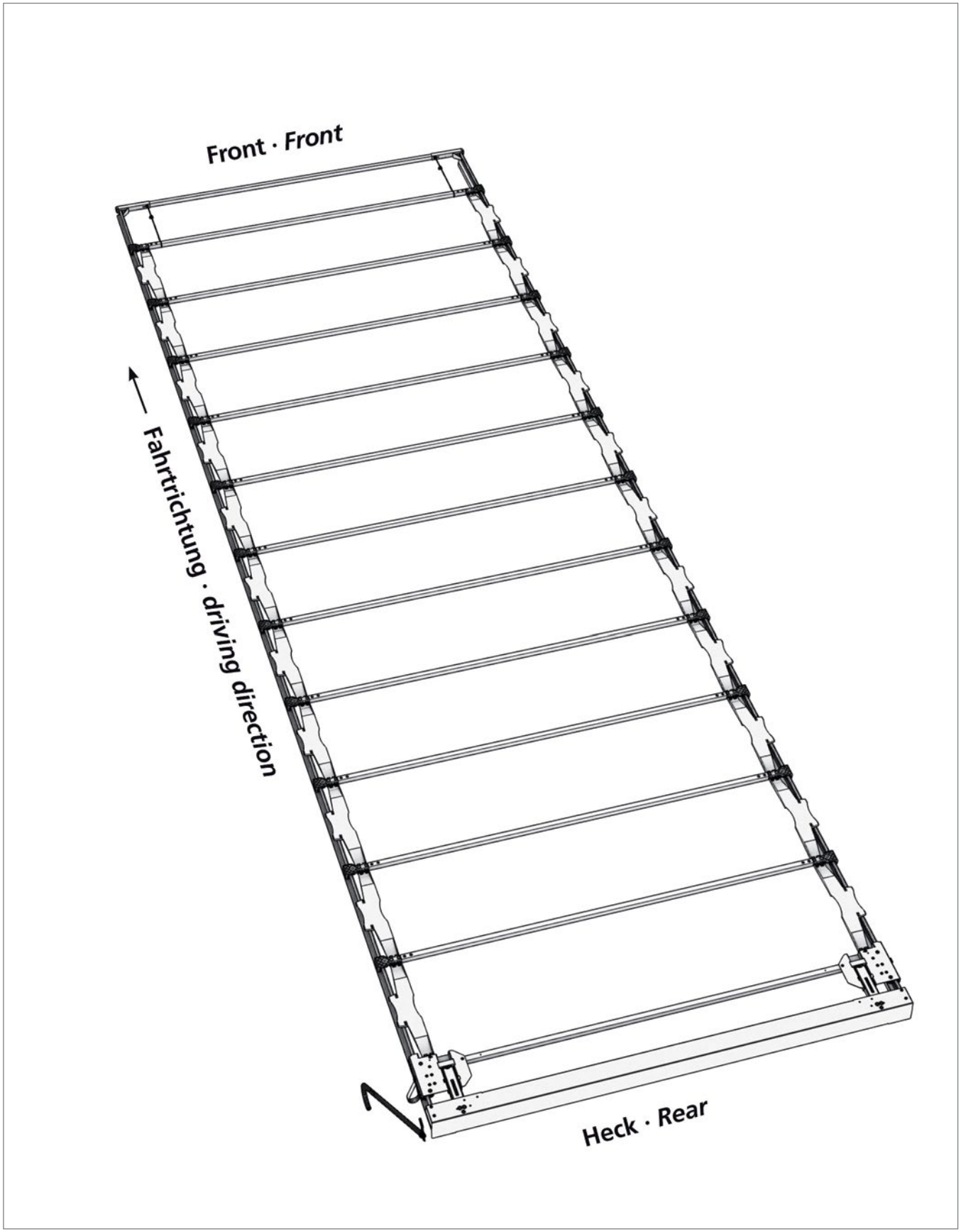

Ersatzteile Heck · *Spare parts rear*

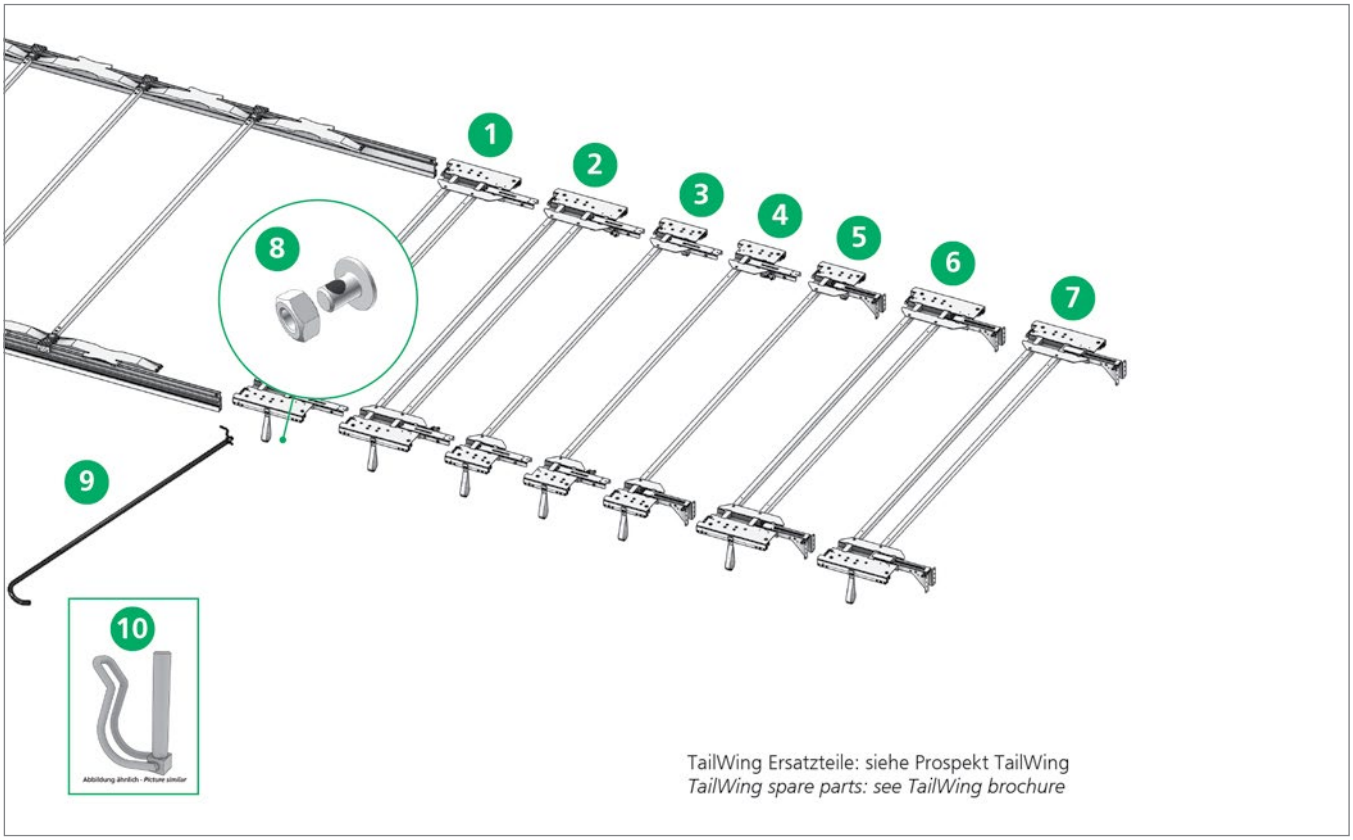

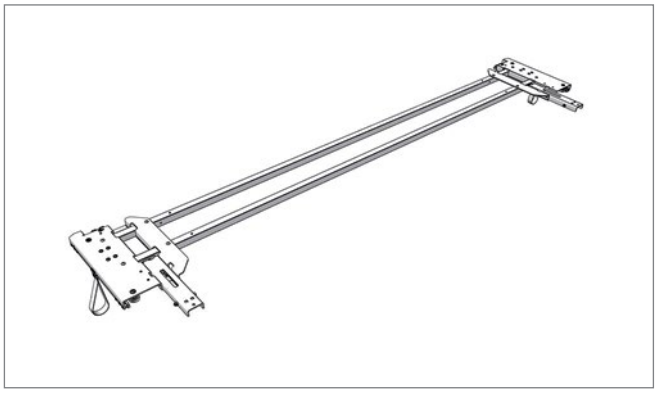

Pos. 1 **Edscha TS: 40 69 010 900**

Endlaufwagen VP Standard 2550 (1 x 700 N pro Seite); 19,68 kg

End carriage VP Standard 2550 (1 x 700 N per side); 19,68 kg

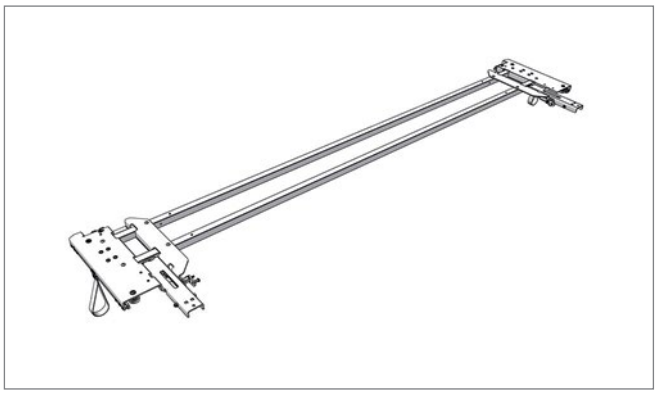

Pos. 2 **Edscha TS: 40 69 011 790**

Endlaufwagen VP Standard 2550 (1 x 700 N pro Seite) mit Verriegelung; 20,16 kg

End carriage VP Standard 2550 (1 x 700 N per side) with locking assembly; 20,16 kg

Ersatzteile Heck · *Spare parts rear*

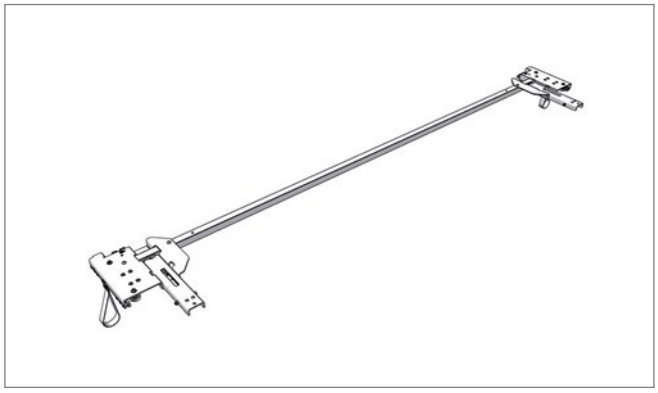

Pos. 3 **Edscha TS: 40 69 011 010**

Endlaufwagen Small 2550; 12,24 kg

End carriage small 2550; 12,24 kg

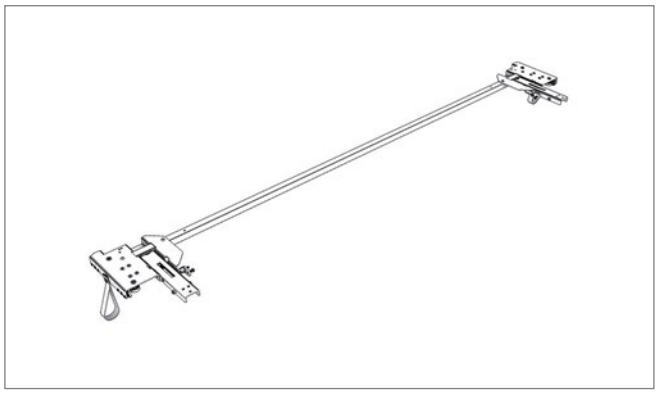

Pos. 4 **Edscha TS: 40 69 011 720**

Endlaufwagen Small 2550 mit Verriegelung; 12,72 kg

End carriage small 2550 with locking assembly; 12,72 kg

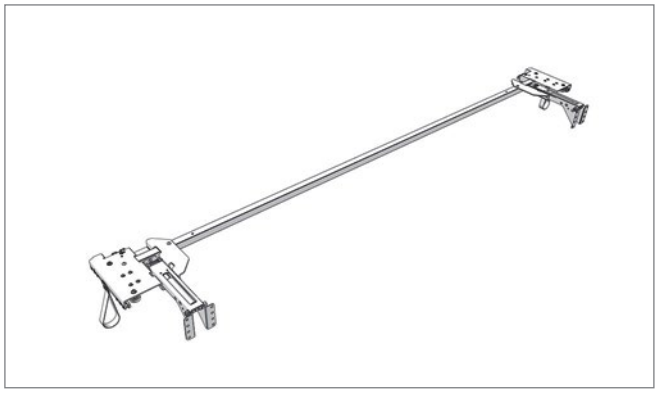

Pos. 5 **Edscha TS: 40 69 011 020**

Endlaufwagen Small für TailWing 400-700; 13,23 kg

End carriage small for TailWing 400-700; 13,23 kg

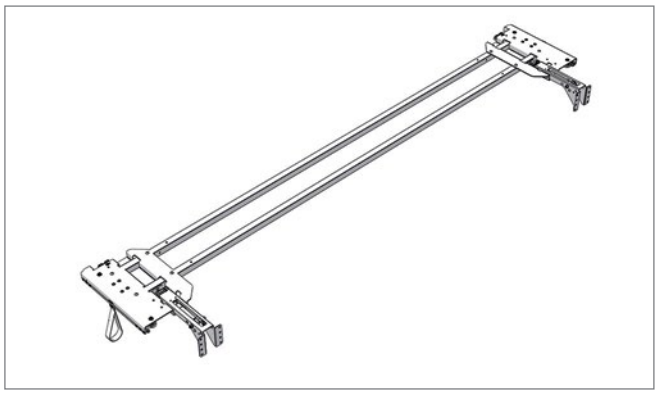

Pos. 6 **Edscha TS: 40 69 010 910**

Endlaufwagen für TailWing 400-900; 20,66 kg

End carriage for TailWing 400-900; 20,66 kg

Ersatzteile Heck · *Spare parts rear*

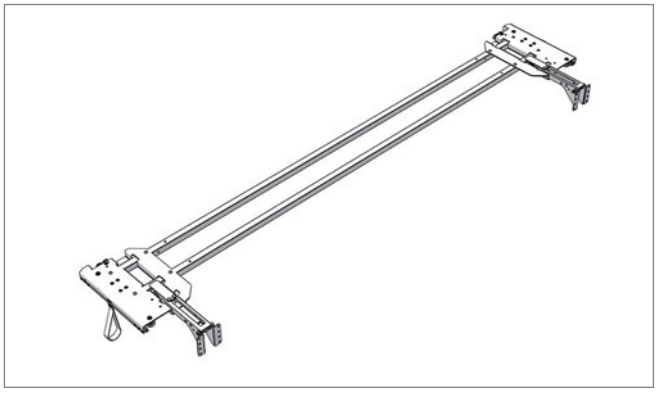

Pos. 7 **Edscha TS: 40 69 010 920**

Endlaufwagen für TailWing 901-1200; 20,70 kg

End carriage for TailWing 901-1200; 20,70 kg

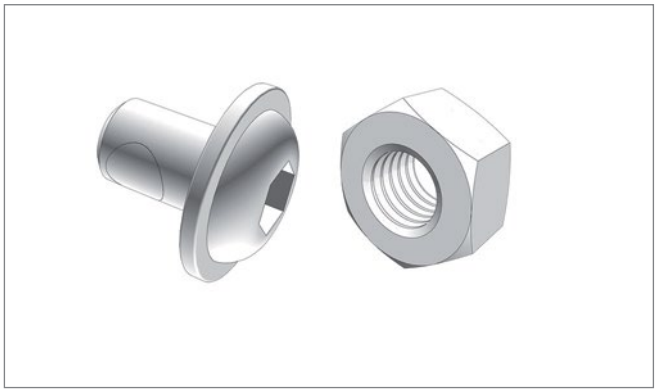

Pos. 8 **Edscha TS: 40 38 068 440**

Rep.Satz Abrollsicherung; 0,01 kg

Repairkit Roll-off safety; 0,01 kg



Pos. 9 **Edscha TS: 40 38 062 430**

Zugstange; 4,00 kg

Tie rod; 4,00 kg

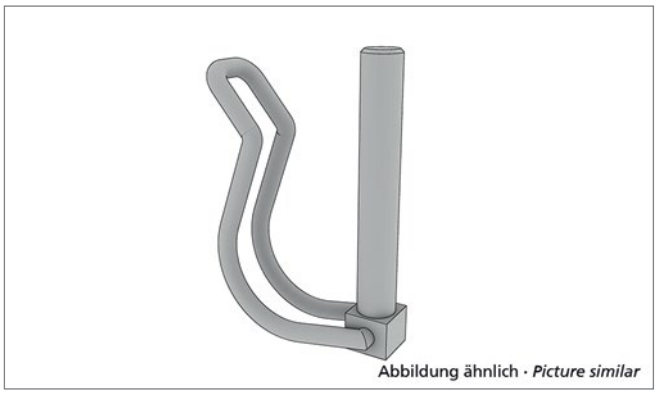

Pos. 10 **Edscha TS: 40 00 083 019**

Rohrklappstecker D 6; 0,03 kg

Tube clip pin D6; 0,03 kg

Ersatzteile Heck · *Spare parts rear*

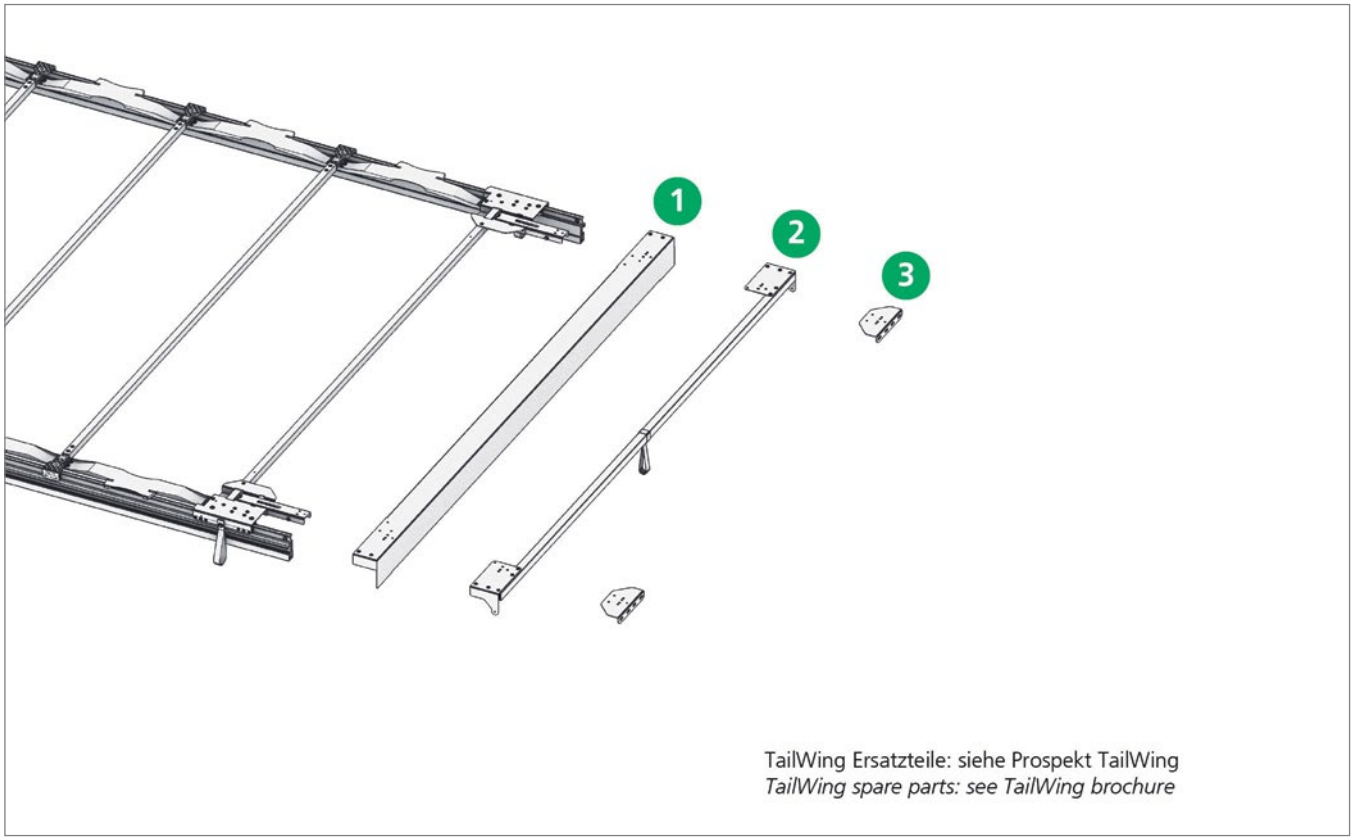

TailWing Ersatzteile: siehe Prospekt TailWing
TailWing spare parts: see TailWing brochure

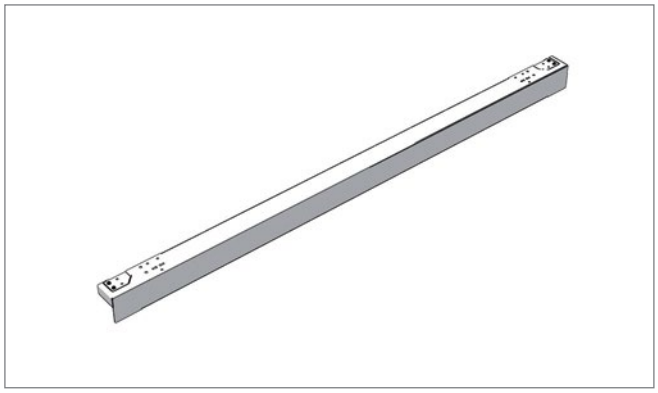

Pos. 1 **Edscha TS: 40 69 000 690**

Portalbalken 2550 mm x 130 mm; 15,64 kg
Gantry beam 2550 mm x 130 mm; 15,64 kg

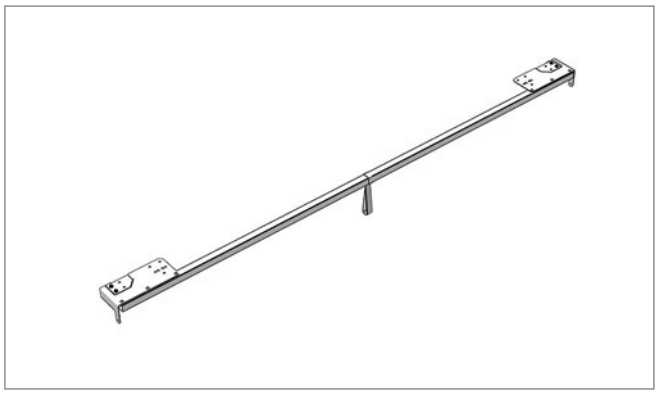

Pos. 2 **Edscha TS: 40 69 003 700**

Endspriegel CurtainSider 2550 mm; 7,03 kg
End bow CurtainSider 2550 mm; 7,03 kg

Ersatzteile Heck · *Spare parts rear*

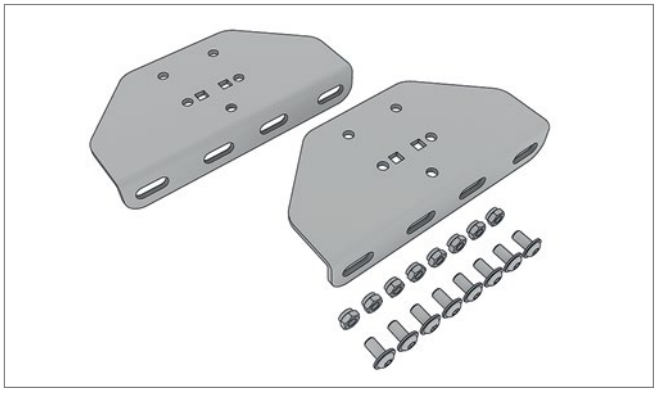

Pos. 3 **Edscha TS: 40 69 012 190**

Adapterplatte inkl. Schrauben Stahlarm; 0,82 kg

Adapter plate incl. screws metal positioning arm; 0,82 kg

Ersatzteile Endlaufwagen Compact small · *Spare parts front end carriage Compact small*

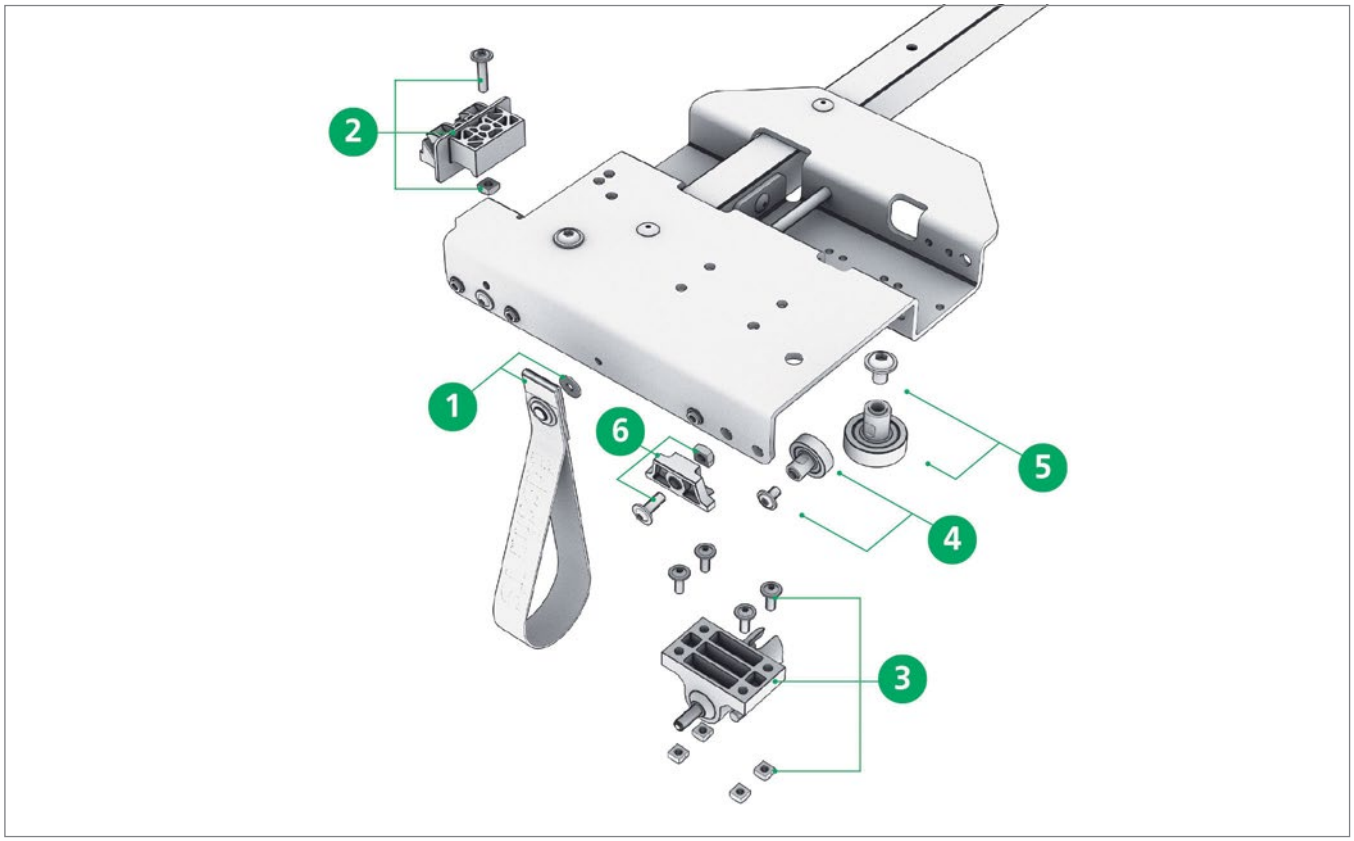



Pos. 1 **Edscha TS: 40 38 033 041**

Zugschlaufe kompl.; 0,02 kg

Pull strip cpl.; 0,02 kg

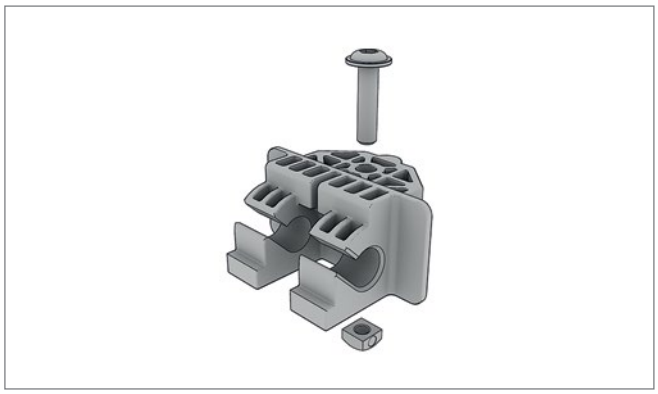

Pos. 2 **Edscha TS: 40 38 072 760**

Gelenkaufnahmesatz Endlaufwagen; 0,05 kg

Articulationset fixing end carriage; 0,05 kg

Ersatzteile Endlaufwagen Compact small · *Spare parts front end carriage Compact small*

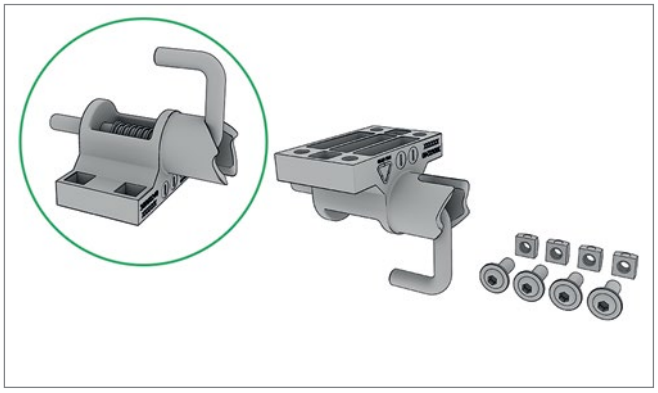

Pos. 3 **Edscha TS: 40 38 072 770**

Reparatursatz Verriegelung; 0,16 kg

Repair kit locking; 0,16 kg

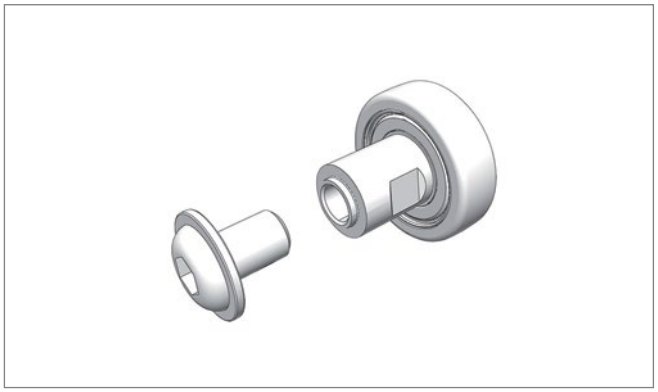

Pos. 4 **Edscha TS: 40 38 072 780**

Reparatursatz Laufrolle mit Innengewinde M6; 0,03 kg

Repair kit roller with inside thread M6; 0,03 kg

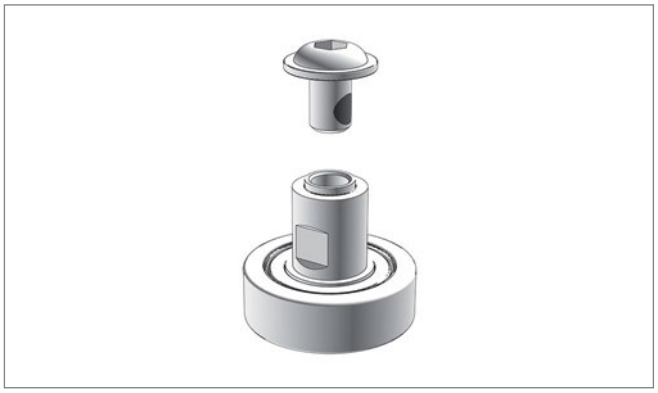

Pos. 5 **Edscha TS: 40 38 072 790**

Reparatursatz Führungsrolle Endlaufwagen; 0,10 kg

Repair kit guidingroller end carriage; 0,10 kg

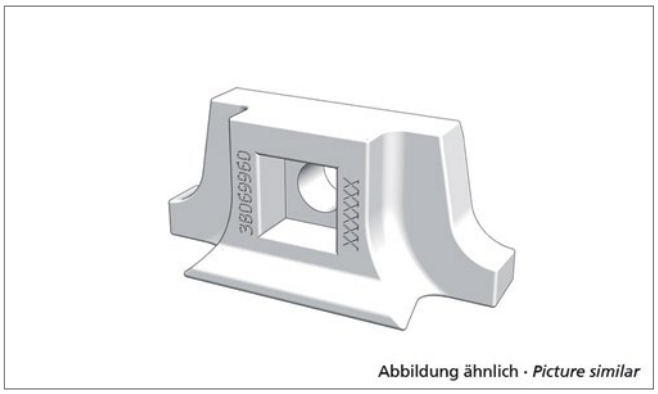

Pos. 6 **Edscha TS: 40 38 069 960**

Reparatursatz Gleitstück; 0,01 kg

Repair kit sliding piece; 0,01 kg

Ersatzteile Endlaufwagen Compact · *Spare parts front end carriage Compact*

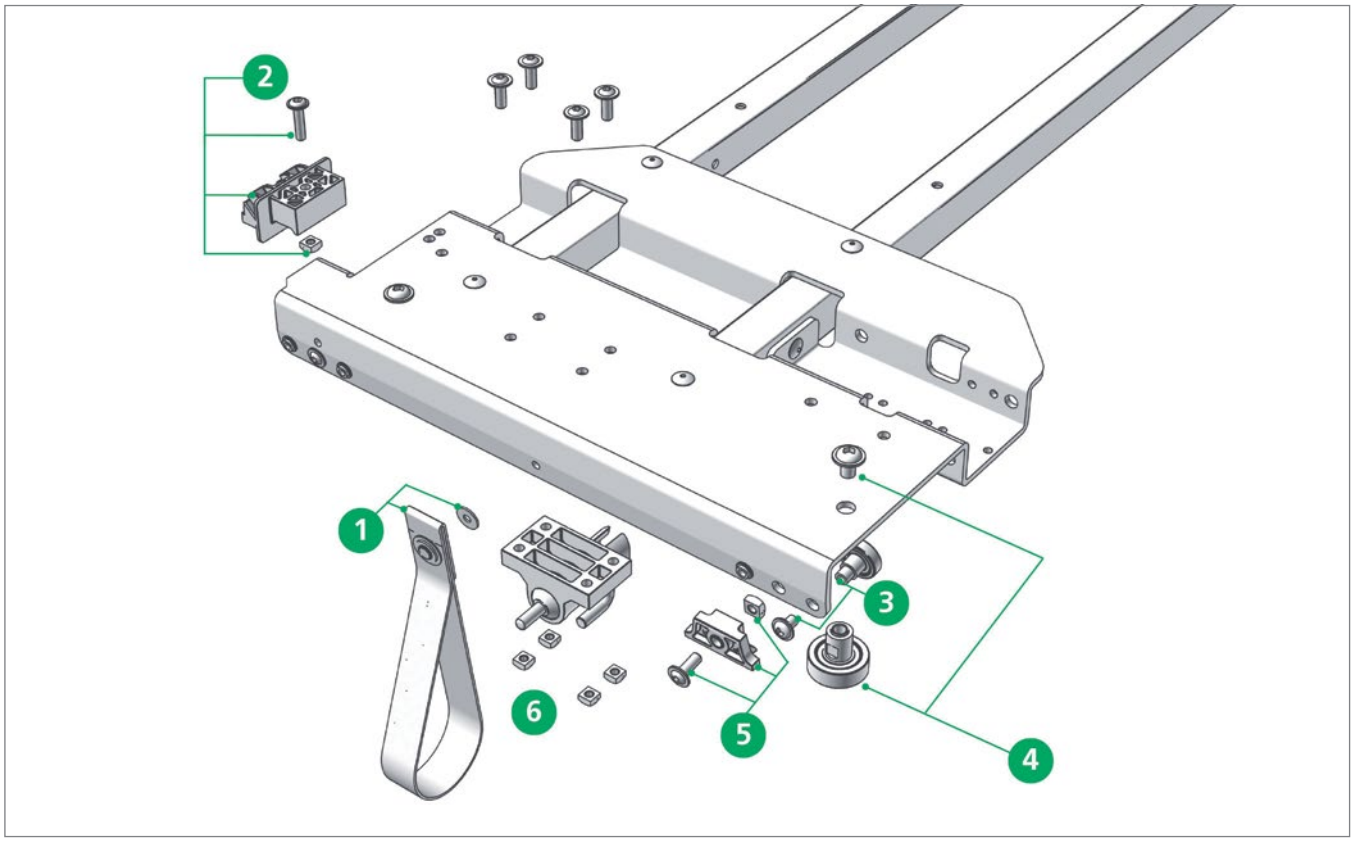



Pos. 1 **Edscha TS: 40 38 033 041**

Zugschlaufe kompl.; 0,02 kg

Pull strip cpl.; 0,02 kg

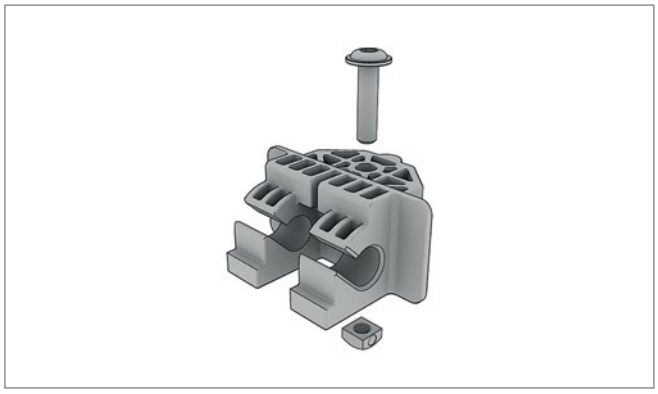

Pos. 2 **Edscha TS: 40 38 072 760**

Gelenkaufnahmesatz Endlaufwagen; 0,05 kg

Articulationset fixing end carriage; 0,05 kg

Ersatzteile Endlaufwagen Compact · *Spare parts front end carriage Compact*

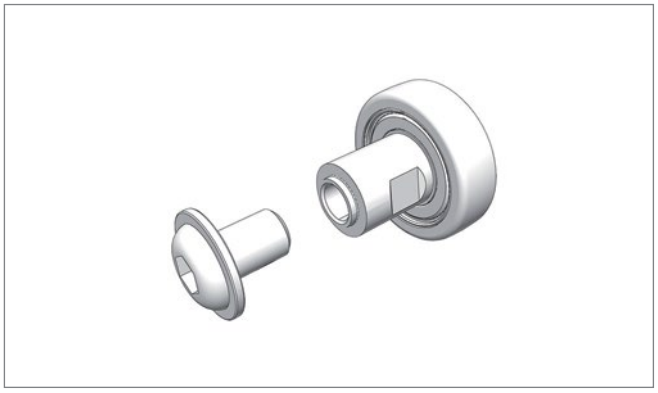

Pos. 3 **Edscha TS: 40 38 072 780**

Reparatursatz Laufrolle mit Innengewinde M6; 0,03 kg

Repair kit roller with inside thread M6; 0,03 kg

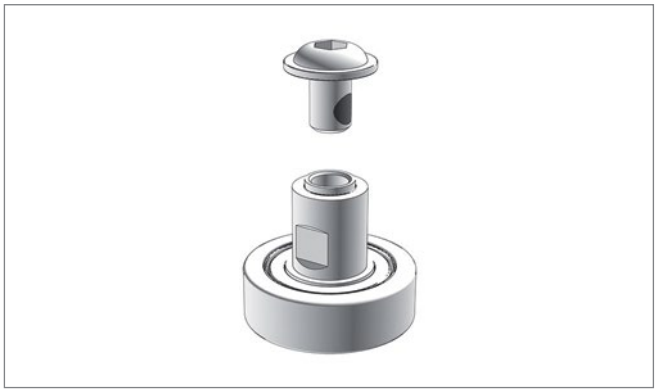

Pos. 4 **Edscha TS: 40 38 072 790**

Reparatursatz Führungsrolle Endlaufwagen; 0,10 kg

Repair kit guidingroller end carriage; 0,10 kg

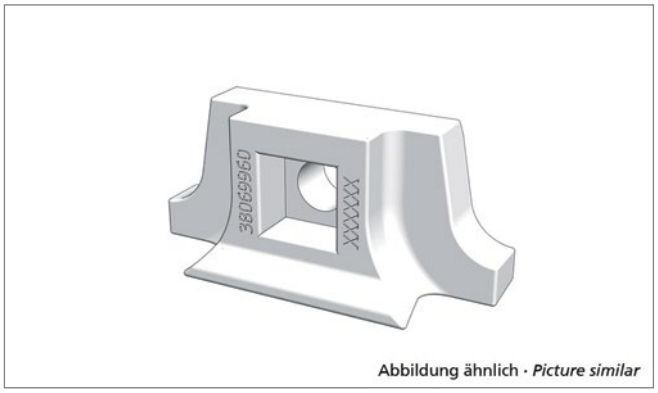

Abbildung ähnlich · *Picture similar*

Pos. 5 **Edscha TS: 40 38 069 960**

Reparatursatz Gleitstück; 0,01 kg

Repair kit sliding piece; 0,01 kg

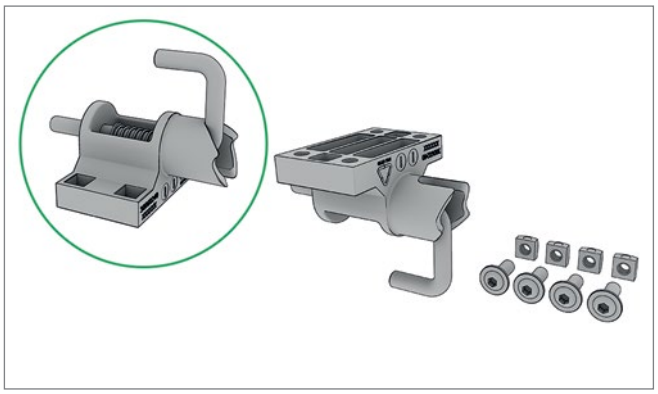

Pos. 6 **Edscha TS: 40 38 072 770**

Reparatursatz Verriegelung; 0,16 kg

Repair kit locking; 0,16 kg

Ersatzteile Endlaufwagen Varianten Aufstellautomatik · *Spare parts end carriage variants adjustment mechanism*

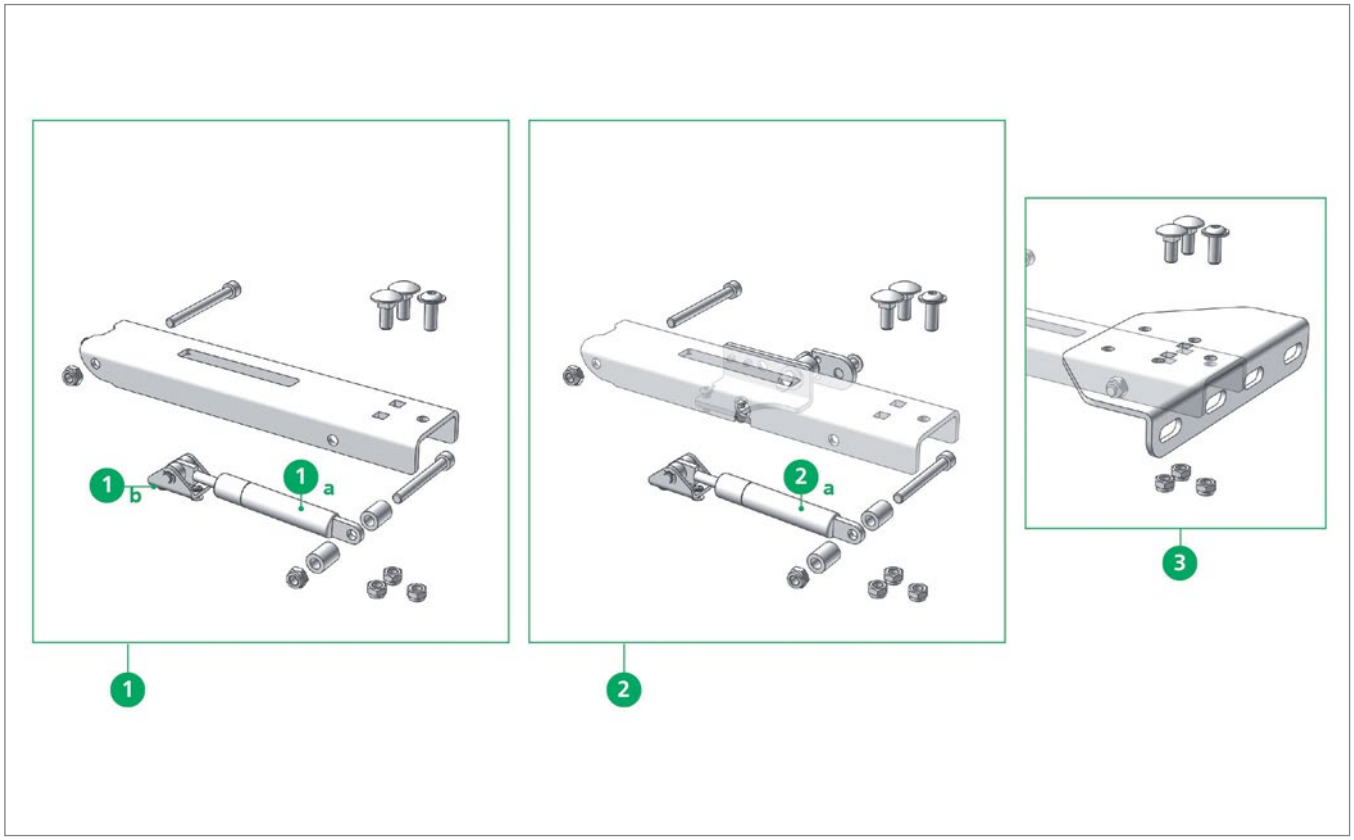

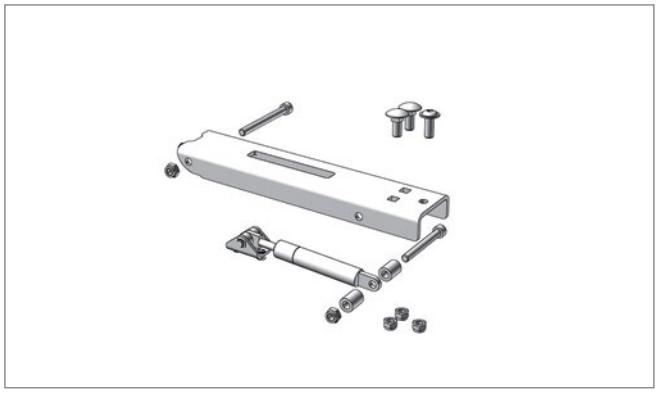

Pos. 1 **Edscha TS: 40 69 010 760**

Rep.-Satz Aufstellautomatik und Gasfeder 700 N (2 Stk.); 2,28 kg

Repairkit automatic adjustment mechanism with gasspring 700 N (2 pcs.); 2,28 kg

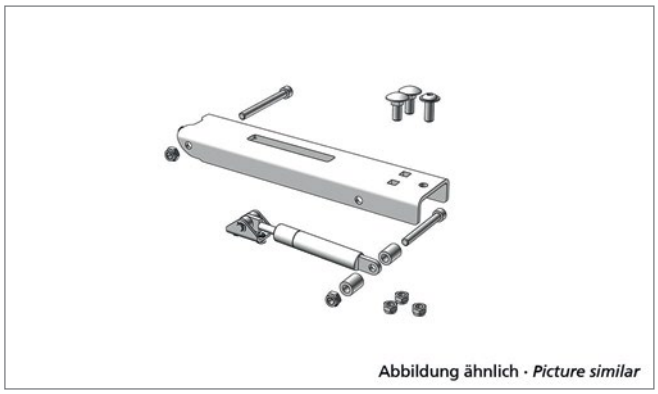

Pos. 1* **Edscha TS: 40 69 011 490**

Rep.-Satz Aufstellautomatik und Gasfeder 1000 N (2 Stk.); 2,50 kg

Repairkit automatic adjustment mechanism with gasspring 1000 N (2 pcs.); 2,50 kg

Ersatzteile Endlaufwagen Varianten Aufstellautomatik · *Spare parts end carriage variants adjustment mechanism*

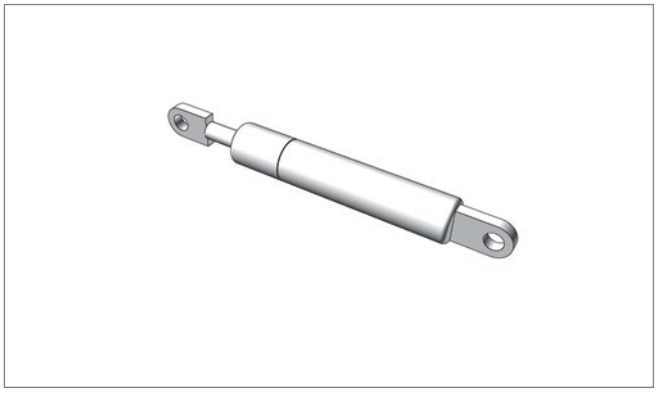

Pos. 1a **Edscha TS: 40 00 075 099**

Gasfeder 700 N; 0,14 kg

Gas spring 700 N; 0,14 kg

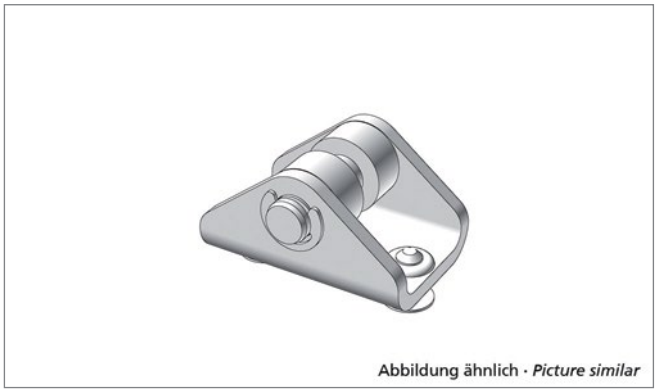

Abbildung ähnlich · *Picture similar*

Pos. 1b **Edscha TS: 40 69 009 730**

Lagerbock; 0,03 kg

Bearing block; 0,03 kg

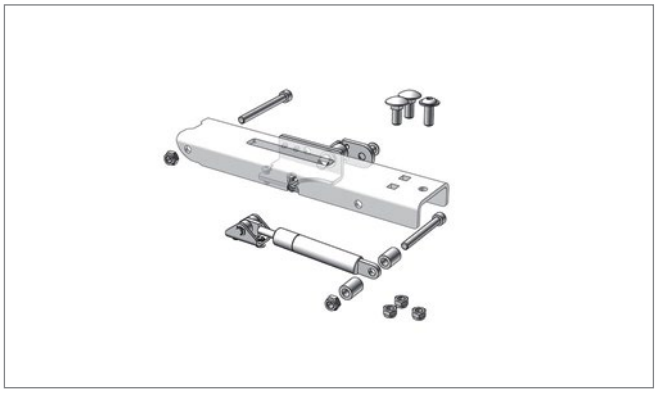

Pos. 2 **Edscha TS: 40 69 011 560**

Aufstellautomatik-Verriegelung und Gasfeder 700 N (rechts und links); 2,72 kg

Automatic adjustment mechanism - locking with gasspring 700 N (right and left); 2,72 kg

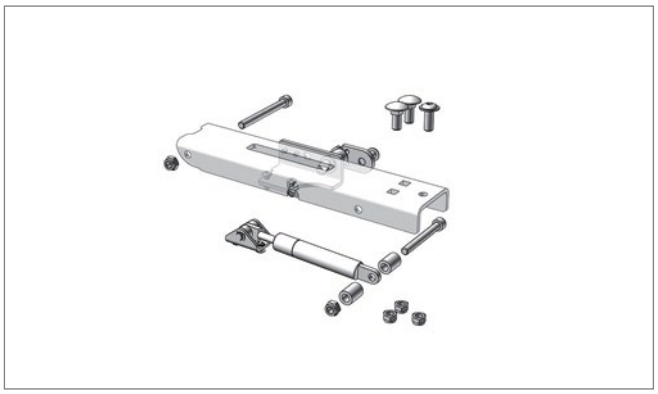

Pos. 2* **Edscha TS: 40 69 011 900**

Aufstellautomatik-Verriegelung und Gasfeder 1000 N (rechts und links); 2,30 kg

Automatic adjustment mechanism - locking left with gasspring 1000 N (right and left); 2,30 kg

Ersatzteile Endlaufwagen Varianten Aufstellautomatik · *Spare parts end carriage variants adjustment mechanism*

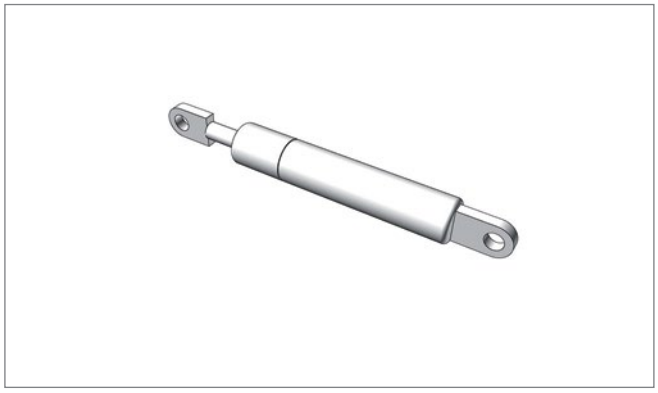

Pos. 2a **Edscha TS: 40 69 002 740**

Gasfeder 1000 N für Abschlüsse > 30 kg; 0,20 kg

Gas spring 1000 N for endings > 30 kg; 0,20 kg

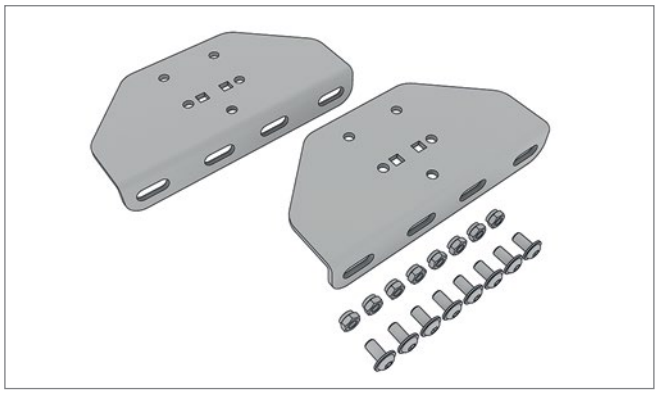

Pos. 3 **Edscha TS: 40 69 012 190**

Adapterplatte inkl. Schrauben Stahlarm; 0,82 kg

Adapter plate incl. screws metal positioning arm; 0,82 kg

Ersatzteile Endlaufwagen Varianten Aufstellautomatik · *Spare parts end carriage variants adjustment mechanism*

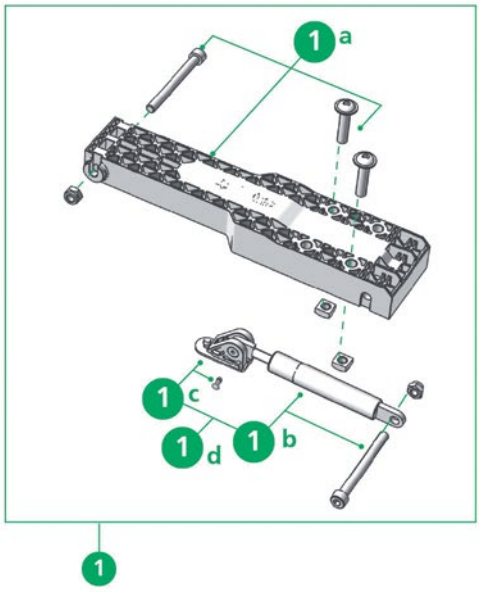

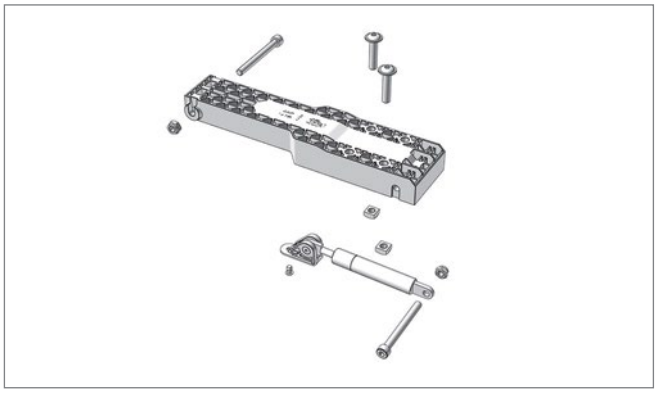

Pos. 1 **Edscha TS: 40 38 090 300**

Rep.-Satz Aufstellautomatik (Kunststoff) und Gasfeder; 0,90 kg

Repairkit lifting arm (plastic) with gasspring; 0,90 kg

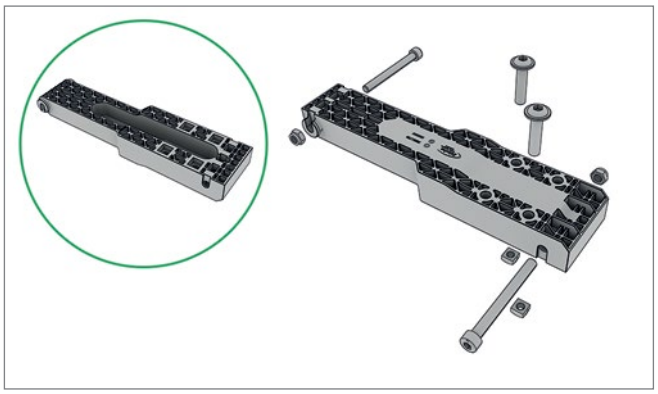

Pos. 1a **Edscha TS: 40 38 065 050**

Rep.-Satz Aufstellautomatik Kunststoff; 0,50 kg

Repair kit automatic adjustment mechanism plastic; 0,50 kg

Ersatzteile Endlaufwagen Varianten Aufstellautomatik · *Spare parts end carriage variants adjustment mechanism*

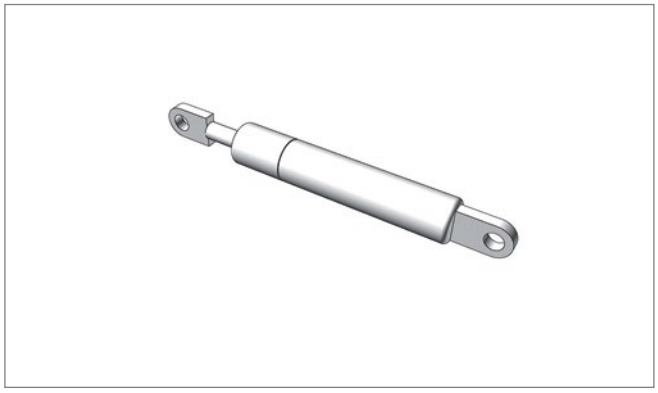

Pos. 1b **Edscha TS: 40 00 075 099**

Gasfeder 700 N; 0,14 kg

Gas spring 700 N; 0,14 kg

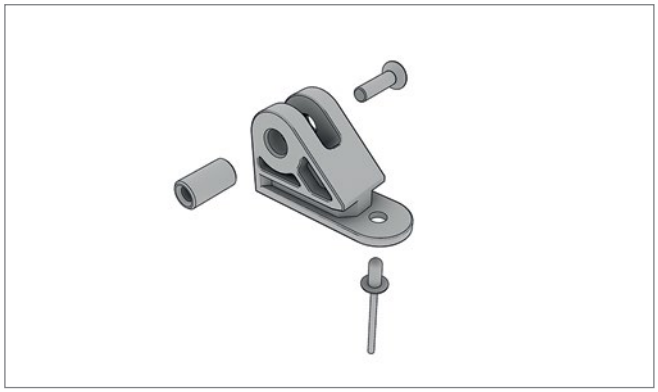

Pos. 1c **Edscha TS: 40 38 081 770**

Gasfeder Aufnahme Reparatursatz UL II / HD / VP-UL; 0,04 kg

Gas spring holder repair kit UL II / HD / VP-UL; 0,04 kg

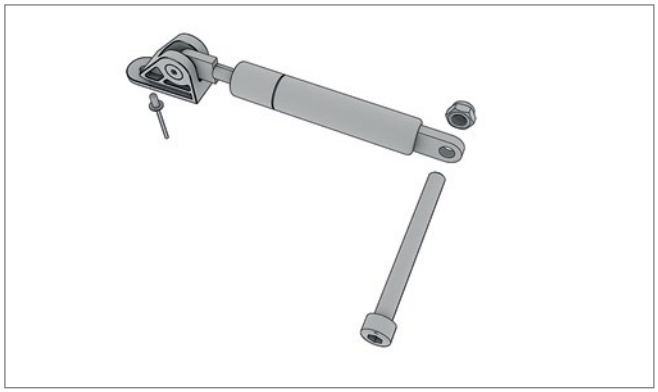

Pos. 1d **Edscha TS: 40 38 065 020**

Rep.-Satz Gasfeder 700 N für Aufstellautomatik (Kunststoff); 0,23 kg

Repairkit Gas spring 700 N for automatic adjustment mechanism (plastic); 0,23 kg

Ersatzteile Portalbalken · *Spare parts gantry beam*

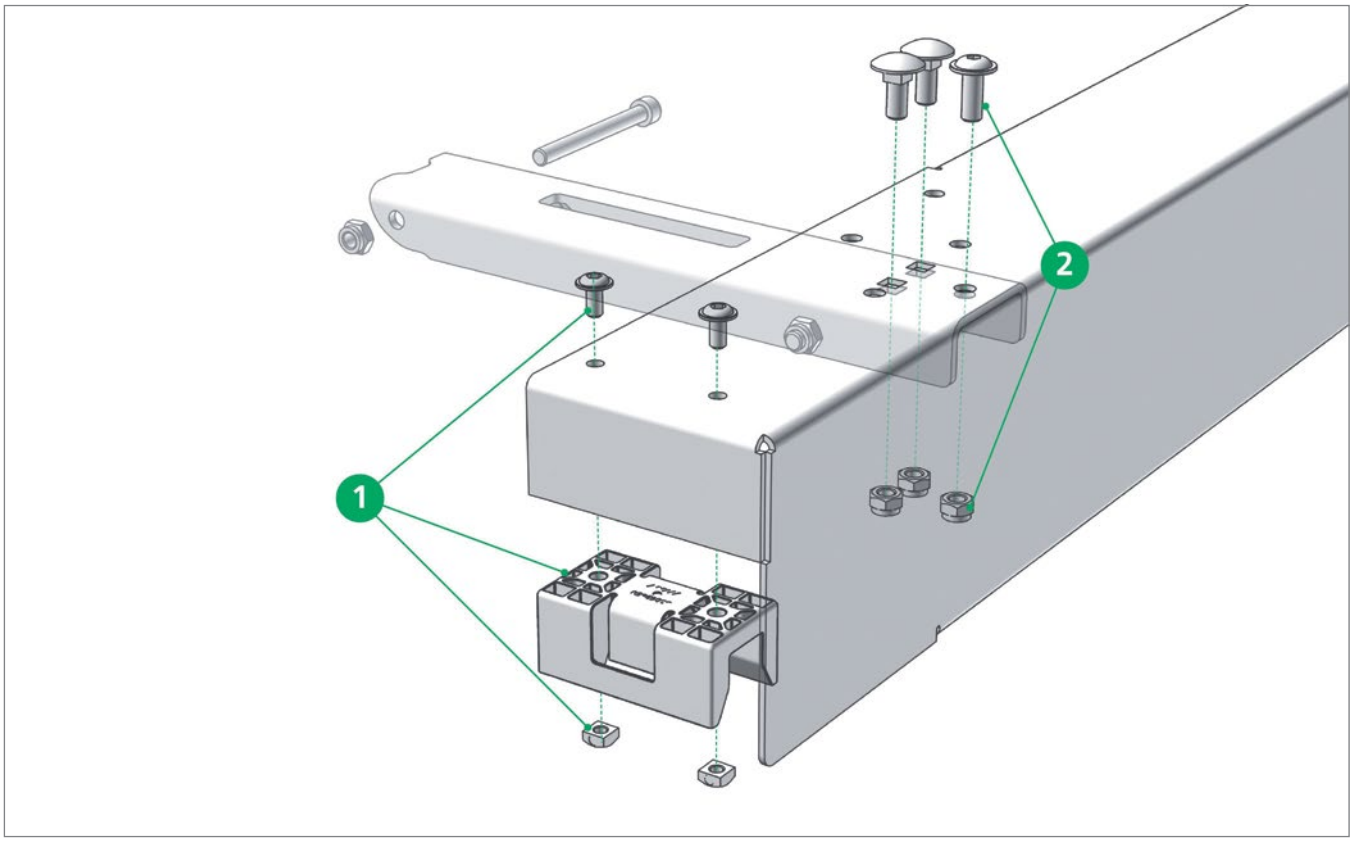

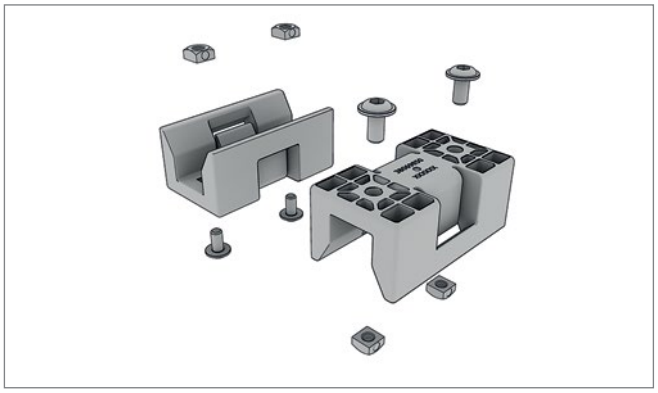

Pos. 1 **Edscha TS: 40 38 072 750**

Reparatursatz Führung Endspriegel / Portalbalken (Paar); 0,20 kg

Repairkit guide end bow / gantry beam (pair); 0,20 kg



Pos. 2 **Edscha TS: 40 69 013 600**

Schraubensatz Endspriegel / Portalbalken; 0,13 kg

Screwset end bow / gantry beam; 0,13 kg

Ersatzteile Portalbalken · *Spare parts gantry beam*

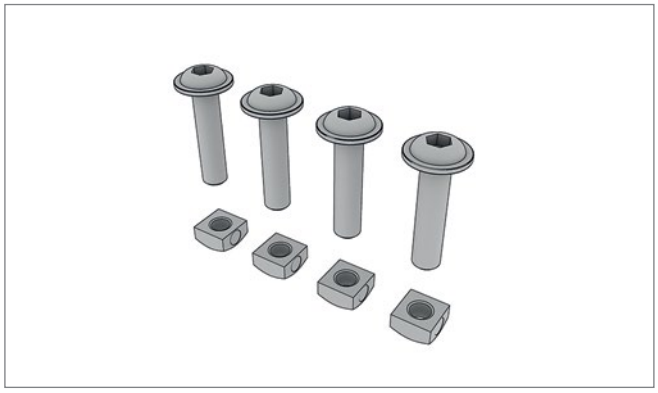

Pos. 2* **Edscha TS: 40 38 072 740**

Schraubensatz Endspriegel / Portalbalken für Kunststoffaufstellarm; 0,07 kg

Screwset end bow / gantry beam for plastic lifting arm; 0,07 kg

Ersatzteile Endspriegel · *Spare parts end bow*

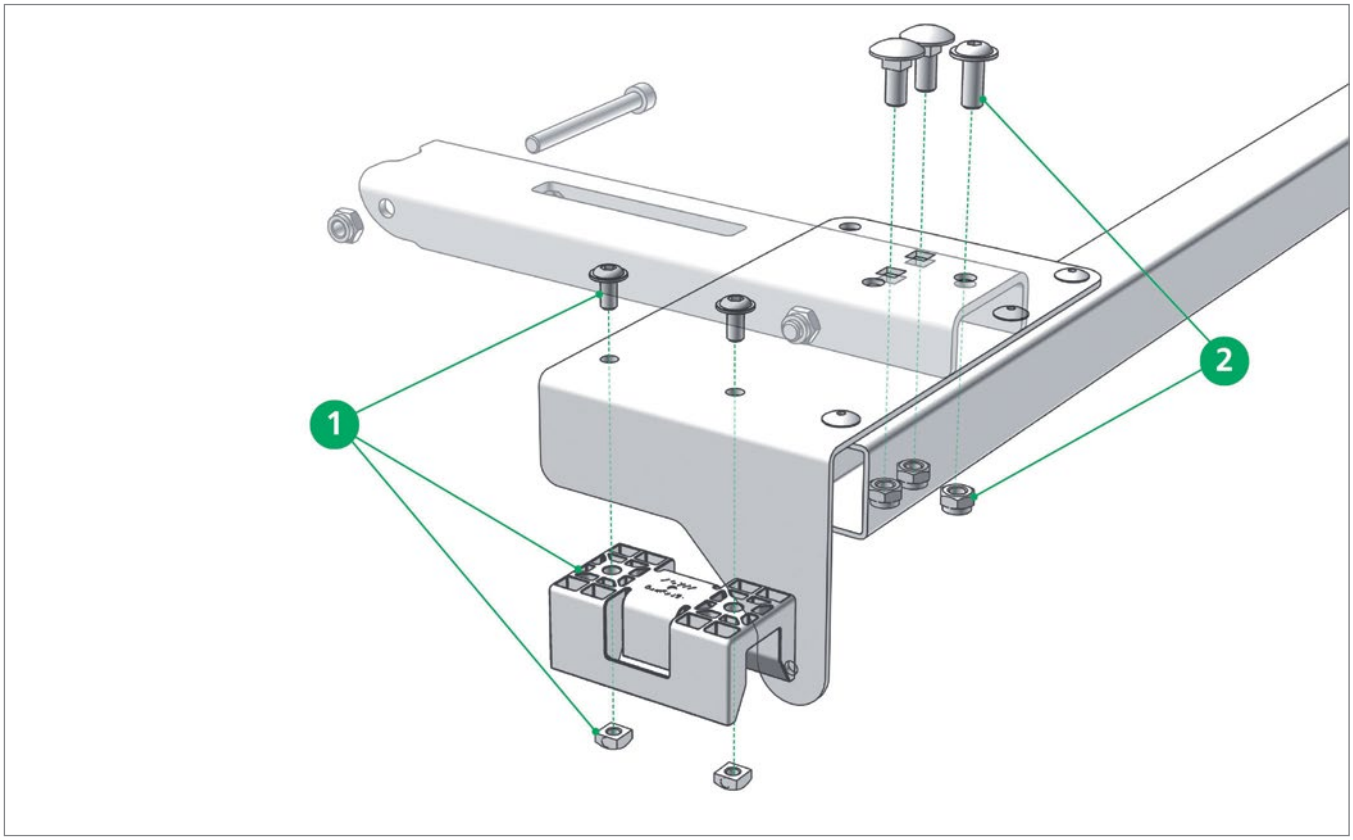

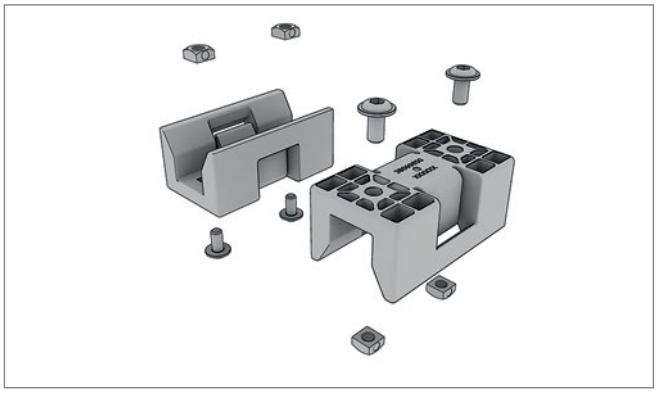

Pos. 1 **Edscha TS: 40 38 072 750**

Reparatursatz Führung Endspriegel / Portalbalken (Paar); 0,20 kg

Repairkit guide end bow / gantry beam (pair); 0,20 kg



Pos. 2 **Edscha TS: 40 69 013 600**

Schraubensatz Endspriegel / Portalbalken; 0,13 kg

Screwset end bow / gantry beam; 0,13 kg

Ersatzteile Endspriegel · *Spare parts end bow*

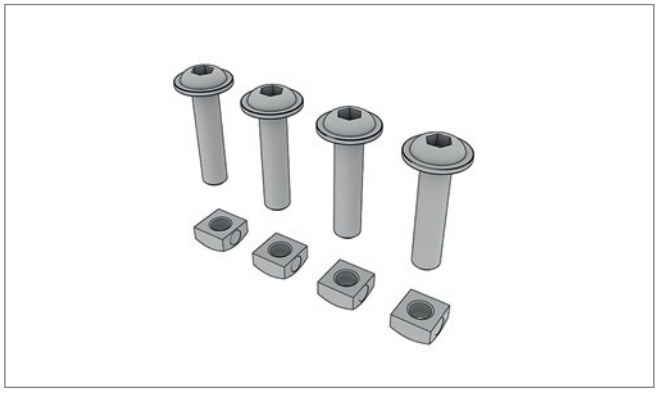

Pos. 2* **Edscha TS: 40 38 072 740**

Schraubensatz Endspriegel / Portalbalken für Kunststoffaufstellarm; 0,07 kg

Screwset end bow / gantry beam for plastic lifting arm; 0,07 kg

Ersatzteile Mitte · *Spare parts middle*

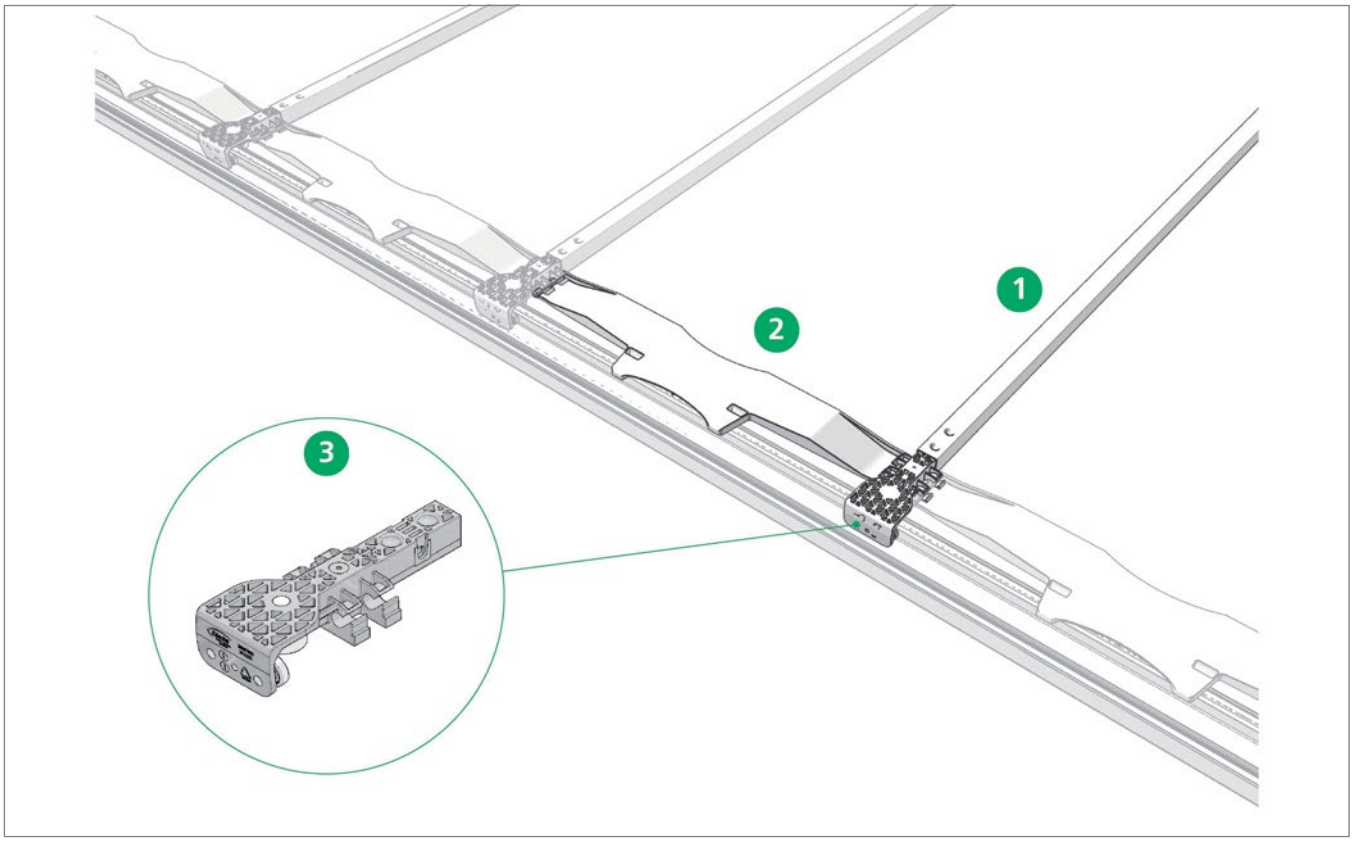

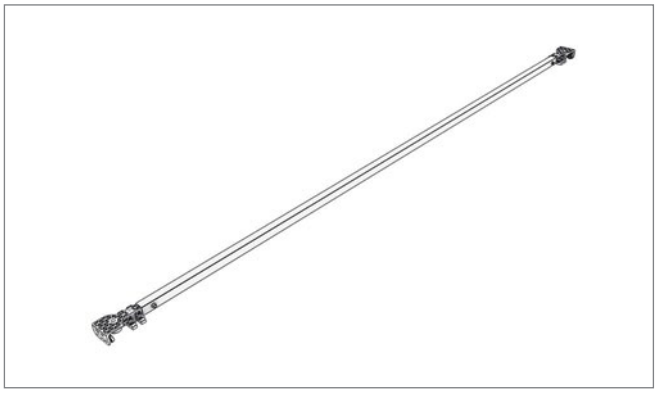

Pos. 1 **Edscha TS: 40 69 004 740**

Spriegel mit Rollenwagen 2550 mm; 3,81 kg

Bow with roller carriage 2550 mm; 3,81 kg

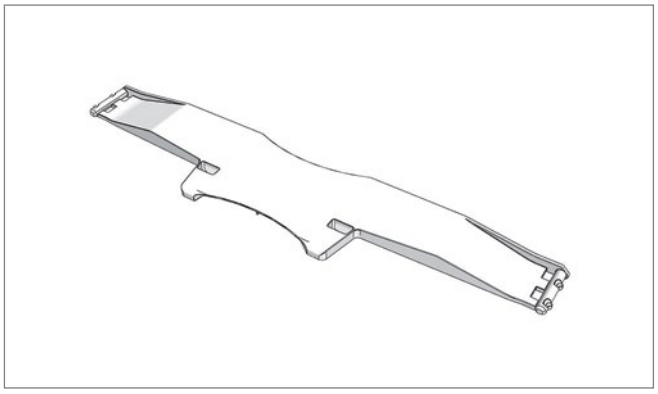

Pos. 2 **Edscha TS: 40 38 067 930**

Gelenk VP-UL; 0,21 kg

Link VP-UL; 0,21 kg

Ersatzteile Mitte · *Spare parts middle*

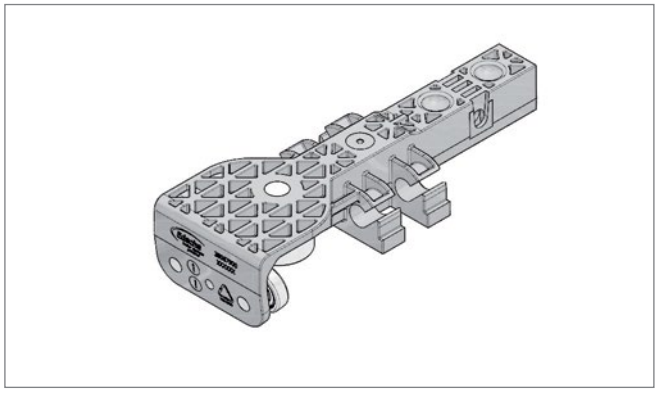

Pos. 3 **Edscha TS: 40 38 067 900**

Rollenwagen VG VP-UL; 0,36 kg

Roller carrier CG VP-UL; 0,36 kg

Ersatzteile Front · *Spare parts front*

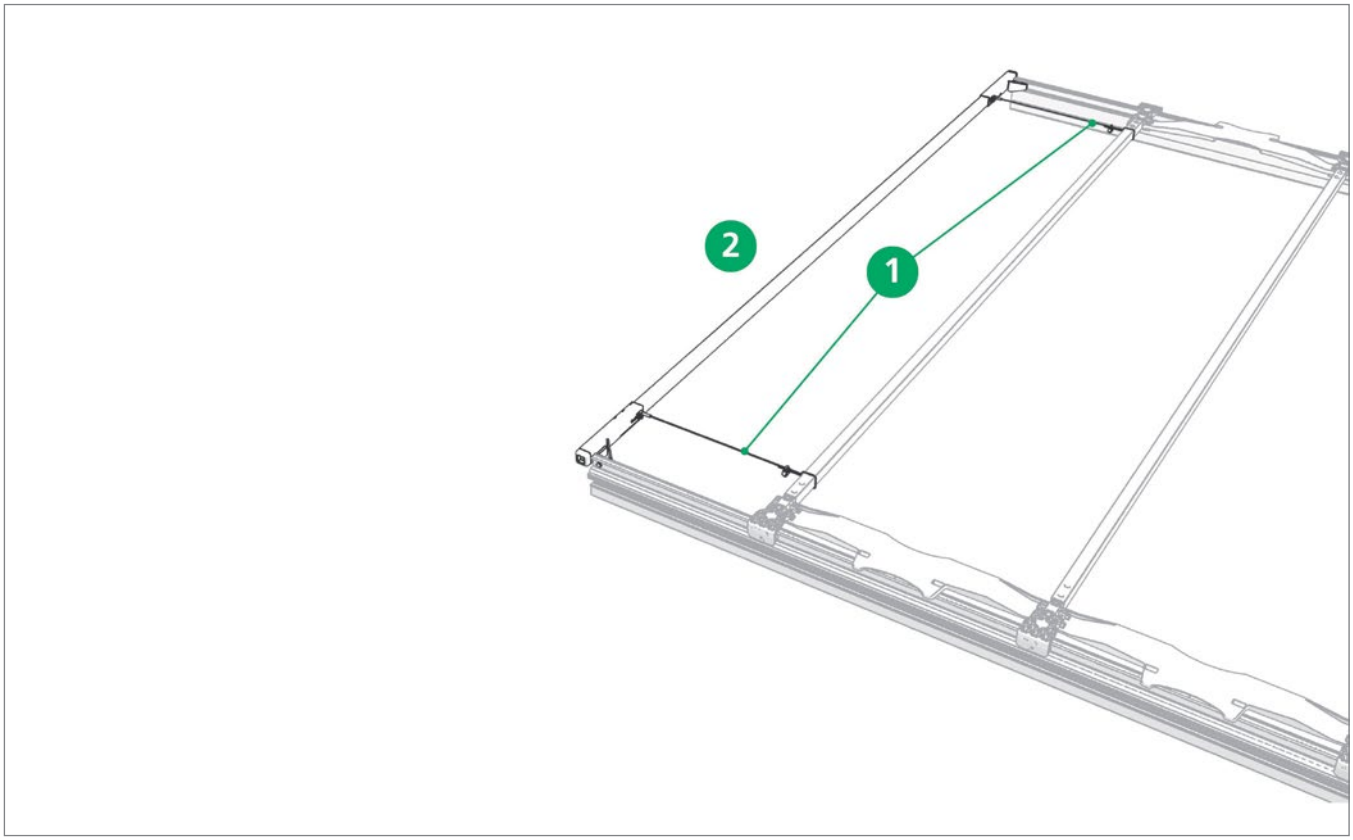

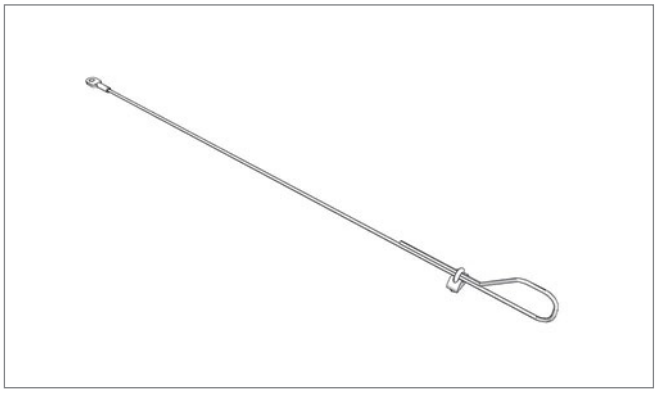

Pos. 1 **Edscha TS: 40 38 068 710**

Sicherungsseilsatz; 0,30 kg

Safety rope set; 0,30 kg

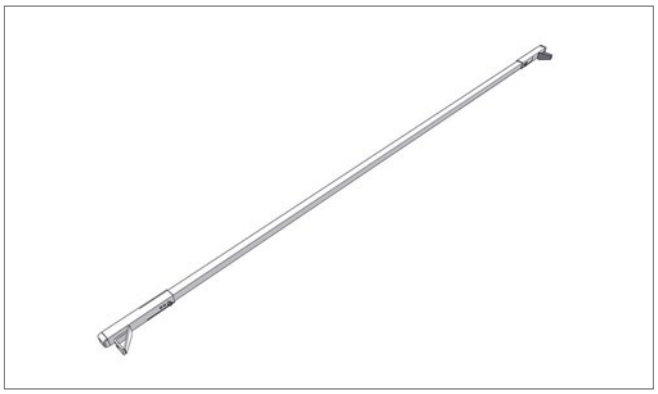

Pos. 2 **Edscha TS: 40 69 006 690**

Abschlussspriegel; 5,20 kg

Closing bow; 5,20 kg

Ersatzteile DB · *Spare parts DB*

Spriegelstärken · *Bow Thicknesses*

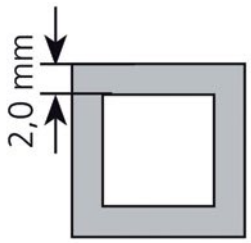

DB-Ausführung · *DB design*
Aufbaubreite
Body width: 2550 mm

verstärkt nach · *reinforced acc. to* EN 283

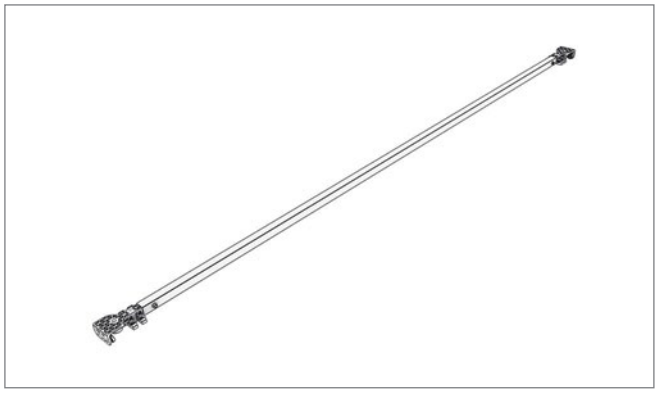

Pos. - **Edscha TS: 40 69 004 750**

Spriegel BG CS-Compact 2550 DB*; 4,76 kg

Bow BG CS-Compact 2550 DB; 4,76 kg*

DB = geeignet für Kombinierten Verkehr und geprüft durch Deutsche Bahn
DB = suitable for combined use and aproved by German Railways

Optionales Zubehör · *Additional Accessories*

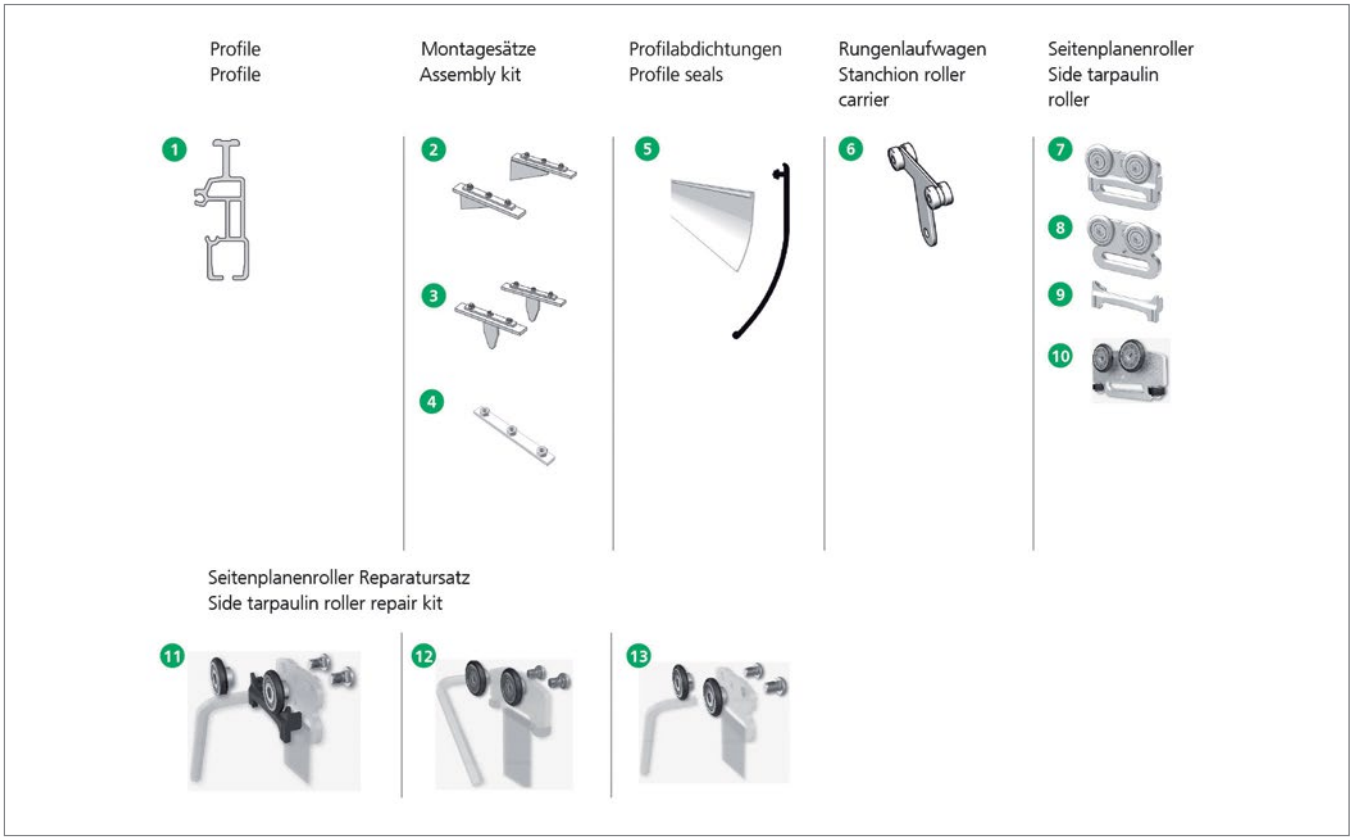

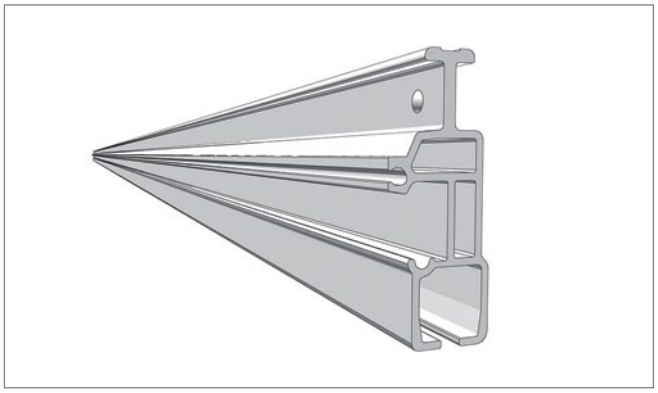

Pos. 1.1 **Edscha TS: 40 69 006 040**

Aluprofil 5m; 14,40 kg

Alu profile 5m; 14,40 kg

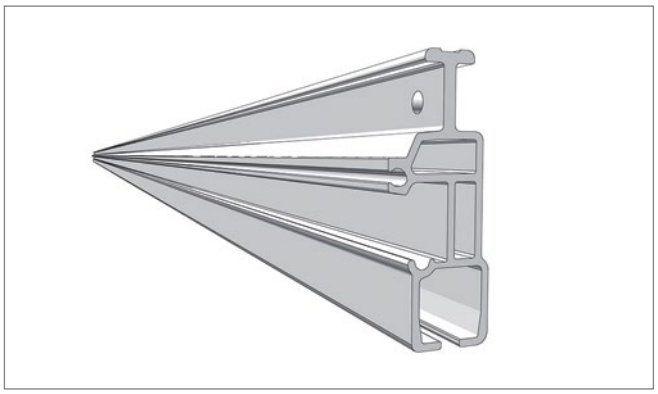

Pos. 1.2 **Edscha TS: 40 69 004 920**

Aluprofil 8m; 23,00 kg

Alu profile 8m; 23,00 kg

Optionales Zubehör · *Additional Accessories*

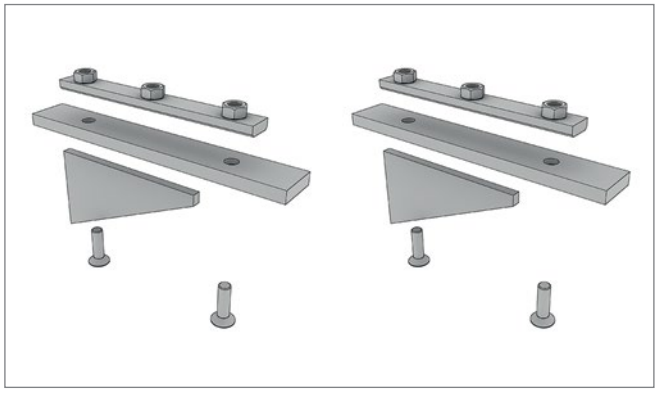

Pos. 2 **Edscha TS: 40 69 000 130**

Montagesatz Compact Profil vorne; 2,69 kg

Assembly kit Compact profile front; 2,69 kg

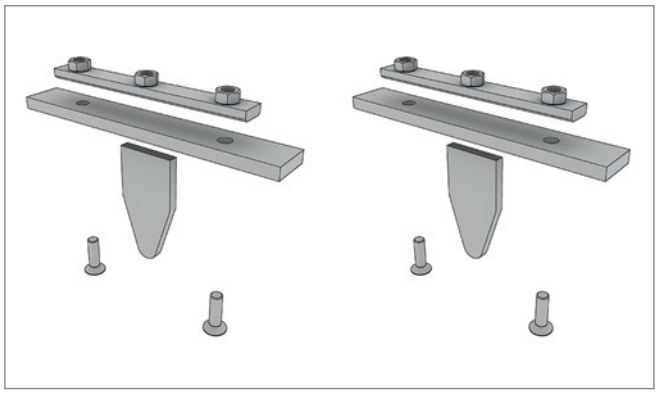

Pos. 3 **Edscha TS: 40 69 000 140**

Montagesatz Compact Profil hinten; 2,35 kg

Assembly kit Compact profile rear; 2,35 kg

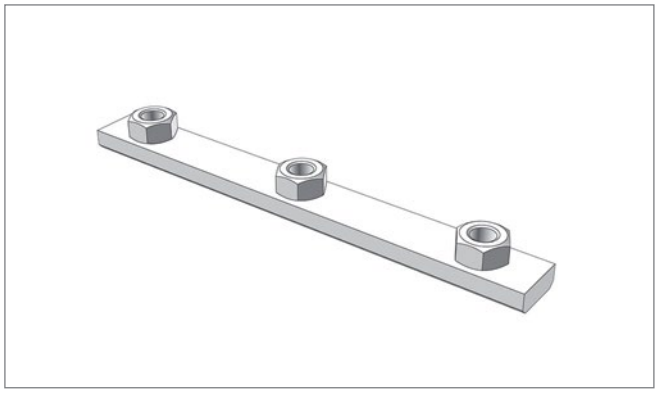

Pos. 4 **Edscha TS: 40 69 006 330**

Klemmleistensatz Compact vorne/hinten; 0,80 kg

Terminal strips Compact front/rear; 0,80 kg

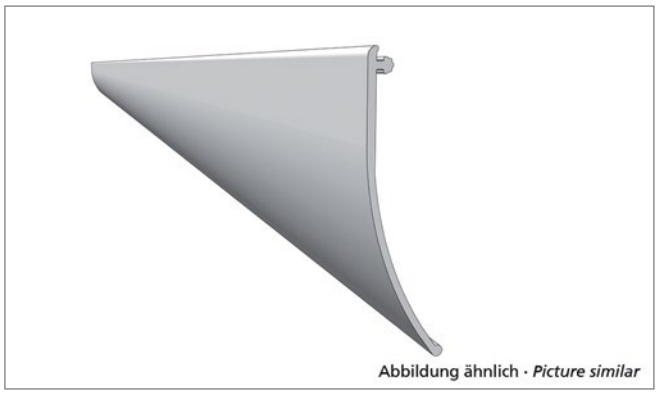

Pos. 5.1 **Edscha TS: 40 38 087 380**

Profilabdichtung 13700 x 125 grau Standard (Rolle); 8,18 kg

PVC pelmet 13700 x 125 grey Standard (roll); 8,18 kg

Optionales Zubehör · *Additional Accessories*

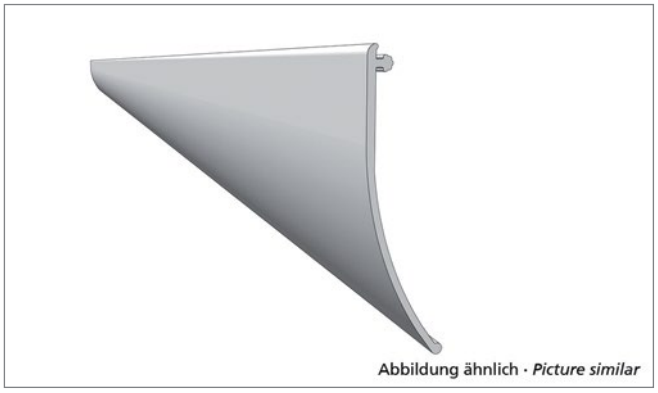

Pos. 5.2 **Edscha TS: 40 38 087 390**

Profilabdichtung 18500 x 125 grau Standard (Rolle); 11,80 kg

PVC pelmet 18500 x 125 grey Standard (roll); 11,80 kg

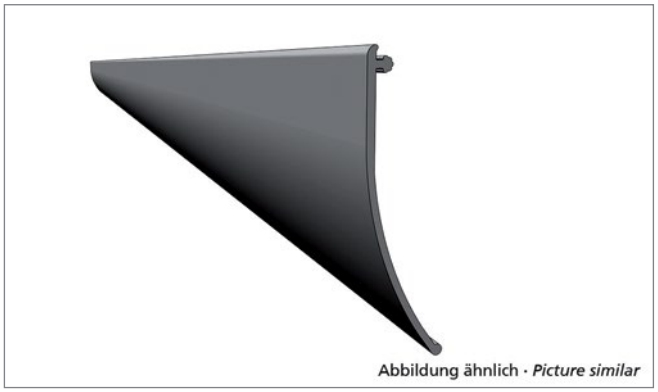

Pos. 5.3 **Edscha TS: 40 38 087 400**

Profilabdichtung 13700 x 125 schwarz Standard (Rolle); 9,20 kg

PVC pelmet 13700 x 125 black Standard (roll); 9,20 kg

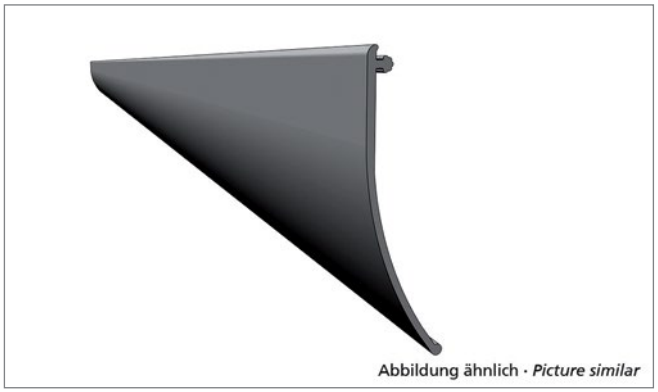

Pos. 5.4 **Edscha TS: 40 38 087 410**

Profilabdichtung 18500 x 125 schwarz Standard (Rolle); 12,00 kg

PVC pelmet 18500 x 125 black Standard (roll); 12,00 kg



Pos. 6 **Edscha TS: 40 38 048 420**

Rungenlaufwagen Vol./Std/Univ.; 0,25 kg

Stanchion roller carrier Vol./Std/Univ.; 0,25 kg

Optionales Zubehör · *Additional Accessories*



Pos. 7 **Edscha TS: 40 38 085 800**

Seitenplanenroller mit Clip; 0,22 kg

Side tarpaulin roller with clip; 0,22 kg



Pos. 8 **Edscha TS: 40 38 085 810**

Seitenplanenroller ohne Clip; 0,20 kg

Side tarpaulin roller without clip; 0,20 kg

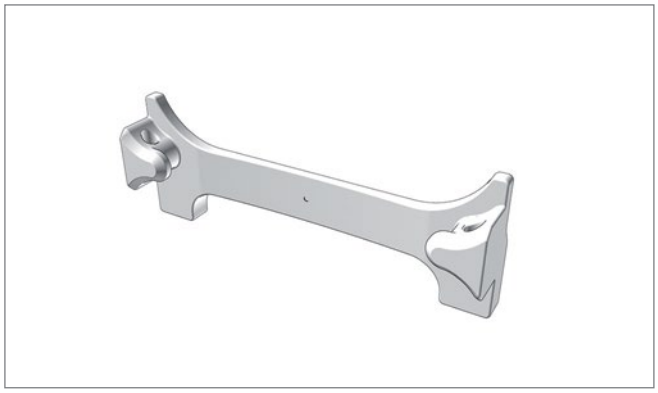

Pos. 9 **Edscha TS: 41 38 079 750**

Kunststoff-Clip (100 Stk.); 0,60 kg

Plastic-Clip (100 pcs.); 0,60 kg

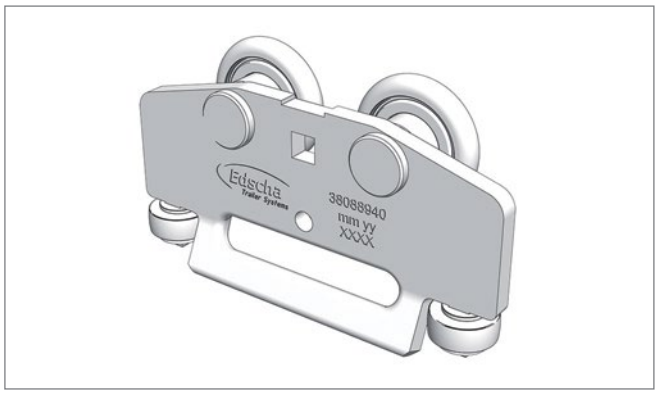

Pos. 10 **Edscha TS: 40 38 088 940**

Seitenplanenroller SPR-4; 0,24 kg

Side tarpaulin roller SPR-4; 0,24 kg

Optionales Zubehör · *Additional Accessories*

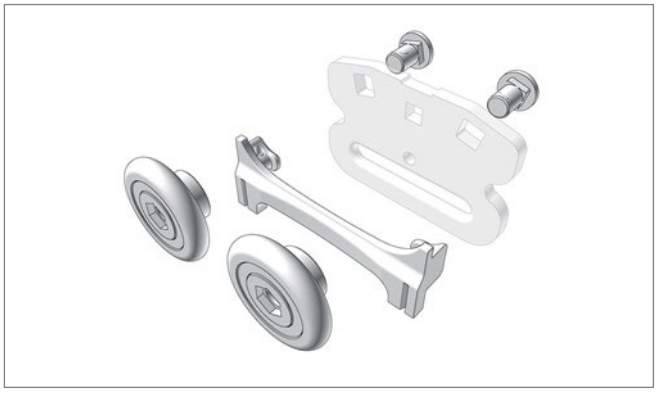

Pos. 11 **Edscha TS: 40 38 083 970**

Reparatursatz Seitenplanenroller-Standard (TIR fähig) mit Clip; 0,10 kg

Repairkit side tarpaulin roller Standard (TIR capable) with clip; 0,10 kg

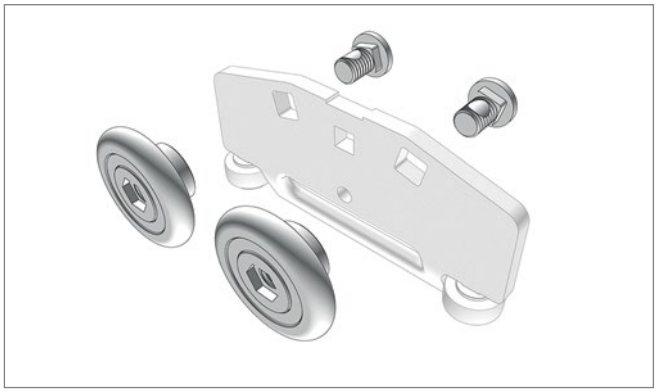

Pos. 12 **Edscha TS: 40 38 090 970**

Reparatursatz Seitenplanenroller SPR-4 (TIR fähig); 0,10 kg

Repairkit side tarpaulin roller SPR-4 (TIR capable); 0,10 kg

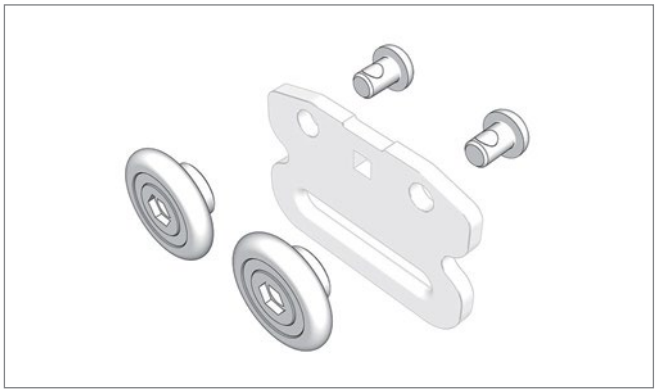

Pos. 13 **Edscha TS: 40 38 083 960**

Seitenplanenroller Reparatursatz mit Kunststoff-Laufrolle (Platinenausführung für Rundloch nicht TIR fähig); 0,05 kg

Side trapaulin roller repair kit with plastic-roller (Baseplate version for cylindrical hole shape not TIR capable); 0,05 kg

Verdeckaufbau · *Roof Structure*

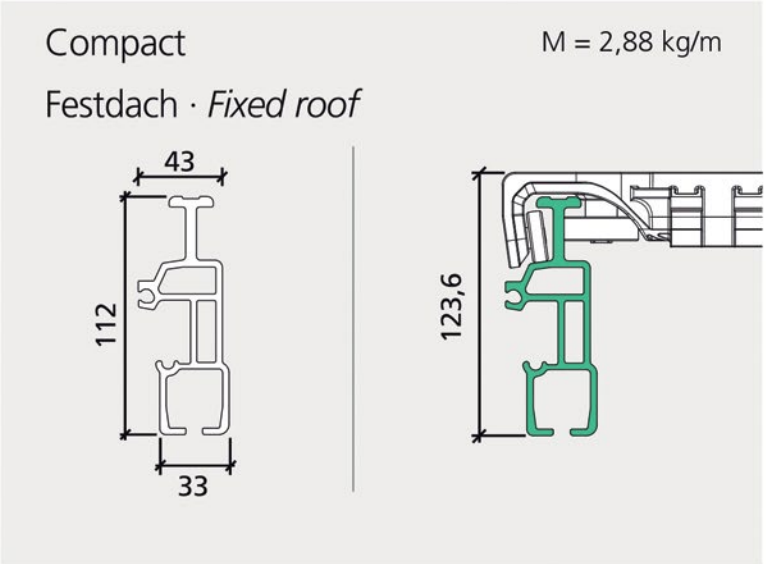


TailWing
TailWing

Ausbaukomponenten
Components

Übersicht Compact Festdach · *Overview Compact Fixed Roof*

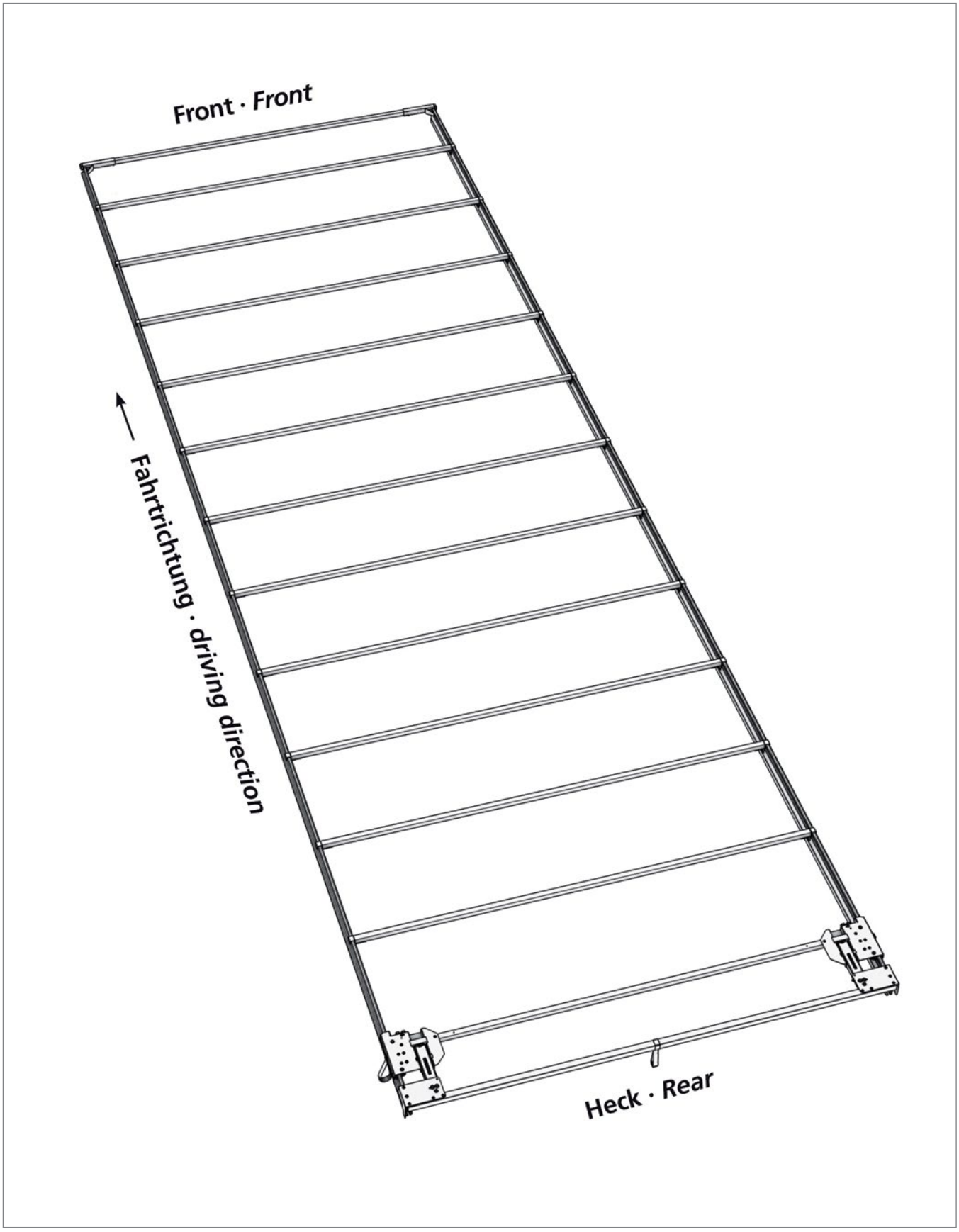

Ersatzteile Heck · *Spare parts rear*

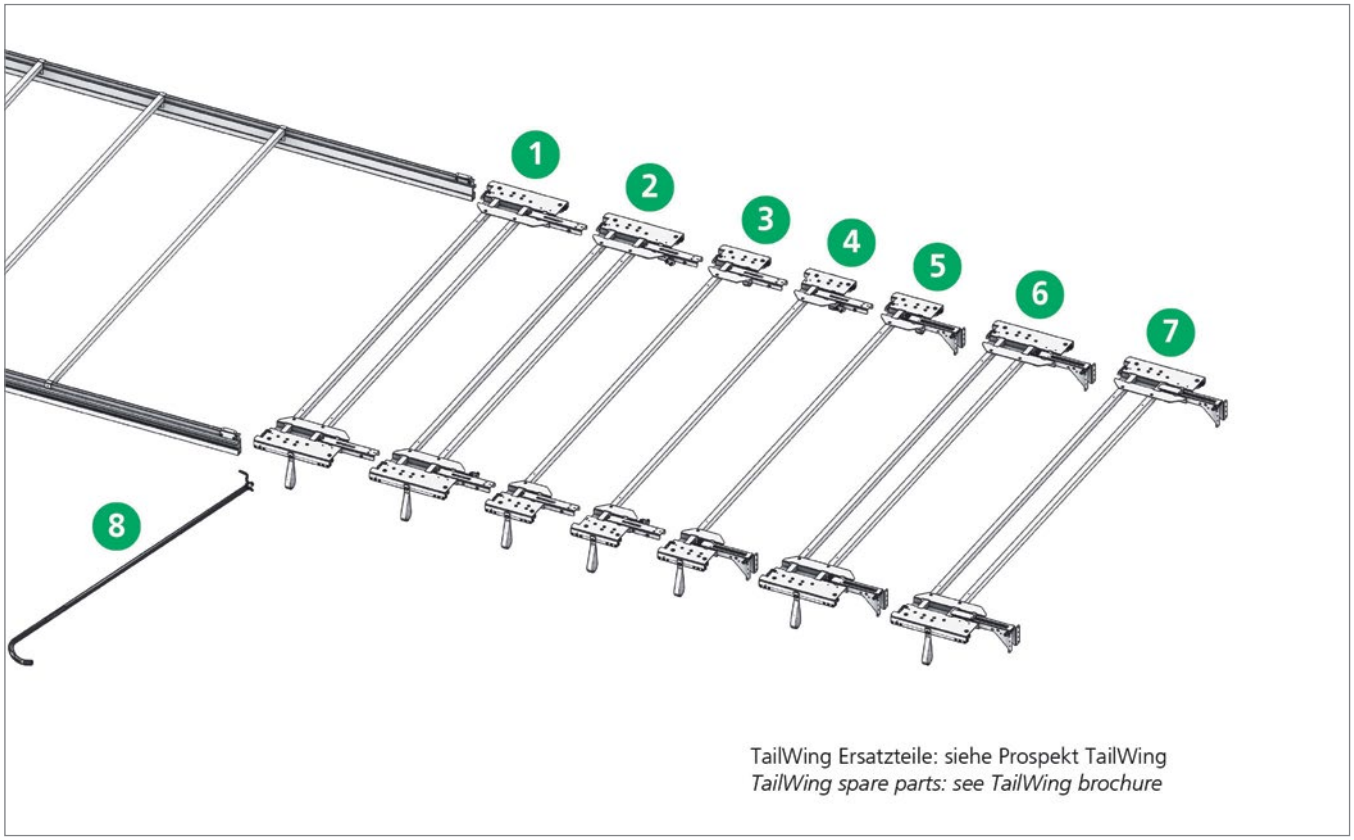

TailWing Ersatzteile: siehe Prospekt TailWing
TailWing spare parts: see TailWing brochure

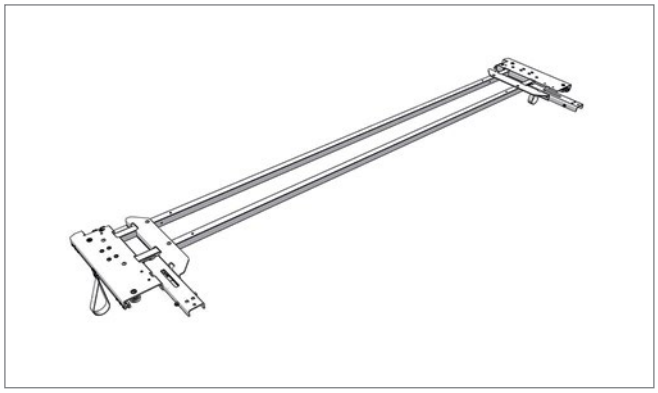

Pos. 1 **Edscha TS: 40 69 010 900**

Endlaufwagen VP Standard 2550 (1 x 700 N pro Seite); 19,68 kg

End carriage VP Standard 2550 (1 x 700 N per side); 19,68 kg

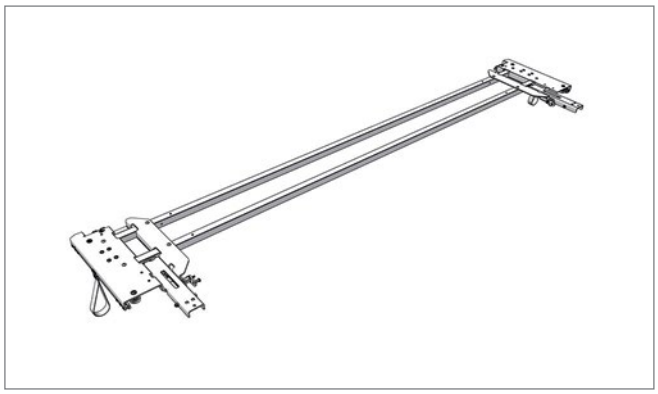

Pos. 2 **Edscha TS: 40 69 011 790**

Endlaufwagen VP Standard 2550 (1 x 700 N pro Seite) mit Verriegelung; 20,16 kg

End carriage VP Standard 2550 (1 x 700 N per side) with locking assembly; 20,16 kg

Ersatzteile Heck · *Spare parts rear*

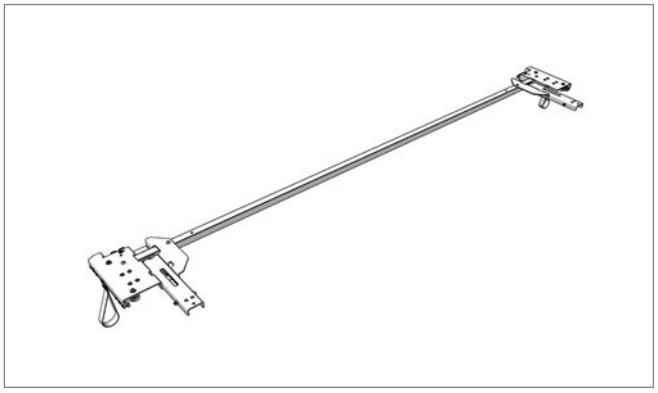

Pos. 3 **Edscha TS: 40 69 011 010**

Endlaufwagen Small 2550; 12,24 kg

End carriage small 2550; 12,24 kg

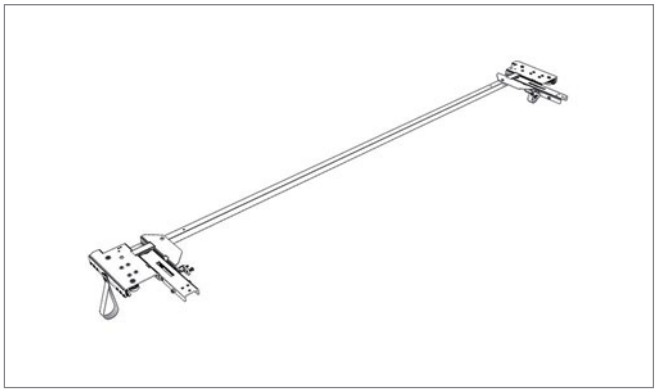

Pos. 4 **Edscha TS: 40 69 011 720**

Endlaufwagen Small 2550 mit Verriegelung; 12,72 kg

End carriage small 2550 with locking assembly; 12,72 kg

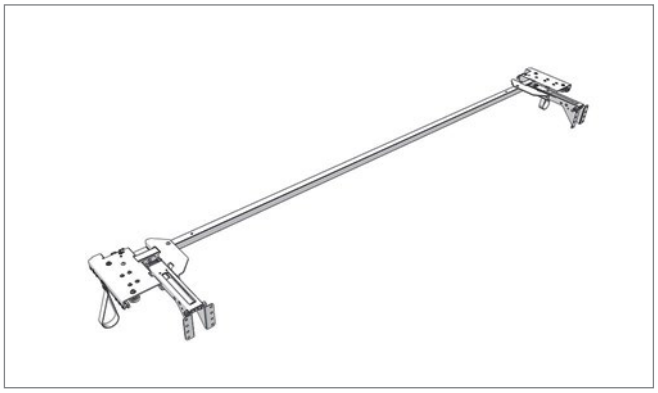

Pos. 5 **Edscha TS: 40 69 011 020**

Endlaufwagen Small für TailWing 400-700; 13,23 kg

End carriage small for TailWing 400-700; 13,23 kg

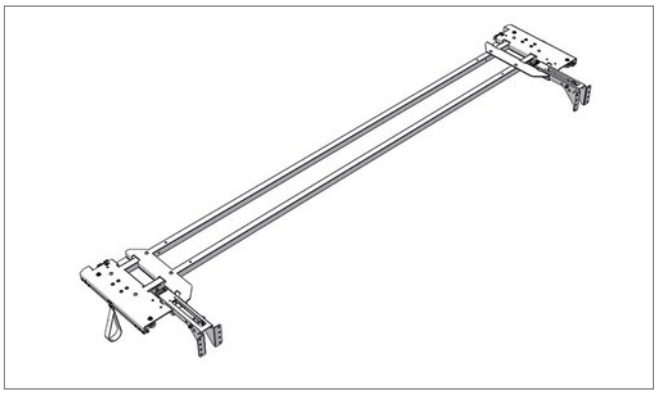

Pos. 6 **Edscha TS: 40 69 010 910**

Endlaufwagen für TailWing 400-900; 20,66 kg

End carriage for TailWing 400-900; 20,66 kg

Ersatzteile Heck · *Spare parts rear*

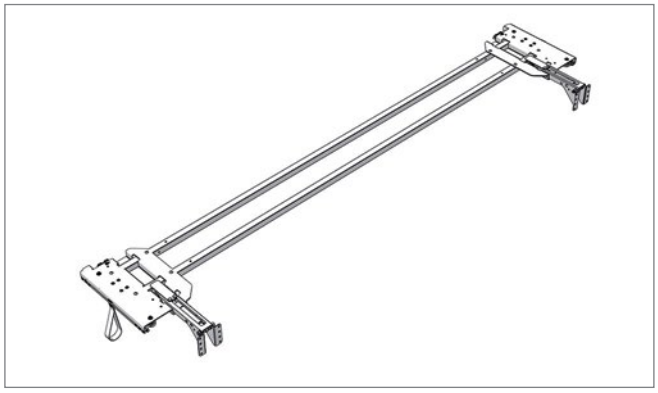

Pos. 7 **Edscha TS: 40 69 010 920**

Endlaufwagen für TailWing 901-1200; 20,70 kg

End carriage for TailWing 901-1200; 20,70 kg



Pos. 8 **Edscha TS: 40 38 062 430**

Zugstange; 4,00 kg

Tie rod; 4,00 kg

Ersatzteile Heck · *Spare parts rear*

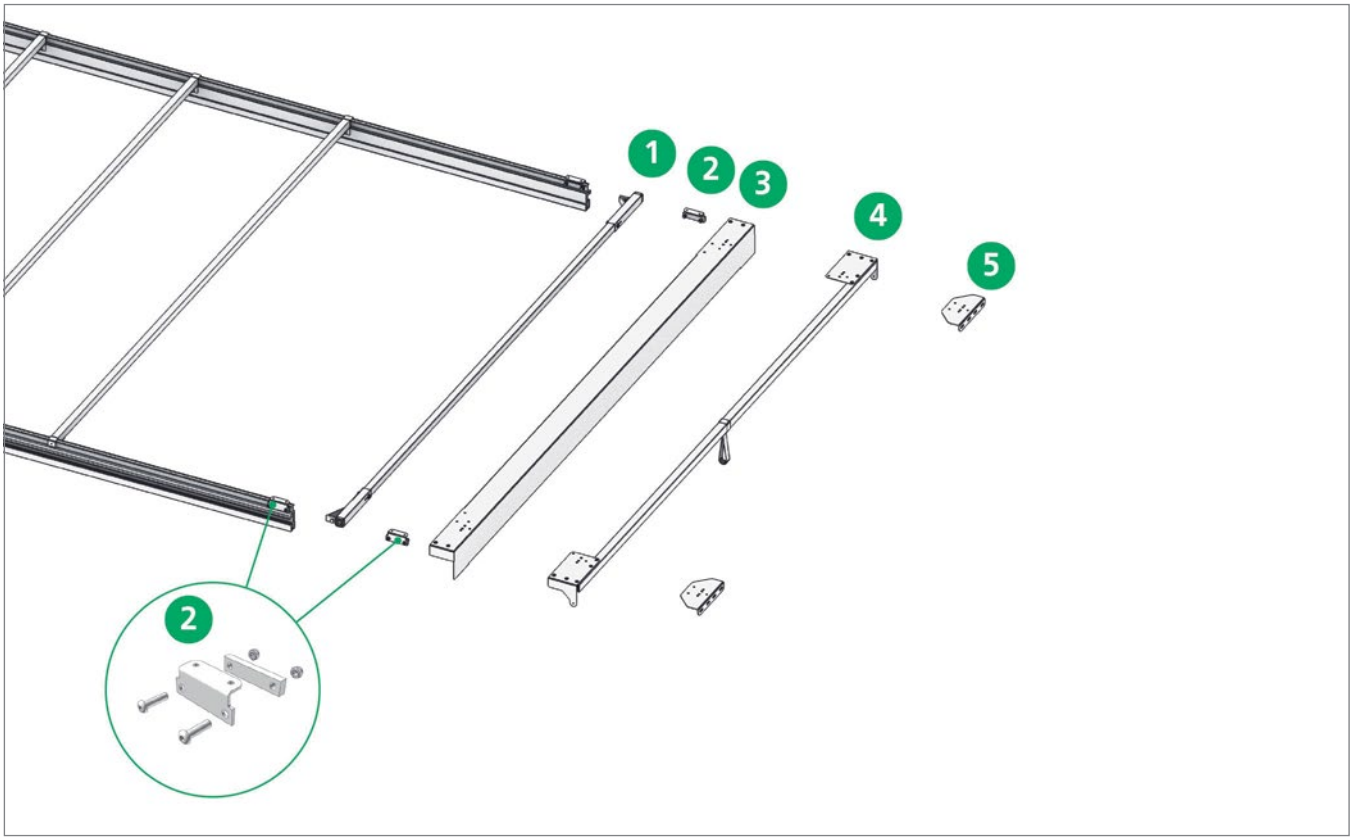

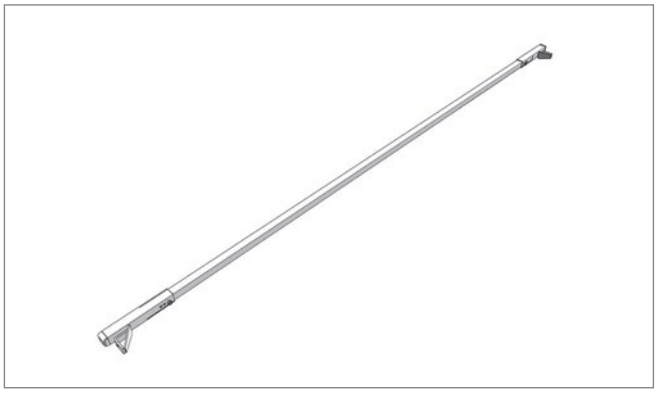

Pos. 1 **Edscha TS: 40 69 006 690**

Abschlussspriegel; 5,20 kg

Closing bow; 5,20 kg

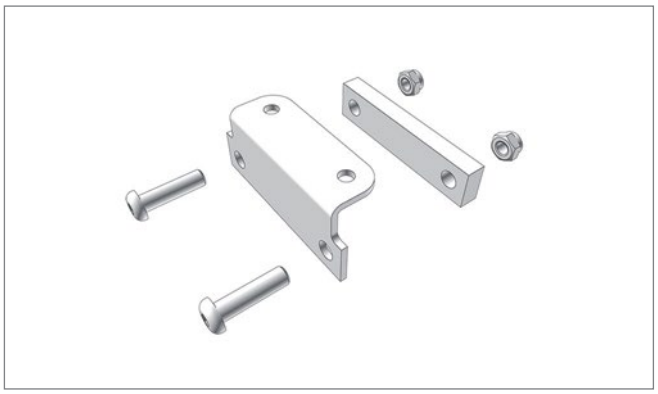

Pos. 2 **Edscha TS: 40 69 006 680**

Portalbalkenfixierung - Satz; 0,30 kg

Gantry beam fixation - kit; 0,30 kg

Ersatzteile Heck · *Spare parts rear*

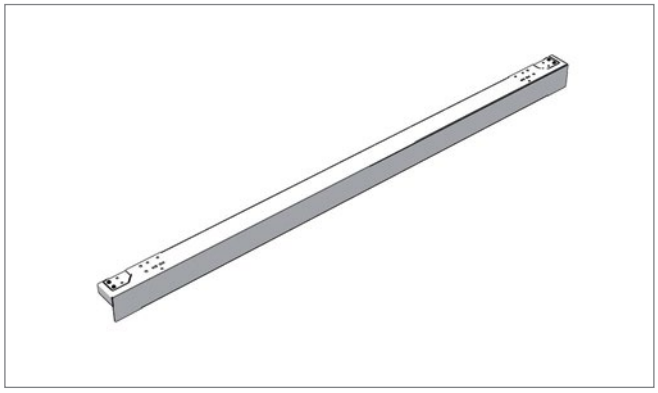

Pos. 3 **Edscha TS: 40 69 000 690**

Portalbalken 2550 mm x 130 mm; 15,64 kg

Gantry beam 2550 mm x 130 mm; 15,64 kg

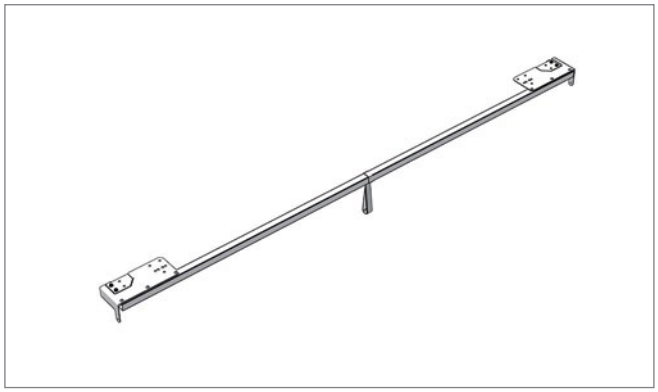

Pos. 4 **Edscha TS: 40 69 003 700**

Endspriegel CurtainSider 2550 mm; 7,03 kg

End bow CurtainSider 2550 mm; 7,03 kg

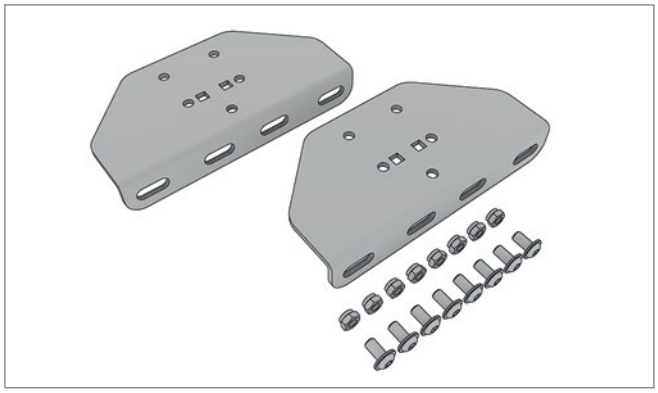

Pos. 5 **Edscha TS: 40 69 012 190**

Adapterplatte inkl. Schrauben Stahlarm; 0,82 kg

Adapter plate incl. screws metal positioning arm; 0,82 kg

Ersatzteile Endlaufwagen Compact small · *Spare parts front end carriage Compact small*

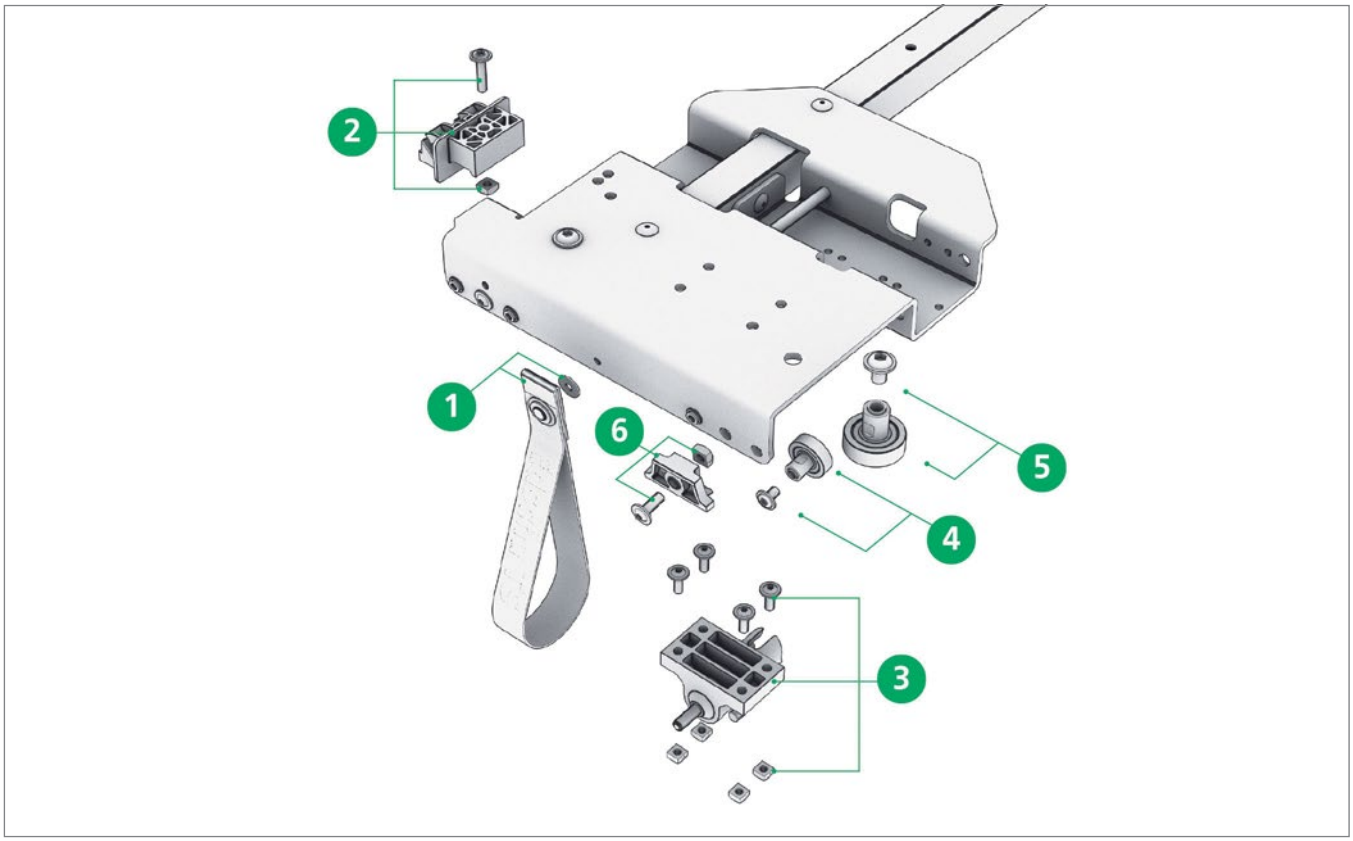



Pos. 1 **Edscha TS: 40 38 033 041**

Zugschlaufe kompl.; 0,02 kg

Pull strip cpl.; 0,02 kg

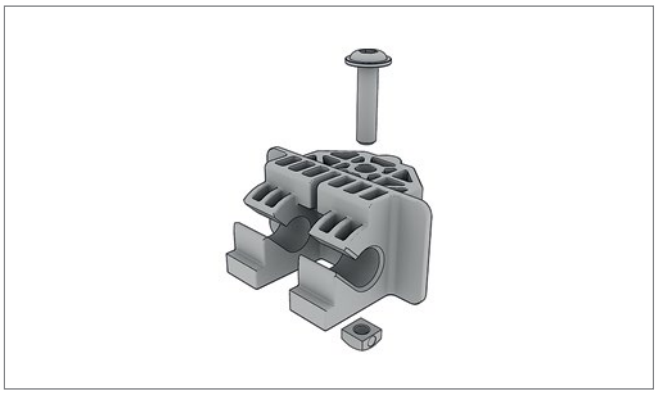

Pos. 2 **Edscha TS: 40 38 072 760**

Gelenkaufnahmesatz Endlaufwagen; 0,05 kg

Articulationset fixing end carriage; 0,05 kg

Ersatzteile Endlaufwagen Compact small · *Spare parts front end carriage Compact small*

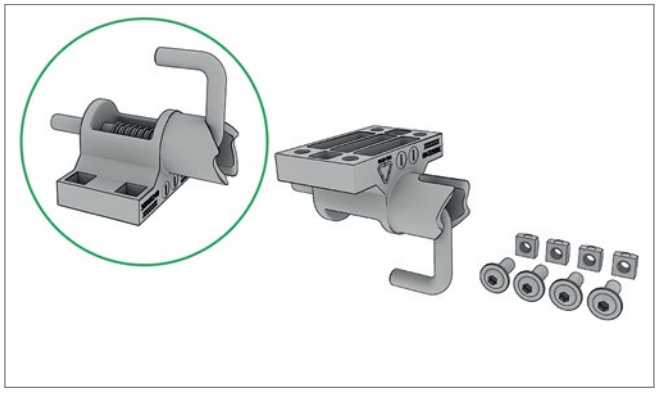

Pos. 3 **Edscha TS: 40 38 072 770**

Reparatursatz Verriegelung; 0,16 kg

Repair kit locking; 0,16 kg

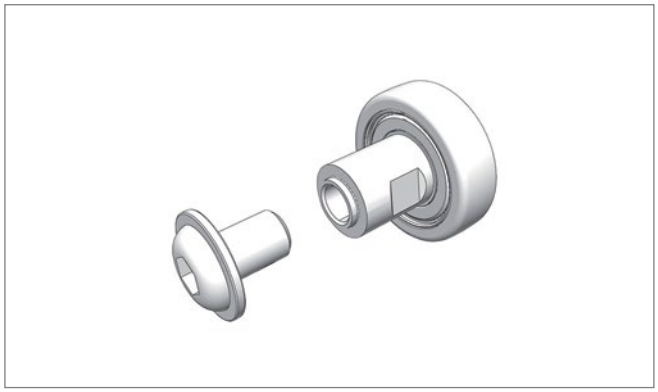

Pos. 4 **Edscha TS: 40 38 072 780**

Reparatursatz Laufrolle mit Innengewinde M6; 0,03 kg

Repair kit roller with inside thread M6; 0,03 kg

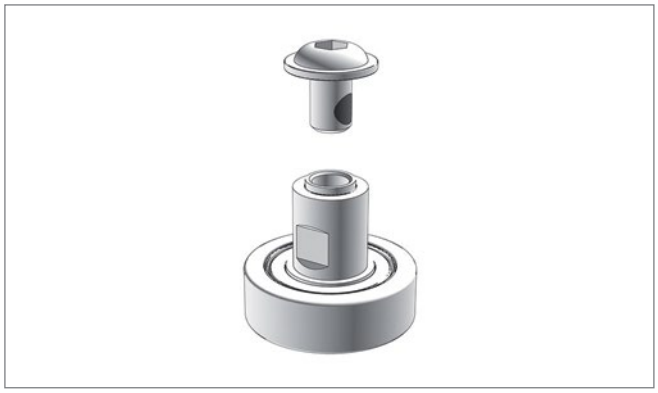

Pos. 5 **Edscha TS: 40 38 072 790**

Reparatursatz Führungsrolle Endlaufwagen; 0,10 kg

Repair kit guidingroller end carriage; 0,10 kg

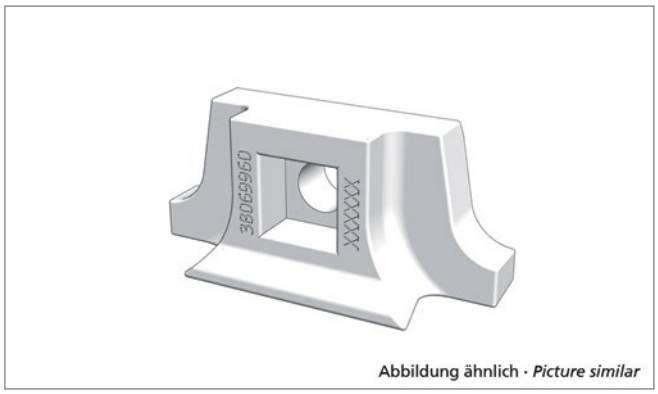

Pos. 6 **Edscha TS: 40 38 069 960**

Reparatursatz Gleitstück; 0,01 kg

Repair kit sliding piece; 0,01 kg

Ersatzteile Endlaufwagen Compact · *Spare parts front end carriage Compact*

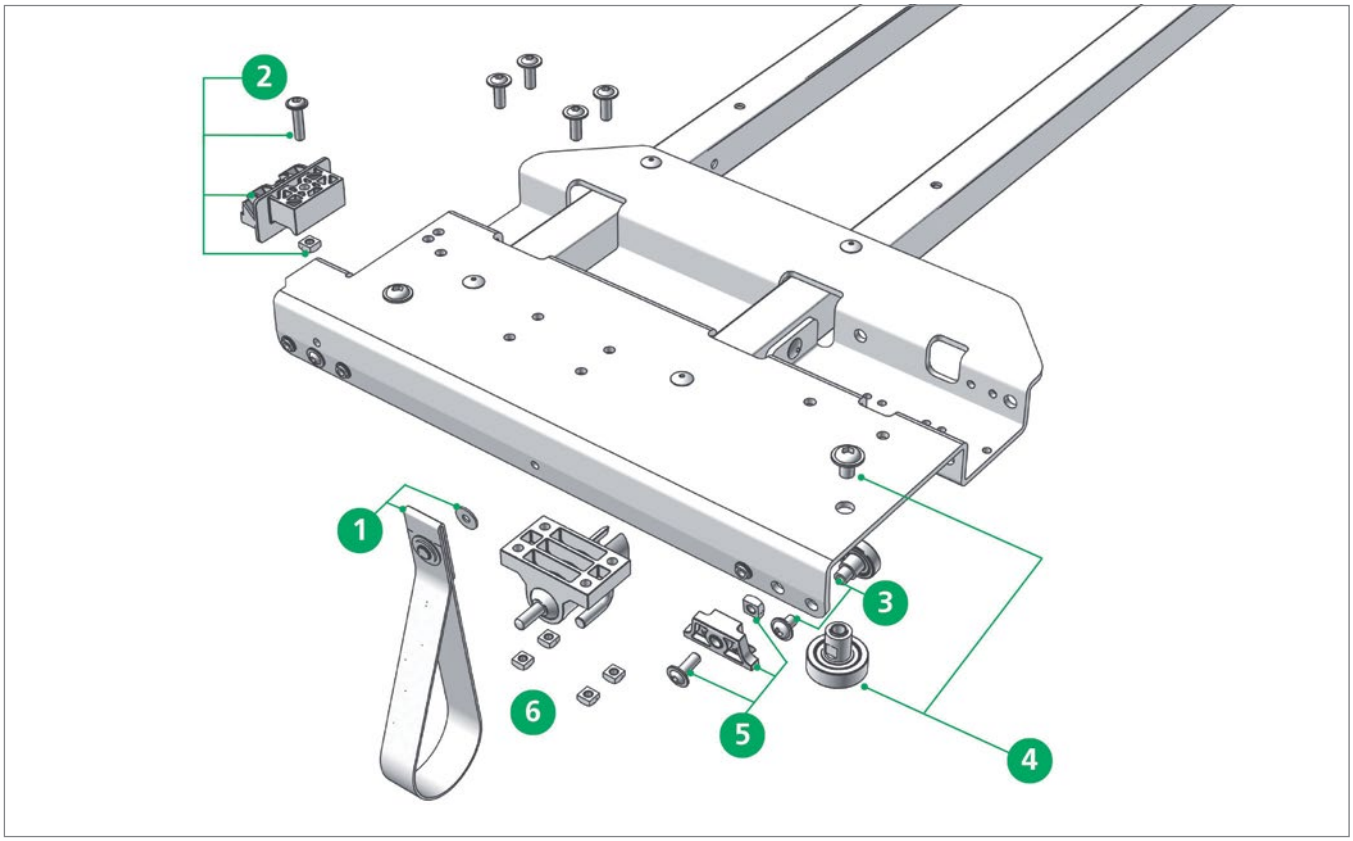



Pos. 1 **Edscha TS: 40 38 033 041**

Zugschlaufe kompl.; 0,02 kg

Pull strip cpl.; 0,02 kg

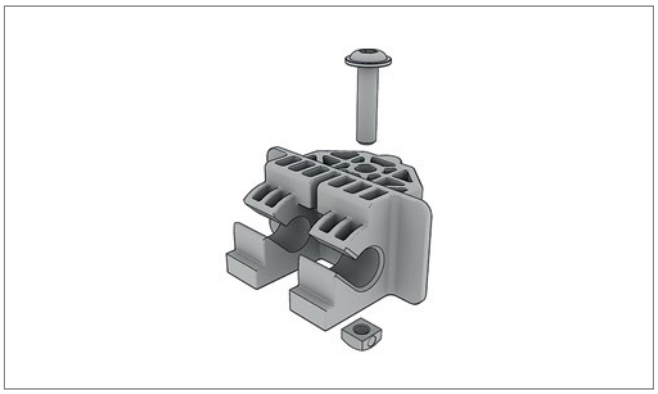

Pos. 2 **Edscha TS: 40 38 072 760**

Gelenkaufnahmesatz Endlaufwagen; 0,05 kg

Articulationset fixing end carriage; 0,05 kg

Ersatzteile Endlaufwagen Compact · *Spare parts front end carriage Compact*

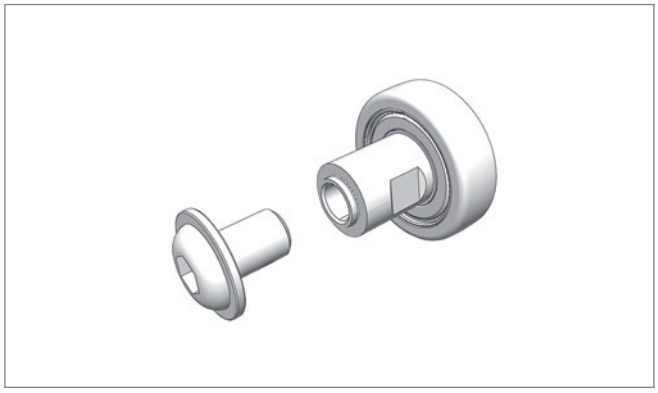

Pos. 3 **Edscha TS: 40 38 072 780**

Reparatursatz Laufrolle mit Innengewinde M6; 0,03 kg

Repair kit roller with inside thread M6; 0,03 kg

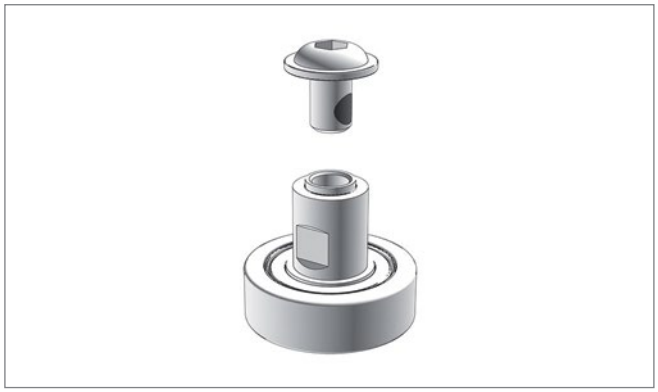

Pos. 4 **Edscha TS: 40 38 072 790**

Reparatursatz Führungsrolle Endlaufwagen; 0,10 kg

Repair kit guidingroller end carriage; 0,10 kg

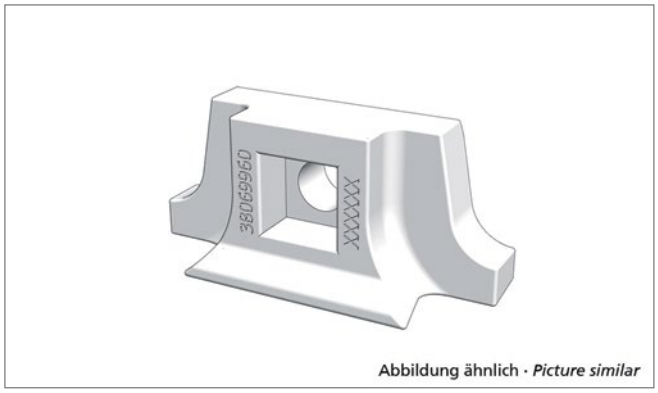

Pos. 5 **Edscha TS: 40 38 069 960**

Reparatursatz Gleitstück; 0,01 kg

Repair kit sliding piece; 0,01 kg

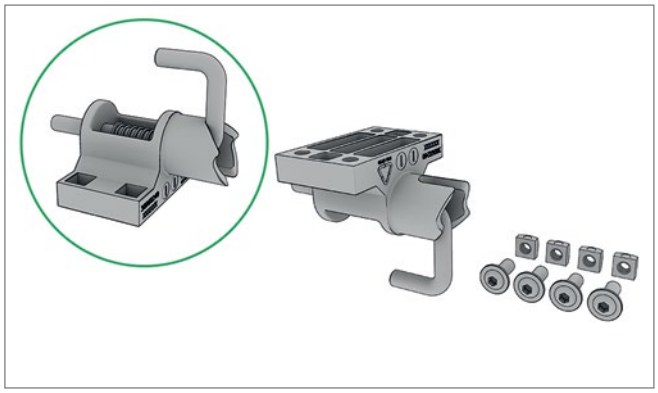

Pos. 6 **Edscha TS: 40 38 072 770**

Reparatursatz Verriegelung; 0,16 kg

Repair kit locking; 0,16 kg

Ersatzteile Endlaufwagen Varianten Aufstellautomatik · *Spare parts end carriage variants adjustment mechanism*

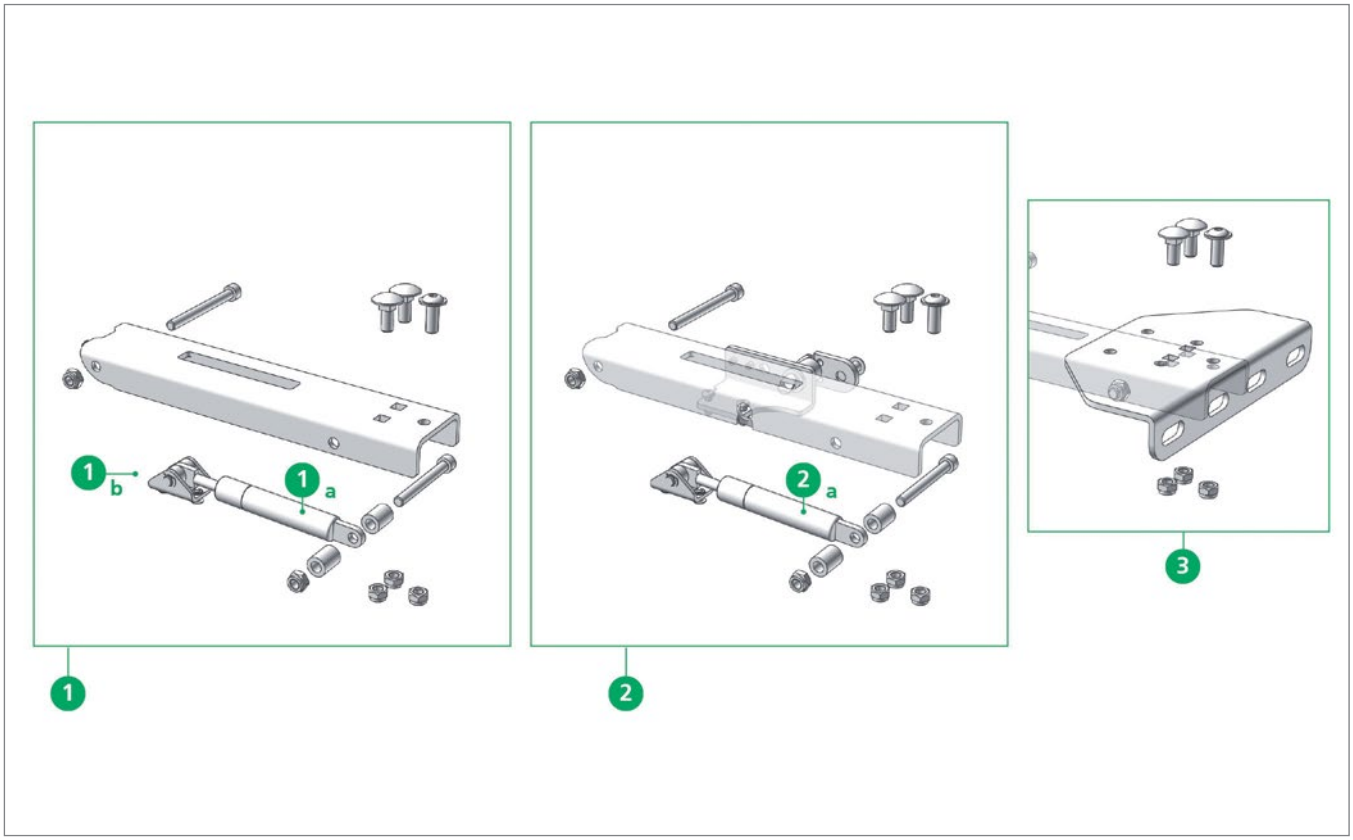

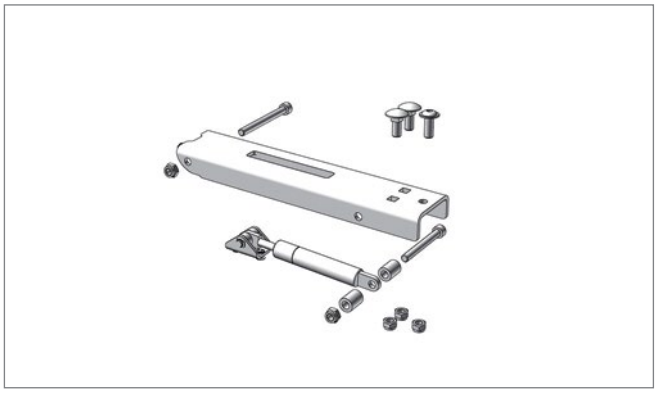

Pos. 1 **Edscha TS: 40 69 010 760**

Rep.-Satz Aufstellautomatik und Gasfeder 700 N (2 Stk.); 2,28 kg

Repairkit automatic adjustment mechanism with gasspring 700 N (2 pcs.); 2,28 kg

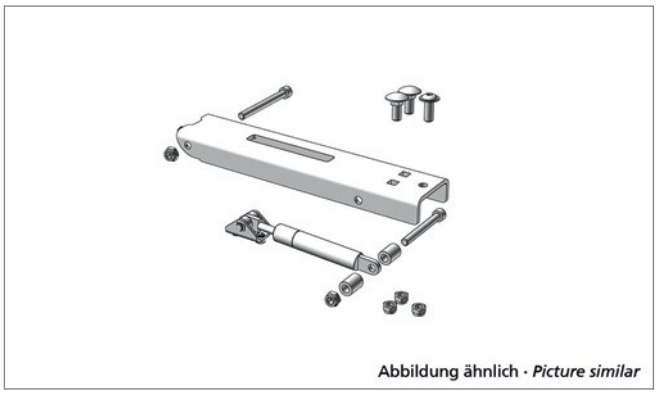

Pos. 1* **Edscha TS: 40 69 011 490**

Rep.-Satz Aufstellautomatik und Gasfeder 1000 N (2 Stk.); 2,50 kg

Repairkit automatic adjustment mechanism with gasspring 1000 N (2 pcs.); 2,50 kg

Ersatzteile Endlaufwagen Varianten Aufstellautomatik · *Spare parts end carriage variants adjustment mechanism*

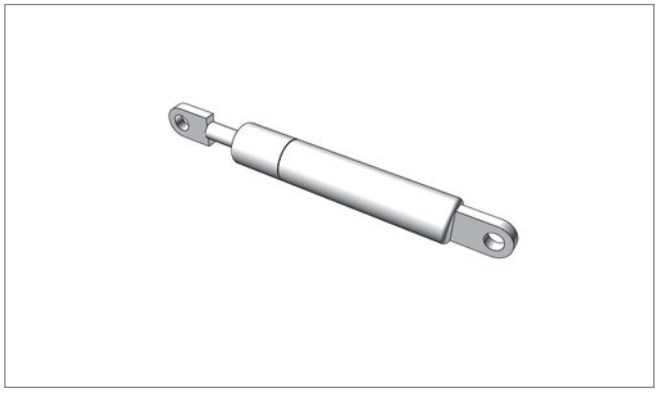

Pos. 1a **Edscha TS: 40 00 075 099**

Gasfeder 700 N; 0,14 kg

Gas spring 700 N; 0,14 kg

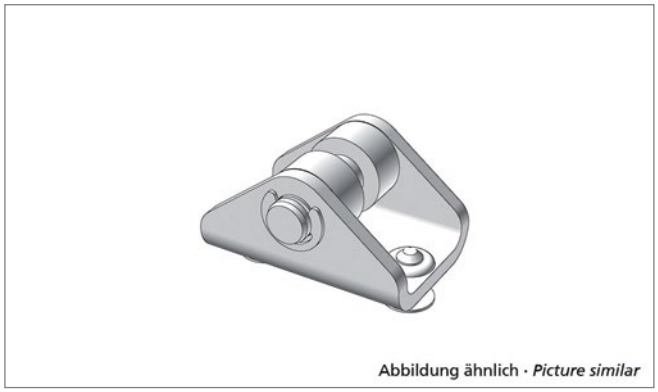

Abbildung ähnlich · *Picture similar*

Pos. 1b **Edscha TS: 40 69 009 730**

Lagerbock; 0,03 kg

Bearing block; 0,03 kg

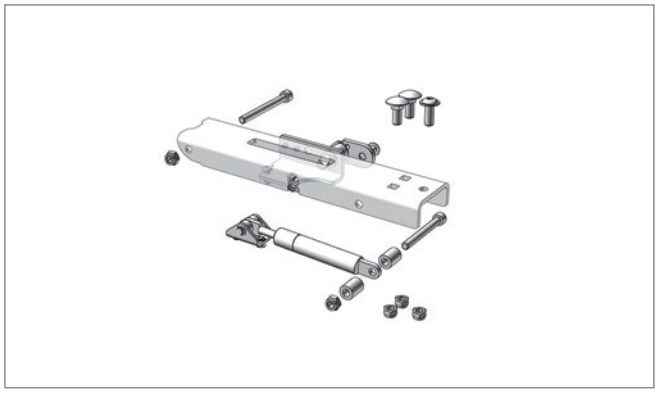

Pos. 2 **Edscha TS: 40 69 011 560**

Aufstellautomatik-Verriegelung und Gasfeder 700 N (rechts und links); 2,72 kg

Automatic adjustment mechanism - locking with gasspring 700 N (right and left); 2,72 kg

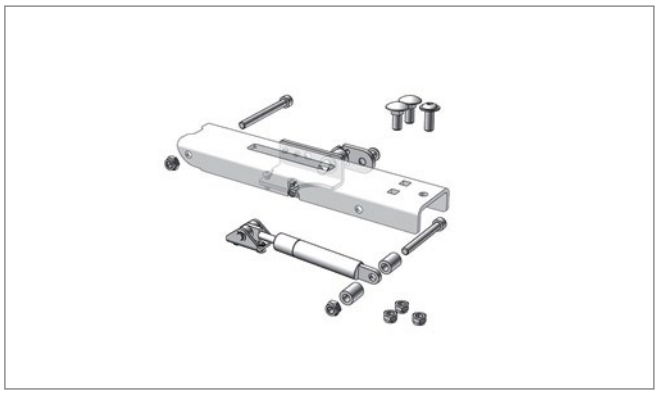

Pos. 2* **Edscha TS: 40 69 011 900**

Aufstellautomatik-Verriegelung und Gasfeder 1000 N (rechts und links); 2,30 kg

Automatic adjustment mechanism - locking left with gasspring 1000 N (right and left); 2,30 kg

Ersatzteile Endlaufwagen Varianten Aufstellautomatik · *Spare parts end carriage variants adjustment mechanism*

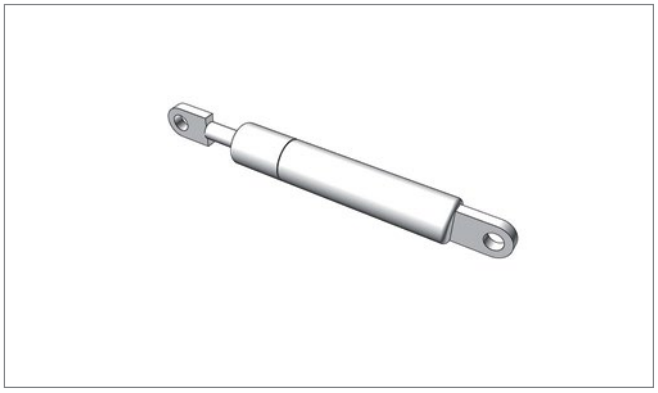

Pos. 2a **Edscha TS: 40 69 002 740**

Gasfeder 1000 N für Abschlüsse > 30 kg; 0,20 kg

Gas spring 1000 N for endings > 30 kg; 0,20 kg

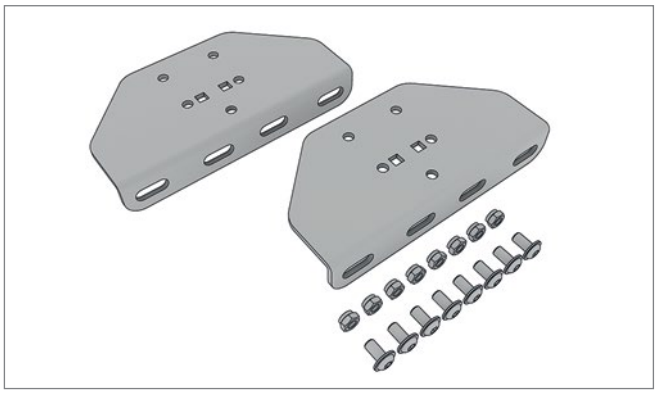

Pos. 3 **Edscha TS: 40 69 012 190**

Adapterplatte inkl. Schrauben Stahlarm; 0,82 kg

Adapter plate incl. screws metal positioning arm; 0,82 kg

Ersatzteile Endlaufwagen Varianten Aufstellautomatik · *Spare parts end carriage variants adjustment mechanism*

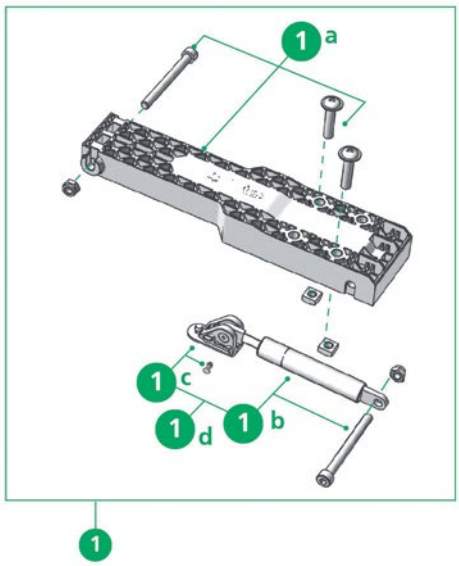

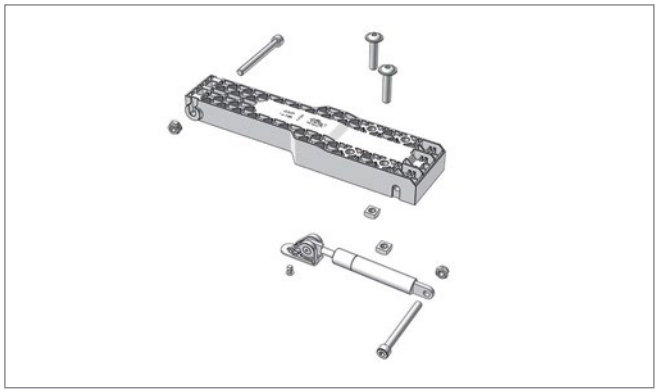

Pos. 1 **Edscha TS: 40 38 090 300**

Rep.-Satz Aufstellautomatik (Kunststoff) und Gasfeder; 0,90 kg

Repairkit lifting arm (plastic) with gasspring; 0,90 kg

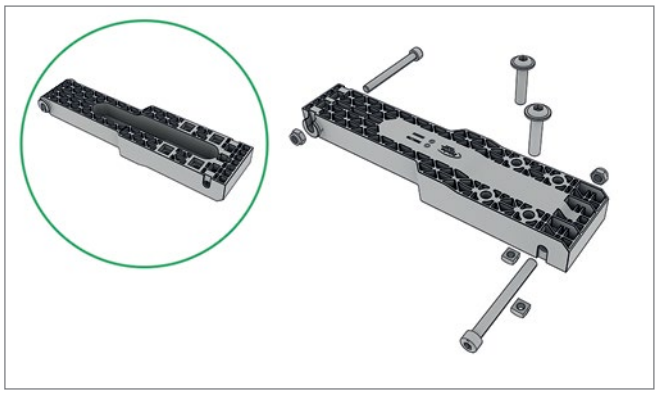

Pos. 1a **Edscha TS: 40 38 065 050**

Rep.-Satz Aufstellautomatik Kunststoff; 0,50 kg

Repair kit automatic adjustment mechanism plastic; 0,50 kg

Ersatzteile Endlaufwagen Varianten Aufstellautomatik · *Spare parts end carriage variants adjustment mechanism*

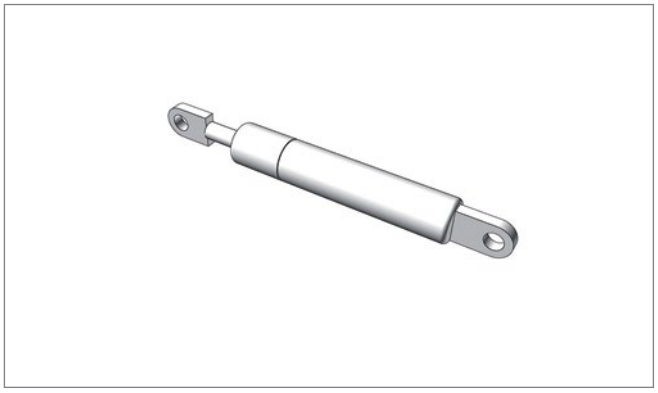

Pos. 1b **Edscha TS: 40 00 075 099**

Gasfeder 700 N; 0,14 kg

Gas spring 700 N; 0,14 kg

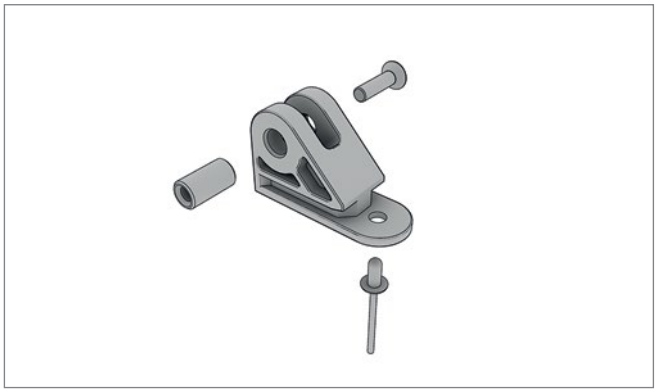

Pos. 1c **Edscha TS: 40 38 081 770**

Gasfeder Aufnahme Reparatursatz UL II / HD / VP-UL; 0,04 kg

Gas spring holder repair kit UL II / HD / VP-UL; 0,04 kg

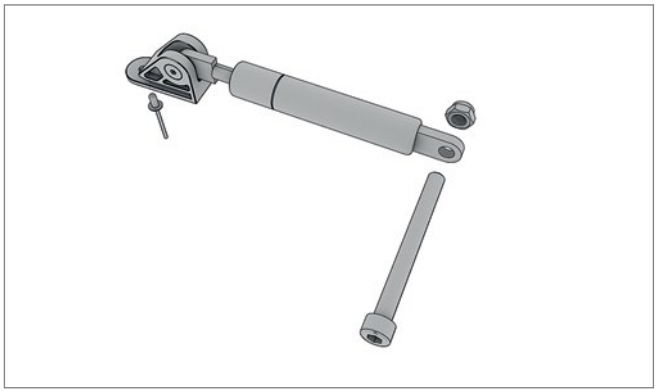

Pos. 1d **Edscha TS: 40 38 065 020**

Rep.-Satz Gasfeder 700 N für Aufstellautomatik (Kunststoff); 0,23 kg

Repairkit Gas spring 700 N for automatic adjustment mechanism (plastic); 0,23 kg

Ersatzteile Portalbalken · *Spare parts gantry beam*

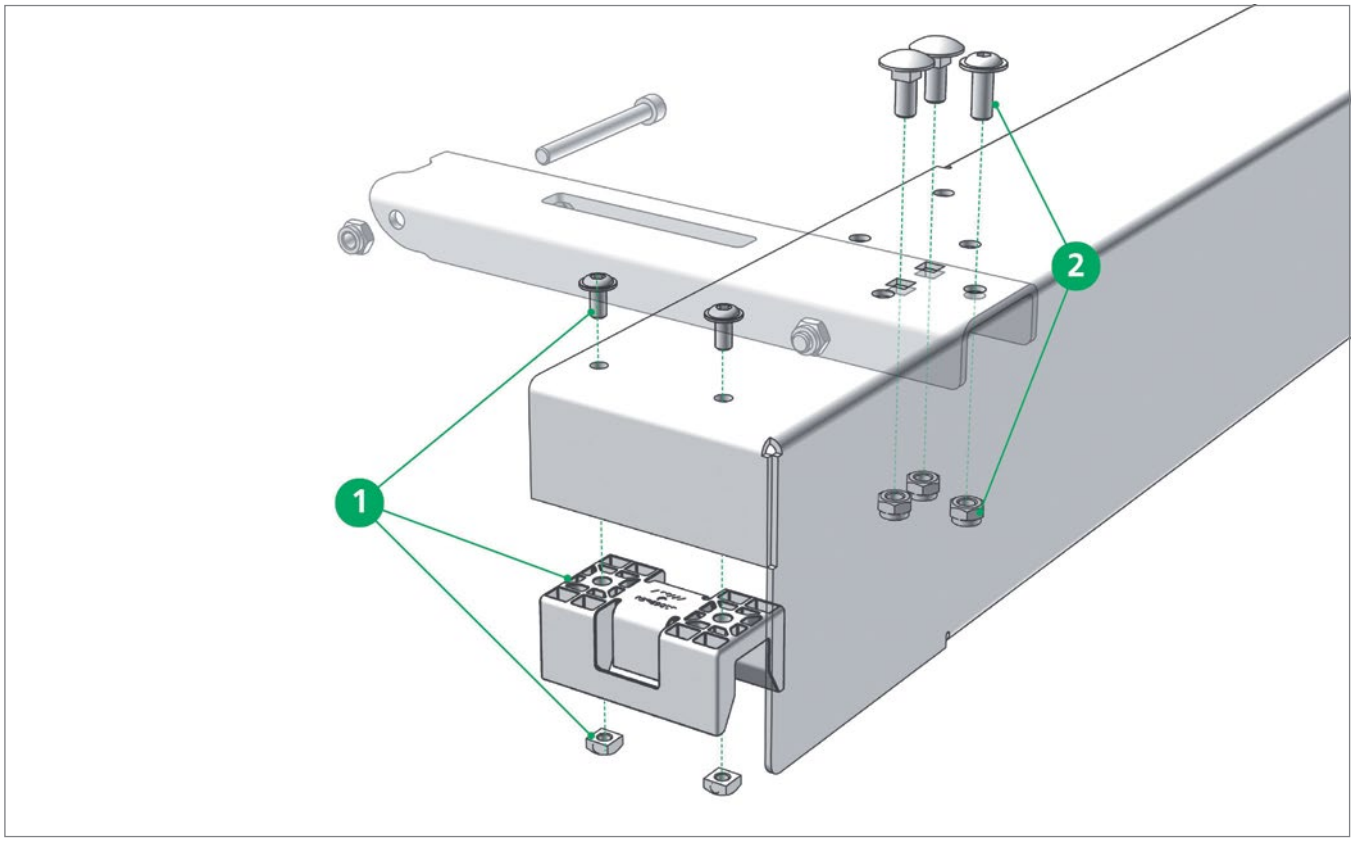

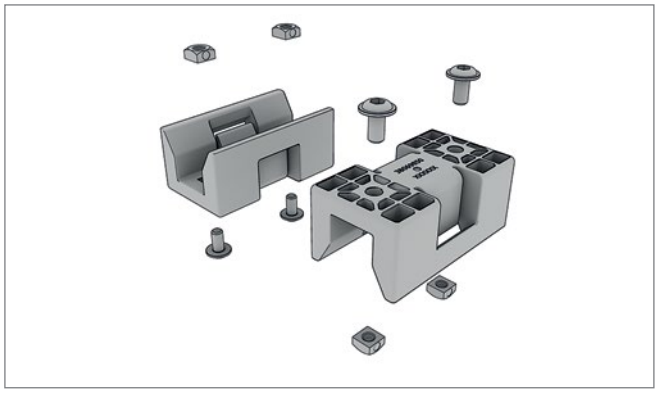

Pos. 1 **Edscha TS: 40 38 072 750**

Reparatursatz Führung Endspriegel / Portalbalken (Paar); 0,20 kg

Repairkit guide end bow / gantry beam (pair); 0,20 kg



Pos. 2 **Edscha TS: 40 69 013 600**

Schraubensatz Endspriegel / Portalbalken; 0,13 kg

Screwset end bow / gantry beam; 0,13 kg

Ersatzteile Portalbalken · *Spare parts gantry beam*

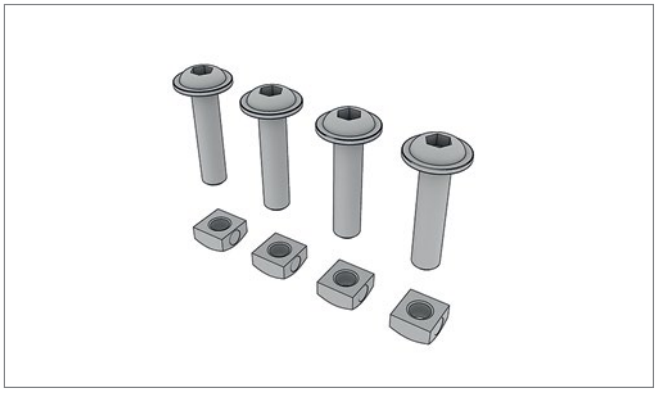

Pos. 2* **Edscha TS: 40 38 072 740**

Schraubensatz Endspriegel / Portalbalken für Kunststoffaufstellarm; 0,07 kg

Screwset end bow / gantry beam for plastic lifting arm; 0,07 kg

Ersatzteile Endspriegel · *Spare parts end bow*

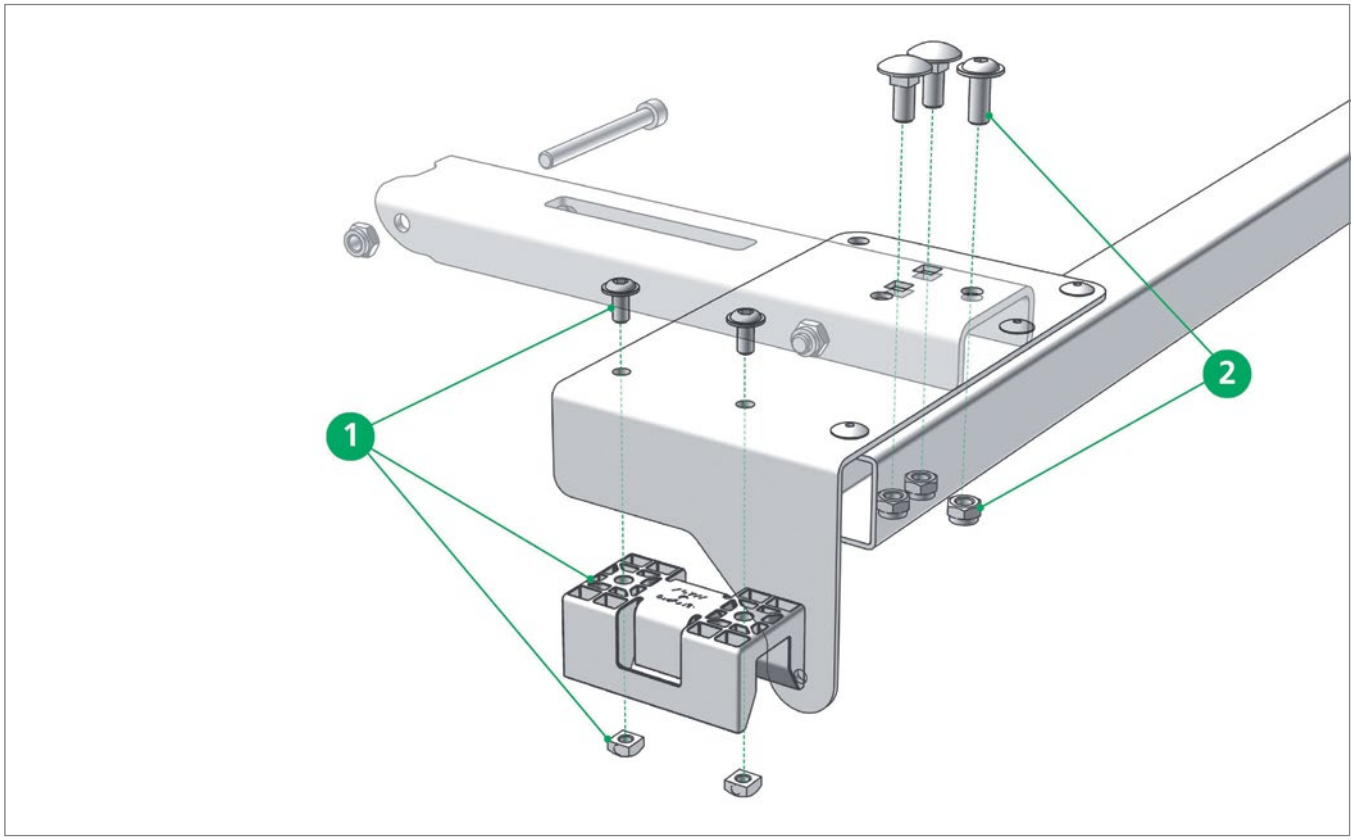

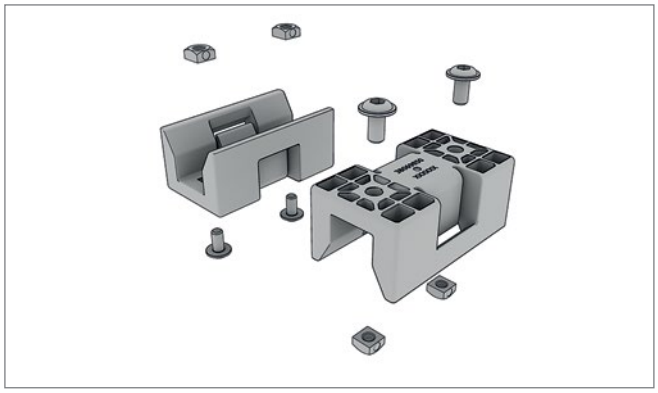

Pos. 1 **Edscha TS: 40 38 072 750**

Reparatursatz Führung Endspriegel / Portalbalken (Paar); 0,20 kg

Repairkit guide end bow / gantry beam (pair); 0,20 kg



Pos. 2 **Edscha TS: 40 69 013 600**

Schraubensatz Endspriegel / Portalbalken; 0,13 kg

Screwset end bow / gantry beam; 0,13 kg

Ersatzteile Endspriegel · *Spare parts end bow*

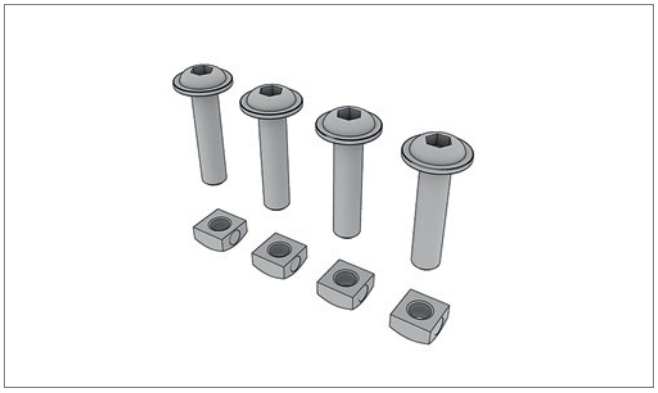

Pos. 2* **Edscha TS: 40 38 072 740**

Schraubensatz Endspriegel / Portalbalken für Kunststoffaufstellarm; 0,07 kg

Screwset end bow / gantry beam for plastic lifting arm; 0,07 kg

Ersatzteile Mitte · *Spare parts middle*

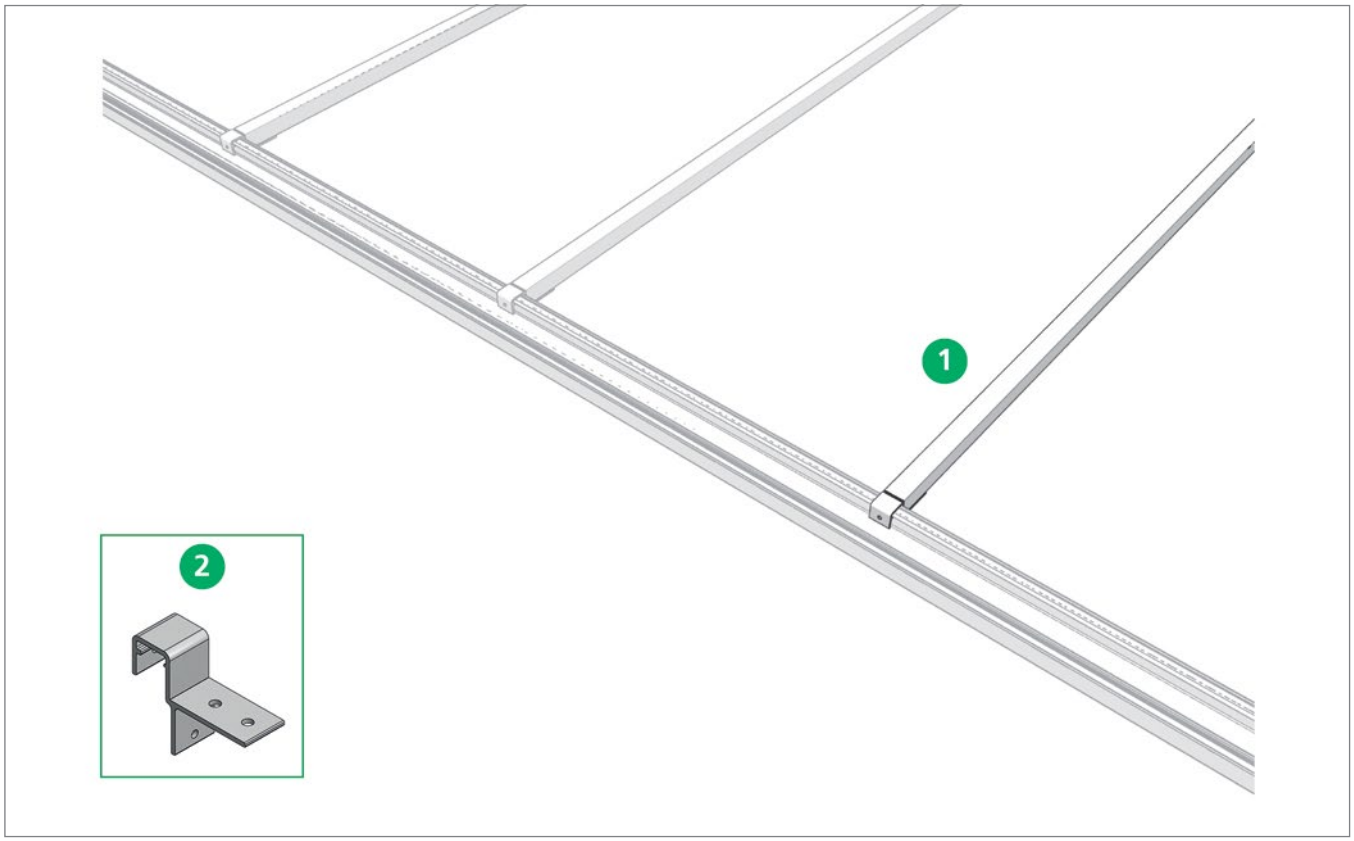

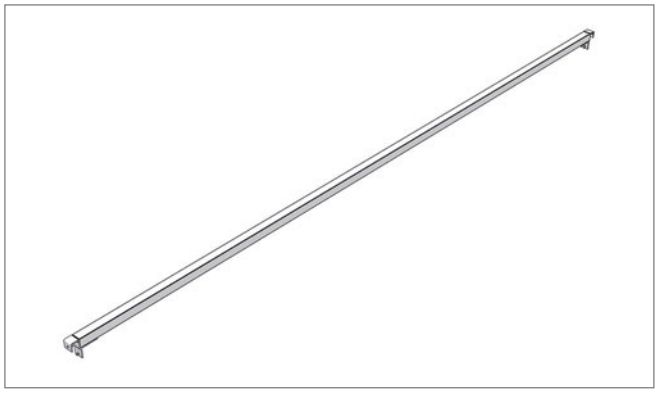

Pos. 1 **Edscha TS: 40 69 004 670**

Standardspriegel-Festdach inkl. Klammerprofil; 3,39 kg

Standard bow fixes roof incl. Clamping profile; 3,39 kg

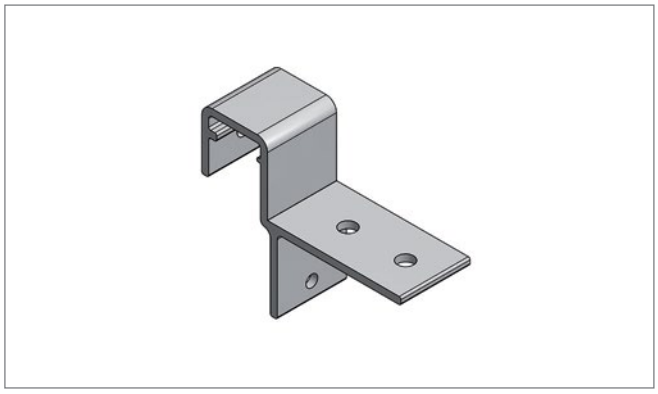

Edscha TS: 40 69 004 690

Klammerprofil; 0,05 kg

Clip profil; 0,05 kg

Ersatzteile Front · *Spare parts front*

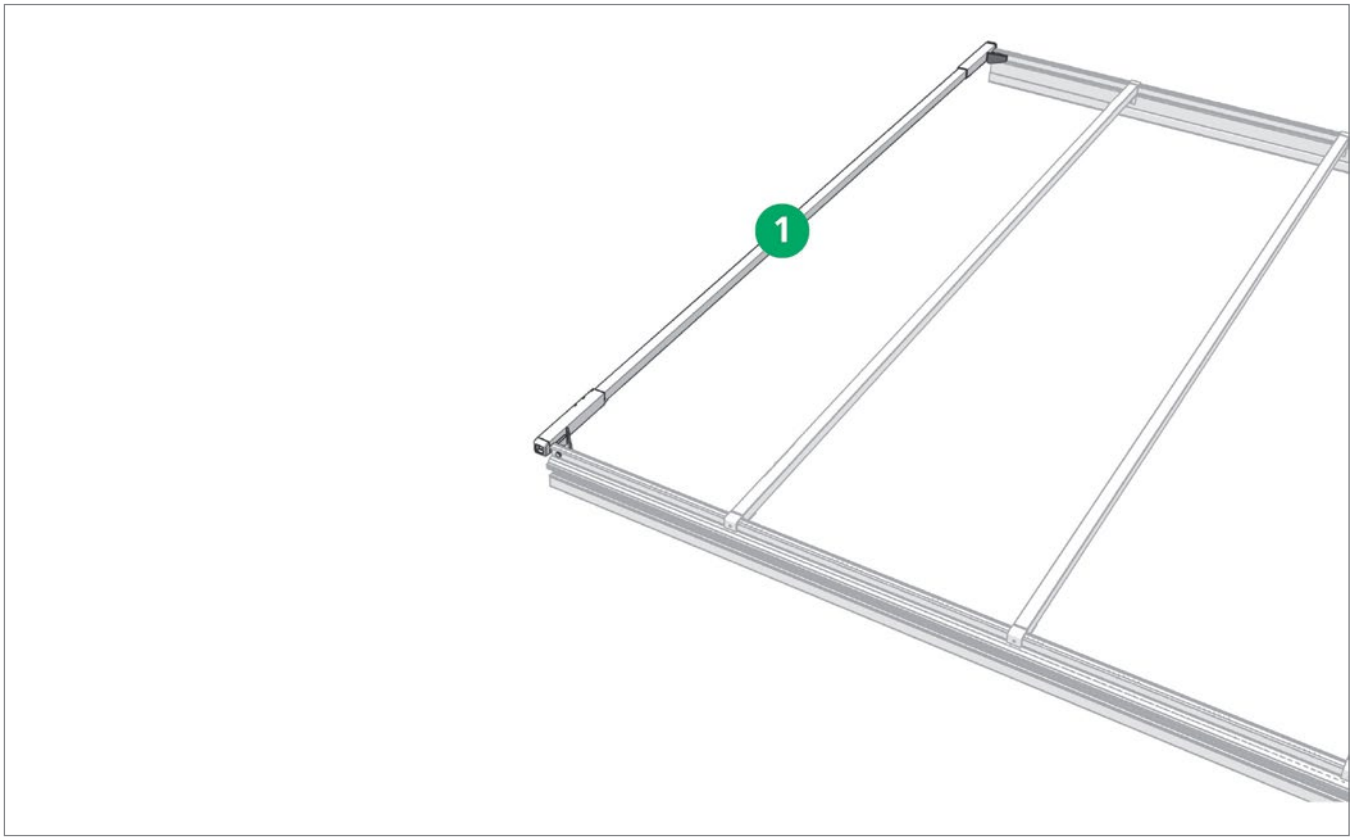

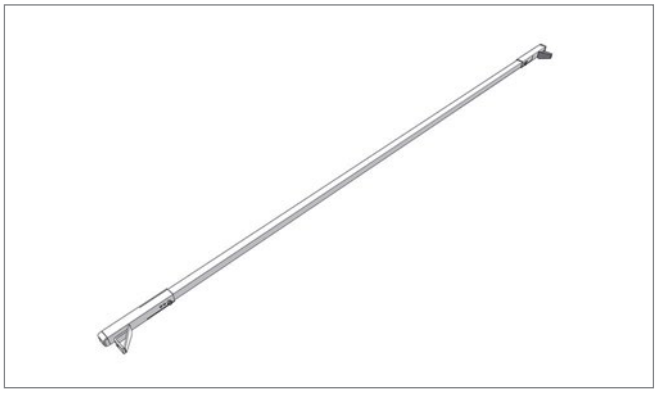

Pos. 1 **Edscha TS: 40 69 006 690**

Abschlussspriegel; 5,20 kg

Closing bow; 5,20 kg

Ersatzteile DB · *Spare parts DB*

Spriegelstärken · *Bow Thicknesses*

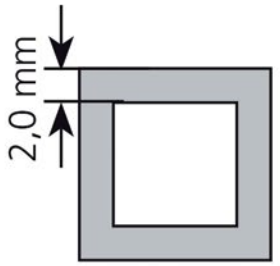

DB-Ausführung · *DB design*
Aufbaubreite
Body width: 2550 mm

verstärkt nach · *reinforced acc. to* EN 283

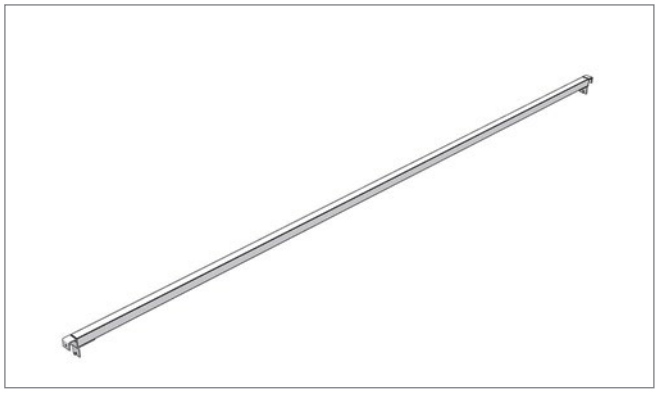

Pos. - **Edscha TS: 40 69 004 830**

Spriegel VG CS-Compact Fix 2550mm DB *; 4,42 kg

*Bow VG CS-Compact Fix 2550mm DB *; 4,42 kg*

DB = geeignet für Kombinierten Verkehr und geprüft durch Deutsche Bahn
DB = suitable for combined use and aproved by German Railways

Optionales Zubehör · *Additional Accessories*

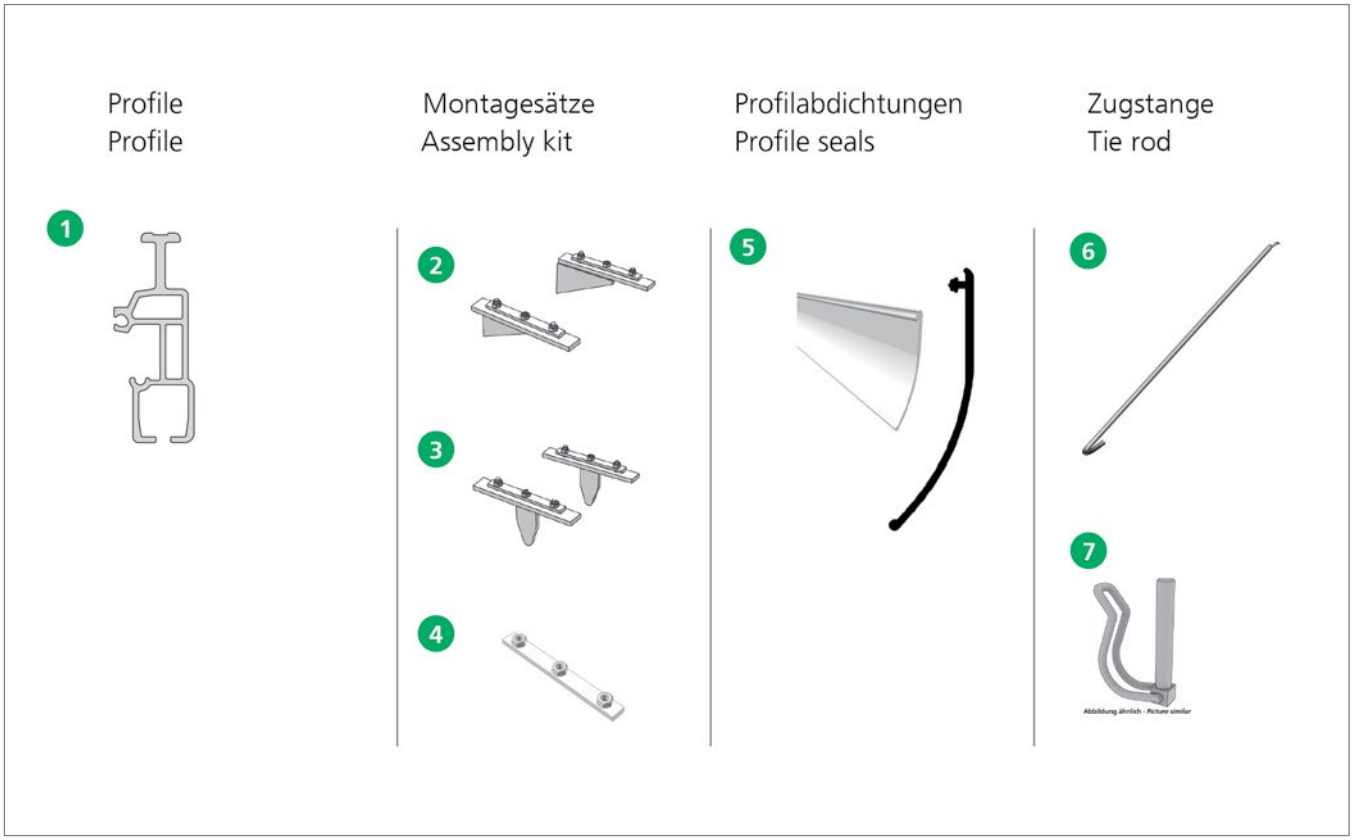

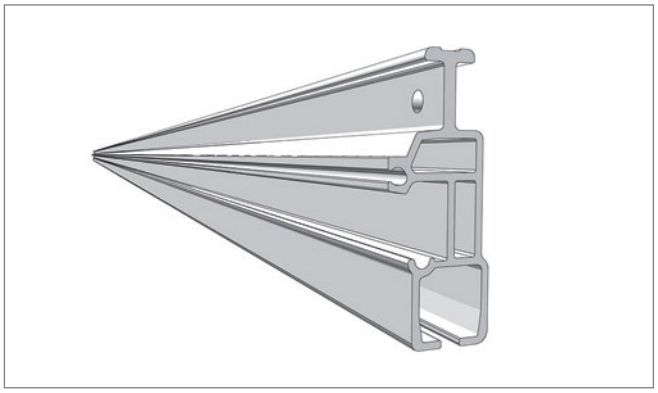

Pos. 1.1 **Edscha TS: 40 69 006 040**

Aluprofil 5m; 14,40 kg

Alu profile 5m; 14,40 kg

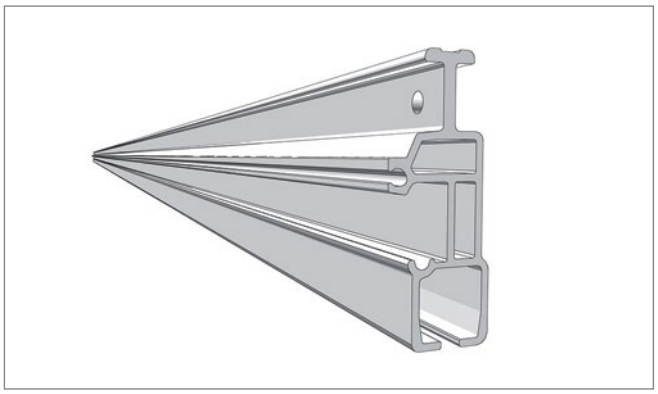

Pos. 1.2 **Edscha TS: 40 69 004 920**

Aluprofil 8m; 23,00 kg

Alu profile 8m; 23,00 kg

Optionales Zubehör · *Additional Accessories*

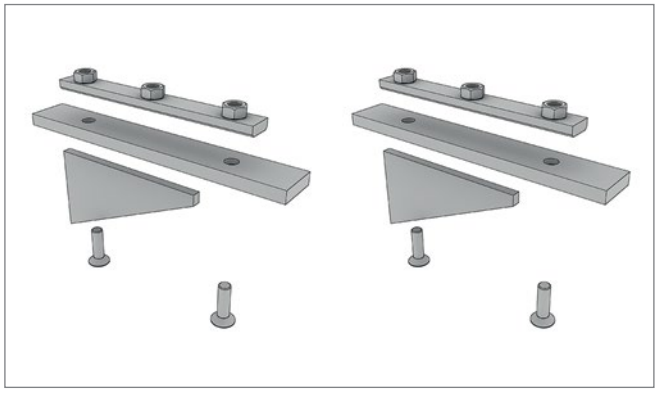

Pos. 2 **Edscha TS: 40 69 000 130**

Montagesatz Compact Profil vorne; 2,69 kg

Assembly kit Compact profile front; 2,69 kg

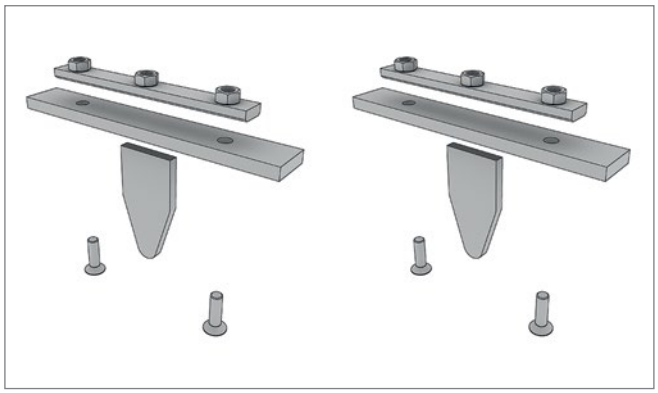

Pos. 3 **Edscha TS: 40 69 000 140**

Montagesatz Compact Profil hinten; 2,35 kg

Assembly kit Compact profile rear; 2,35 kg

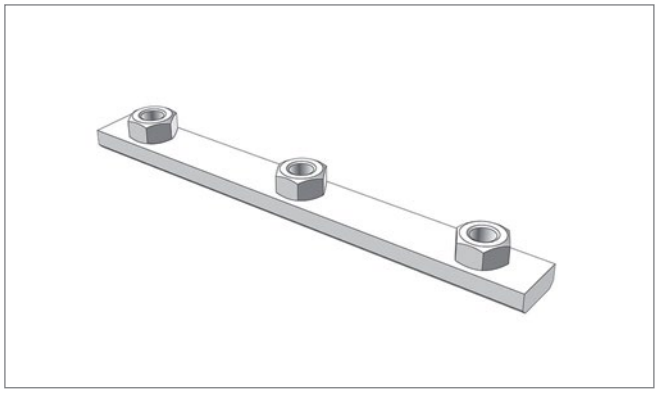

Pos. 4 **Edscha TS: 40 69 006 330**

Klemmleistensatz Compact vorne/hinten; 0,80 kg

Terminal strips Compact front/rear; 0,80 kg

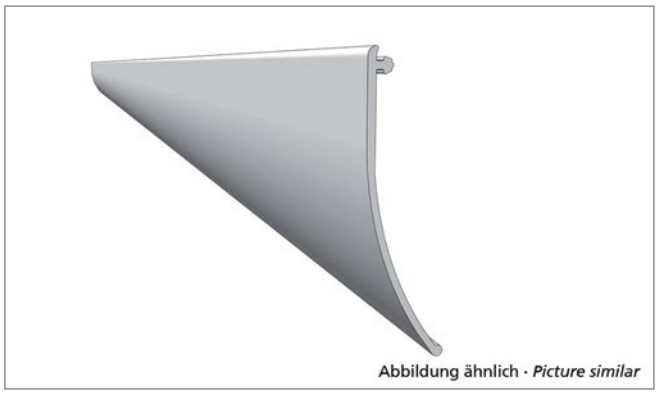

Pos. 5.1 **Edscha TS: 40 38 087 380**

Profilabdichtung 13700 x 125 grau Standard (Rolle); 8,18 kg

PVC pelmet 13700 x 125 grey Standard (roll); 8,18 kg

Optionales Zubehör · *Additional Accessories*

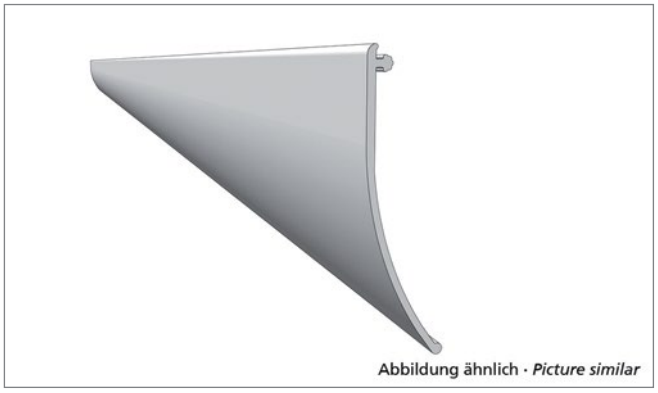

Pos. 5.2 **Edscha TS: 40 38 087 390**

Profilabdichtung 18500 x 125 grau Standard (Rolle); 11,80 kg

PVC pelmet 18500 x 125 grey Standard (roll); 11,80 kg

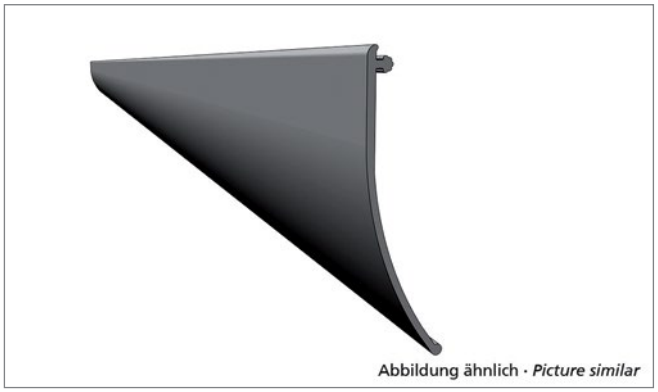

Pos. 5.3 **Edscha TS: 40 38 087 400**

Profilabdichtung 13700 x 125 schwarz Standard (Rolle); 9,20 kg

PVC pelmet 13700 x 125 black Standard (roll); 9,20 kg

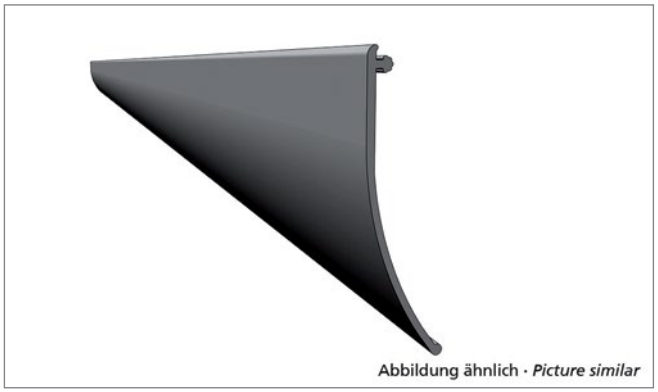

Pos. 5.4 **Edscha TS: 40 38 087 410**

Profilabdichtung 18500 x 125 schwarz Standard (Rolle); 12,00 kg

PVC pelmet 18500 x 125 black Standard (roll); 12,00 kg



Pos. 6 **Edscha TS: 40 38 062 430**

Zugstange; 4,00 kg

Tie rod; 4,00 kg

Optionales Zubehör · *Additional Accessories*

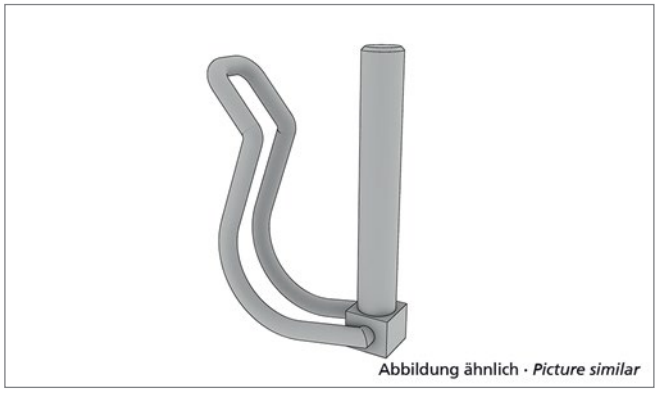

Pos. 7 **Edscha TS: 40 00 083 019**

Rohrklappstecker D 6; 0,03 kg

Tube clip pin D6; 0,03 kg

Compact

Festdach · *Fixed Roof* (2355 XXXX)

Weitere Informationen und Hilfe · *Further information and help*



Anleitung · *Manual*

Bedienungsanleitung Compact, 27 Sprachen

User Manual Compact, 27 languages



Anleitung · *Manual*

Montageanleitung Compact, Deutsch-Englisch

Assembly Instructions Compact, german-english



Anleitung · *Manual*

Raparaturanleitung Compact, Deutsch-Englisch

Repairing Instructions Compact, german-english

Weitere Informationen zu diesem Produkt sowie Hilfe erhalten Sie auf unserer Website, z.B. im Downloadbereich.

Further information on this product as well as help is available on our website, e.g. in the download area.

www.EdschaTS.com

VP-Standard

(2365 XXXX)

Verdeckaufbau · *Roof Structure*

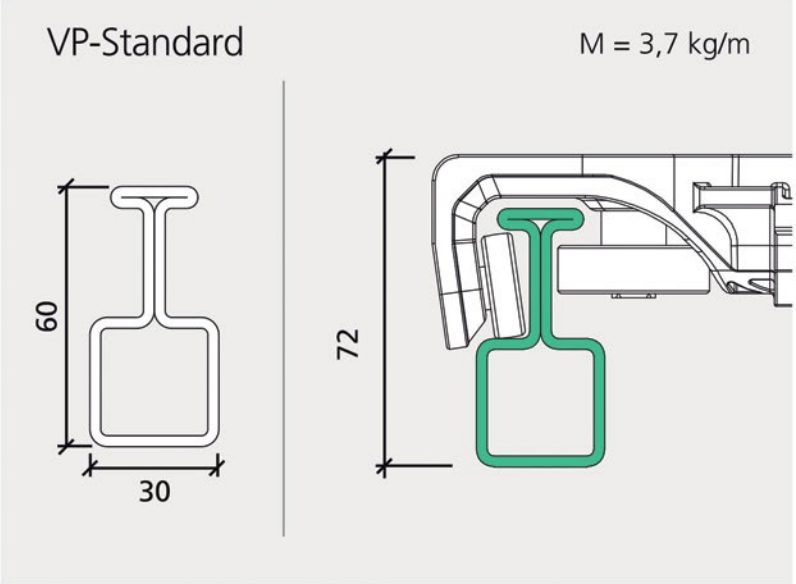


TailWing
TailWing

Ausbaukomponenten
Components

VP-Standard

(2365 XXXX)

Übersicht · *Overview*

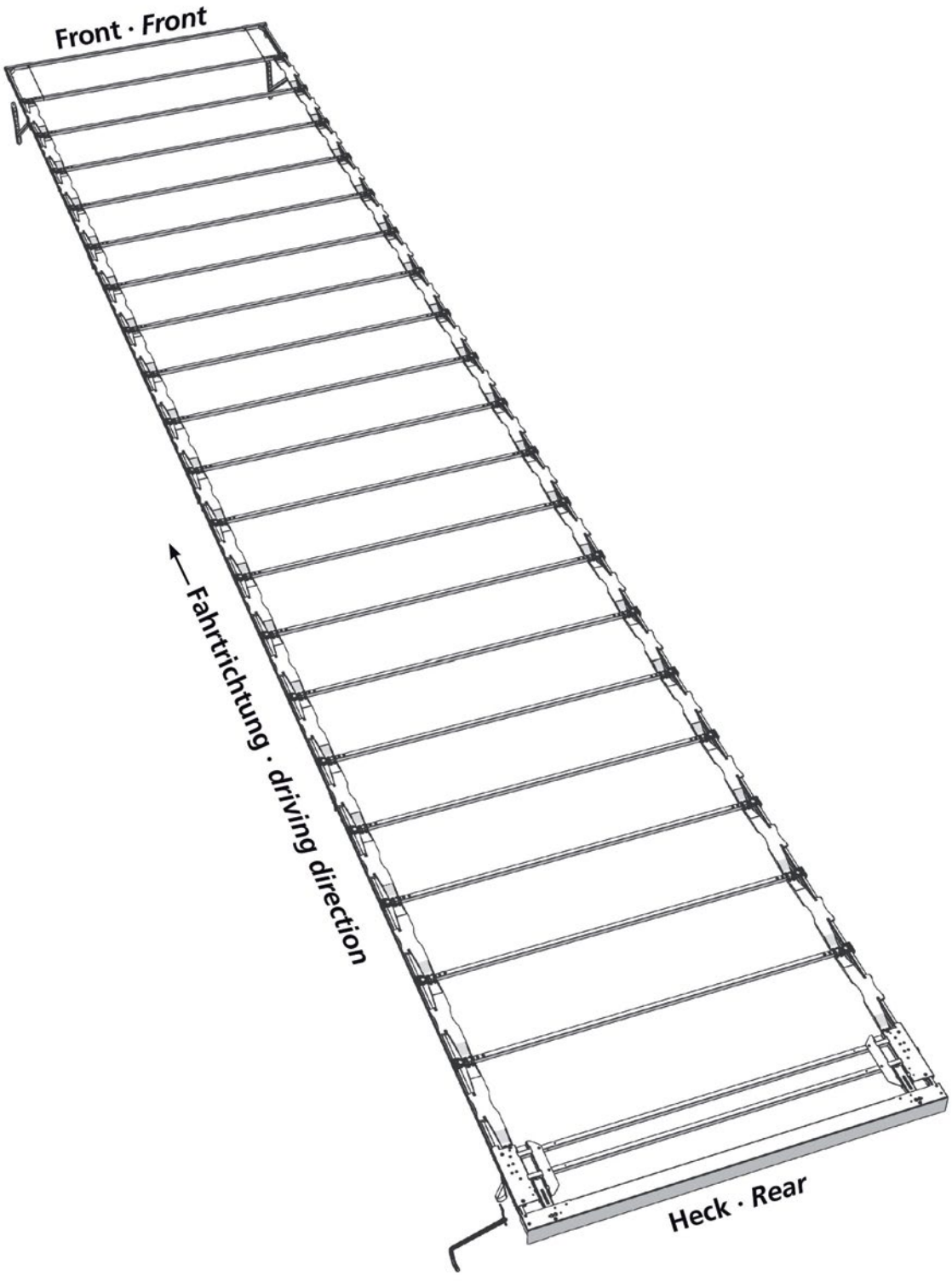

© European Trailer Systems GmbH

VP-Standard

(2365 XXXX)

Ersatzteile Heck · *Spare parts rear*

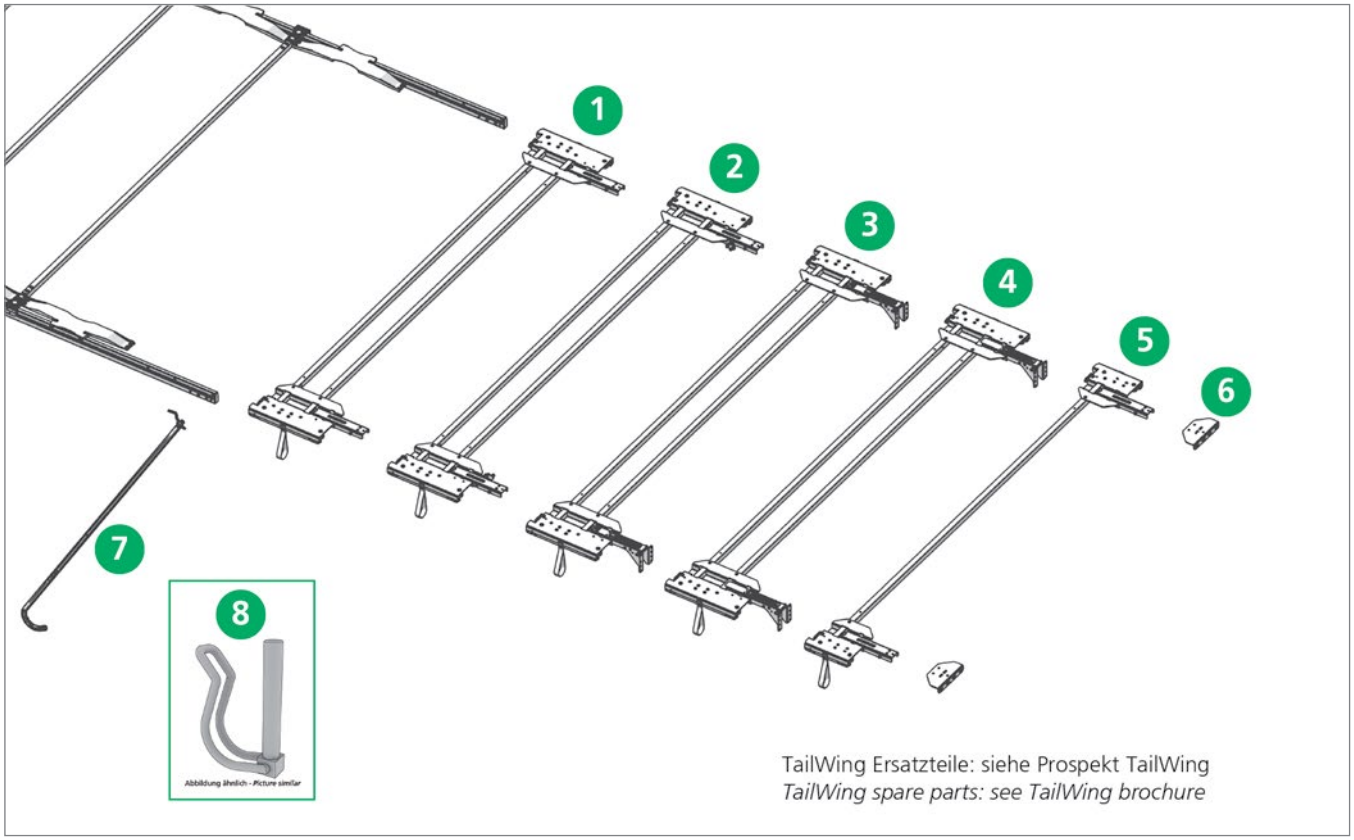

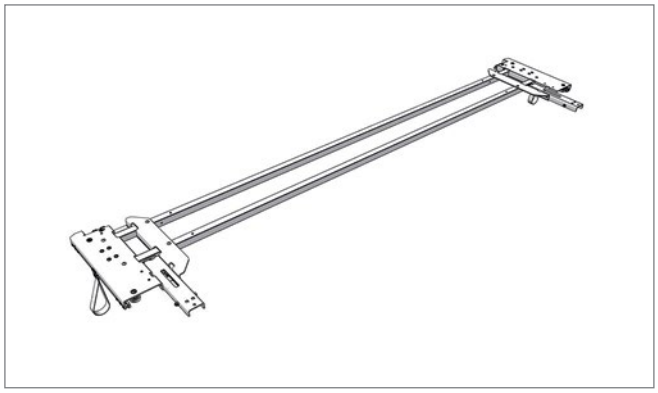

Pos. 1 **Edscha TS: 40 69 010 900**

Endlaufwagen VP Standard 2550 (1 x 700 N pro Seite); 19,68 kg

End carriage VP Standard 2550 (1 x 700 N per side); 19,68 kg

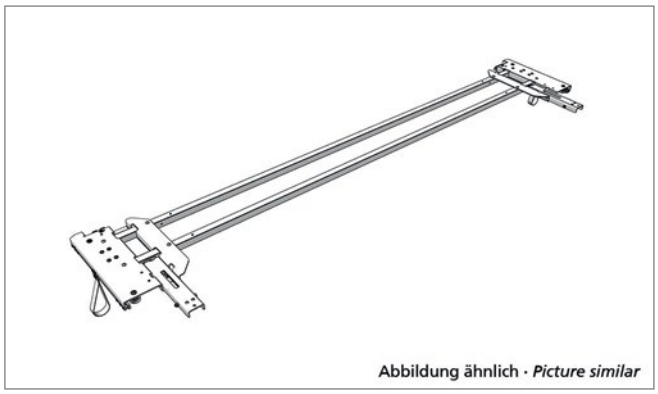

Pos. * **Edscha TS: 40 69 012 570**

Endlaufwagen VP Standard 2550 (1 x 1000 N pro Seite) für Abschlüsse > 30 kg; 19,81 kg

End carriage VP Standard 2550 (1 x 1000 N per side) for endings > 30 kg; 19,81 kg

VP-Standard

(2365 XXXX)

Ersatzteile Heck · *Spare parts rear*

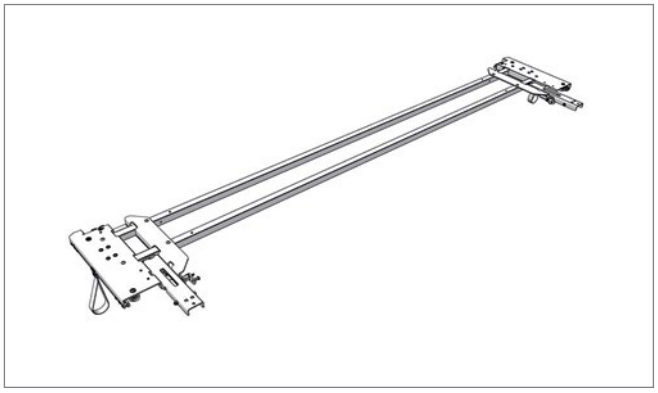

Pos. 2 **Edscha TS: 40 69 011 790**

Endlaufwagen VP Standard 2550 (1 x 700 N pro Seite) mit Verriegelung; 20,16 kg

End carriage VP Standard 2550 (1 x 700 N per side) with locking assembly; 20,16 kg

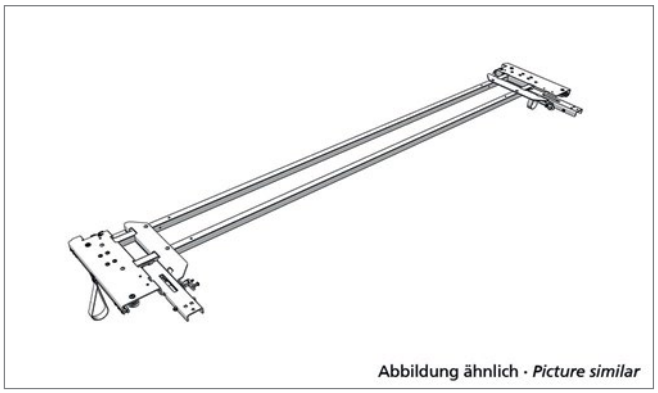

Abbildung ähnlich · *Picture similar*

Pos. * **Edscha TS: 40 69 012 580**

Endlaufwagen VP Standard 2550 (1 x 1000 N pro Seite) mit Verriegelung für Abschlüsse > 30 kg; 20,29 kg

End carriage VP Standard 2550 (1 x 1000 N per side) with locking assembly for endings > 30 kg; 20,29 kg

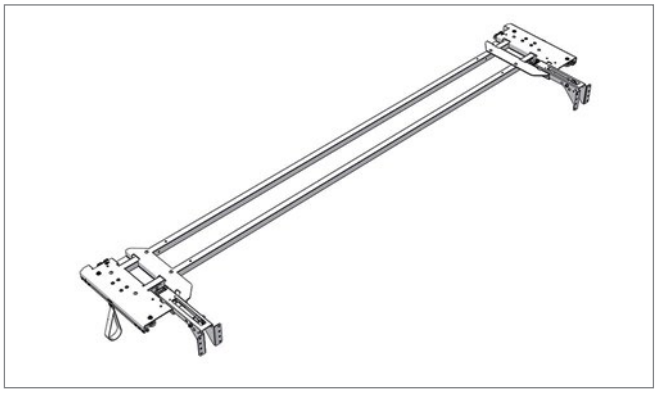

Pos. 3 **Edscha TS: 40 69 010 910**

Endlaufwagen für TailWing 400-900; 20,66 kg

End carriage for TailWing 400-900; 20,66 kg

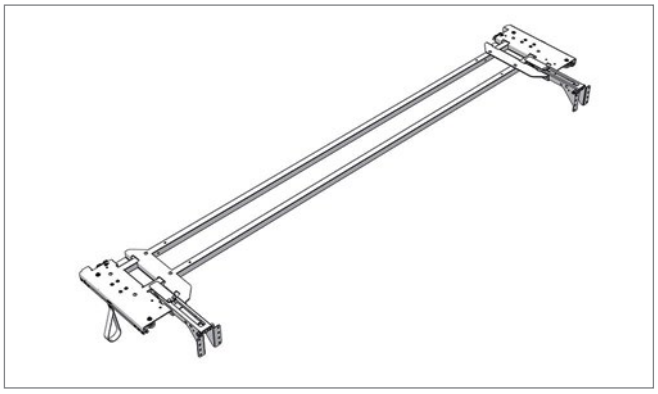

Pos. 4 **Edscha TS: 40 69 010 920**

Endlaufwagen für TailWing 901-1200; 20,70 kg

End carriage for TailWing 901-1200; 20,70 kg

Ersatzteile Heck · *Spare parts rear*

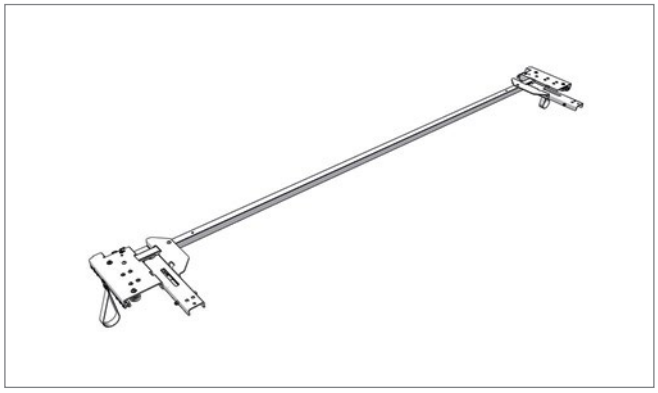

Pos. 5 **Edscha TS: 40 69 011 010**

Endlaufwagen Small 2550; 12,24 kg

End carriage small 2550; 12,24 kg

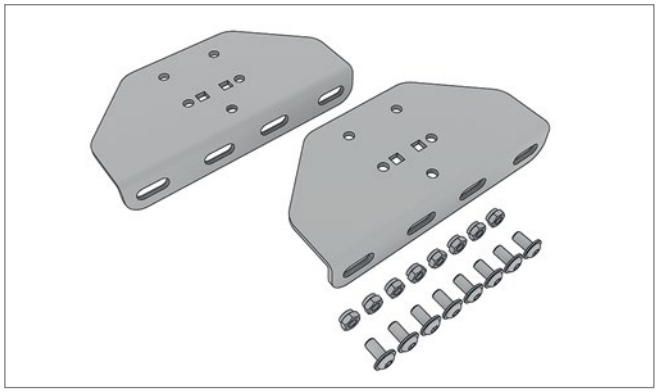

Pos. 6 **Edscha TS: 40 69 012 190**

Adapterplatte inkl. Schrauben Stahlarm; 0,82 kg

Adapter plate incl. screws metal positioning arm; 0,82 kg



Pos. 7 **Edscha TS: 40 38 062 430**

Zugstange; 4,00 kg

Tie rod; 4,00 kg

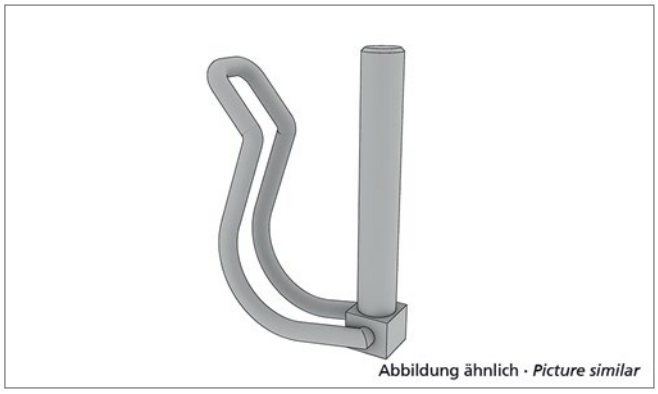

Pos. 8 **Edscha TS: 40 00 083 019**

Rohrklappstecker D 6; 0,03 kg

Tube clip pin D6; 0,03 kg

Ersatzteile Heck · *Spare parts rear*

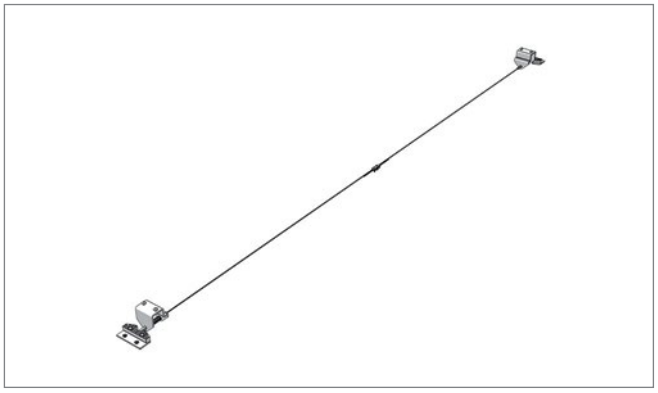

Pos. * **Edscha TS: 40 69 007 620**

Zusatzverriegelung Satz; 1,44 kg

Additional locking set; 1,44 kg

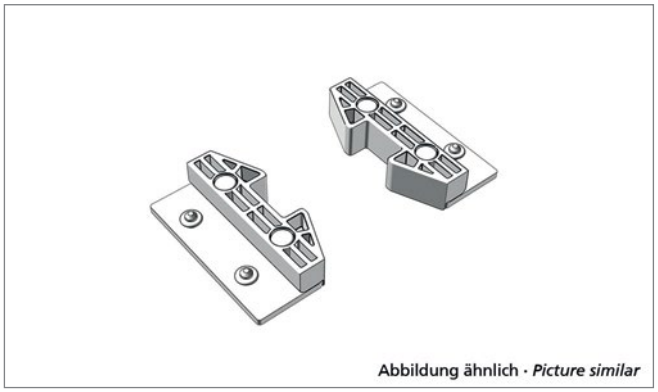

Abbildung ähnlich · *Picture similar*

Pos. * **Edscha TS: 40 69 007 780**

Rampensatz VP; 0,37 kg

Ramp set locking VP; 0,37 kg

Ersatzteile Heck · *Spare parts rear*

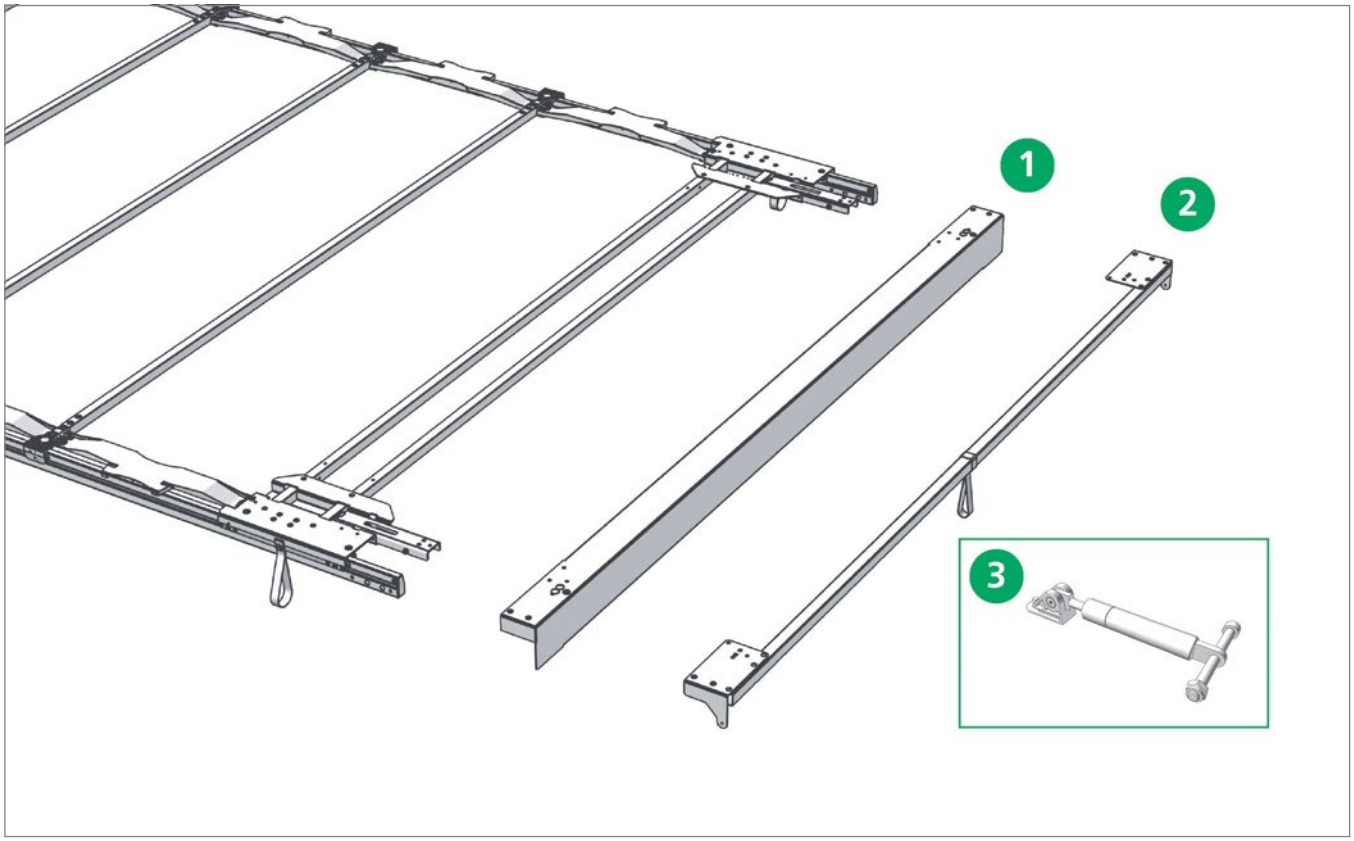

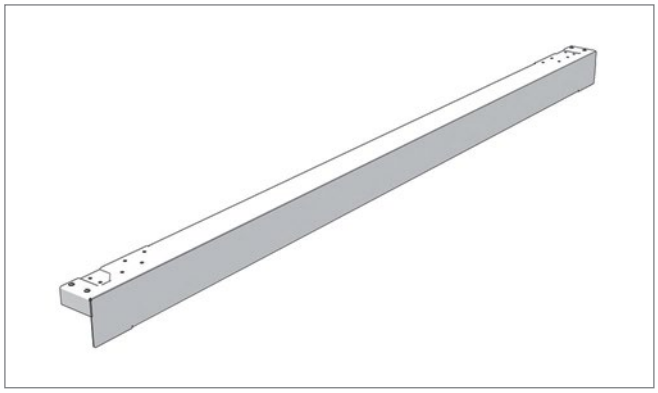

Pos. 1 **Edscha TS: 40 69 009 030**

Portalbalken VP 2550; 15,64 kg

Gantry beam VP 2550; 15,64 kg

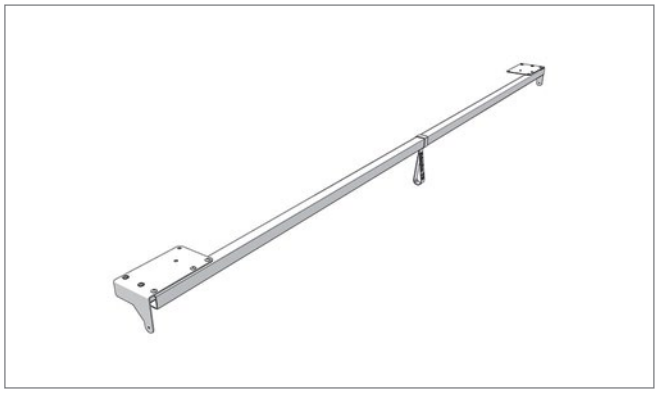

Pos. 2 **Edscha TS: 40 38 069 900**

Endspriegel 2550; 6,52 kg

End bow 2550; 6,52 kg

Ersatzteile Heck · *Spare parts rear*

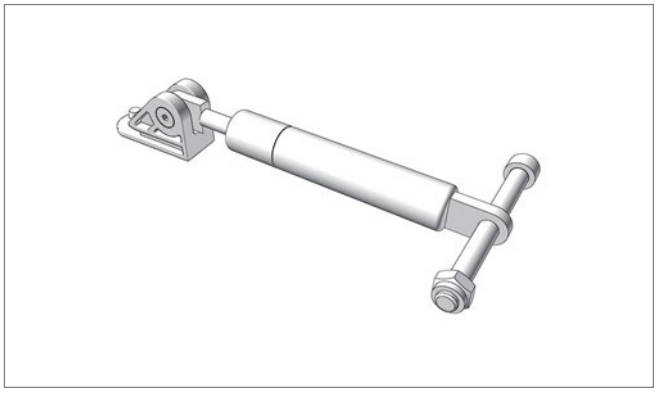

Pos. 3 **Edscha TS: 40 69 006 380**

Rep.-Satz Gasfeder HD; 0,50 kg

Rep.-KIT Liftingarm incl. gasspring-SL3; 0,50 kg

Ersatzteile Endlaufwagen · *Spare parts front end carriage*

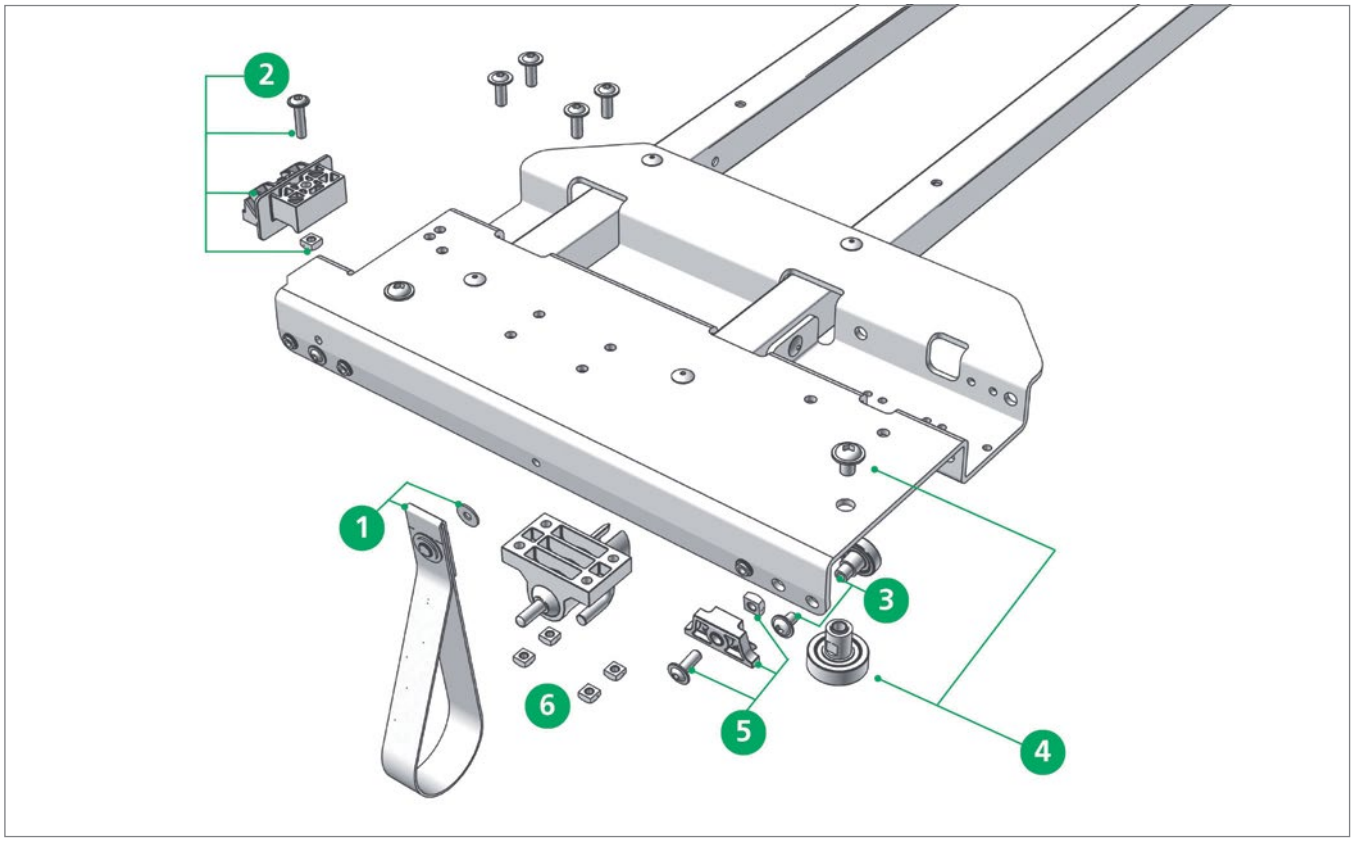



Pos. 1 **Edscha TS: 40 38 033 041**

Zugschlaufe kompl.; 0,02 kg

Pull strip cpl.; 0,02 kg

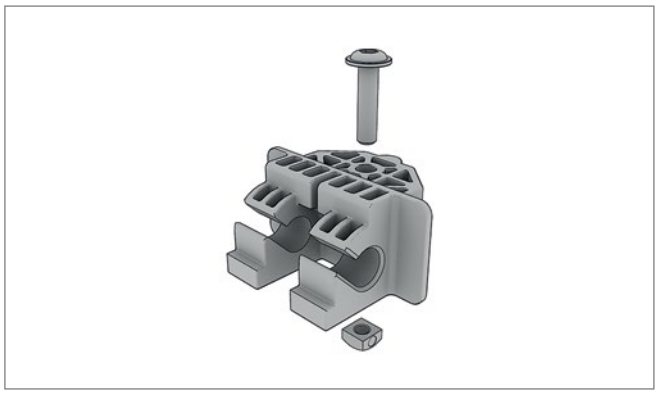

Pos. 2 **Edscha TS: 40 38 072 760**

Gelenkaufnahmesatz Endlaufwagen; 0,05 kg

Articulationset fixing end carriage; 0,05 kg

Ersatzteile Endlaufwagen · *Spare parts front end carriage*

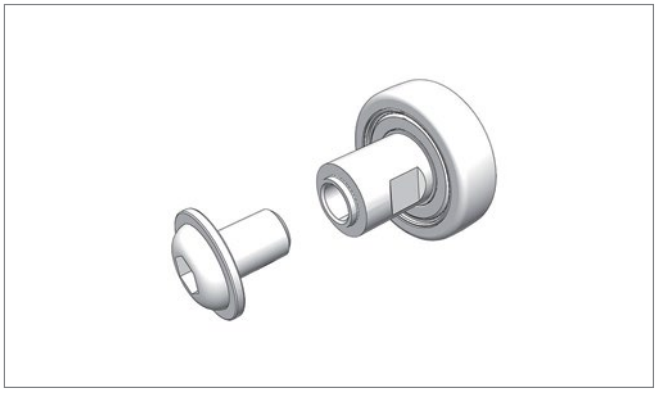

Pos. 3 **Edscha TS: 40 38 072 780**

Reparatursatz Laufrolle mit Innengewinde M6; 0,03 kg

Repair kit roller with inside thread M6; 0,03 kg

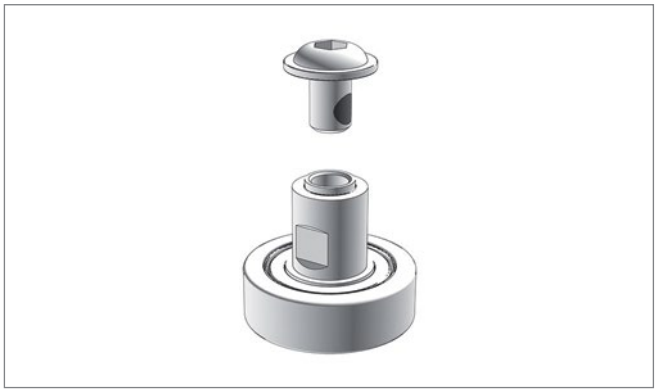

Pos. 4 **Edscha TS: 40 38 072 790**

Reparatursatz Führungsrolle Endlaufwagen; 0,10 kg

Repair kit guidingroller end carriage; 0,10 kg

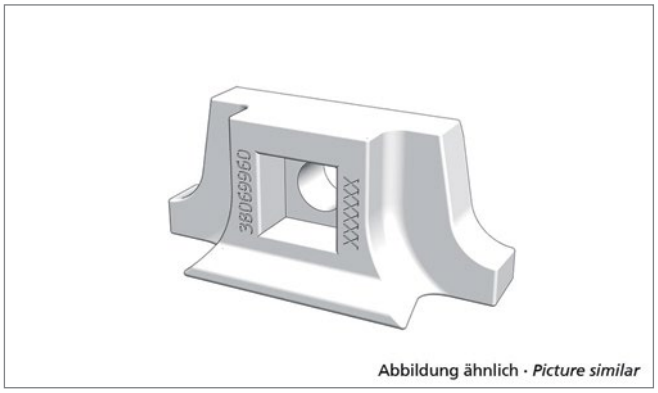

Abbildung ähnlich · *Picture similar*

Pos. 5 **Edscha TS: 40 38 069 960**

Reparatursatz Gleitstück; 0,01 kg

Repair kit sliding piece; 0,01 kg

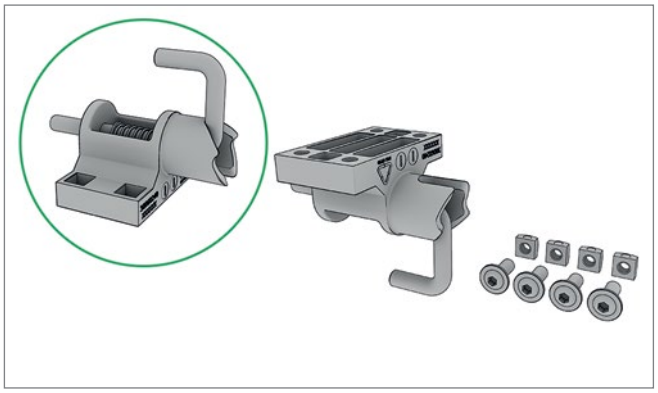

Pos. 6 **Edscha TS: 40 38 072 770**

Reparatursatz Verriegelung; 0,16 kg

Repair kit locking; 0,16 kg

Ersatzteile Endlaufwagen Small · *Spare parts front end carriage Compact Small*

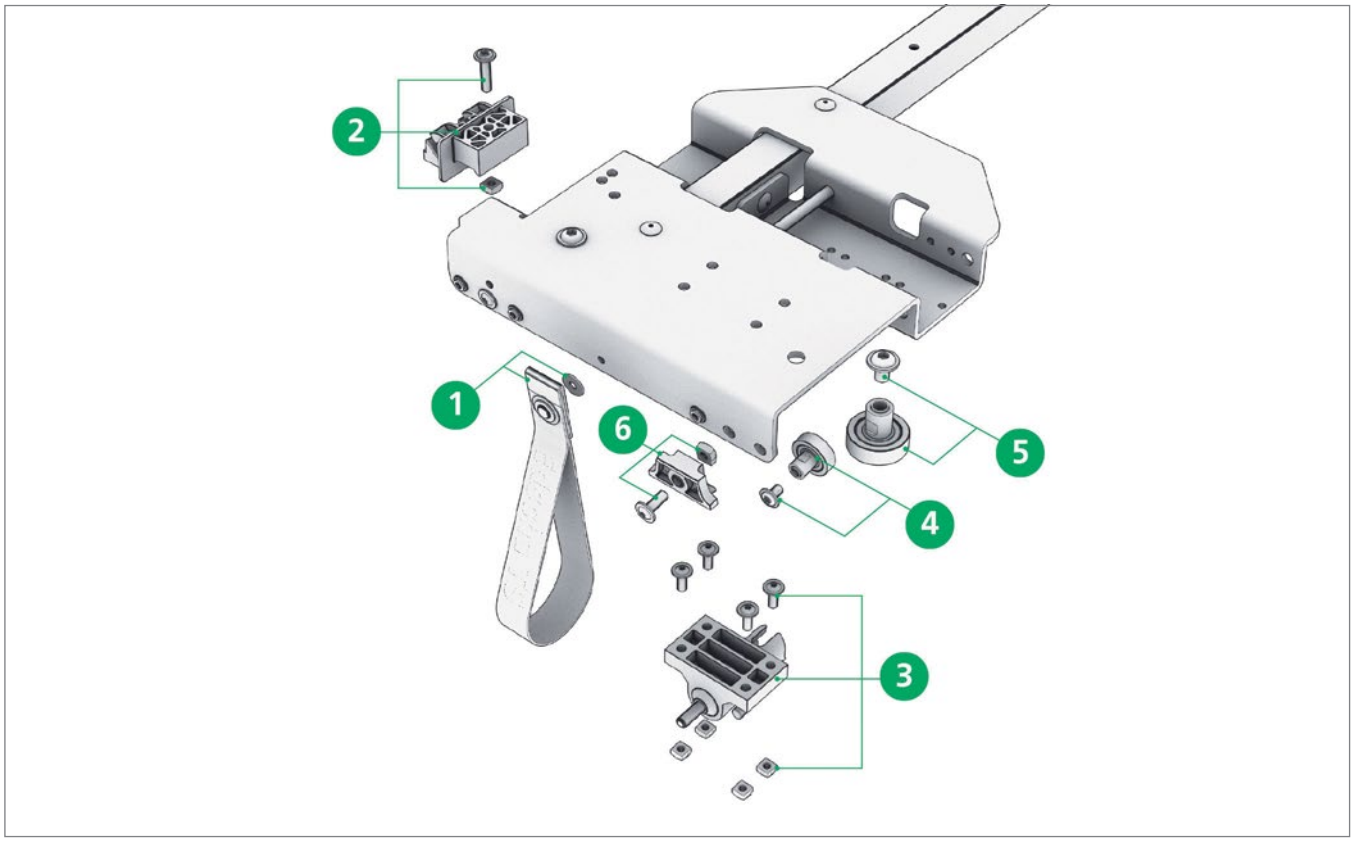



Pos. 1 **Edscha TS: 40 38 033 041**

Zugschlaufe kompl.; 0,02 kg

Pull strip cpl.; 0,02 kg

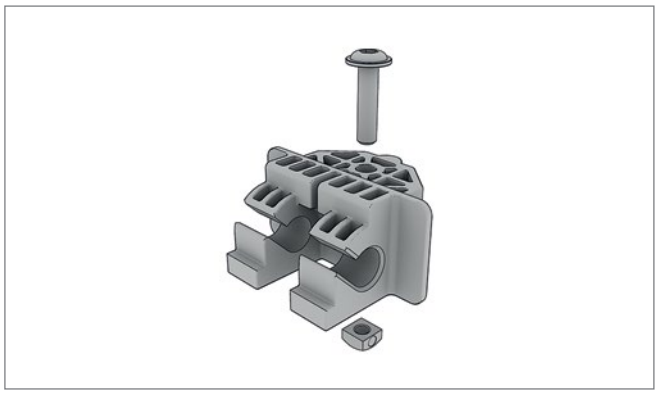

Pos. 2 **Edscha TS: 40 38 072 760**

Gelenkaufnahmesatz Endlaufwagen; 0,05 kg

Articulationset fixing end carriage; 0,05 kg

Ersatzteile Endlaufwagen Small · *Spare parts front end carriage Compact Small*

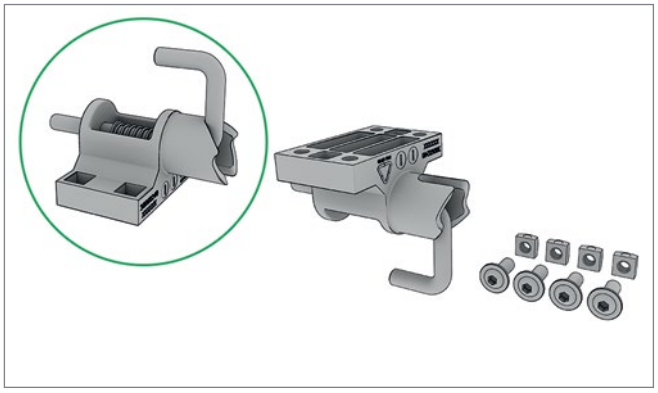

Pos. 3 **Edscha TS: 40 38 072 770**

Reparatursatz Verriegelung; 0,16 kg

Repair kit locking; 0,16 kg

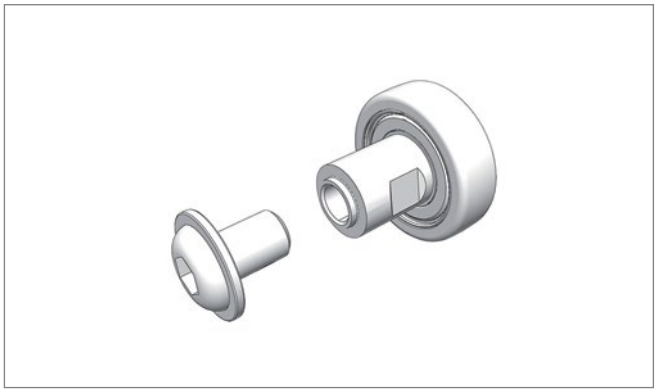

Pos. 4 **Edscha TS: 40 38 072 780**

Reparatursatz Laufrolle mit Innengewinde M6; 0,03 kg

Repair kit roller with inside thread M6; 0,03 kg

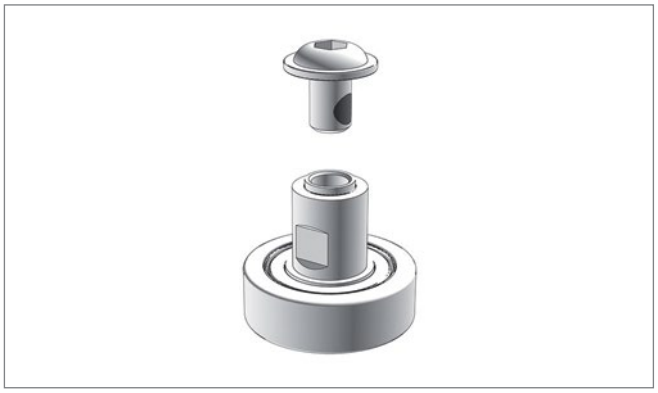

Pos. 5 **Edscha TS: 40 38 072 790**

Reparatursatz Führungsrolle Endlaufwagen; 0,10 kg

Repair kit guidingroller end carriage; 0,10 kg

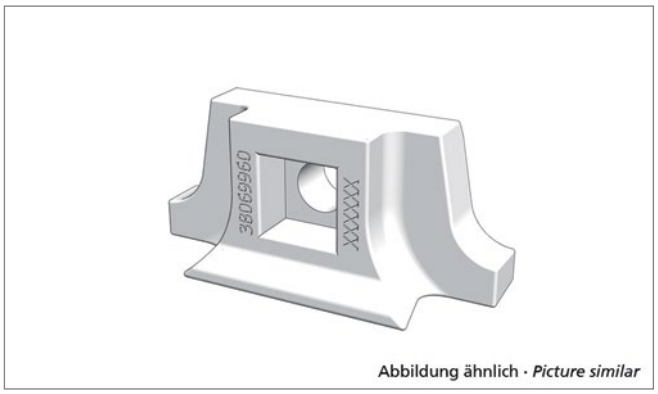

Pos. 6 **Edscha TS: 40 38 069 960**

Reparatursatz Gleitstück; 0,01 kg

Repair kit sliding piece; 0,01 kg

Ersatzteile Endlaufwagen Varianten Aufstellautomatik · *Spare parts end carriage variants adjustment mechanism*

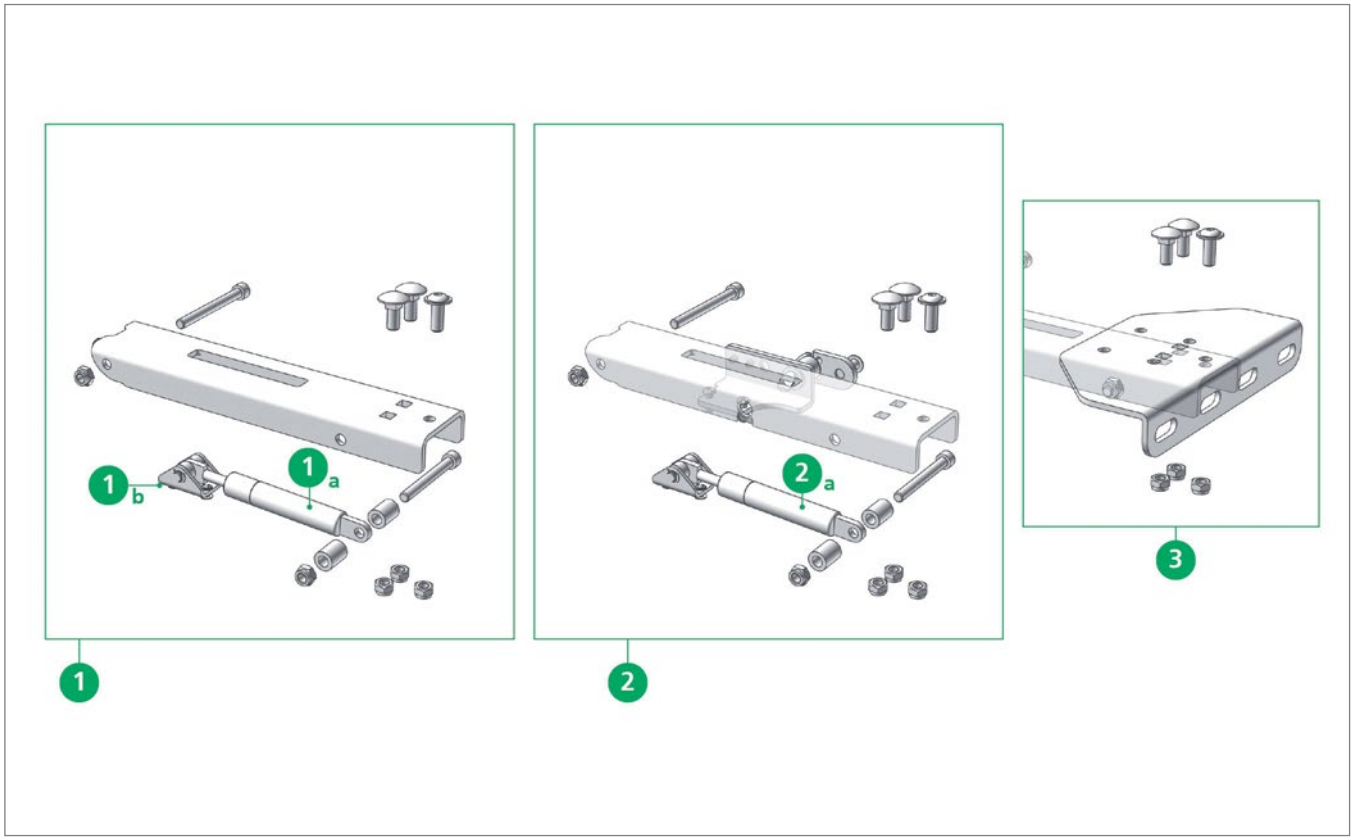

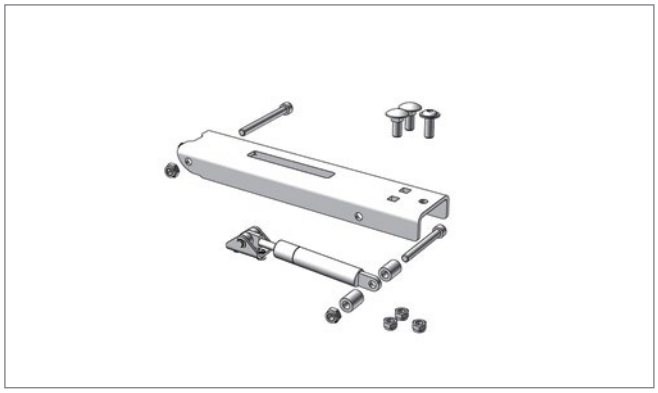

Pos. 1 **Edscha TS: 40 69 010 760**

Rep.-Satz Aufstellautomatik und Gasfeder 700 N (2 Stk.); 2,28 kg

Repairkit automatic adjustment mechanism with gasspring 700 N (2 pcs.); 2,28 kg

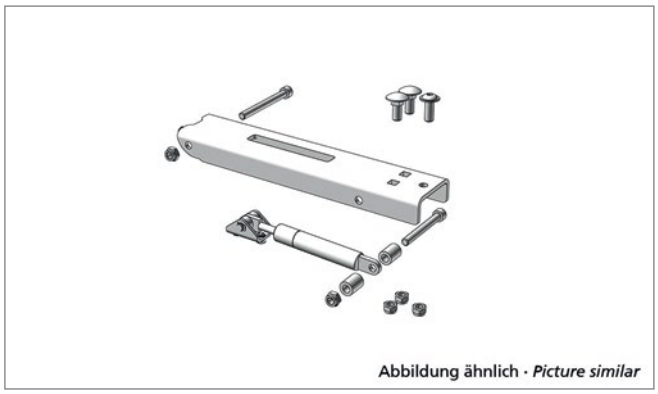

Pos. 1* **Edscha TS: 40 69 011 490**

Rep.-Satz Aufstellautomatik und Gasfeder 1000 N (2 Stk.); 2,50 kg

Repairkit automatic adjustment mechanism with gasspring 1000 N (2 pcs.); 2,50 kg

Ersatzteile Endlaufwagen Varianten Aufstellautomatik · *Spare parts end carriage variants adjustment mechanism*

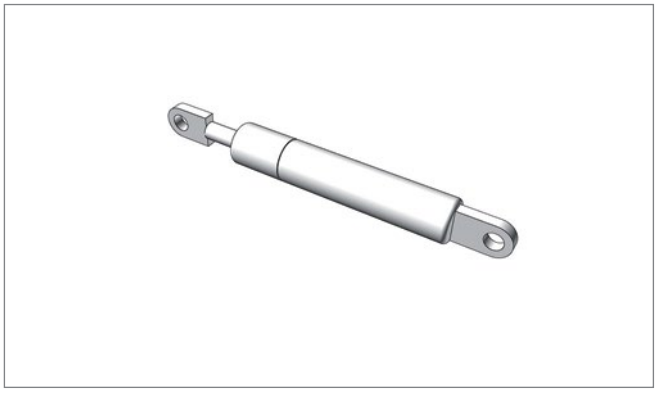

Pos. 1a **Edscha TS: 40 00 075 099**

Gasfeder 700 N; 0,14 kg

Gas spring 700 N; 0,14 kg

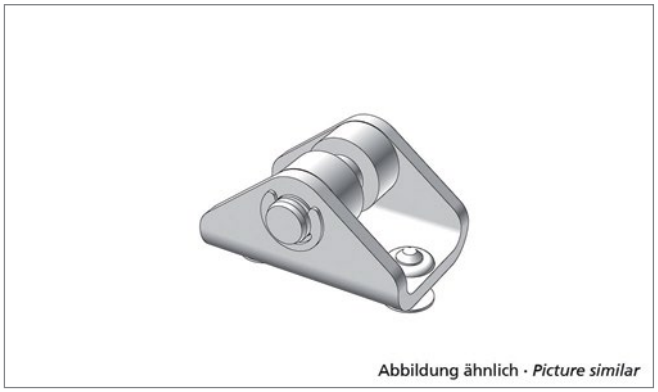

Abbildung ähnlich · *Picture similar*

Pos. 1b **Edscha TS: 40 69 009 730**

Lagerbock; 0,03 kg

Bearing block; 0,03 kg

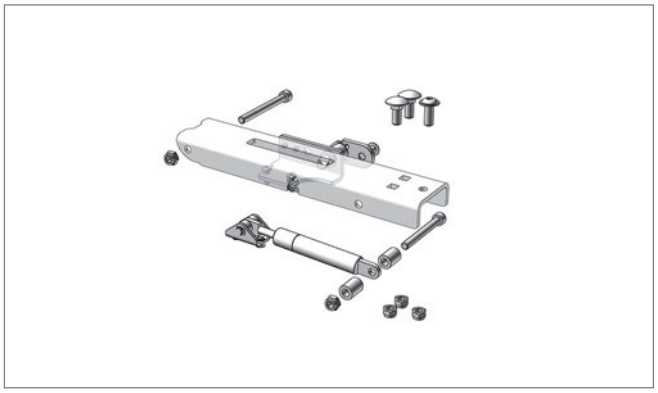

Pos. 2 **Edscha TS: 40 69 011 560**

Aufstellautomatik-Verriegelung und Gasfeder 700 N (rechts und links); 2,72 kg

Automatic adjustment mechanism - locking with gasspring 700 N (right and left); 2,72 kg

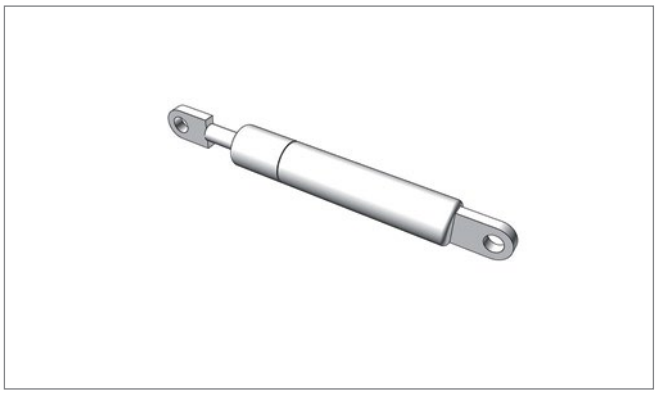

Pos. 2a **Edscha TS: 40 69 002 740**

Gasfeder 1000 N für Abschlüsse > 30 kg; 0,20 kg

Gas spring 1000 N for endings > 30 kg; 0,20 kg

Ersatzteile Endlaufwagen Varianten Aufstellautomatik · *Spare parts end carriage variants adjustment mechanism*

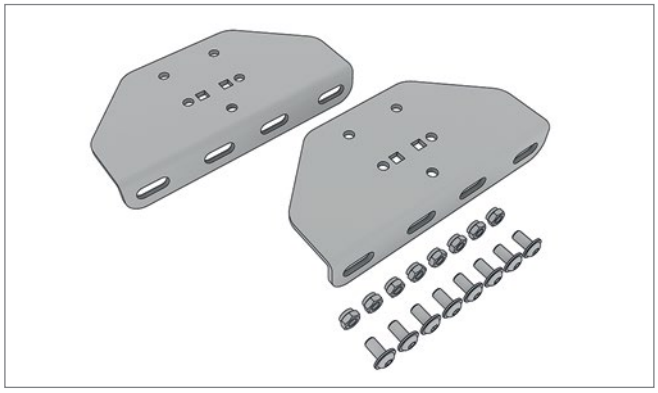

Pos. 3 **Edscha TS: 40 69 012 190**

Adapterplatte inkl. Schrauben Stahlarm; 0,82 kg

Adapter plate incl. screws metal positioning arm; 0,82 kg

Ersatzteile Endlaufwagen Varianten Aufstellautomatik · *Spare parts end carriage variants adjustment mechanism*

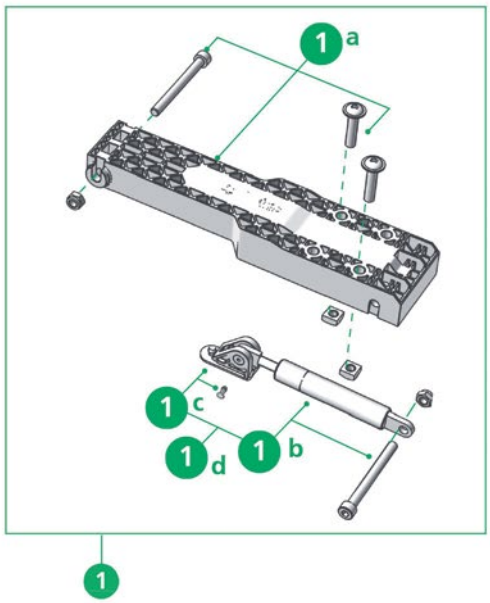

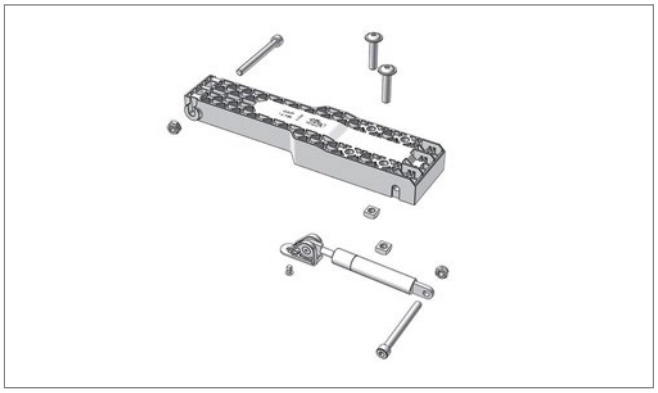

Pos. 1 **Edscha TS: 40 38 090 300**

Rep.-Satz Aufstellautomatik (Kunststoff) und Gasfeder; 0,90 kg

Repairkit lifting arm (plastic) with gasspring; 0,90 kg

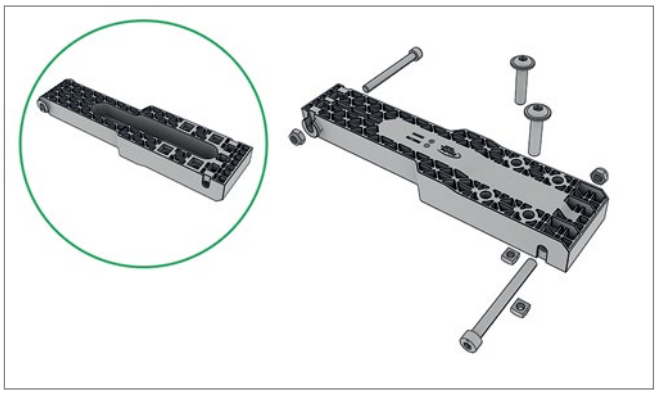

Pos. 1a **Edscha TS: 40 38 065 050**

Rep.-Satz Aufstellautomatik Kunststoff; 0,50 kg

Repair kit automatic adjustment mechanism plastic; 0,50 kg

Ersatzteile Endlaufwagen Varianten Aufstellautomatik · *Spare parts end carriage variants adjustment mechanism*

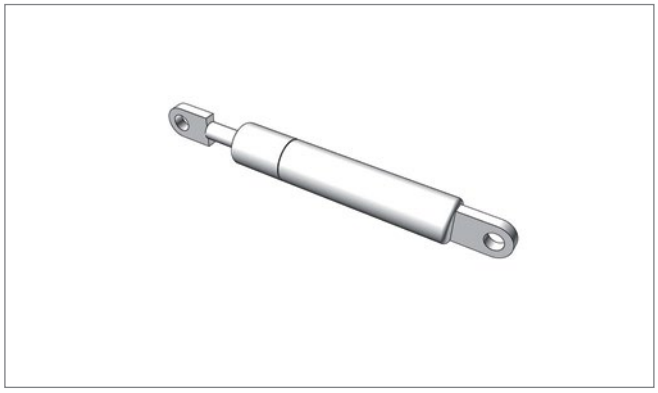

Pos. 1b **Edscha TS: 40 00 075 099**

Gasfeder 700 N; 0,14 kg

Gas spring 700 N; 0,14 kg

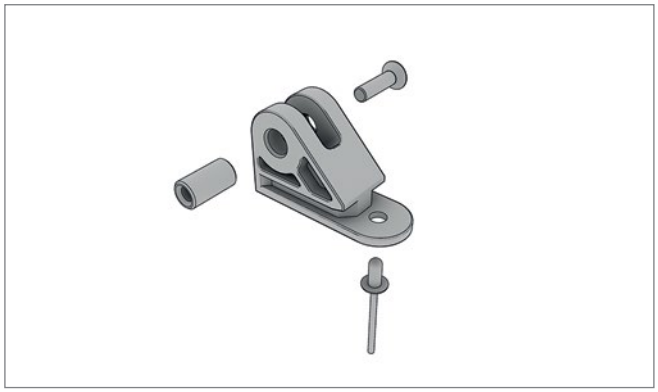

Pos. 1c **Edscha TS: 40 38 081 770**

Gasfeder Aufnahme Reparatursatz UL II / HD / VP-UL; 0,04 kg

Gas spring holder repair kit UL II / HD / VP-UL; 0,04 kg

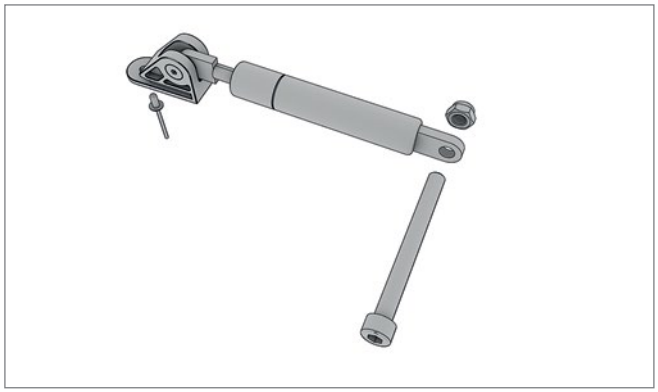

Pos. 1d **Edscha TS: 40 38 065 020**

Rep.-Satz Gasfeder 700 N für Aufstellautomatik (Kunststoff); 0,23 kg

Repairkit Gas spring 700 N for automatic adjustment mechanism (plastic); 0,23 kg

Ersatzteile Portalbalken · *Spare parts gantry beam*

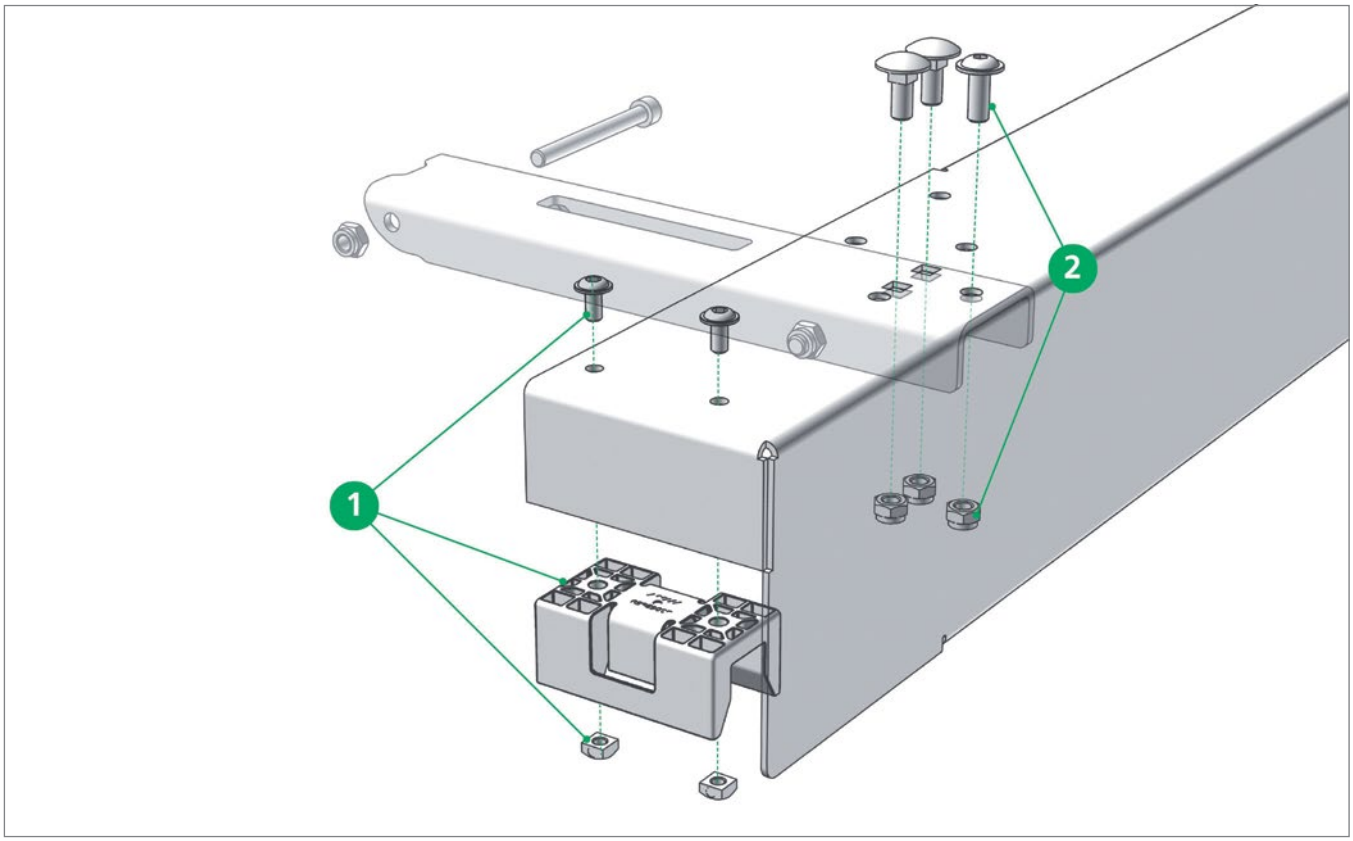

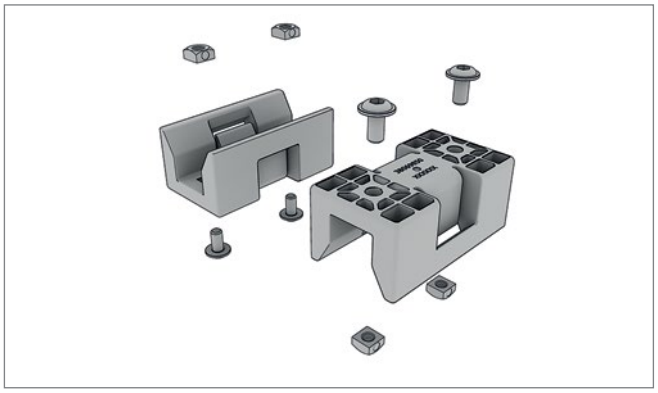

Pos. 1 **Edscha TS: 40 38 072 750**

Reparatursatz Führung Endspriegel / Portalbalken (Paar); 0,20 kg

Repairkit guide end bow / gantry beam (pair); 0,20 kg



Pos. 2 **Edscha TS: 40 69 013 600**

Schraubensatz Endspriegel / Portalbalken; 0,13 kg

Screwset end bow / gantry beam; 0,13 kg

Ersatzteile Portalbalken · *Spare parts gantry beam*

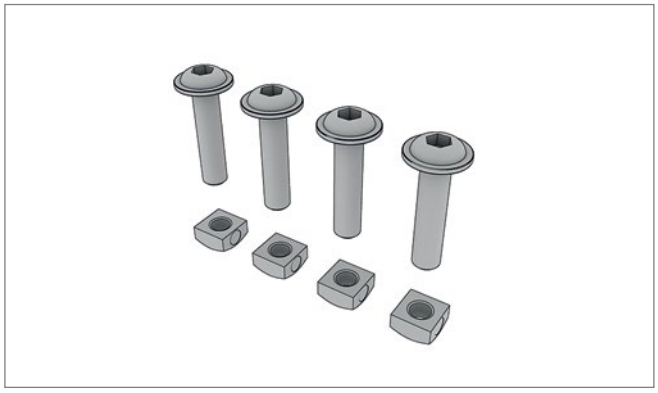

Pos. 2* **Edscha TS: 40 38 072 740**

Schraubensatz Endspriegel / Portalbalken für Kunststoffaufstellarm; 0,07 kg

Screwset end bow / gantry beam for plastic lifting arm; 0,07 kg

Ersatzteile Endspriegel · *Spare parts end bow*

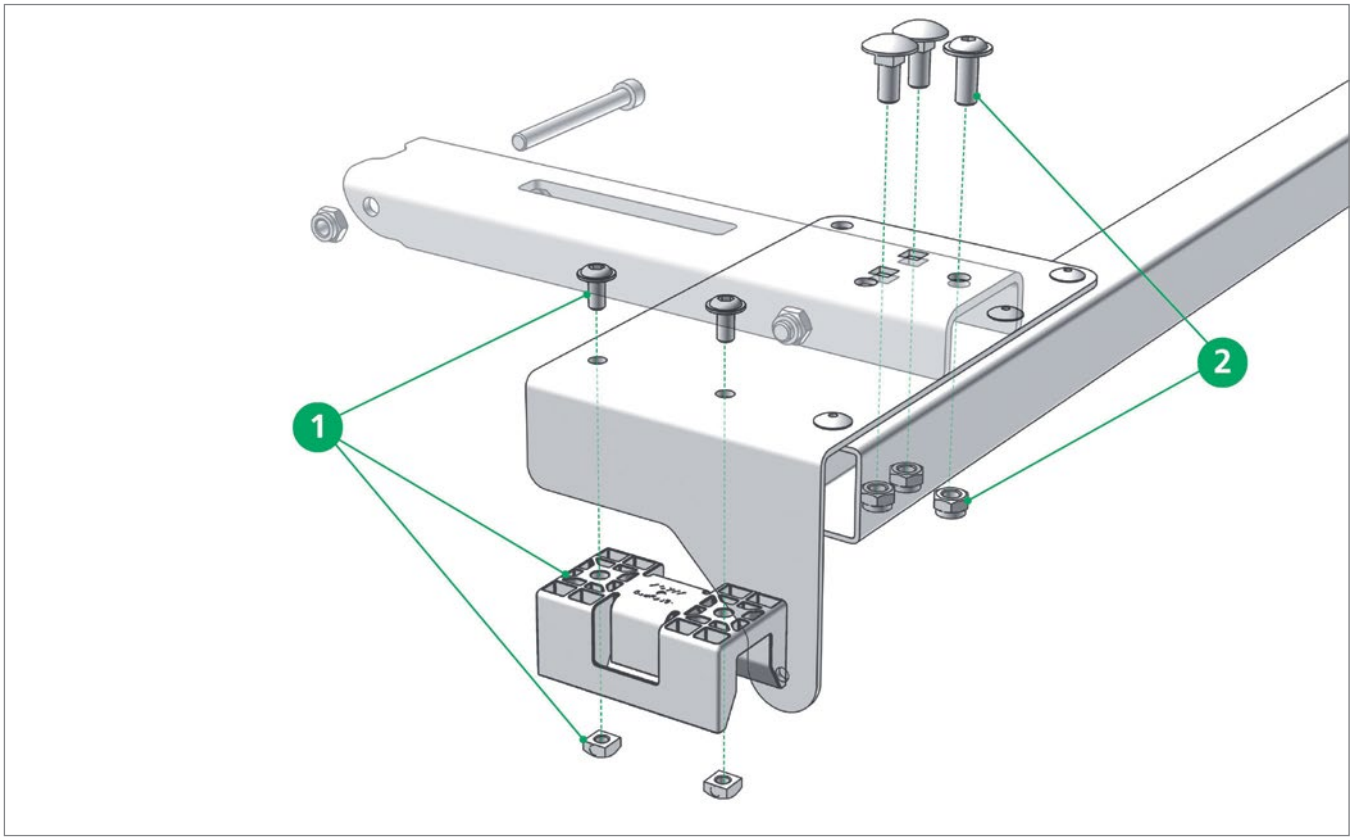

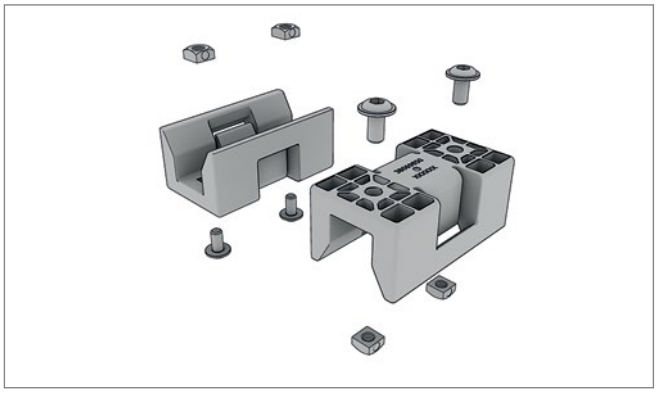

Pos. 1 **Edscha TS: 40 38 072 750**

Reparatursatz Führung Endspriegel / Portalbalken (Paar); 0,20 kg

Repairkit guide end bow / gantry beam (pair); 0,20 kg



Pos. 2 **Edscha TS: 40 69 013 600**

Schraubensatz Endspriegel / Portalbalken; 0,13 kg

Screwset end bow / gantry beam; 0,13 kg

Ersatzteile Endspriegel · *Spare parts end bow*

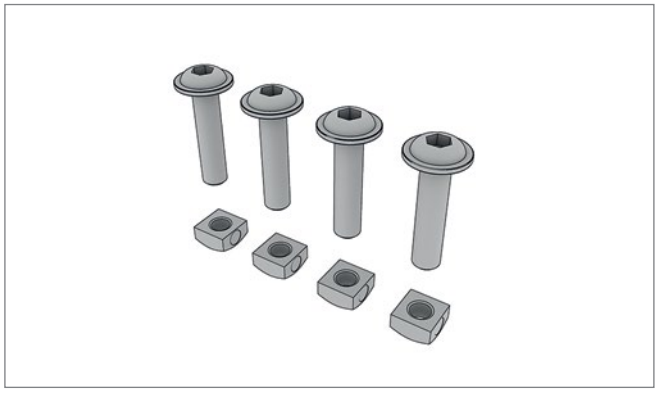

Pos. 2* **Edscha TS: 40 38 072 740**

Schraubensatz Endspriegel / Portalbalken für Kunststoffaufstellarm; 0,07 kg

Screwset end bow / gantry beam for plastic lifting arm; 0,07 kg

VP-Standard

(2365 XXXX)

Ersatzteile Mitte · *Spare parts middle*

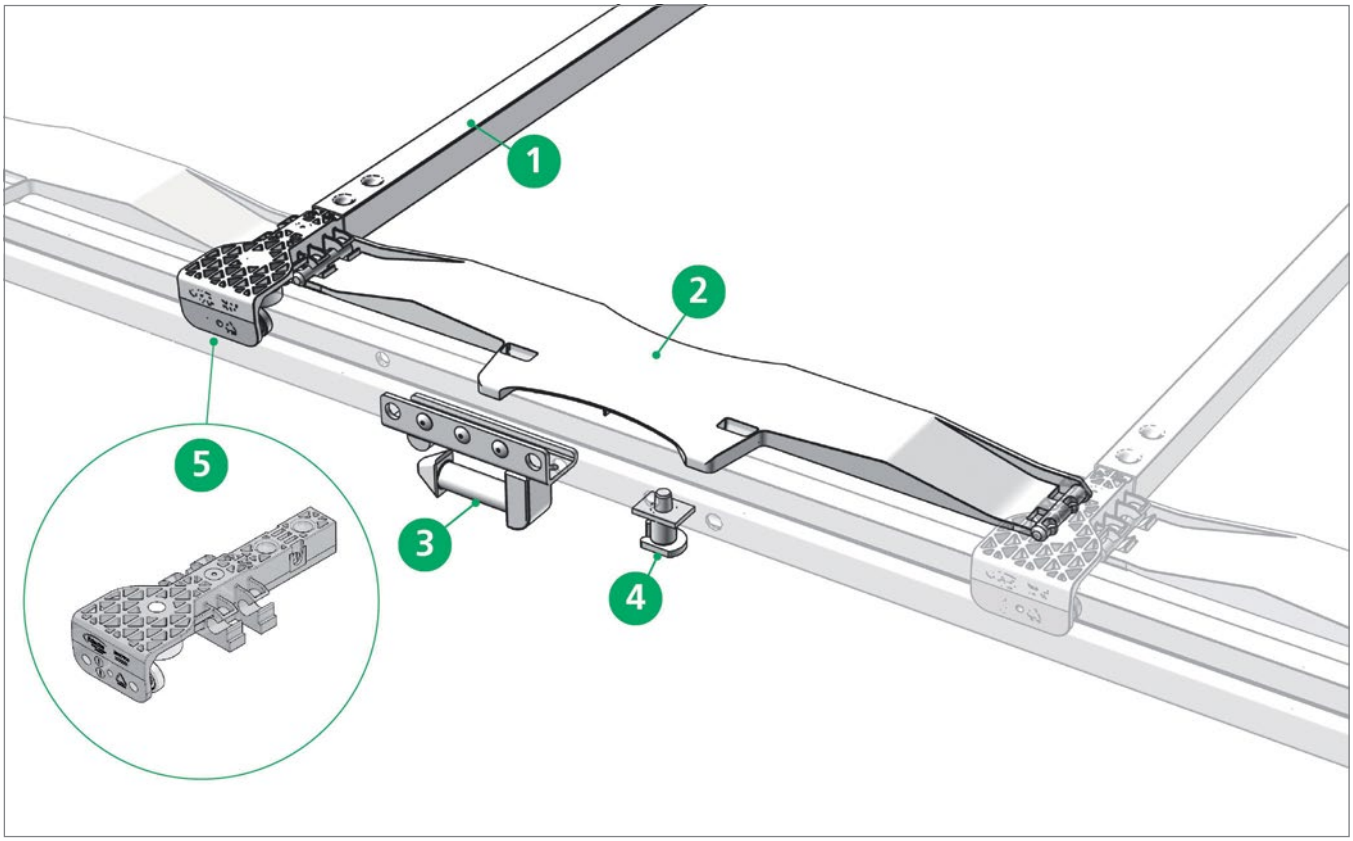



Pos. 1 **Edscha TS: 40 38 067 920**

Spriegel mit Rollenwagen 2550; 3,81 kg

Bow with roller carriage 2550; 3,81 kg

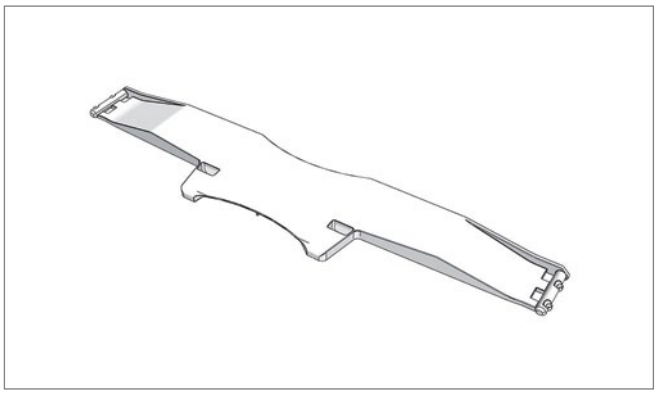

Pos. 2 **Edscha TS: 40 38 067 930**

Gelenk VP-UL; 0,21 kg

Link VP-UL; 0,21 kg

Ersatzteile Mitte · *Spare parts middle*

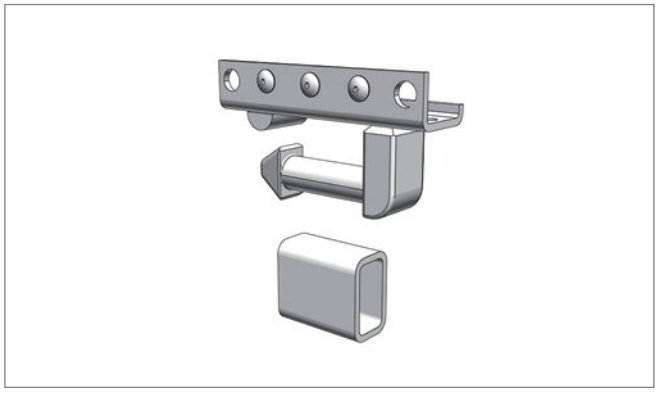

Pos. 3 **Edscha TS: 40 38 068 700**

Stützenanschluss (Topkupplung) Satz; 2,00 kg

Pillar connection (top coupling) set; 2,00 kg

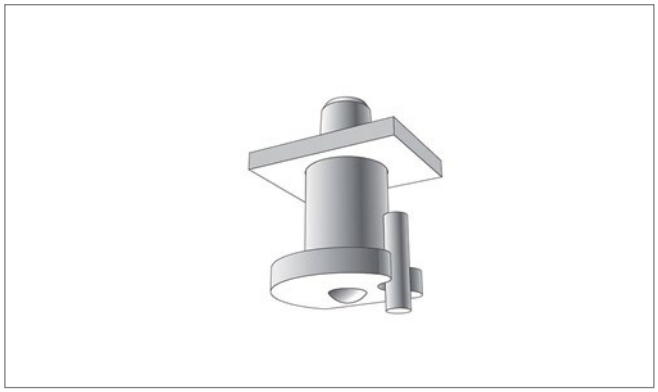

Pos. 4 **Edscha TS: 40 38 033 550**

Schienenfeststeller; 0,13 kg

Rail locking pins; 0,13 kg

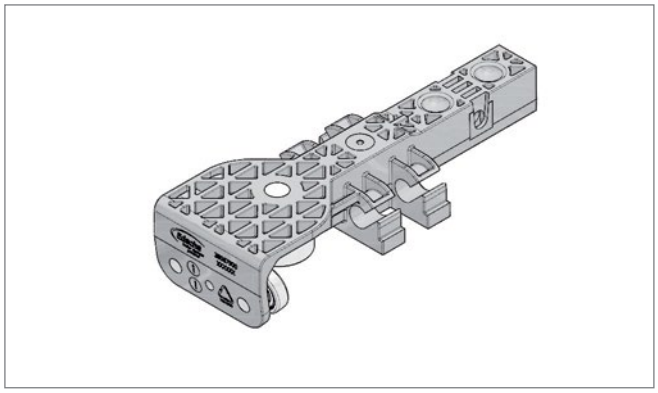

Pos. 5 **Edscha TS: 40 38 067 900**

Rollenwagen VG VP-UL; 0,36 kg

Roller carrier CG VP-UL; 0,36 kg

VP-Standard

(2365 XXXX)

Ersatzteile Front · *Spare parts front*

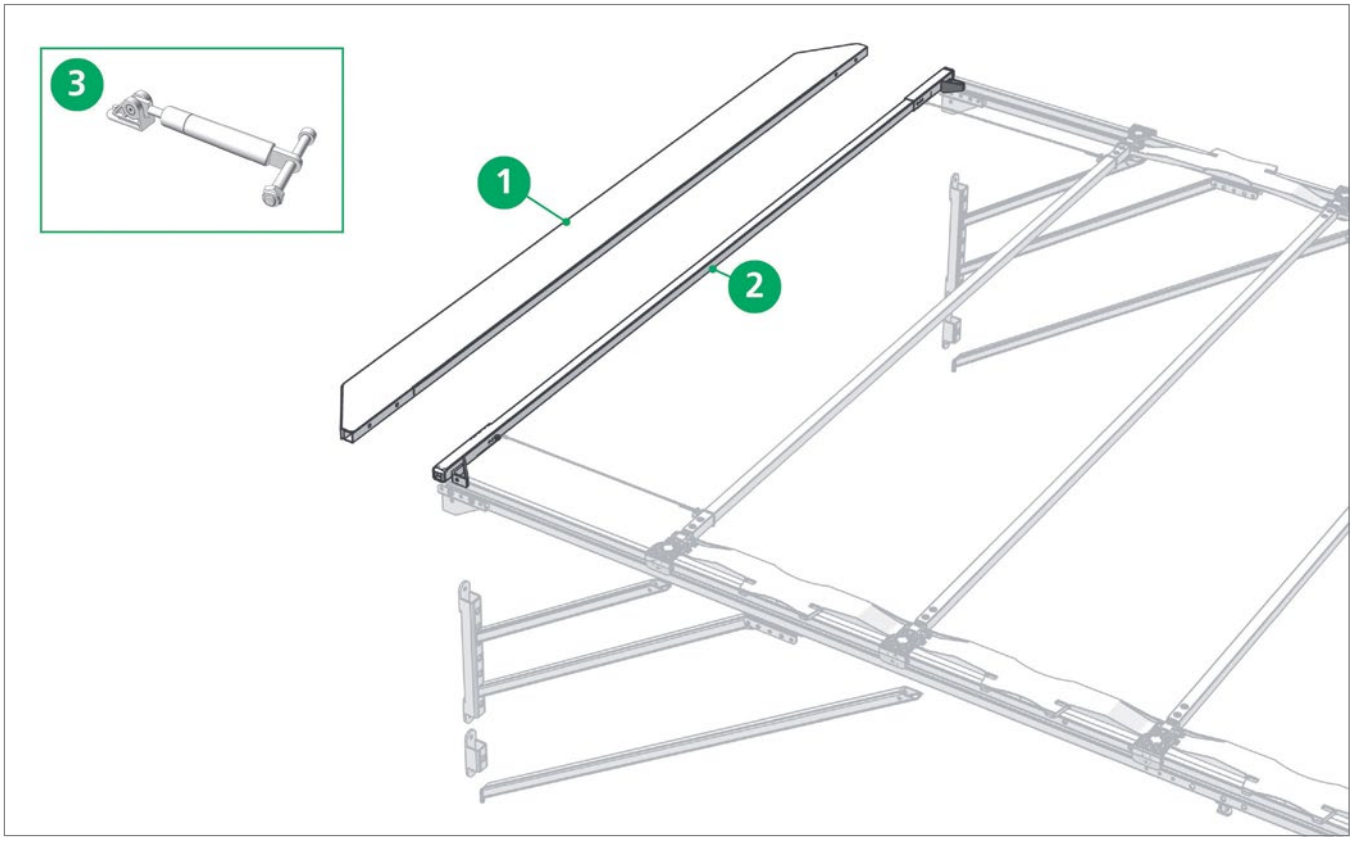

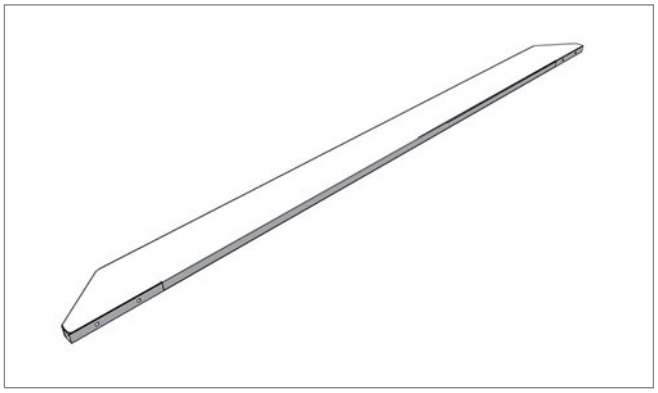

Pos. 1 **Edscha TS: 40 38 031 880**

Stirnwandblech; 12,40 kg

Front frame plate; 12,40 kg

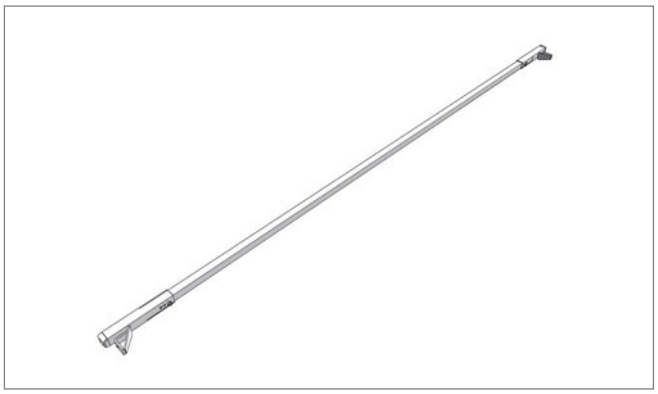

Pos. 2 **Edscha TS: 40 69 006 690**

Abschlussspriegel; 5,20 kg

Closing bow; 5,20 kg

VP-Standard

(2365 XXXX)

Ersatzteile Front · *Spare parts front*

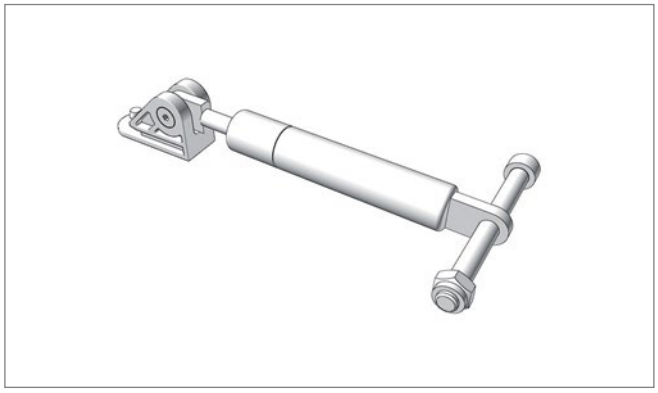

Pos. 3 **Edscha TS: 40 69 006 380**

Rep.-Satz Gasfeder HD; 0,50 kg

Rep.-KIT Liftingarm incl. gasspring-SL3; 0,50 kg

VP-Standard

(2365 XXXX)

Ersatzteile Front · *Spare parts front*

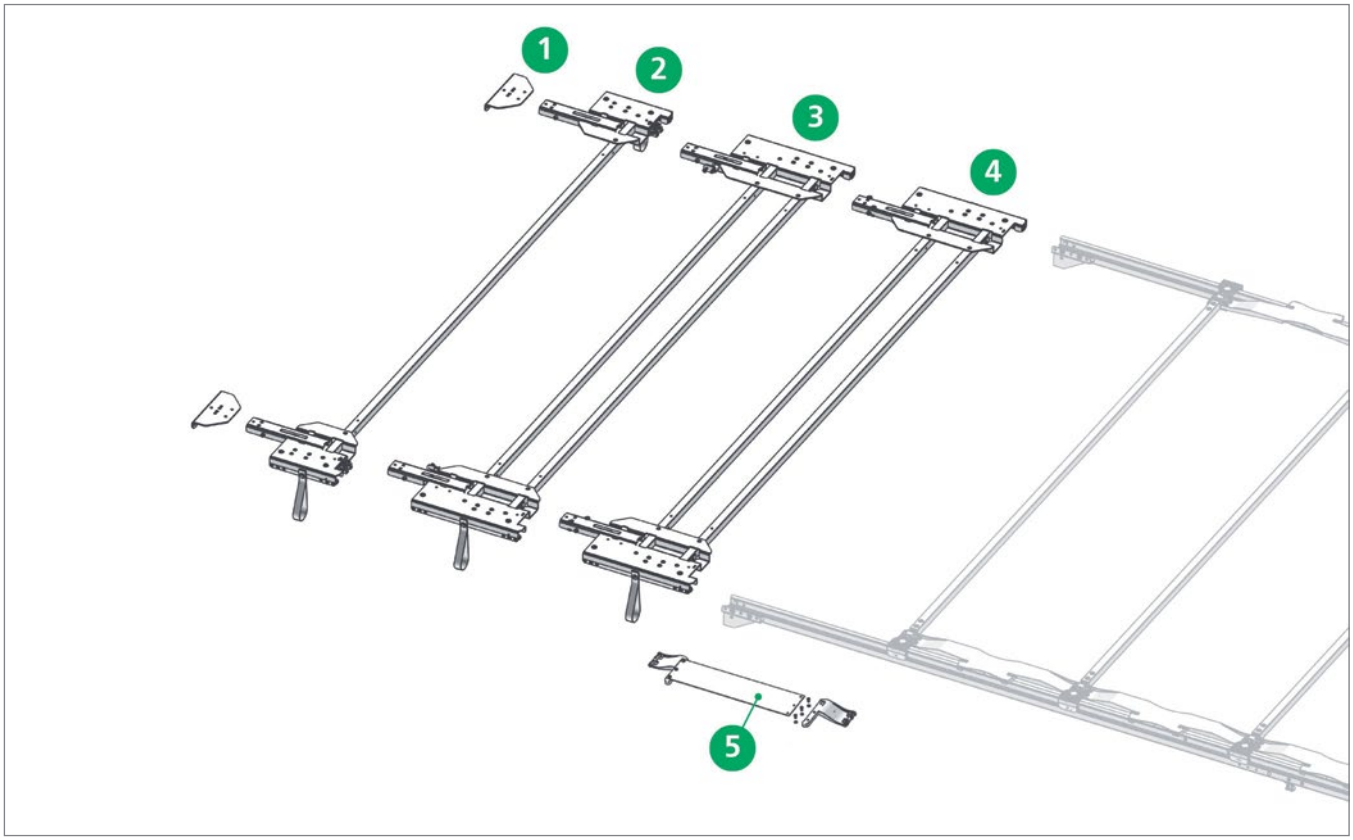

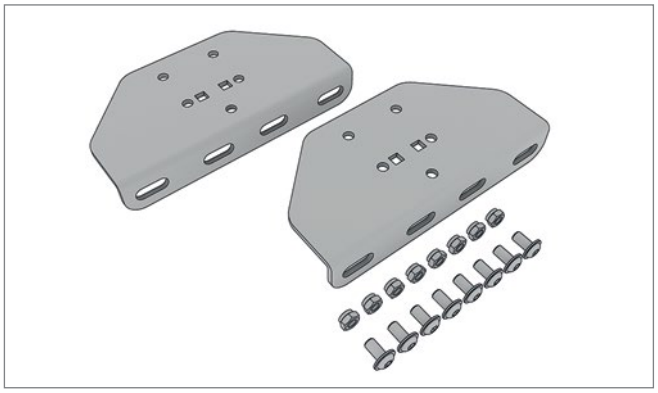

Pos. 1 **Edscha TS: 40 69 012 190**

Adapterplatte inkl. Schrauben Stahlarm; 0,82 kg

Adapter plate incl. screws metal positioning arm; 0,82 kg

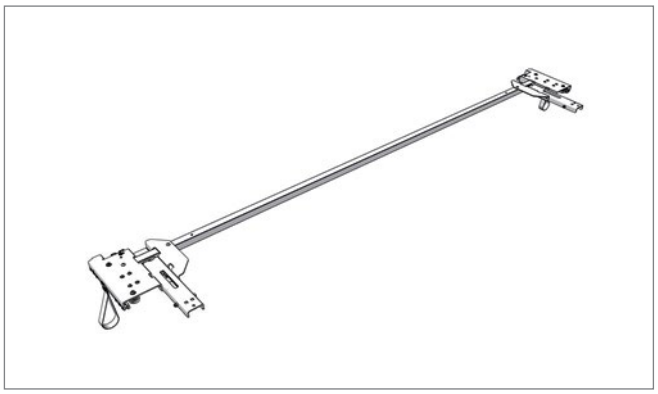

Pos. 2 **Edscha TS: 40 69 011 010**

Endlaufwagen Small 2550; 12,24 kg

End carriage small 2550; 12,24 kg

VP-Standard

(2365 XXXX)

Ersatzteile Front · *Spare parts front*

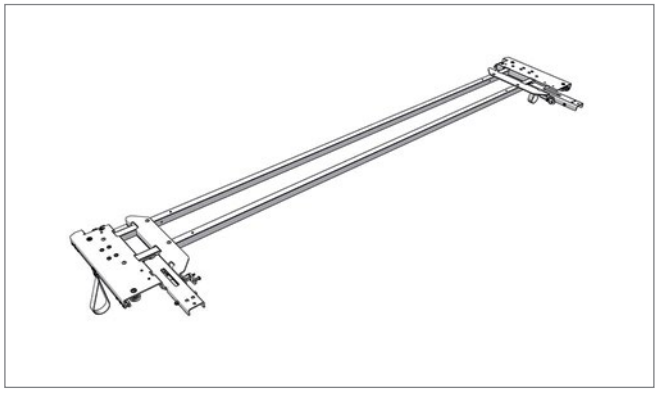

Pos. 3 **Edscha TS: 40 69 011 790**

Endlaufwagen VP Standard 2550 (1 x 700 N pro Seite) mit Verriegelung; 20,16 kg

End carriage VP Standard 2550 (1 x 700 N per side) with locking assembly; 20,16 kg

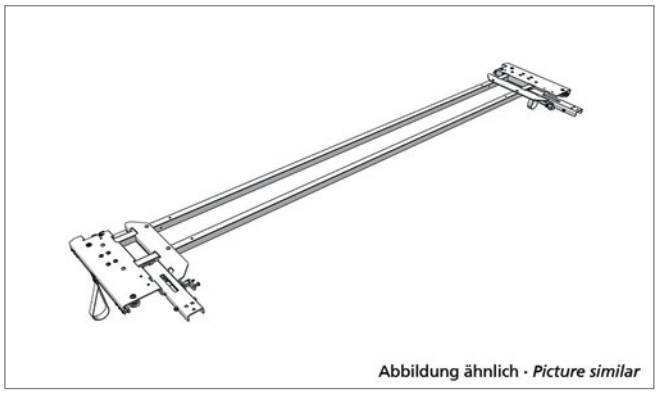

Pos. 3* **Edscha TS: 40 69 012 580**

Endlaufwagen VP Standard 2550 (1 x 1000 N pro Seite) mit Verriegelung für Abschlüsse > 30 kg; 20,29 kg

End carriage VP Standard 2550 (1 x 1000 N per side) with locking assembly for endings > 30 kg; 20,29 kg

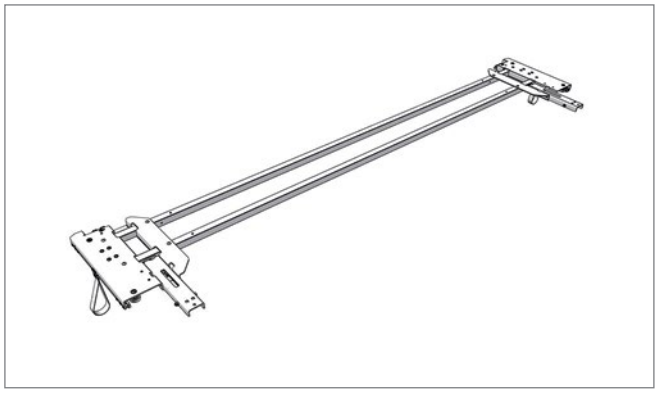

Pos. 4 **Edscha TS: 40 69 010 900**

Endlaufwagen VP Standard 2550 (1 x 700 N pro Seite); 19,68 kg

End carriage VP Standard 2550 (1 x 700 N per side); 19,68 kg

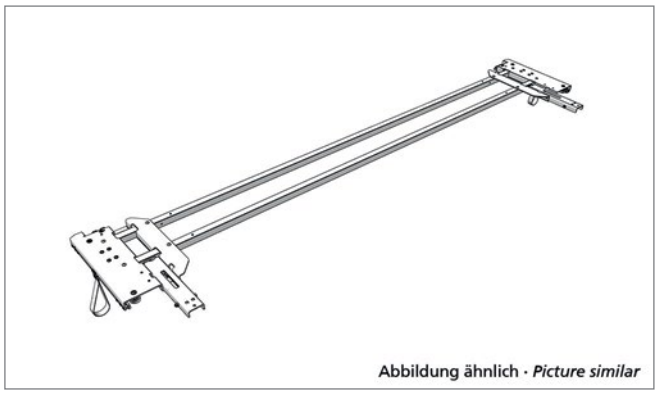

Pos. 4* **Edscha TS: 40 69 012 570**

Endlaufwagen VP Standard 2550 (1 x 1000 N pro Seite) für Abschlüsse > 30 kg; 19,81 kg

End carriage VP Standard 2550 (1 x 1000 N per side) for endings > 30 kg; 19,81 kg

Ersatzteile Front · *Spare parts front*

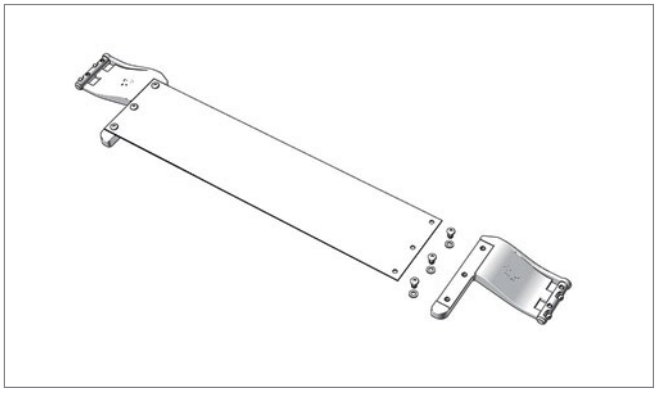

Pos. 5 **Edscha TS: 40 69 005 720**

Ausgleichsgelenk anpassbar 321 - 646 mm; 0,33 kg

Adjustable compensating joint 321 - 646 mm; 0,33 kg

Ersatzteile Front · *Spare parts front*

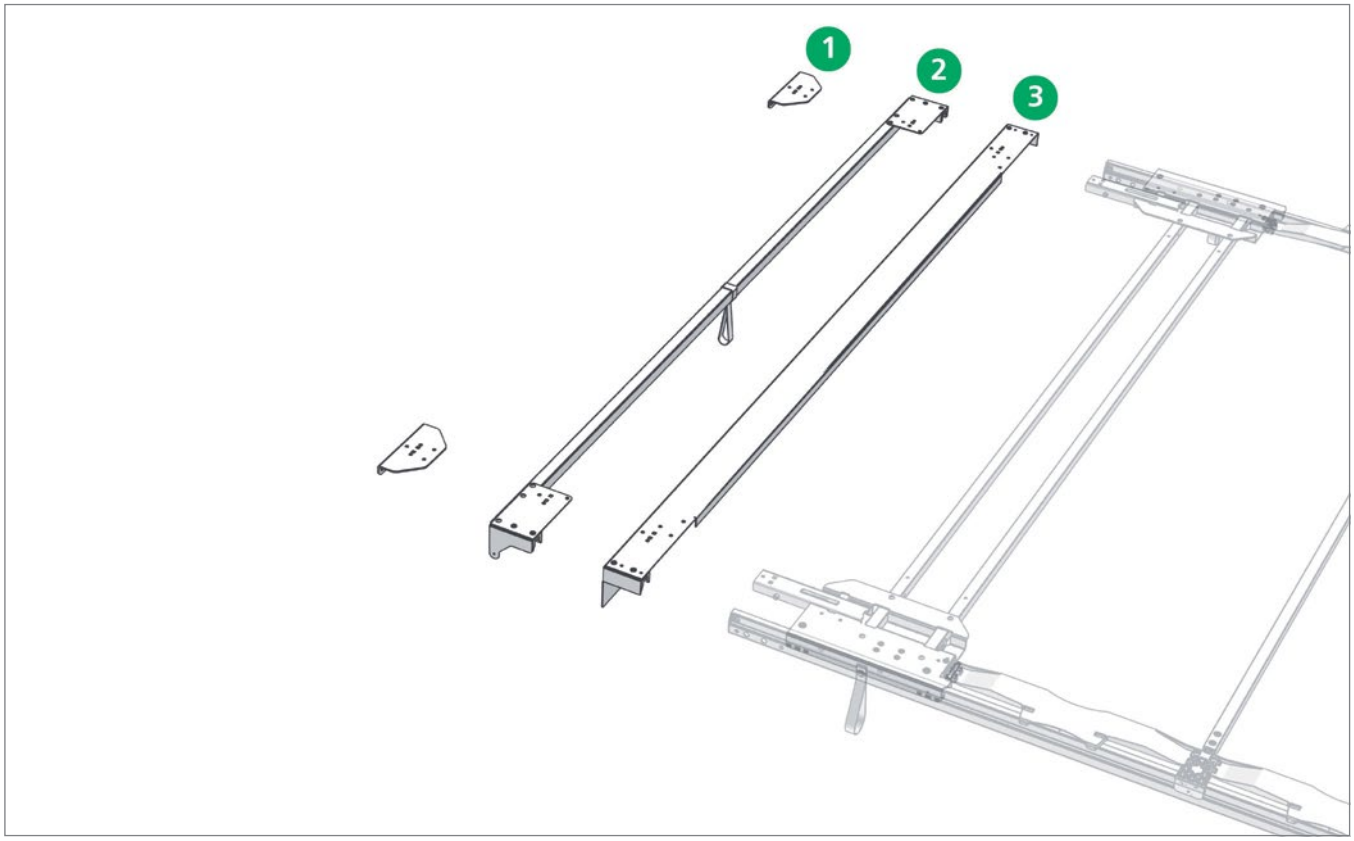

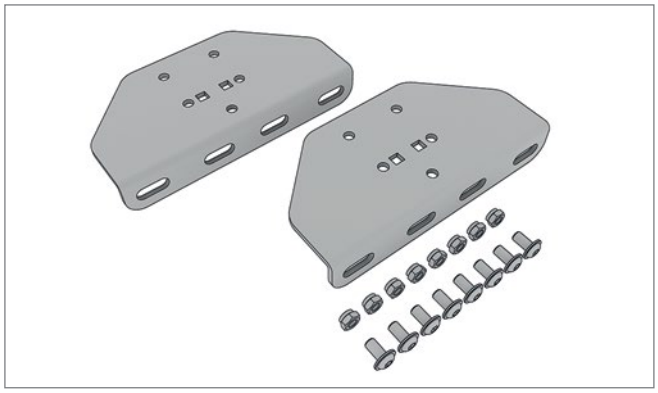

Pos. 1 **Edscha TS: 40 69 012 190**

Adapterplatte inkl. Schrauben Stahlarm; 0,82 kg

Adapter plate incl. screws metal positioning arm; 0,82 kg

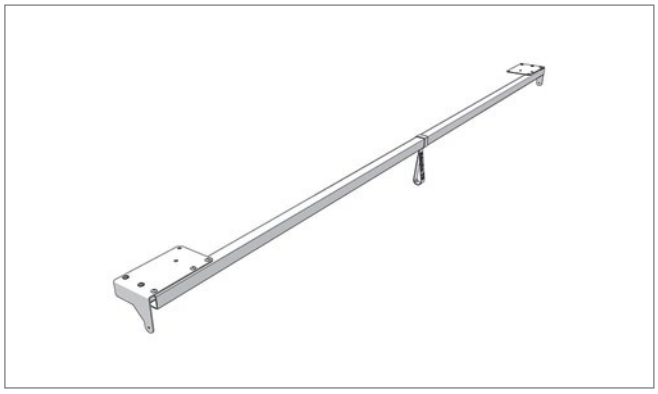

Pos. 2 **Edscha TS: 40 38 069 900**

Endspriegel 2550; 6,52 kg

End bow 2550; 6,52 kg

Ersatzteile Front · *Spare parts front*

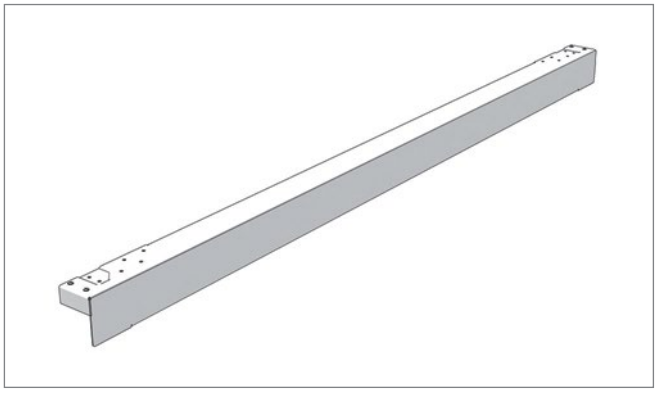

Pos. 3 **Edscha TS: 40 69 009 030**

Portalbalken VP 2550; 15,64 kg

Gantry beam VP 2550; 15,64 kg

Ersatzteile Front · *Spare parts front*

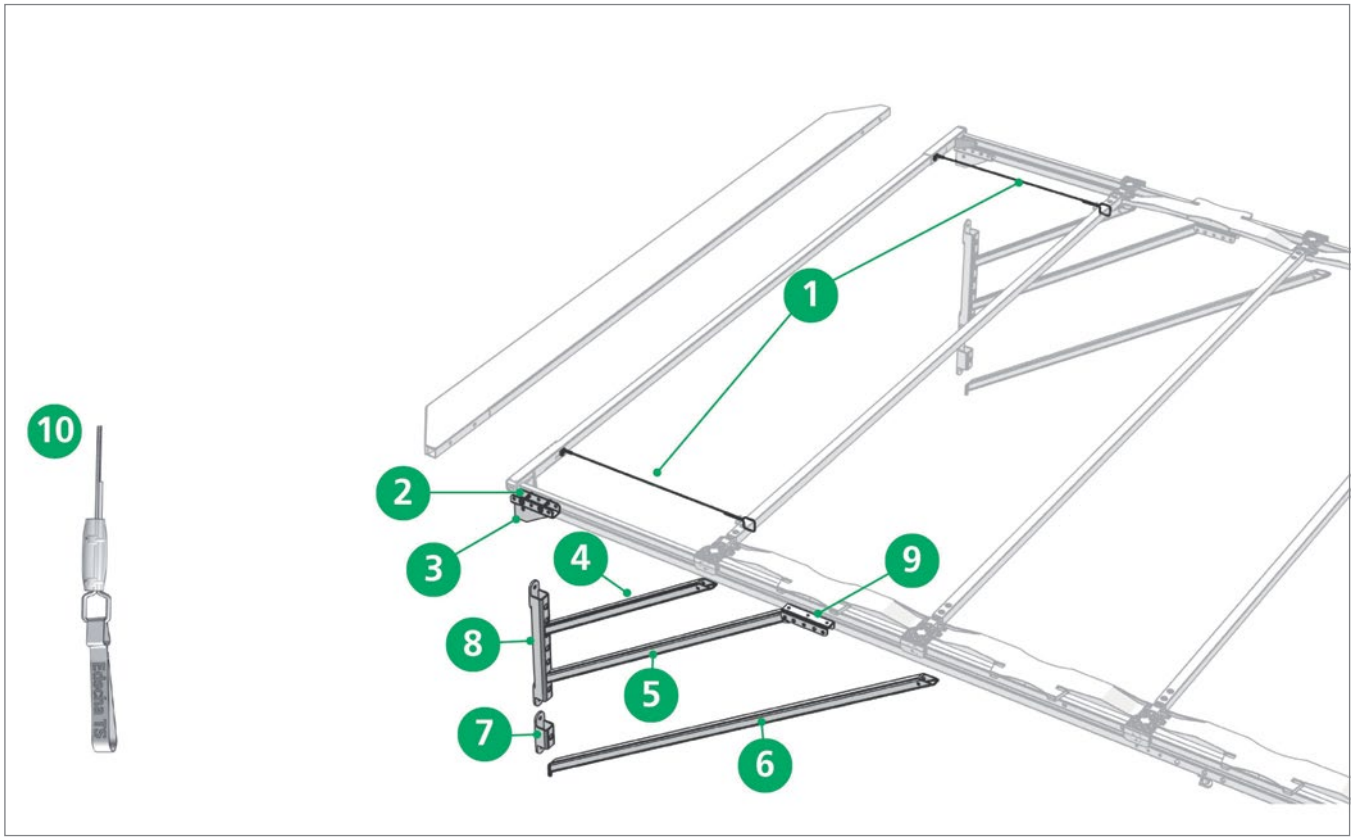

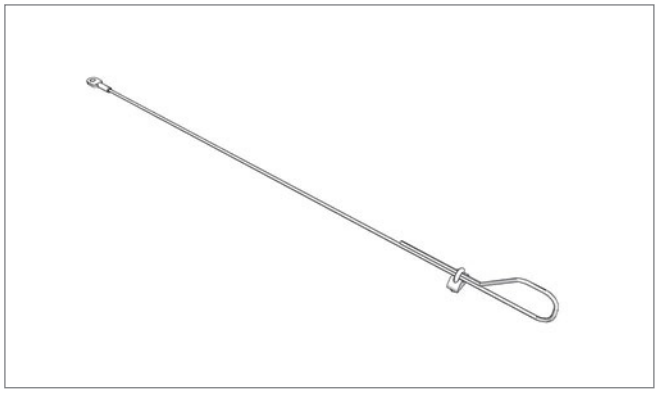

Pos. 1 **Edscha TS: 40 38 068 710**

Sicherungsseilsatz; 0,30 kg

Safety rope set; 0,30 kg

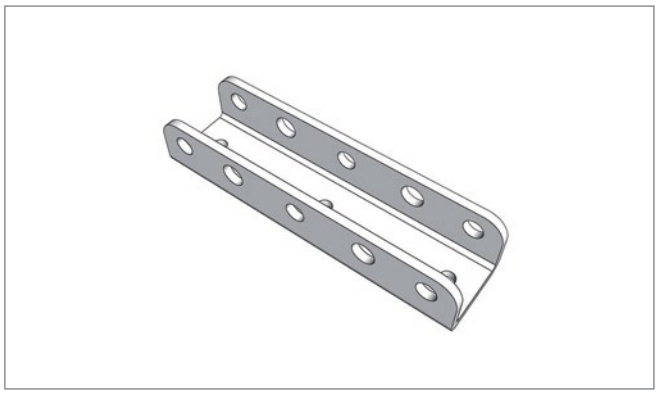

Pos. 2 **Edscha TS: 40 38 030 640**

Stützenanschluss; 0,35 kg

Pillar connection; 0,35 kg

Ersatzteile Front · *Spare parts front*

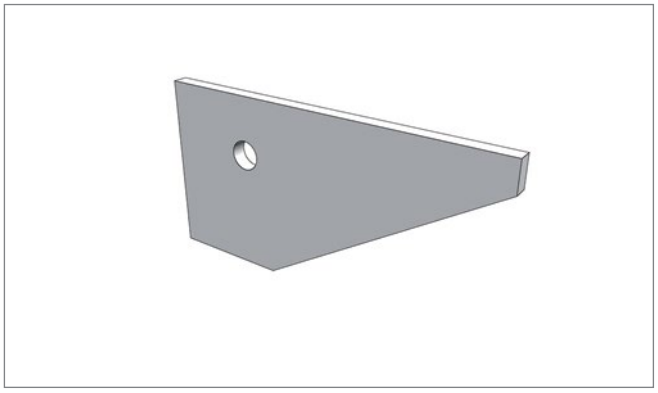

Pos. 3 **Edscha TS: 40 37 010 310**

Eckblech; 0,20 kg

Corner plate; 0,20 kg



Pos. 4 **Edscha TS: 40 37 014 180**

Strebe kurz 708; 1,80 kg

Strut short 708; 1,80 kg



Pos. 5 **Edscha TS: 40 37 014 450**

Strebe mittel 1058; 2,59 kg

Strut medium 1058; 2,59 kg

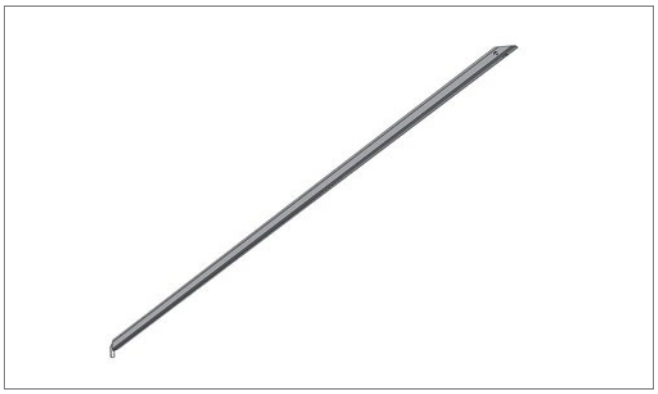

Pos. 6 **Edscha TS: 40 37 014 190**

Strebe lang 1560; 3,85 kg

Strut long 1560; 3,85 kg

Ersatzteile Front · *Spare parts front*

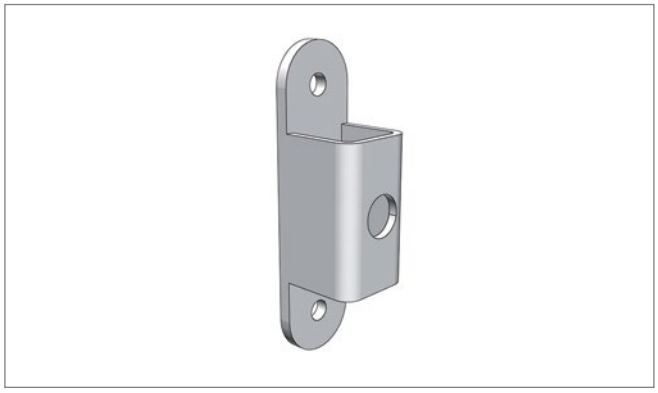

Pos. 7 **Edscha TS: 40 37 014 310**

Strebenlager; 0,45 kg

Strut bearing; 0,45 kg

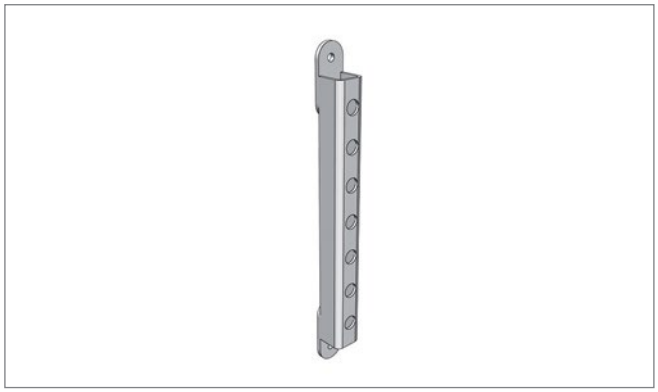

Pos. 8 **Edscha TS: 40 37 014 340**

Strebenlager, höhenverstellbar; 1,36 kg

Strut bearing, vertically adjustable; 1,36 kg

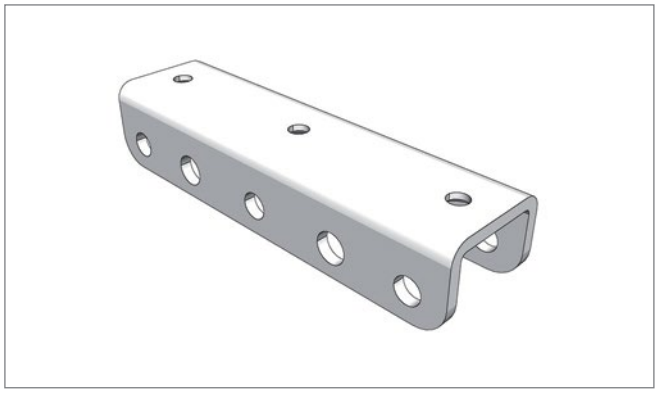

Pos. 9 **Edscha TS: 40 38 030 610**

Galgenanschluss; 0,35 kg

Gibbet connection; 0,35 kg

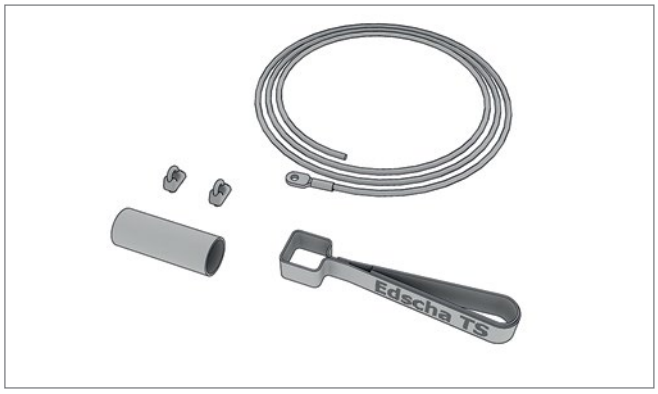

Pos. 10 **Edscha TS: 40 69 006 090**

Seilverriegelung für beidseitige Verschiebbarkeit; 0,60 kg

Cable-locking mechanism for clearance on both sides; 0,60 kg

VP-Standard

(2365 XXXX)

Laufschienen · *Rail frames*

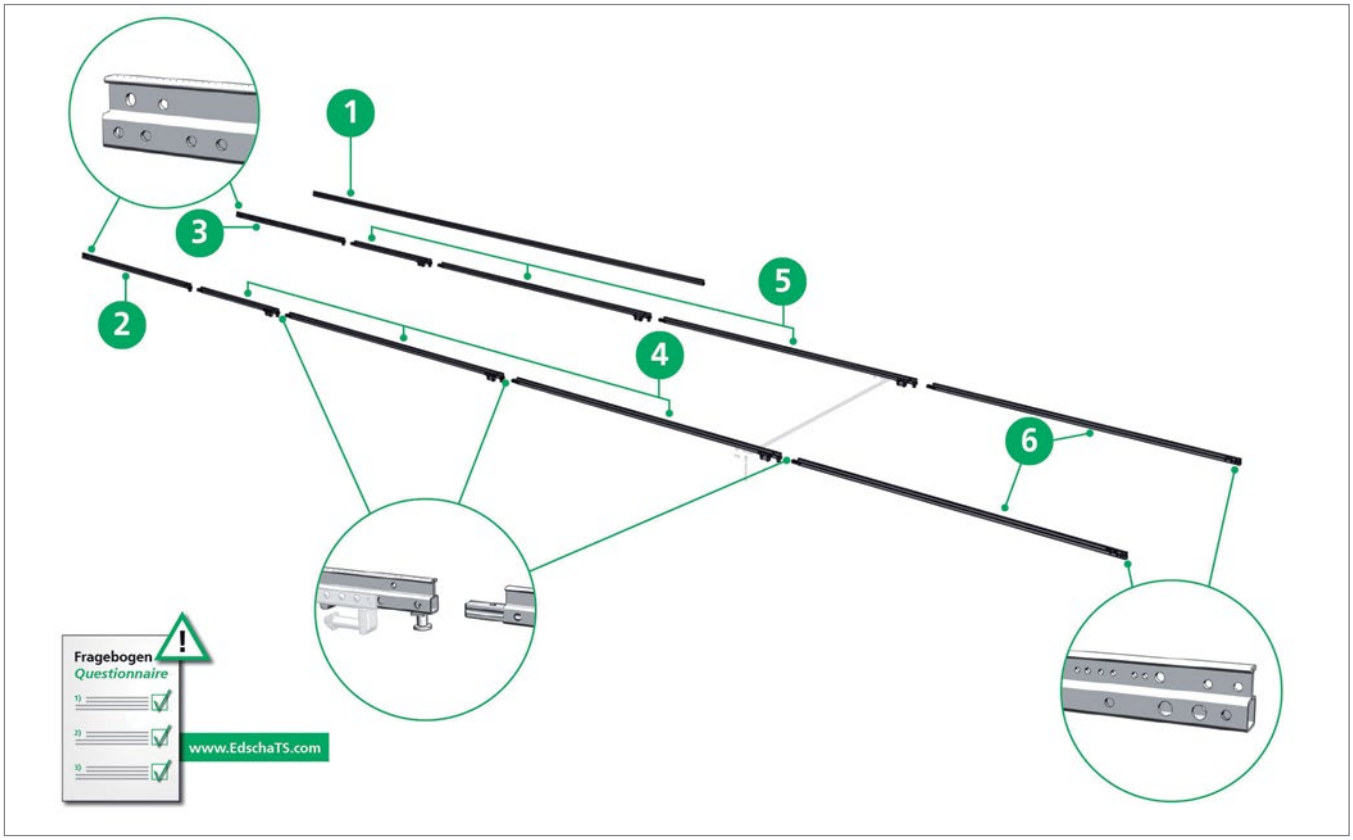

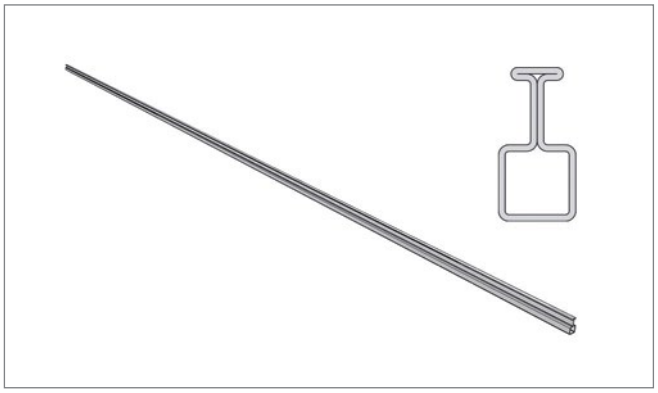

Pos. 1 **Edscha TS: 40 00 074 611**

Laufschiene, Stahl Länge 7.000; 25,70 kg

Rail frame, steel length 7.000; 25,70 kg

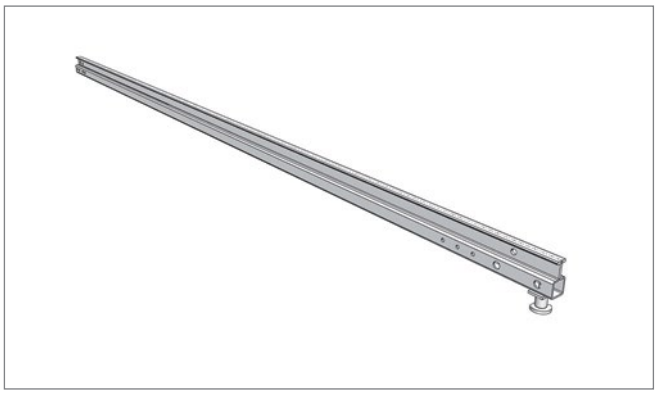

Pos. 2 **Edscha TS: 40 00 000 310**

Ausleger links mit Feststeller *

*Front rail extension left incl. locking pin **

Fragebogen ausfüllen (Stahllaufschienen zu Verdeckseriennummer, siehe Website Edscha TS)!

Please fill in our questionnaire (Full Tarpaulin Steel, see website Edscha TS)!

Laufschienen · *Rail frames*

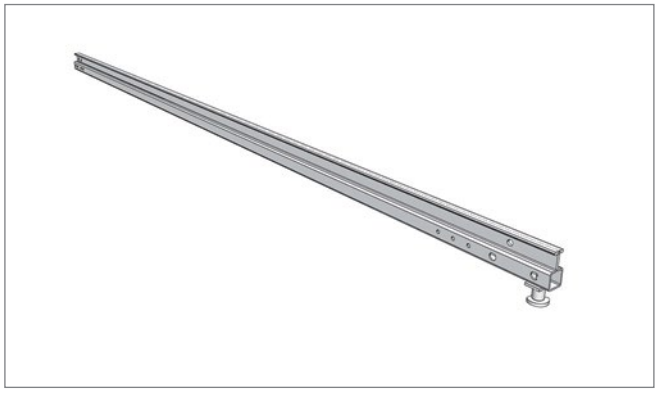

Pos. 3 **Edscha TS: 40 00 000 320**

Ausleger rechts mit Feststeller *

*Front rail extension right incl. locking pin **

Fragebogen ausfüllen (Stahllaufschienen zu Verdeckseriennummer, siehe Website Edscha TS)!

Please fill in our questionnaire (Full Tarpaulin Steel, see website Edscha TS)!

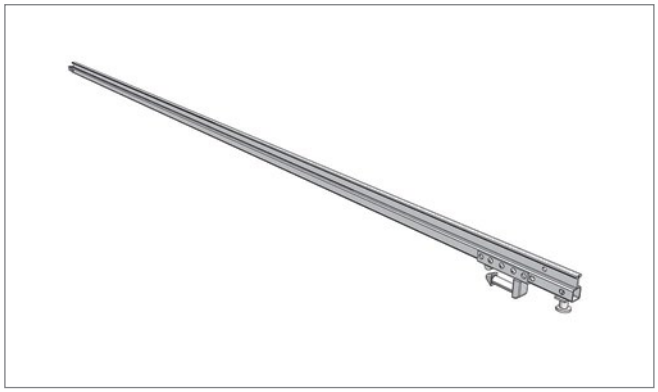

Pos. 4 **Edscha TS: 40 00 000 330**

Zwischenlaufschiene links mit Verbindungsbolzen und Feststeller *

*Middle rail left incl. connecting pin and locking pin **

Fragebogen ausfüllen (Stahllaufschienen zu Verdeckseriennummer, siehe Website Edscha TS)!

Please fill in our questionnaire (Full Tarpaulin Steel, see website Edscha TS)!

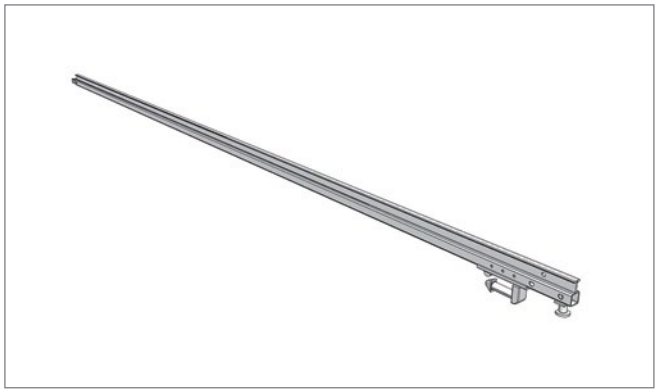

Pos. 5 **Edscha TS: 40 00 000 340**

Zwischenlaufschiene rechts mit Verbindungsbolzen und Feststeller *

*Middle rail right incl. connecting pin and locking pin **

Fragebogen ausfüllen (Stahllaufschienen zu Verdeckseriennummer, siehe Website Edscha TS)!

Please fill in our questionnaire (Full Tarpaulin Steel, see website Edscha TS)!

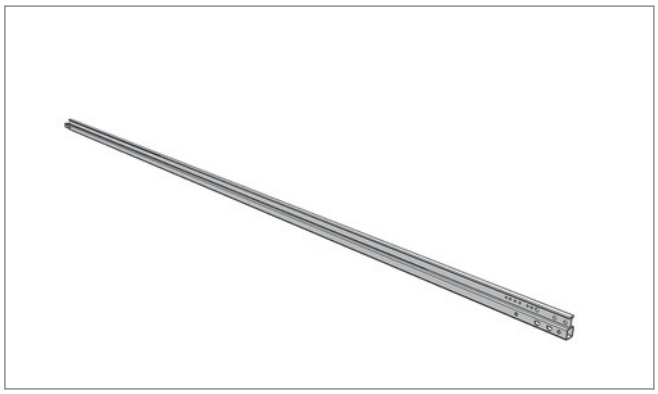

Pos. 6 **Edscha TS: 40 00 000 350**

Endlaufschiene links und rechts mit Verbindungsbolzen *

*End rail left and right incl. connecting pin **

Fragebogen ausfüllen (Stahllaufschienen zu Verdeckseriennummer, siehe Website Edscha TS)!

Please fill in our questionnaire (Full Tarpaulin Steel, see website Edscha TS)!

Ersatzteile DB · *Spare parts DB*

Spriegelstärken · *Bow Thicknesses*

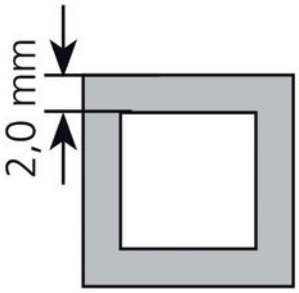

DB-Ausführung · *DB design*

Aufbaubreite

Body width: 2550 mm

verstärkt nach · *reinforced acc. to* EN 283



Pos. - **Edscha TS: 40 38 069 920**

Spriegel DB* mit Rollenwagen 2550; 4,75 kg

Bow DB with roller carriage 2550; 4,75 kg*

DB = geeignet für Kombinierten Verkehr und geprüft durch Deutsche Bahn

DB = suitable for combined use and aproved by German Railways

VP-Standard

(2365 XXXX)

Weitere Informationen und Hilfe · *Further information and help*



Anleitung · *Manual*

Bedienungsanleitung VP-Standard, 27 Sprachen

User Manual VP-Standard, 27 languages



Anleitung · *Manual*

Montageanleitung VP-Standard, Deutsch-Englisch

Assembly Instructions VP-Standard, german-english



Anleitung · *Manual*

Raparaturanleitung VP-Standard, Deutsch-Englisch

Repairing Instructions VP-Standard, german-english

Weitere Informationen zu diesem Produkt sowie Hilfe erhalten Sie auf unserer Website, z.B. im Downloadbereich.

Further information on this product as well as help is available on our website, e.g. in the download area.

www.EdschaTS.com

VP-Profi II

(2325 XXXX)

Verdeckaufbau · *Roof Structure*

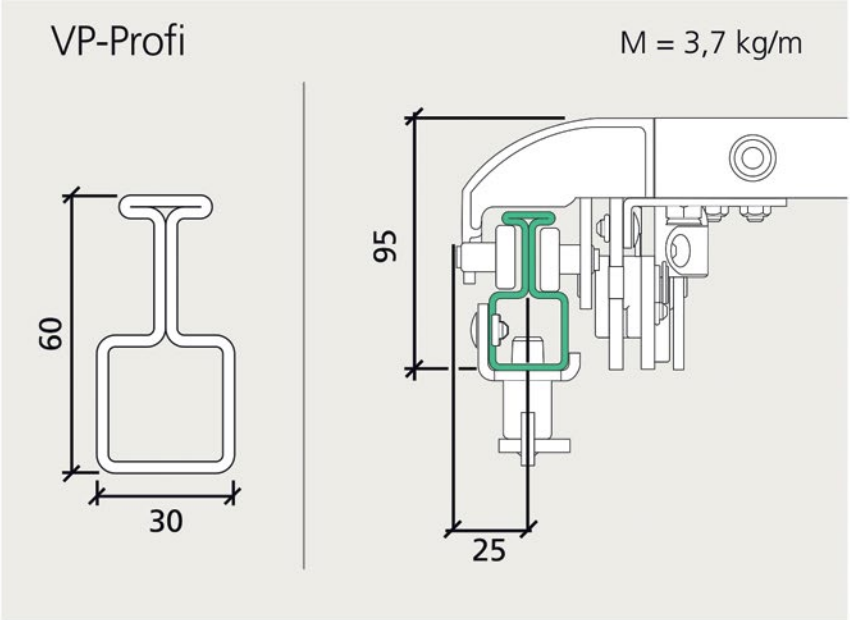



Ausbaukomponenten
Components

VP-Profi II

(2325 XXXX)

Übersicht · *Overview*

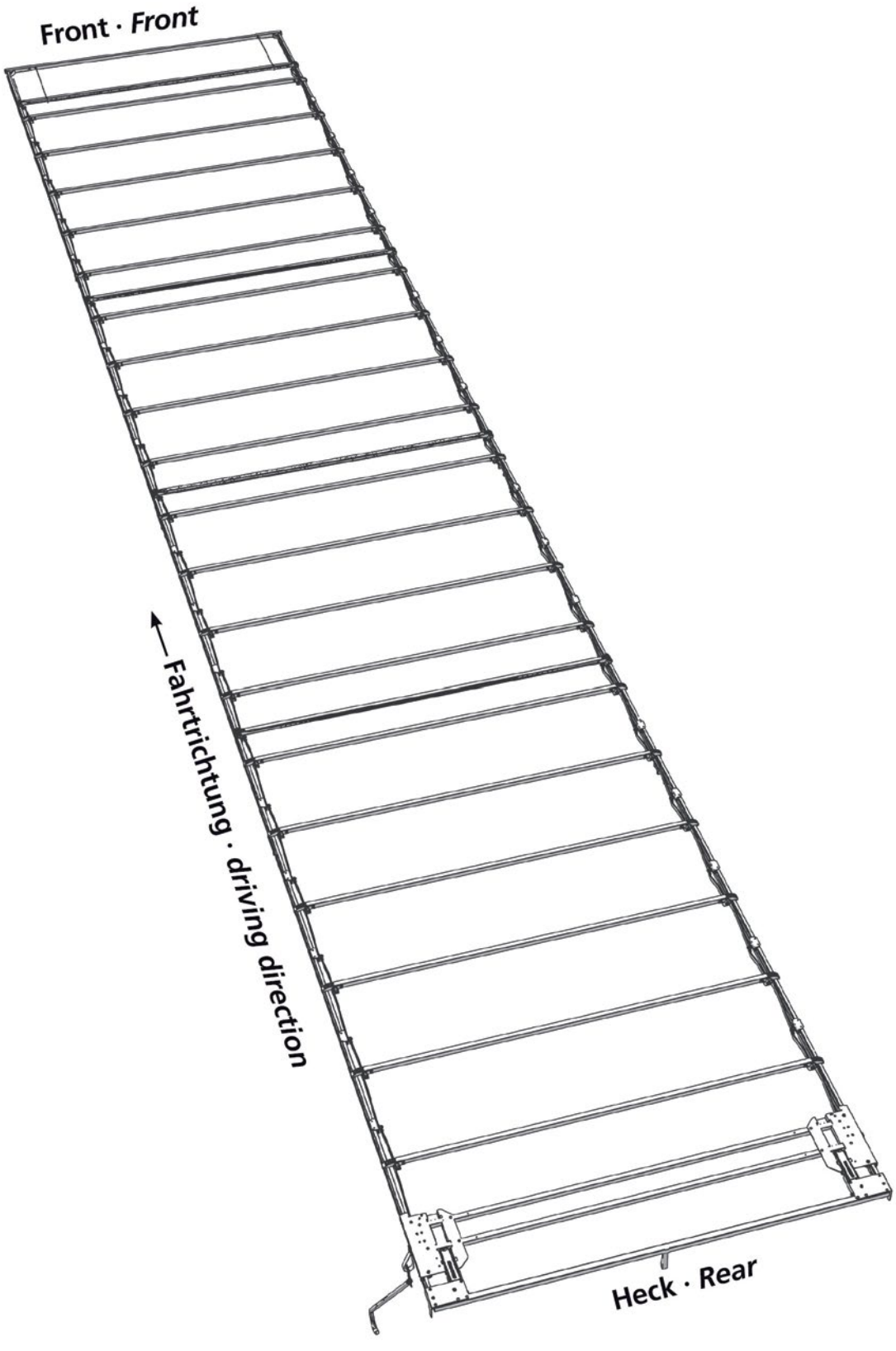

Ersatzteile Heck · *Spare parts rear*

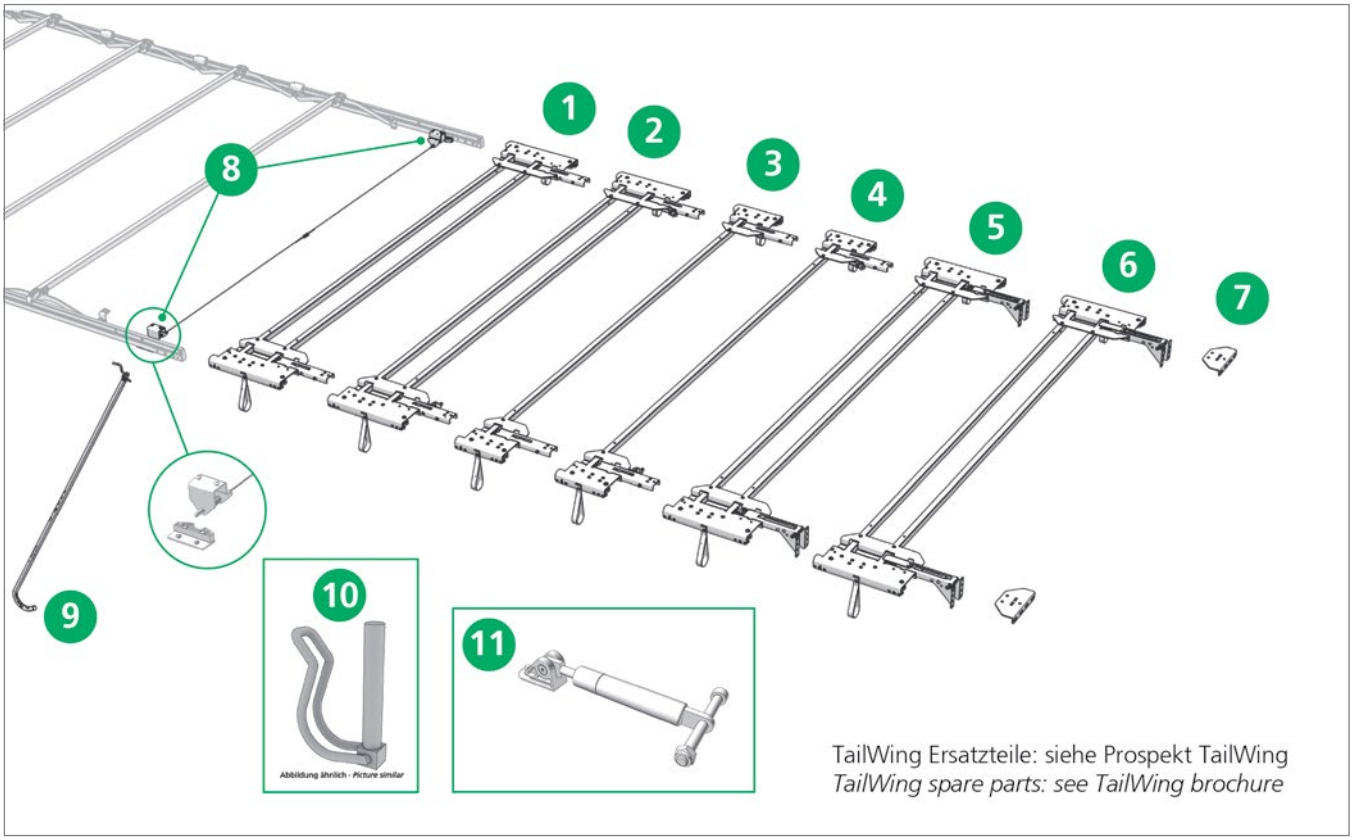

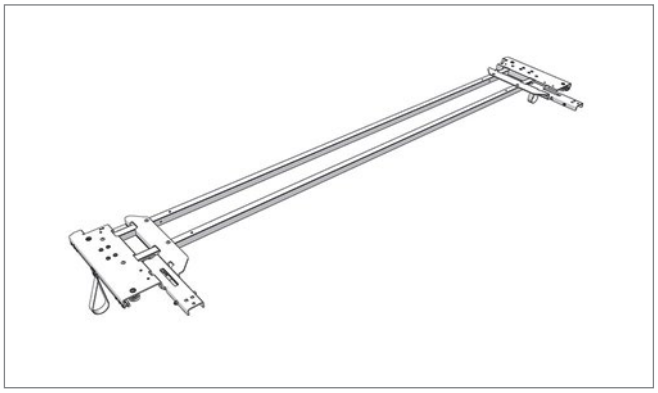

Pos. 1 **Edscha TS: 40 69 010 930**

Endlaufwagen VP-Profi 2550 Stahlarm; 19,58 kg

End carriage VP-Profi 2550 metal positioning arm; 19,58 kg

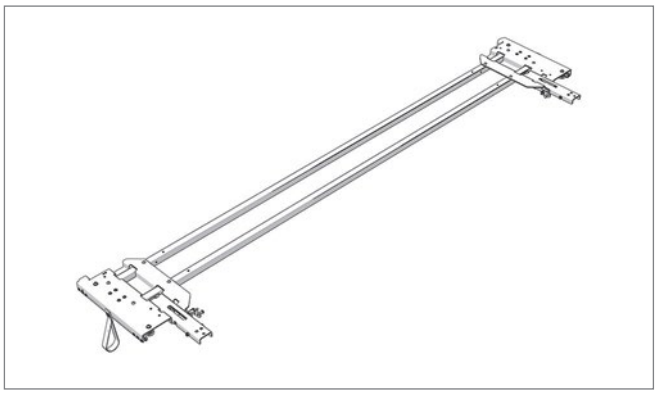

Pos. 2 **Edscha TS: 40 69 011 710**

Endlaufwagen VP-Profi 2550 mit Verriegelung

End carriage VP-Profi 2550 with locking assembly

Ersatzteile Heck · *Spare parts rear*

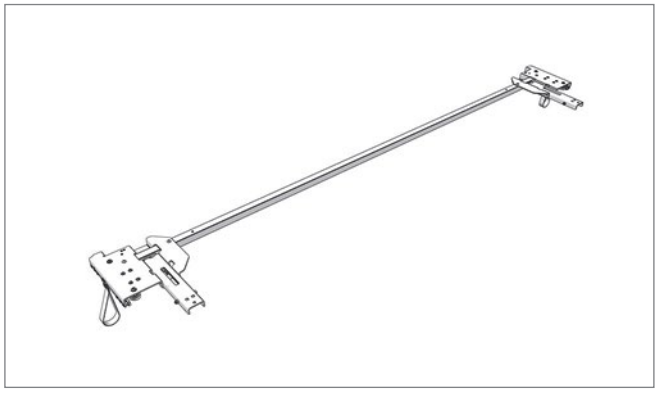

Pos. 3 **Edscha TS: 40 69 011 030**

Endlaufwagen VP-ECO/P 2550; 12,14 kg

End carriage VP-ECO/P 2550; 12,14 kg

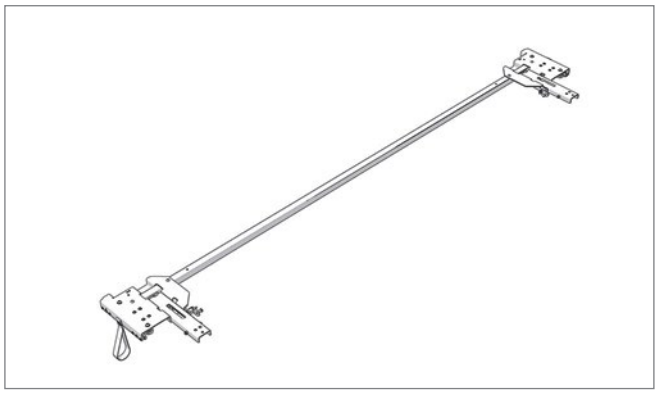

Pos. 4 **Edscha TS: 40 69 011 730**

Endlaufwagen VP-ECO/Profi 2550 mit Verriegelung

End carriage VP-ECO/Profi 2550 with locking assembly

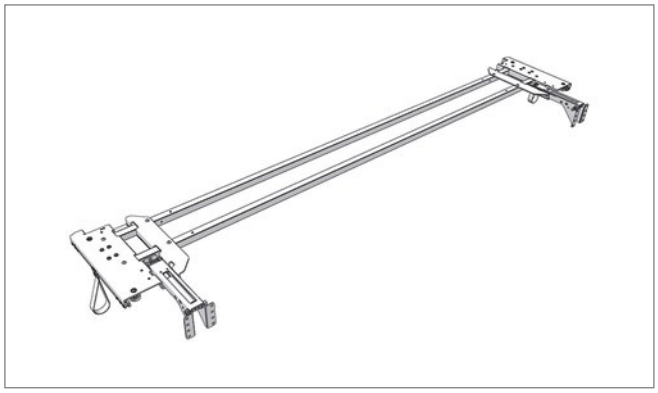

Pos. 5 **Edscha TS: 40 69 010 940**

Endlaufwagen VP-Profi TailWing (400-900); 20,56 kg

End carriage VP-Profi TailWing (400-900); 20,56 kg

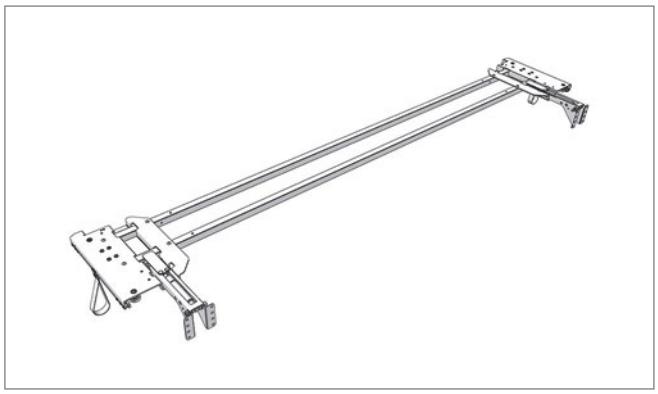

Pos. 6 **Edscha TS: 40 69 010 950**

Endlaufwagen VP-Profi TailWing (901-1200); 20,60 kg

End carriage VP-Profi TailWing (901-1200); 20,60 kg

Ersatzteile Heck · *Spare parts rear*

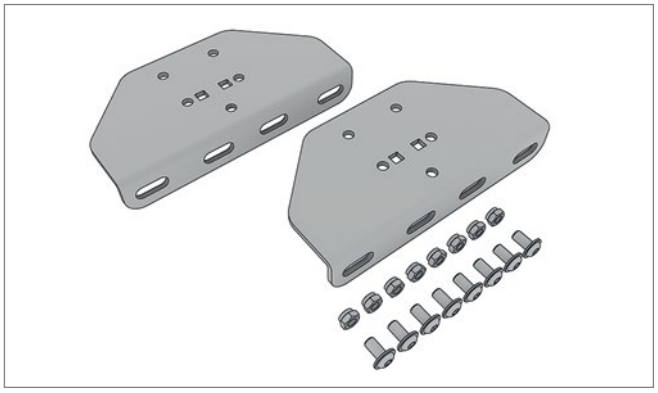

Pos. 7 **Edscha TS: 40 69 012 190**

Adapterplatte inkl. Schrauben Stahlarm; 0,82 kg

Adapter plate incl. screws metal positioning arm; 0,82 kg

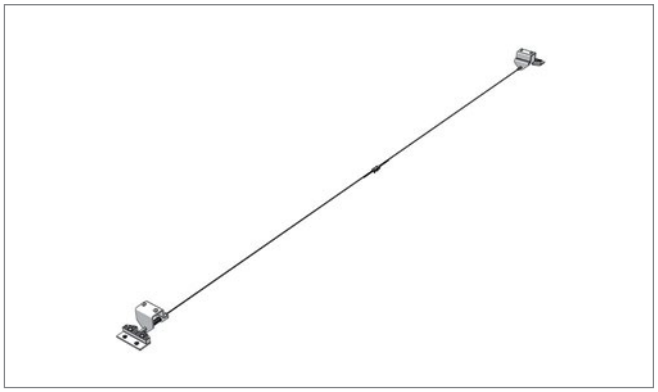

Pos. 8 **Edscha TS: 40 69 007 620**

Zusatzverriegelung Satz; 1,44 kg

Additional locking set; 1,44 kg



Pos. 9 **Edscha TS: 40 38 062 430**

Zugstange; 4,00 kg

Tie rod; 4,00 kg

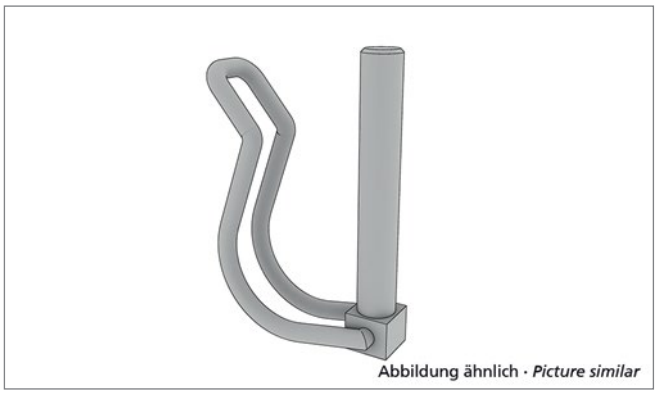

Pos. 10 **Edscha TS: 40 00 083 019**

Rohrklappstecker D 6; 0,03 kg

Tube clip pin D6; 0,03 kg

Ersatzteile Heck · *Spare parts rear*

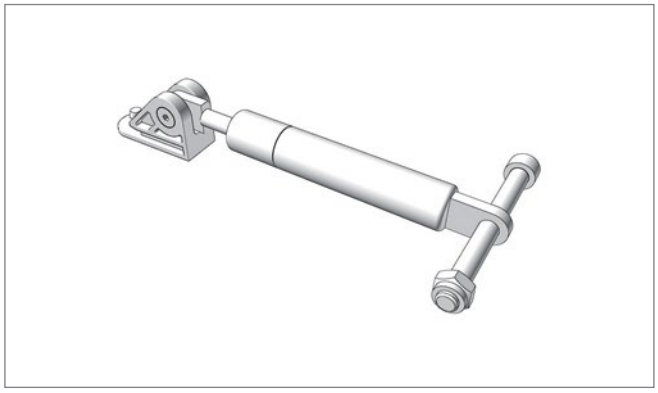

Pos. 11 **Edscha TS: 40 69 006 380**

Rep.-Satz Gasfeder HD; 0,50 kg

Rep.-KIT Liftingarm incl. gasspring-SL3; 0,50 kg

VP-Profi II

(2325 XXXX)

Ersatzteile Heck · *Spare parts rear*

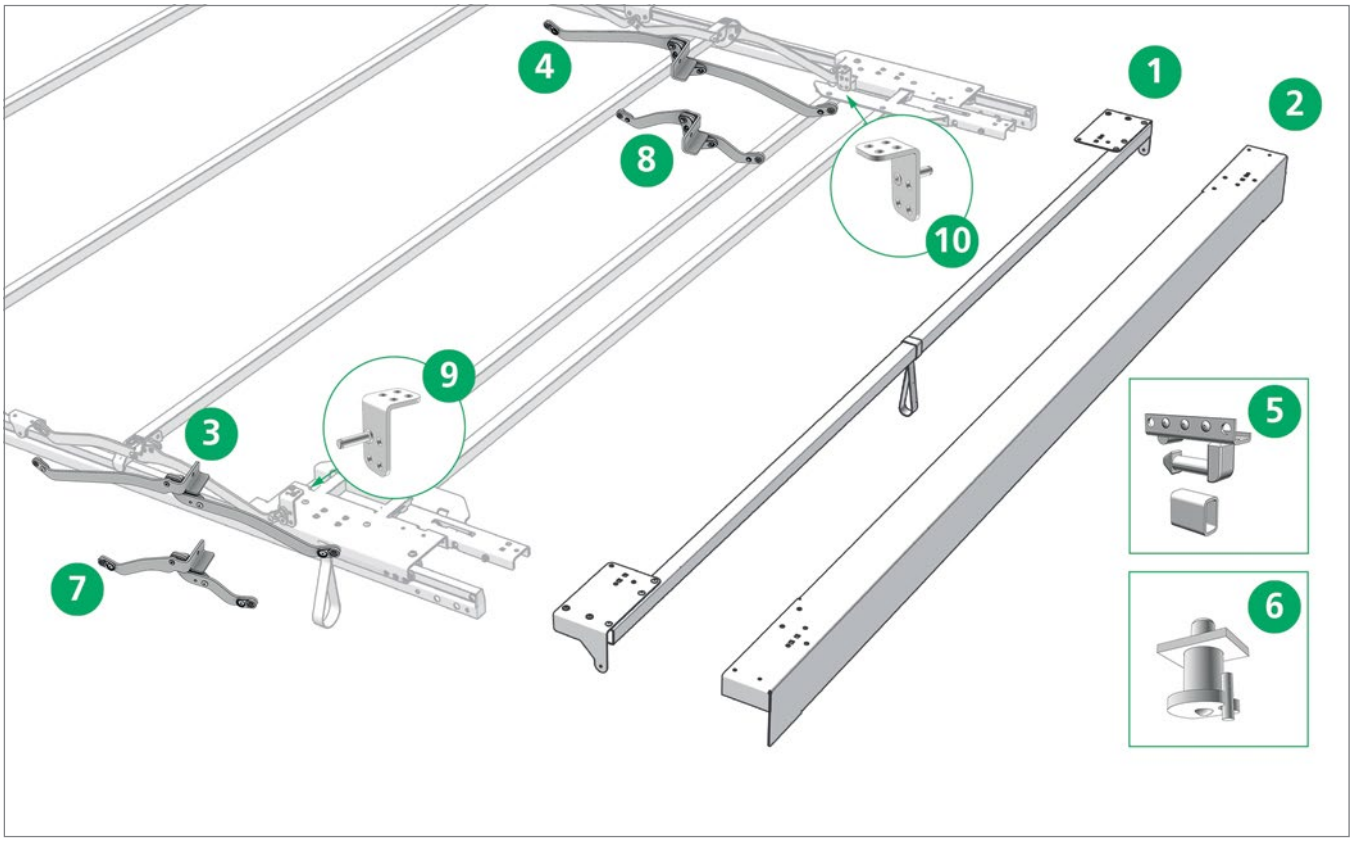

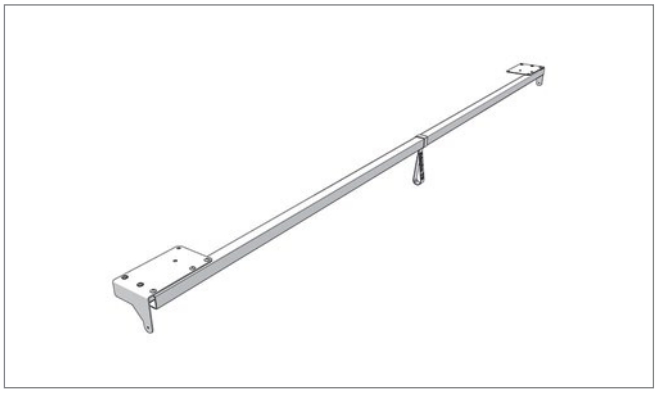

Pos. 1 **Edscha TS: 40 38 069 900**

Endspriegel 2550; 6,52 kg

End bow 2550; 6,52 kg

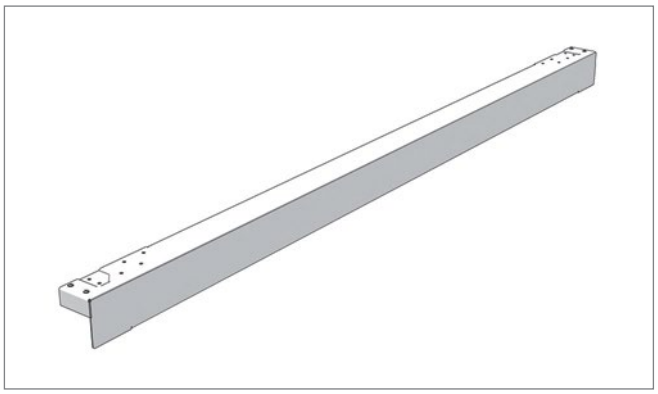

Pos. 2 **Edscha TS: 40 69 009 030**

Portalbalken VP 2550; 15,64 kg

Gantry beam VP 2550; 15,64 kg

Ersatzteile Heck · *Spare parts rear*



Pos. 3 **Edscha TS: 40 69 014 570**

Gelenk 650 links VP-Profi (1.Gelenk nach Endlaufwagen); 0,93 kg

Joint 650 left VP-Profi (1st joint after end carriage); 0,93 kg

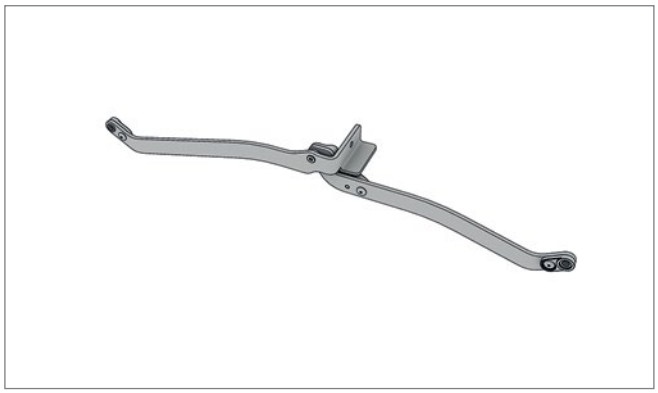

Pos. 4 **Edscha TS: 40 69 014 580**

Gelenk 650 rechtsVP-Profi (1.Gelenk nach Endlaufwagen); 0,93 kg

Joint 650 right VP-Profi (1st joint after end carriage); 0,93 kg

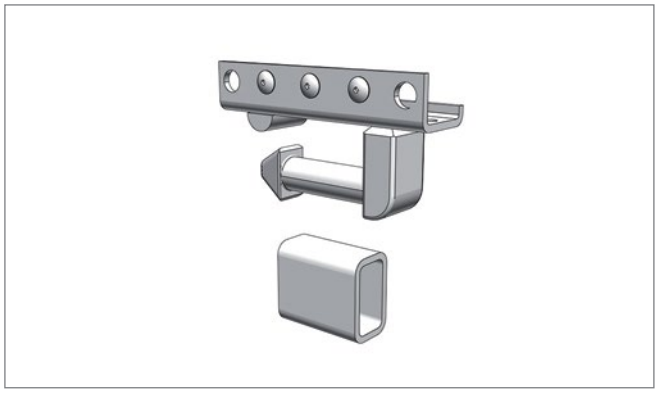

Pos. 5 **Edscha TS: 40 38 068 700**

Stützenanschluss (Topkupplung) Satz; 2,00 kg

Pillar connection (top coupling) set; 2,00 kg

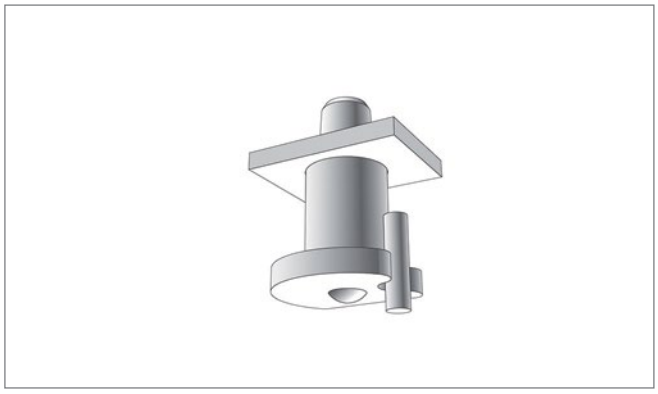

Pos. 6 **Edscha TS: 40 38 033 550**

Schienenfeststeller; 0,13 kg

Rail locking pins; 0,13 kg

Ersatzteile Heck · *Spare parts rear*



Pos. 7 **Edscha TS: 40 69 015 580**

Ausgleichsgelenk 325mm links; 0,62 kg

Compensating joint 325mm left; 0,62 kg



Pos. 8 **Edscha TS: 40 69 015 590**

Ausgleichsgelenk 325mm rechts; 0,62 kg

Compensating joint 325mm right; 0,62 kg

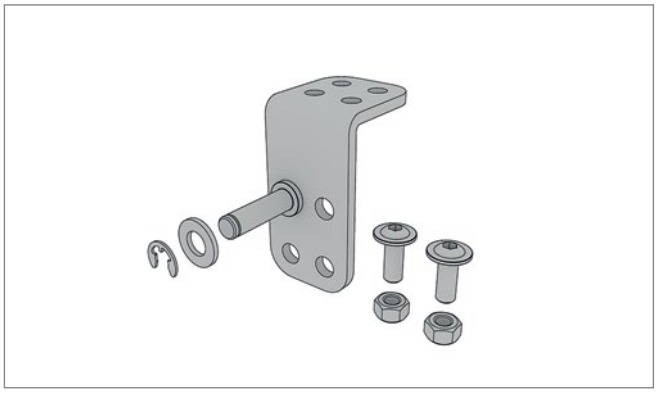

Pos. 9 **Edscha TS: 40 69 002 840**

Gelenkanbindungssatz VP-Profi links; 0,02 kg

Gelenkanbindungssatz VP-Profi links; 0,02 kg

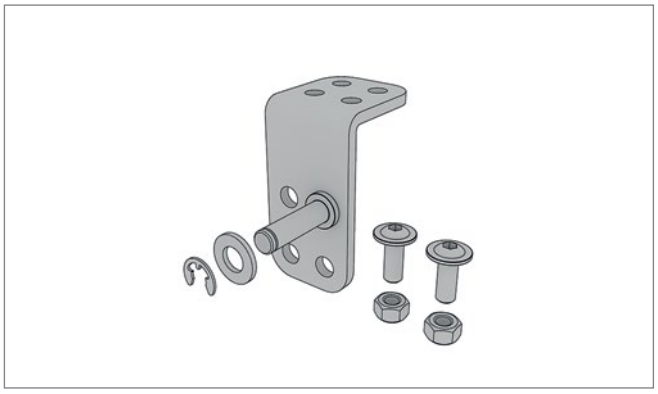

Pos. 10 **Edscha TS: 40 69 002 850**

Gelenkanbindungssatz VP-Profi rechts; 0,02 kg

Gelenkanbindungssatz VP-Profi rechts; 0,02 kg

Ersatzteile Heck · *Spare parts rear*

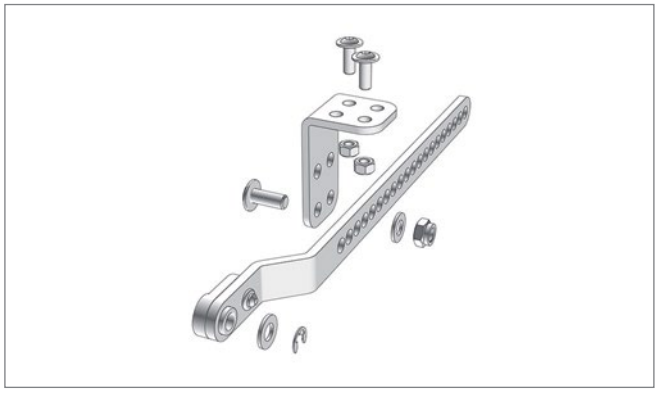

Pos. - **Edscha TS: 40 69 008 120**

Anbindungssatz Endlaufwagen vorne VP links/rechts; 0,35 kg

Binding set on the front of the end carriage VP left/right; 0,35 kg

Ersatzteile Endlaufwagen Small · *Spare parts front end carriage Compact Small*

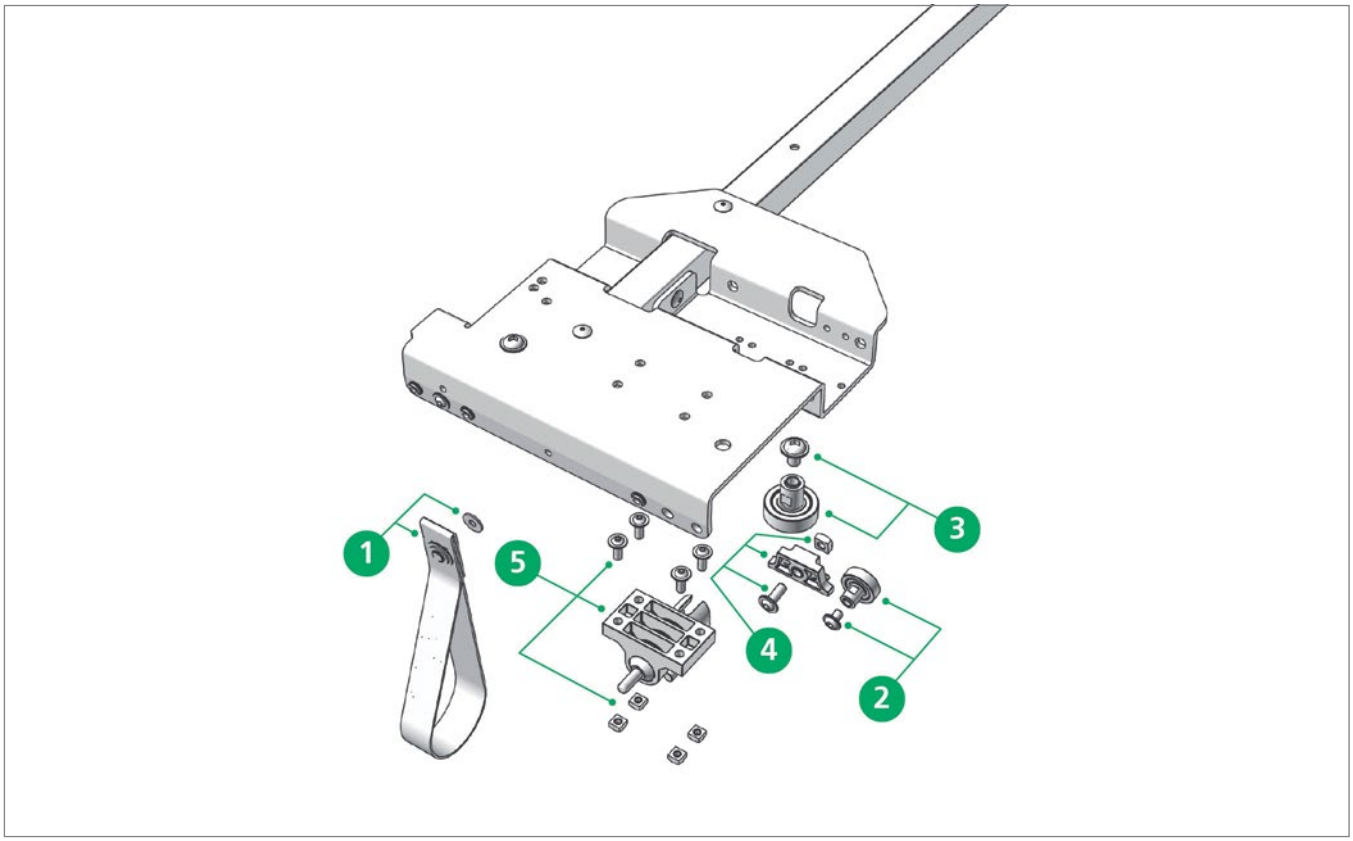



Pos. 1 **Edscha TS: 40 38 033 041**

Zugschlaufe kompl.; 0,02 kg

Pull strip cpl.; 0,02 kg

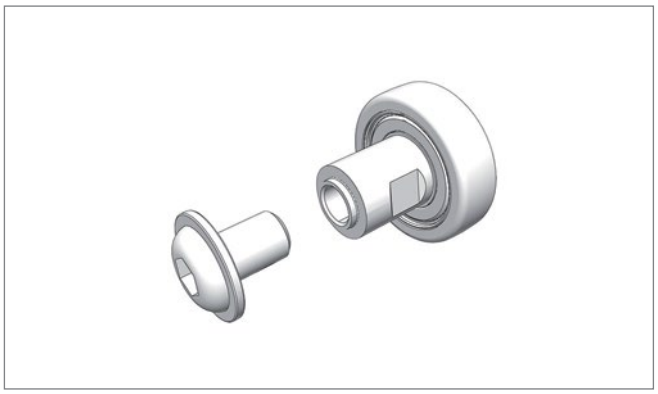

Pos. 2 **Edscha TS: 40 38 072 780**

Reparatursatz Laufrolle mit Innengewinde M6; 0,03 kg

Repair kit roller with inside thread M6; 0,03 kg

Ersatzteile Endlaufwagen Small · *Spare parts front end carriage Compact Small*

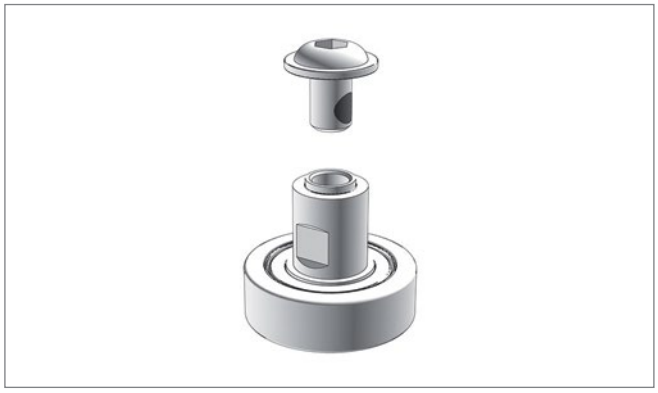

Pos. 3 **Edscha TS: 40 38 072 790**

Reparatursatz Führungsrolle Endlaufwagen; 0,10 kg

Repair kit guidingroller end carriage; 0,10 kg

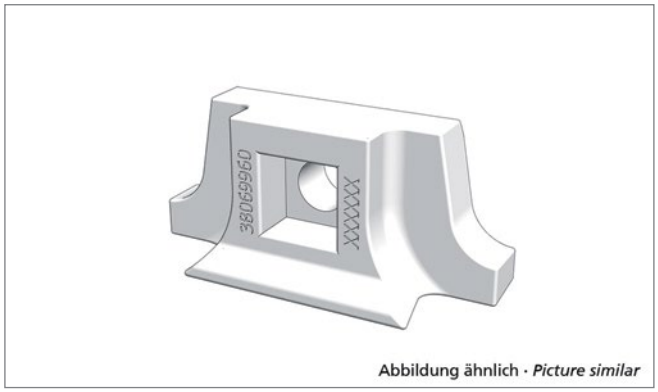

Abbildung ähnlich · *Picture similar*

Pos. 4 **Edscha TS: 40 38 069 960**

Reparatursatz Gleitstück; 0,01 kg

Repair kit sliding piece; 0,01 kg

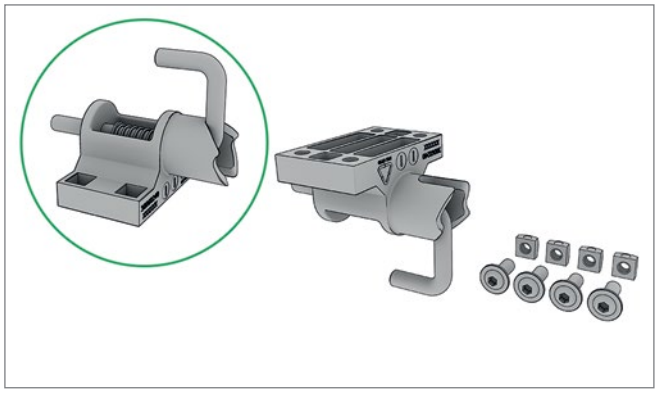

Pos. 5 **Edscha TS: 40 38 072 770**

Reparatursatz Verriegelung; 0,16 kg

Repair kit locking; 0,16 kg

VP-Profi II

(2325 XXXX)

Ersatzteile Endlaufwagen · *Spare parts front end carriage*

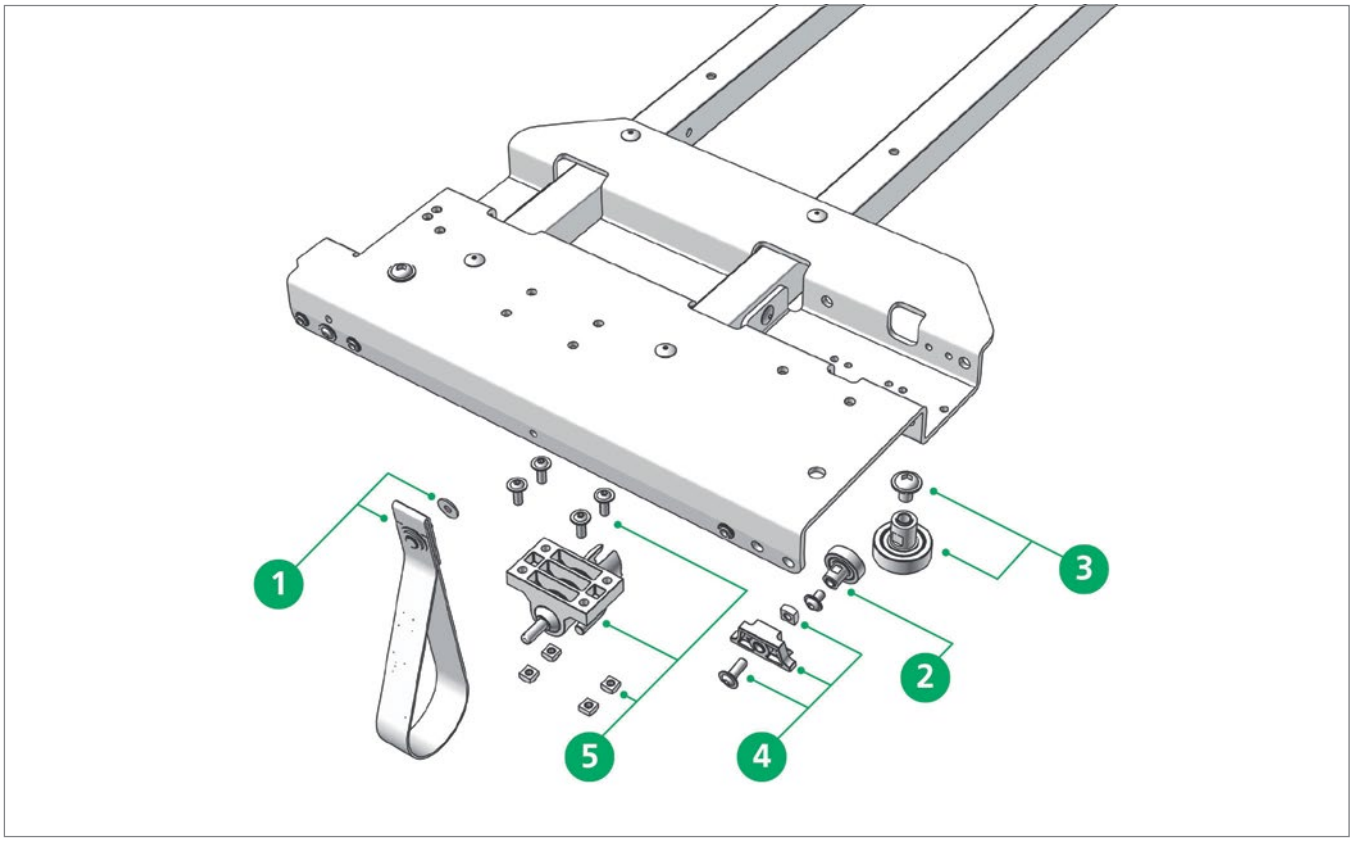



Pos. 1 **Edscha TS: 40 38 033 041**

Zugschlaufe kompl.; 0,02 kg

Pull strip cpl.; 0,02 kg

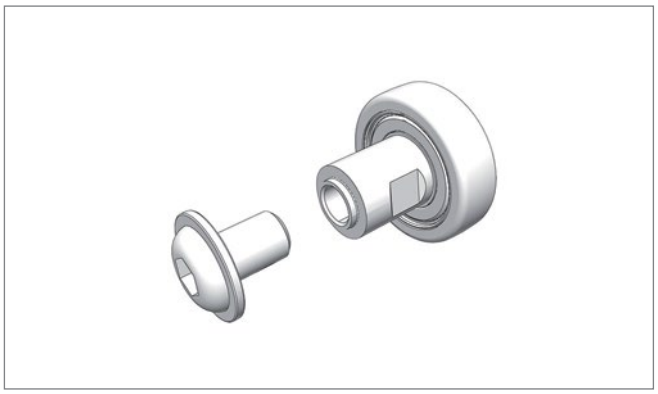

Pos. 2 **Edscha TS: 40 38 072 780**

Reparatursatz Laufrolle mit Innengewinde M6; 0,03 kg

Repair kit roller with inside thread M6; 0,03 kg

Ersatzteile Endlaufwagen · *Spare parts front end carriage*

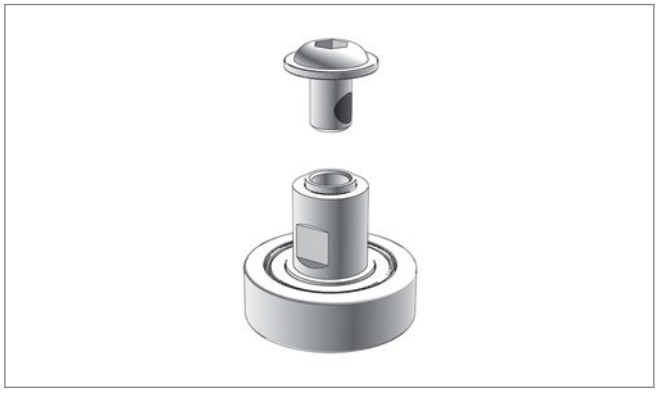

Pos. 3 **Edscha TS: 40 38 072 790**

Reparatursatz Führungsrolle Endlaufwagen; 0,10 kg

Repair kit guidingroller end carriage; 0,10 kg

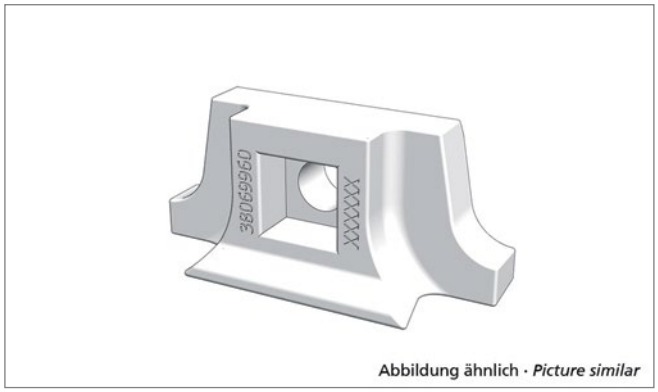

Abbildung ähnlich · *Picture similar*

Pos. 4 **Edscha TS: 40 38 069 960**

Reparatursatz Gleitstück; 0,01 kg

Repair kit sliding piece; 0,01 kg

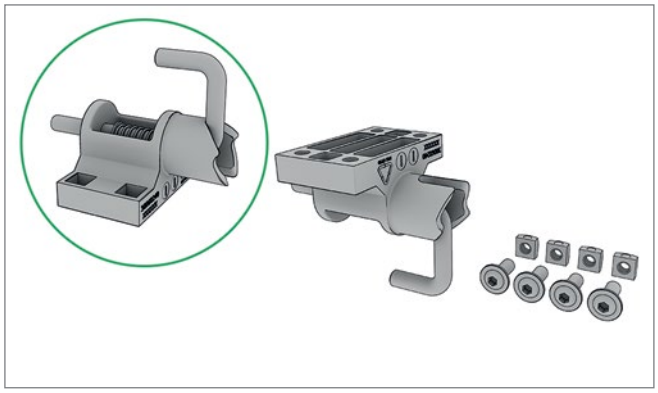

Pos. 5 **Edscha TS: 40 38 072 770**

Reparatursatz Verriegelung; 0,16 kg

Repair kit locking; 0,16 kg

Ersatzteile Endlaufwagen Varianten Aufstellautomatik · *Spare parts end carriage variants adjustment mechanism*

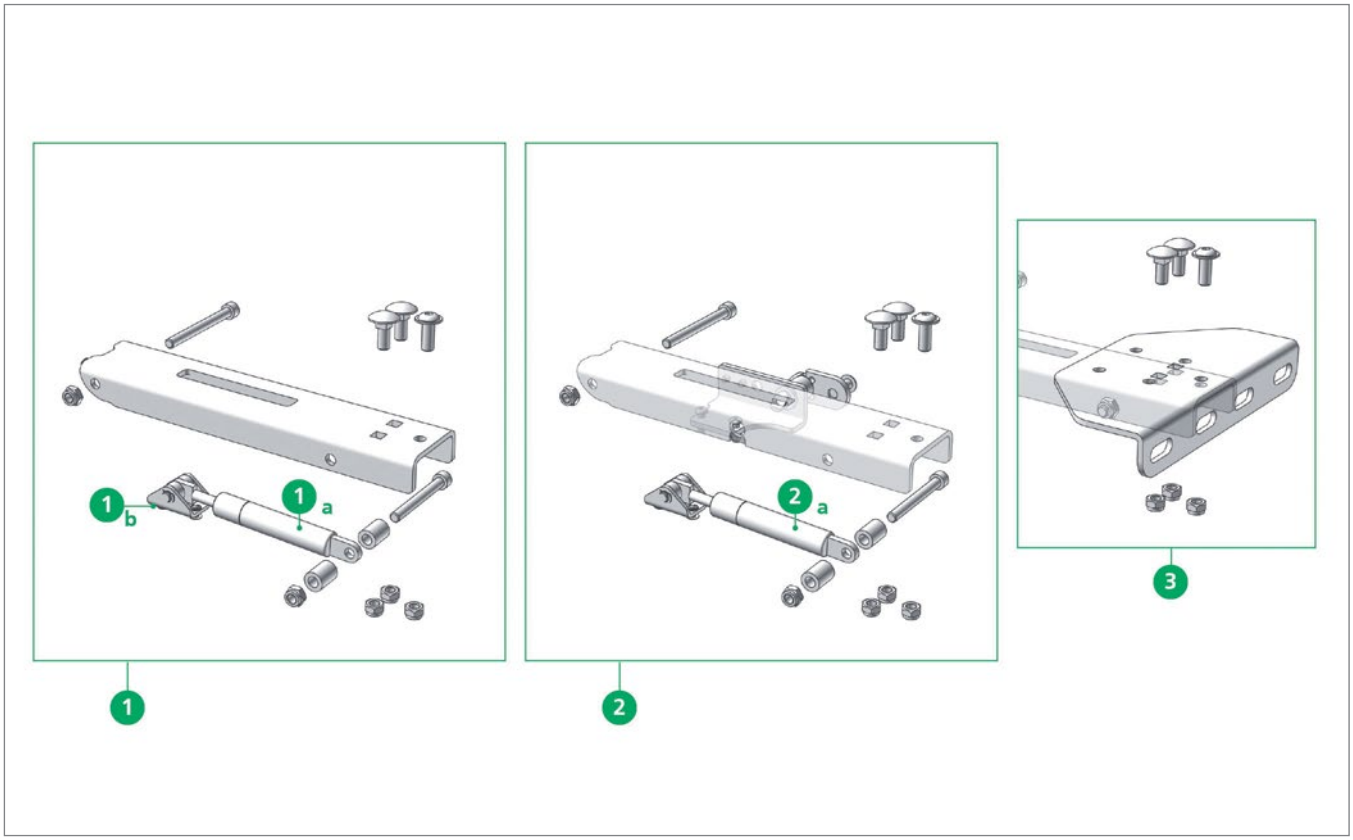

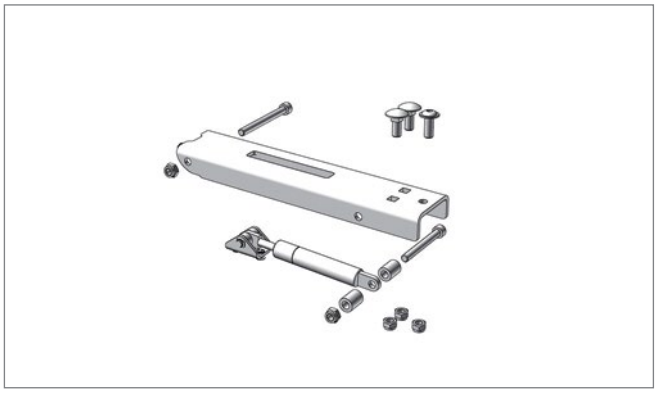

Pos. 1 **Edscha TS: 40 69 010 760**

Rep.-Satz Aufstellautomatik und Gasfeder 700 N (2 Stk.); 2,28 kg

Repairkit automatic adjustment mechanism with gasspring 700 N (2 pcs.); 2,28 kg

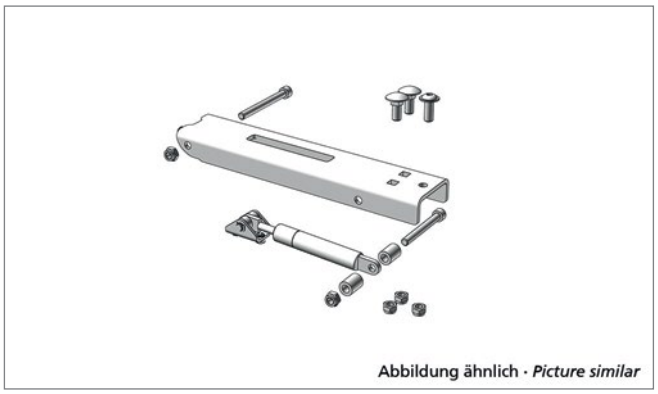

Pos. * **Edscha TS: 40 69 011 490**

Rep.-Satz Aufstellautomatik und Gasfeder 1000 N (2 Stk.); 2,50 kg

Repairkit automatic adjustment mechanism with gasspring 1000 N (2 pcs.); 2,50 kg

Ersatzteile Endlaufwagen Varianten Aufstellautomatik · *Spare parts end carriage variants adjustment mechanism*

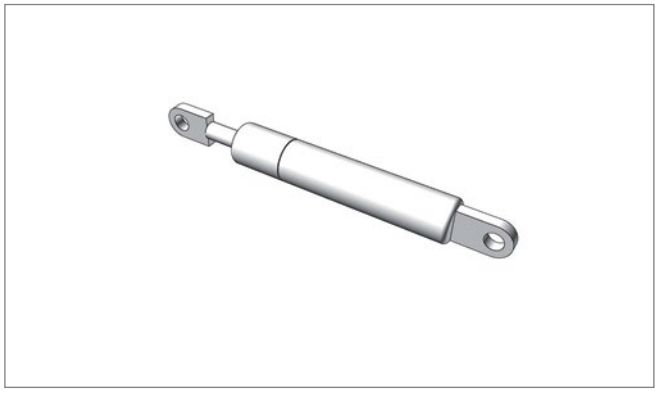

Pos. 1a **Edscha TS: 40 00 075 099**

Gasfeder 700 N; 0,14 kg

Gas spring 700 N; 0,14 kg

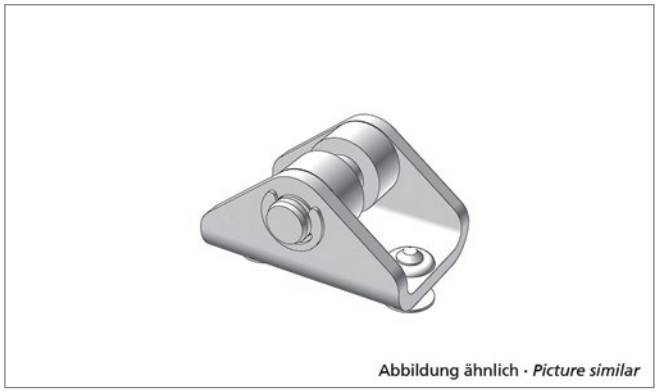

Abbildung ähnlich · *Picture similar*

Pos. 1b **Edscha TS: 40 69 009 730**

Lagerbock; 0,03 kg

Bearing block; 0,03 kg

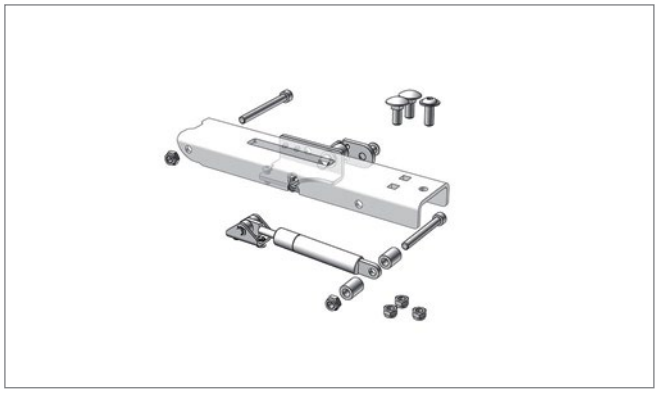

Pos. 2 **Edscha TS: 40 69 011 560**

Aufstellautomatik-Verriegelung und Gasfeder 700 N (rechts und links); 2,72 kg

Automatic adjustment mechanism - locking with gasspring 700 N (right and left); 2,72 kg

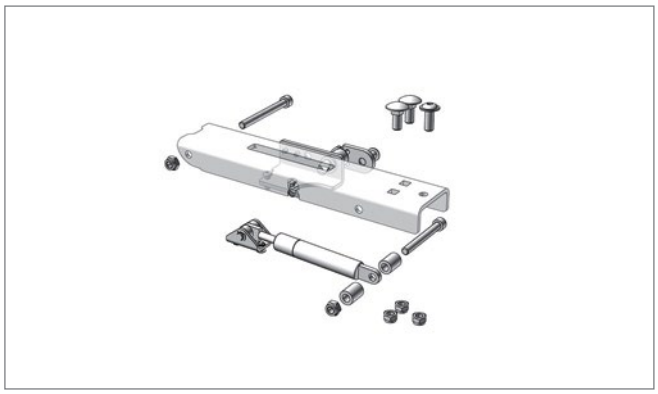

Pos. * **Edscha TS: 40 69 011 900**

Aufstellautomatik-Verriegelung und Gasfeder 1000 N (rechts und links); 2,30 kg

Automatic adjustment mechanism - locking left with gasspring 1000 N (right and left); 2,30 kg

Ersatzteile Endlaufwagen Varianten Aufstellautomatik · *Spare parts end carriage variants adjustment mechanism*

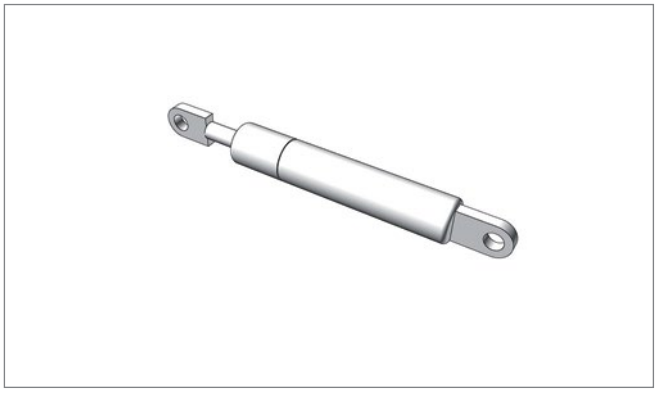

Pos. 2a **Edscha TS: 40 69 002 740**

Gasfeder 1000 N für Abschlüsse > 30 kg; 0,20 kg

Gas spring 1000 N for endings > 30 kg; 0,20 kg

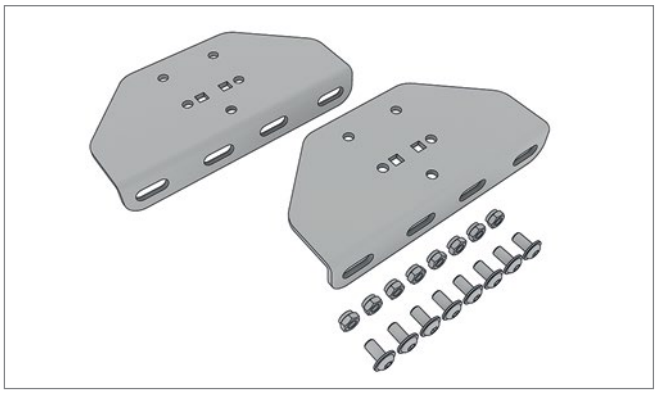

Pos. 3 **Edscha TS: 40 69 012 190**

Adapterplatte inkl. Schrauben Stahlarm; 0,82 kg

Adapter plate incl. screws metal positioning arm; 0,82 kg

Ersatzteile Portalbalken · *Spare parts gantry beam*

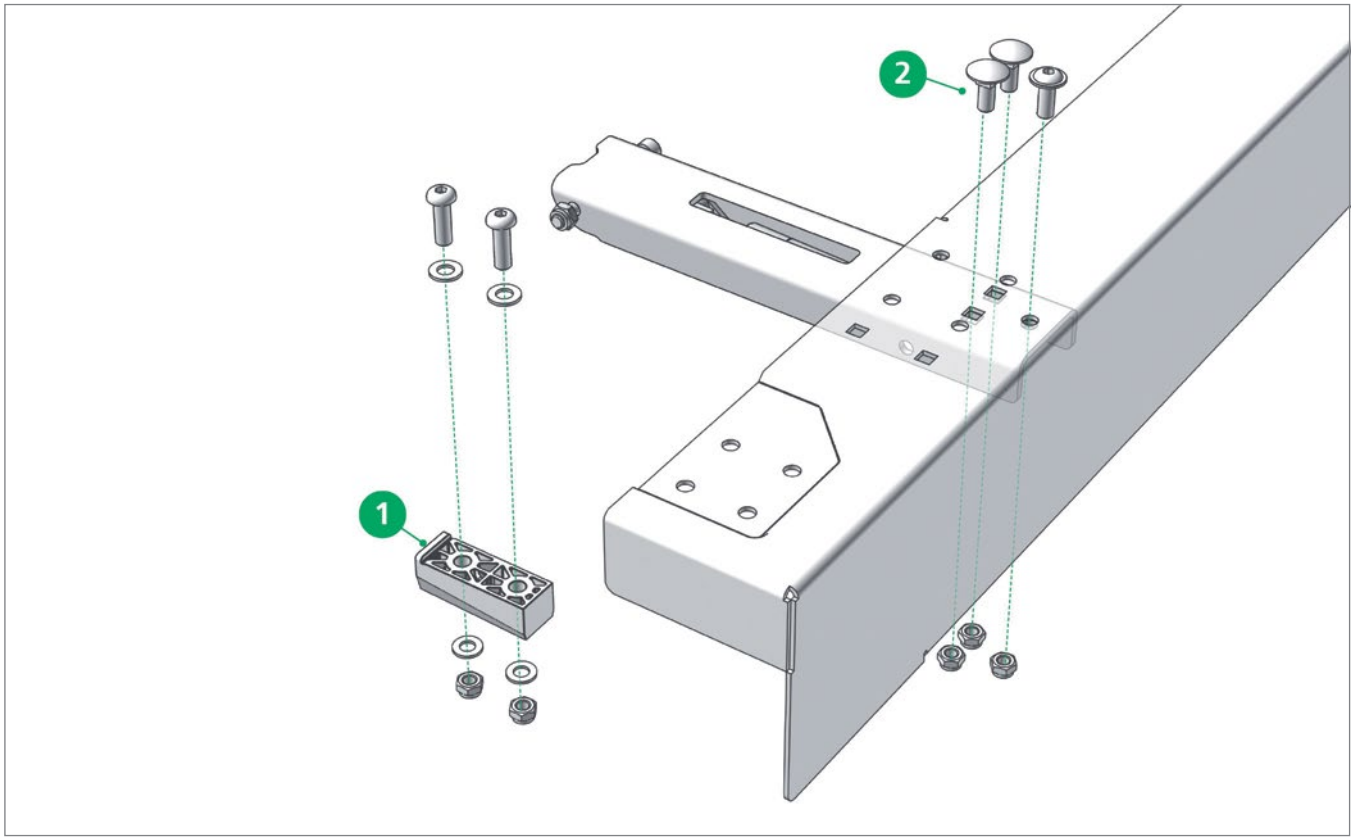

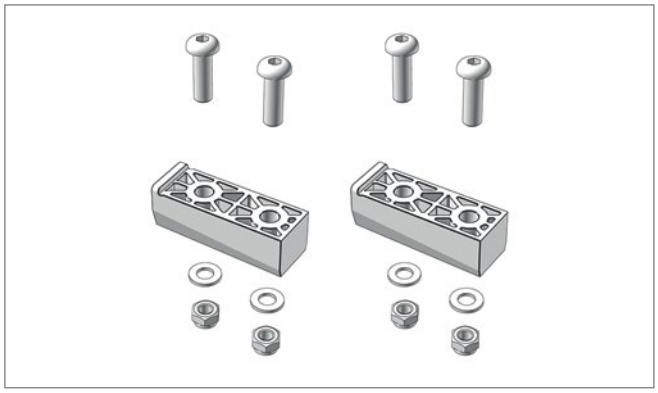

Pos. 1 **Edscha TS: 40 69 003 200**

Führungsatz Portalbalken kompl. (2 Stück) Kunststoff (Standard / Volumen / TailWing); 0,15 kg

Guide tupe set gantry beam compl. (2 pieces) plastic (Standard / Volume / TailWing); 0,15 kg



Pos. 2 **Edscha TS: 40 69 013 600**

Schraubensatz Endspriegel / Portalbalken; 0,13 kg

Screwset end bow / gantry beam; 0,13 kg

Ersatzteile Portalbalken · *Spare parts gantry beam*

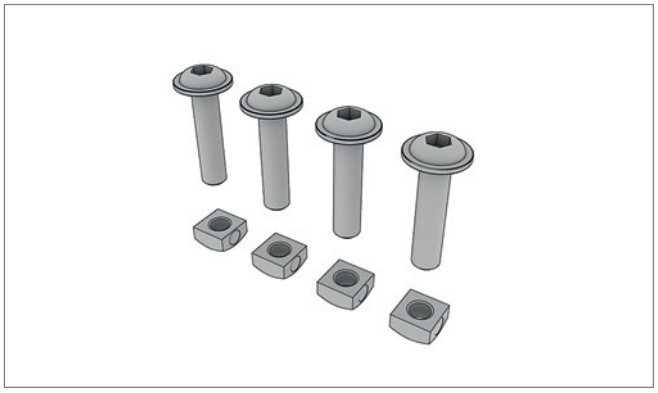

Pos. * **Edscha TS: 40 38 072 740**

Schraubensatz Endspriegel / Portalbalken für Kunststoffaufstellarm; 0,07 kg

Screwset end bow / gantry beam for plastic lifting arm; 0,07 kg

Ersatzteile Mitte · *Spare parts middle*

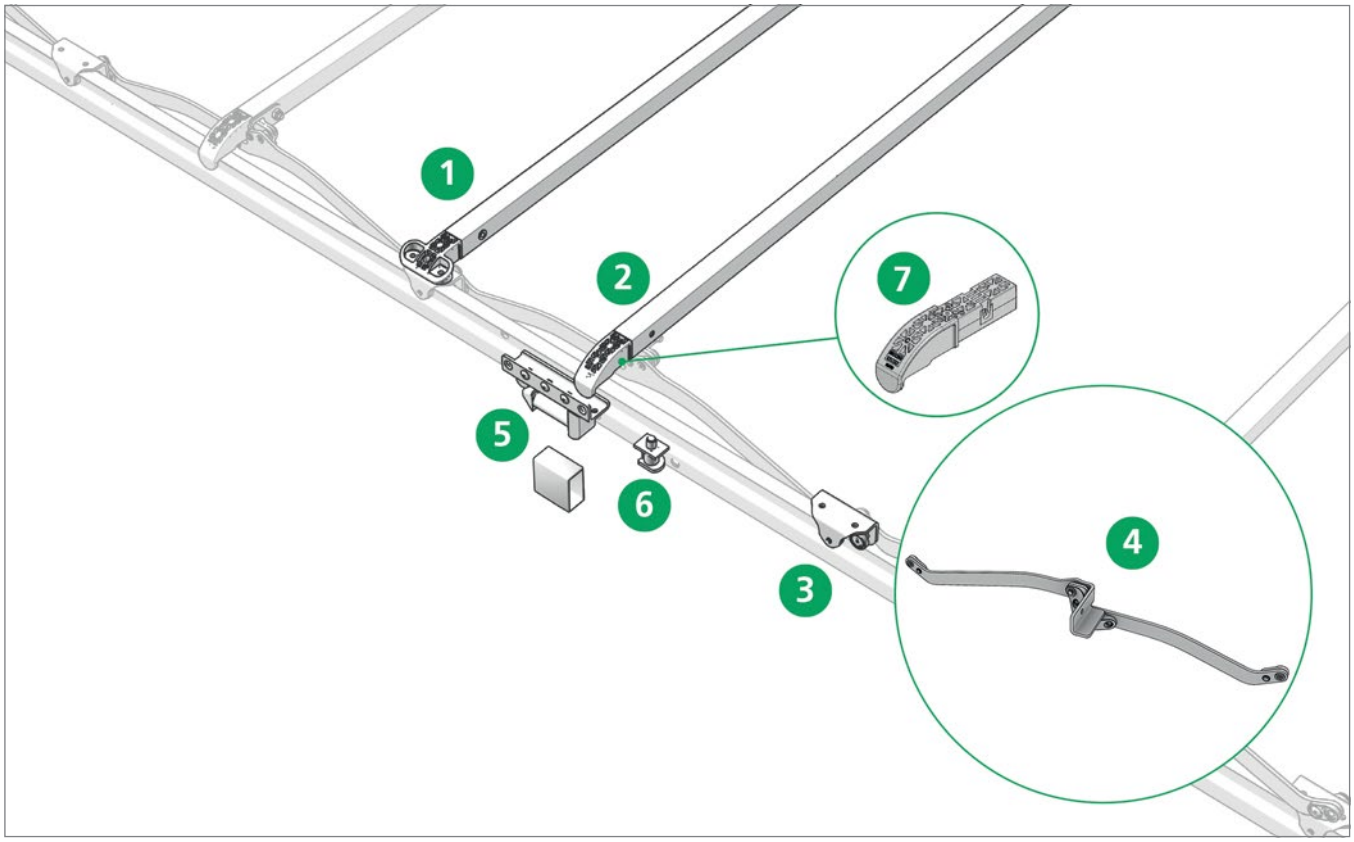

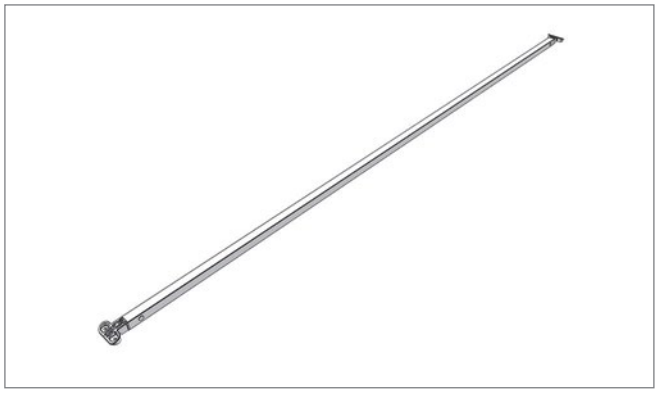

Pos. 1 **Edscha TS: 40 69 000 380**

Spriegel VG 2550 VP-Profi; 3,22 kg

Bow VG 2550 VP-Profi; 3,22 kg

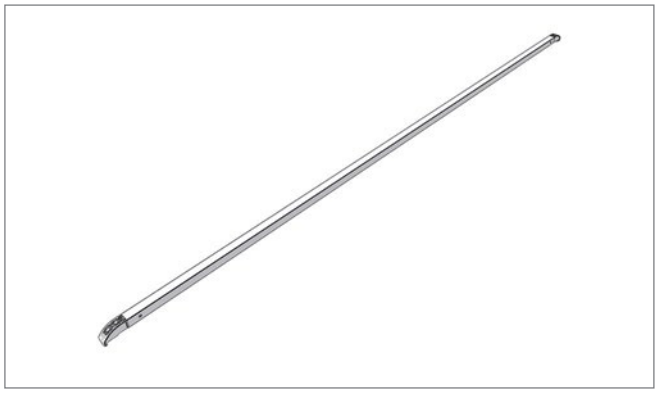

Pos. 2 **Edscha TS: 40 69 000 390**

Spriegel BG 2550 VP-Profi; 3,22 kg

Bow BG 2550 VP-Profi; 3,22 kg

Ersatzteile Mitte · *Spare parts middle*

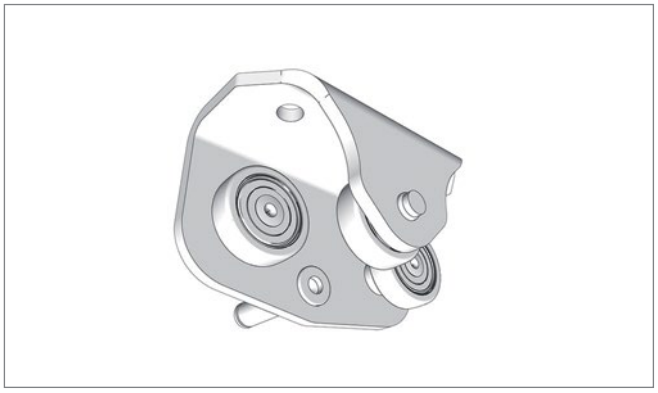

Pos. 3 **Edscha TS: 40 69 005 920**

Rollenwagen VG VP-Profi; 0,31 kg

Roller carriage VG VP-Profi; 0,31 kg



Pos. 4 **Edscha TS: 40 69 014 530**

Gelenk links CS/VP-Profi; 0,93 kg

Joint left CS/VP-Profi; 0,93 kg

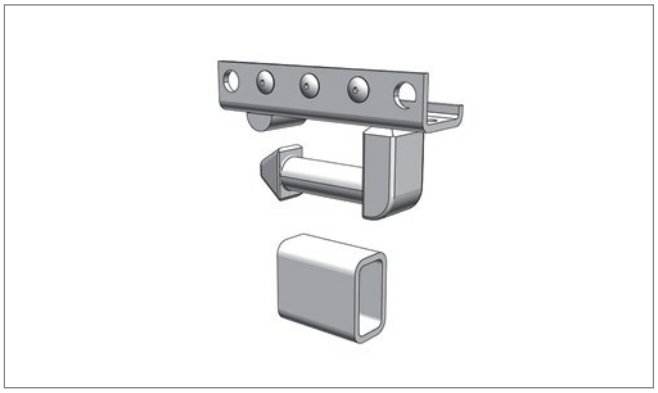

Pos. 5 **Edscha TS: 40 38 068 700**

Stützenanschluss (Topkupplung) Satz; 2,00 kg

Pillar connection (top coupling) set; 2,00 kg

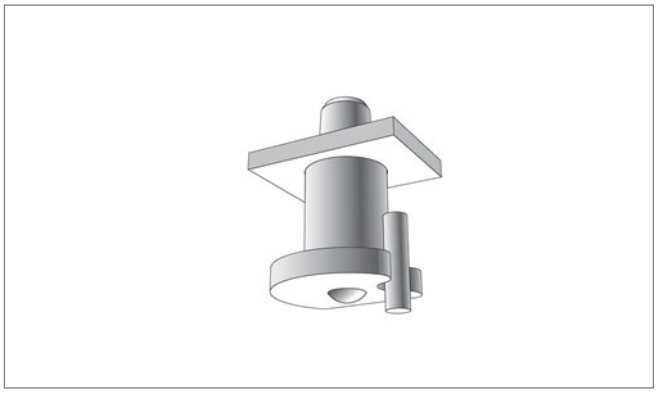

Pos. 6 **Edscha TS: 40 38 033 550**

Schienenfeststeller; 0,13 kg

Rail locking pins; 0,13 kg

Ersatzteile Mitte · *Spare parts middle*

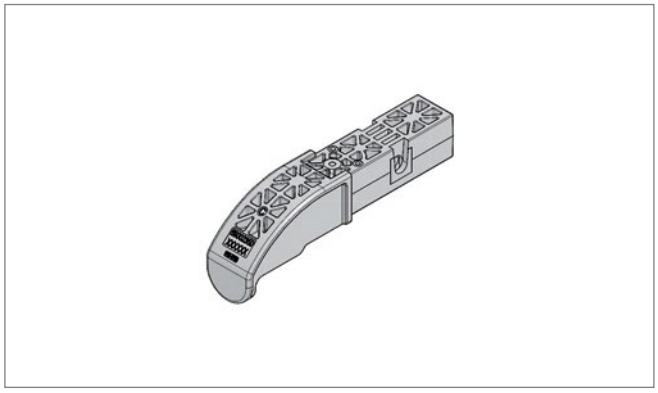

Pos. 7 **Edscha TS: 40 69 002 350**

Planenabweiserschaft inkl.Schraube; 0,13 kg

Tarpaulin deflector shaft; 0,13 kg

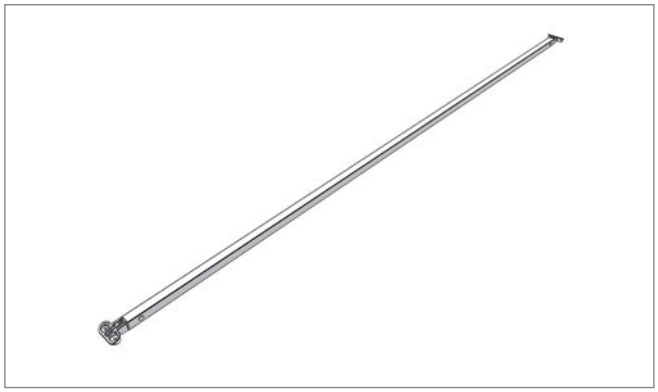

Pos. - **Edscha TS: 40 69 003 940**

Spriegel VG 2550 DB* VP-Profi / ECO; 4,41 kg

Bow VG 2550 DB VP-Profi / ECO; 4,41 kg*

DB = geeignet für Kombinierten Verkehr und geprüft durch Deutsche Bahn

DB = suitable for combined use and aproved by German Railways

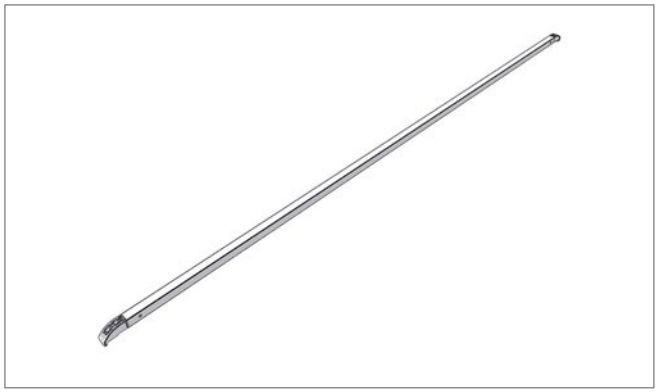

Pos. - **Edscha TS: 40 69 003 950**

Spriegel BG 2550 DB* VP-Profi; 4,38 kg

Bow BG 2550 DB VP-Profi; 4,38 kg*

DB = geeignet für Kombinierten Verkehr und geprüft durch Deutsche Bahn

DB = suitable for combined use and aproved by German Railways

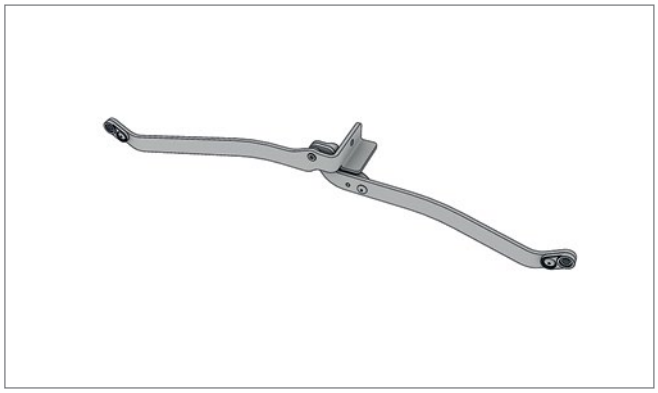

Pos. - **Edscha TS: 40 69 014 540**

Gelenk rechts CS/VP-Profi; 0,93 kg

Joint right CS/VP-Profi; 0,93 kg

VP-Profi II

(2325 XXXX)

Ersatzteile Front · *Spare parts front*

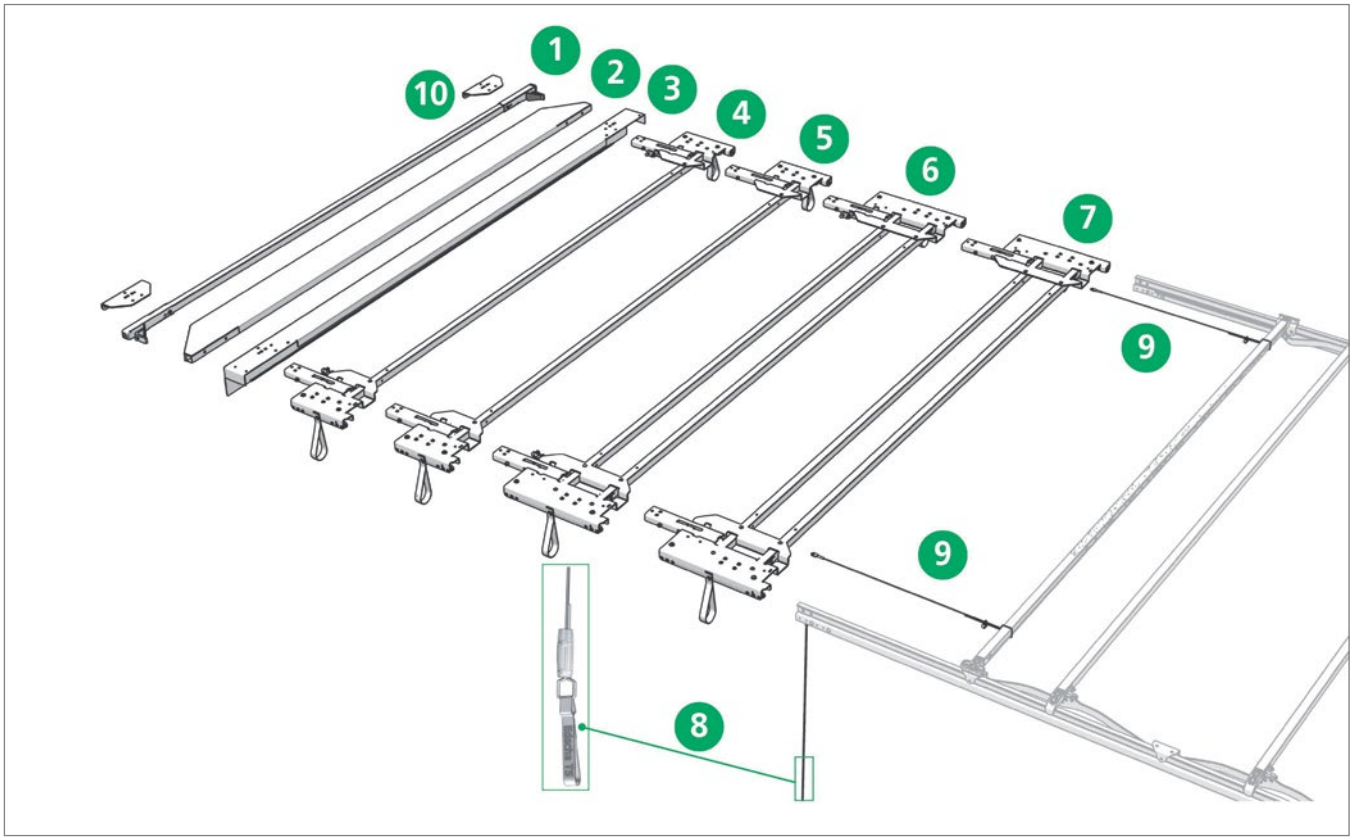

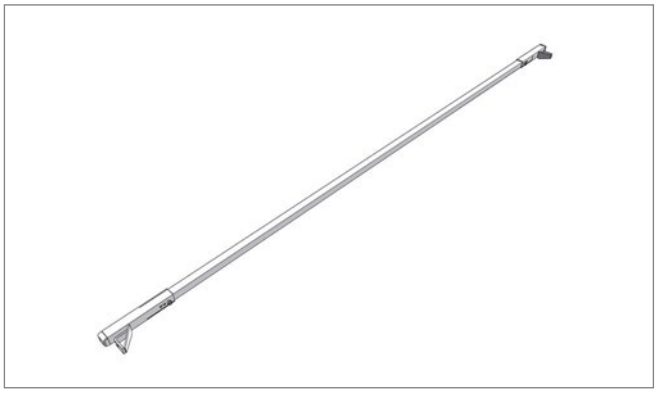

Pos. 1 **Edscha TS: 40 69 006 690**

Abschlussspriegel; 5,20 kg

Closing bow; 5,20 kg

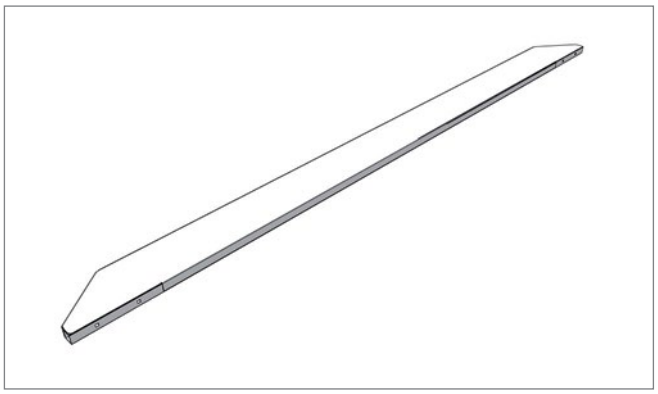

Pos. 2 **Edscha TS: 40 38 031 880**

Stirnwandblech; 12,40 kg

Front frame plate; 12,40 kg

Ersatzteile Front · *Spare parts front*

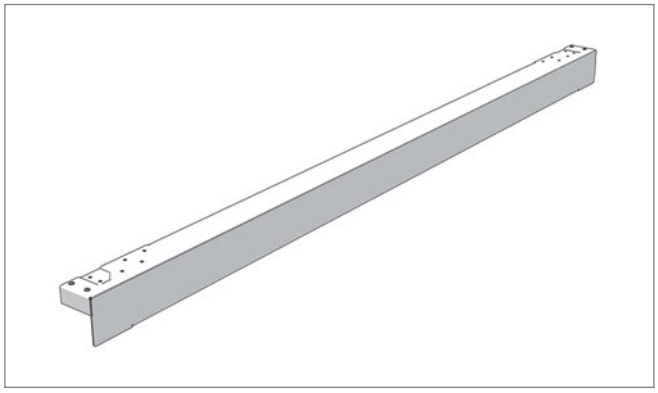

Pos. 3 **Edscha TS: 40 69 009 030**

Portalbalken VP 2550; 15,64 kg

Gantry beam VP 2550; 15,64 kg

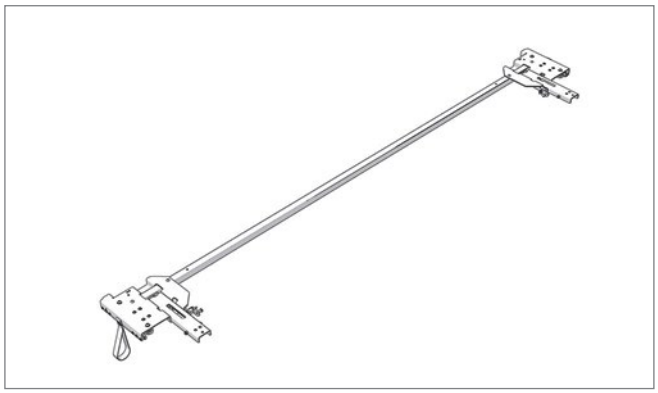

Pos. 4 **Edscha TS: 40 69 011 730**

Endlaufwagen VP-ECO/Profi 2550 mit Verriegelung

End carriage VP-ECO/Profi 2550 with locking assembly

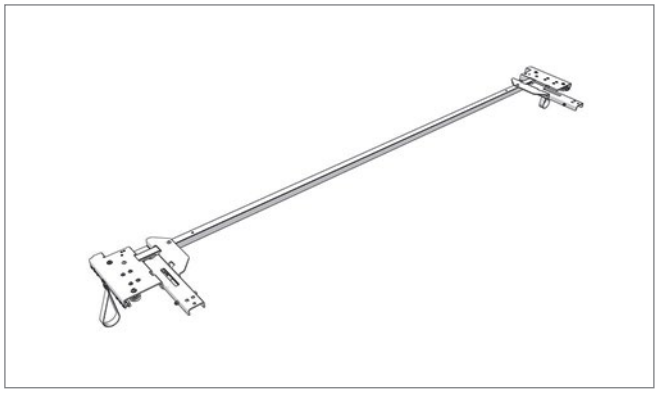

Pos. 5 **Edscha TS: 40 69 011 030**

Endlaufwagen VP-ECO/P 2550; 12,14 kg

End carriage VP-ECO/P 2550; 12,14 kg

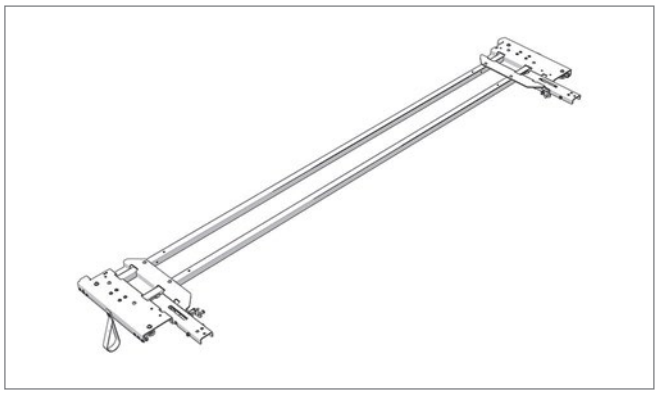

Pos. 6 **Edscha TS: 40 69 011 710**

Endlaufwagen VP-Profi 2550 mit Verriegelung

End carriage VP-Profi 2550 with locking assembly

Ersatzteile Front · *Spare parts front*

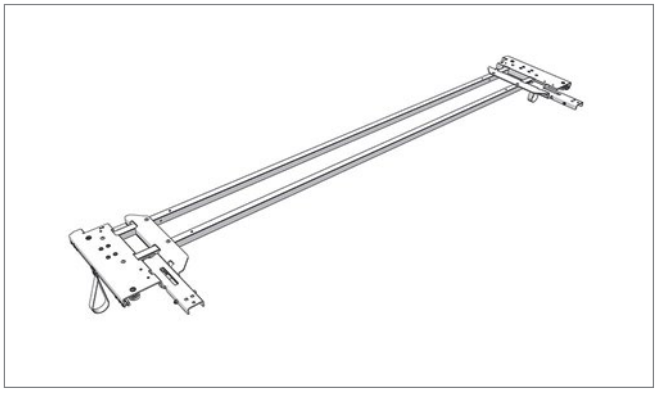

Pos. 7 **Edscha TS: 40 69 010 930**

Endlaufwagen VP-Profi 2550 Stahlarm; 19,58 kg

End carriage VP-Profi 2550 metal positioning arm; 19,58 kg

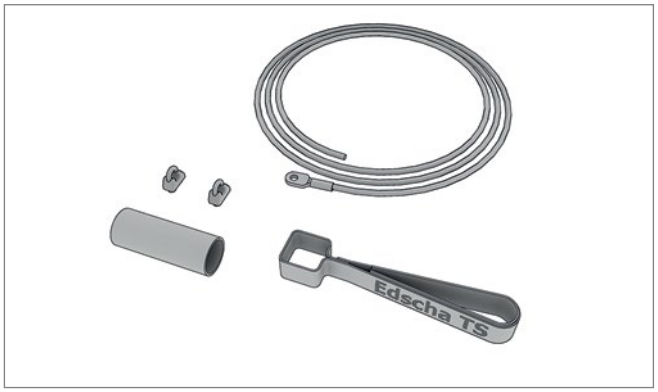

Pos. 8 **Edscha TS: 40 69 006 090**

Seilverriegelung für beidseitige Verschiebbarkeit; 0,60 kg

Cable-locking mechanism for clearance on both sides; 0,60 kg

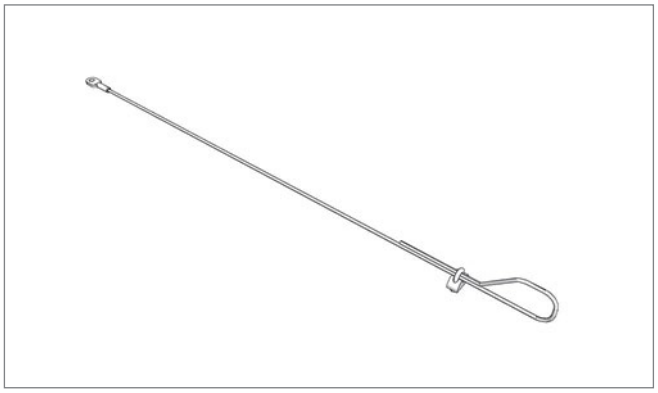

Pos. 9 **Edscha TS: 40 38 068 710**

Sicherungsseilsatz; 0,30 kg

Safety rope set; 0,30 kg

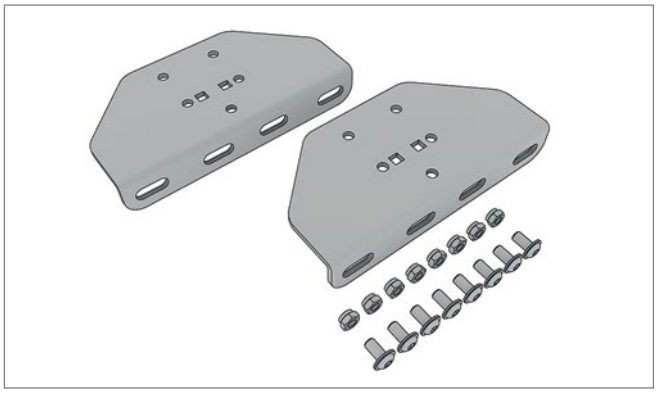

Pos. 10 **Edscha TS: 40 69 012 190**

Adapterplatte inkl. Schrauben Stahlarm; 0,82 kg

Adapter plate incl. screws metal positioning arm; 0,82 kg

Ersatzteile Front · *Spare parts front*

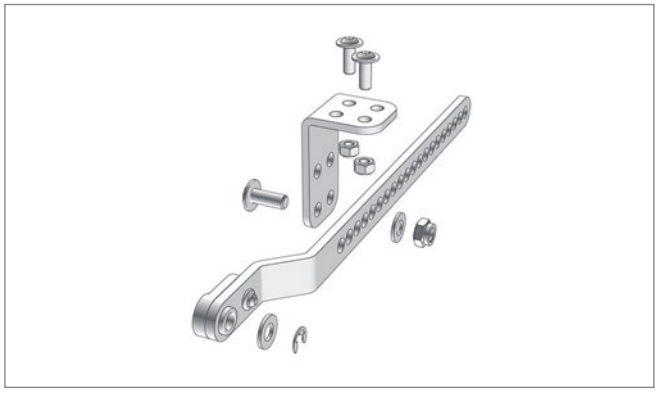

Pos. - **Edscha TS: 40 69 008 120**

Anbindungssatz Endlaufwagen vorne VP links/rechts; 0,35 kg

Binding set on the front of the end carriage VP left/right; 0,35 kg

Ersatzteile Front · *Spare parts front*

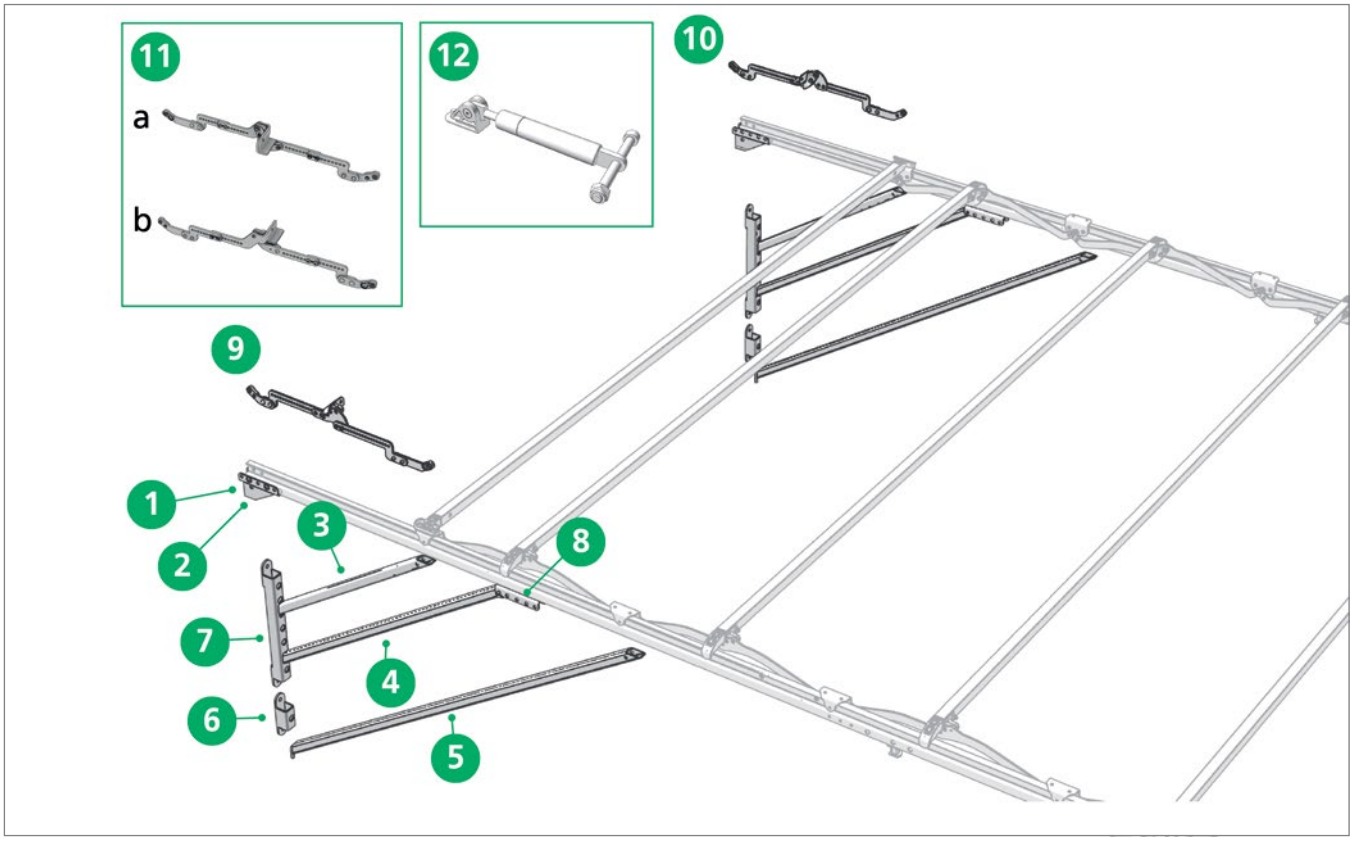

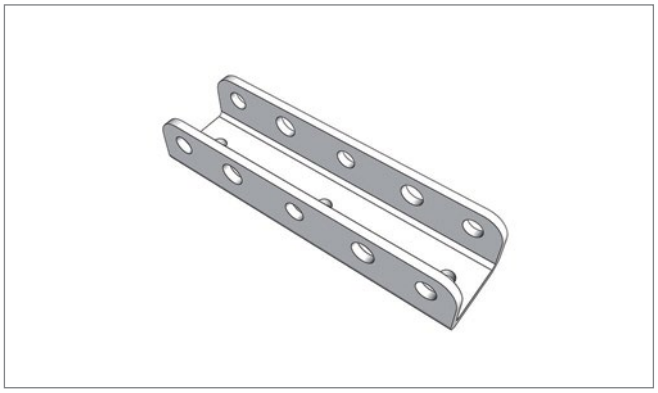

Pos. 1 **Edscha TS: 40 38 030 640**

Stützenanschluss; 0,35 kg

Pillar connection; 0,35 kg

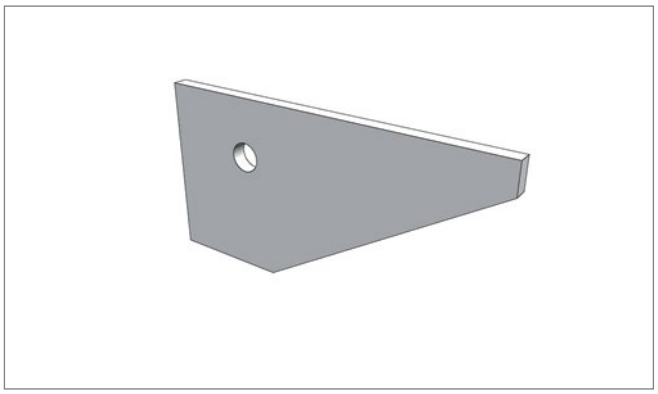

Pos. 2 **Edscha TS: 40 37 010 310**

Eckblech; 0,20 kg

Corner plate; 0,20 kg

Ersatzteile Front · *Spare parts front*



Pos. 3 **Edscha TS: 40 37 014 180**

Strebe kurz 708; 1,80 kg

Strut short 708; 1,80 kg



Pos. 4 **Edscha TS: 40 37 014 450**

Strebe mittel 1058; 2,59 kg

Strut medium 1058; 2,59 kg



Pos. 5 **Edscha TS: 40 37 014 190**

Strebe lang 1560; 3,85 kg

Strut long 1560; 3,85 kg

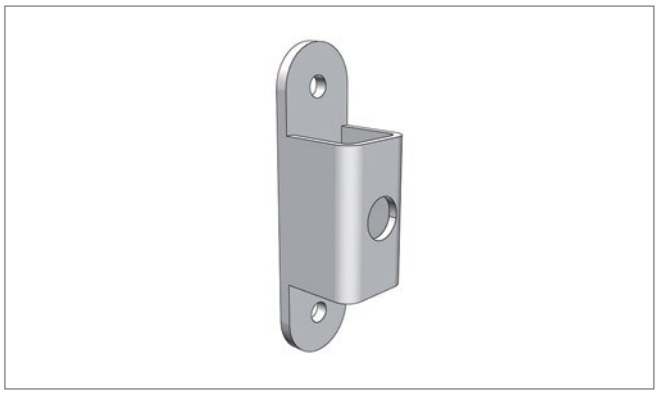

Pos. 6 **Edscha TS: 40 37 014 310**

Strebenlager; 0,45 kg

Strut bearing; 0,45 kg

Ersatzteile Front · *Spare parts front*

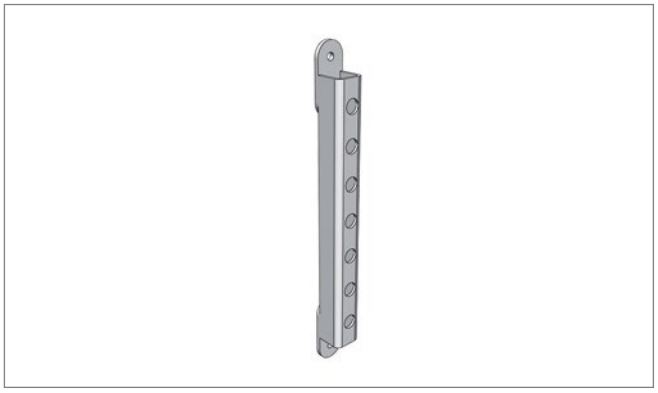

Pos. 7 **Edscha TS: 40 37 014 340**

Strebenlager, höhenverstellbar; 1,36 kg

Strut bearing, vertically adjustable; 1,36 kg

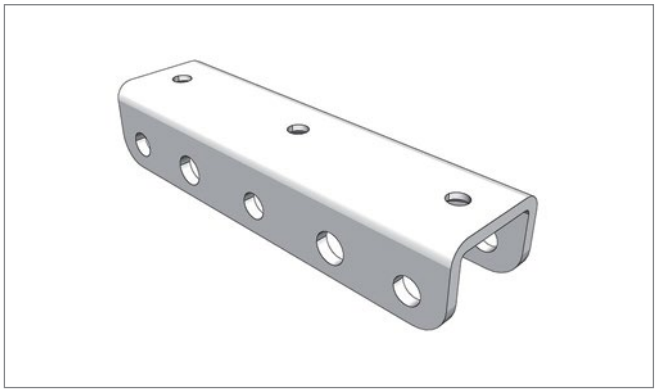

Pos. 8 **Edscha TS: 40 38 030 610**

Galgenanschluss; 0,35 kg

Gibbet connection; 0,35 kg

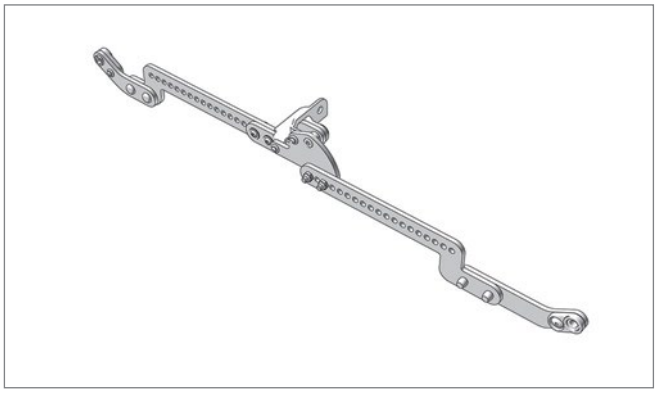

Pos. 9 **Edscha TS: 40 69 015 000**

Ausgleichsgelenk einstellbar 330-650 mm links

Compensating joint adjustable 330-650 mm left



Pos. 10 **Edscha TS: 40 69 015 100**

Ausgleichsgelenk einstellbar 330-650 mm rechts

Compensating joint adjustable 330-650 mm right

Ersatzteile Heck · *Spare parts rear*



Pos. 11a **Edscha TS: 40 70 001 750**

Ausgleichsgelenk VP-Profi einstellbar 510-650 mm links; 1,15 kg

Compensating joint VP-Profi adjustable 510-650mm left; 1,15 kg

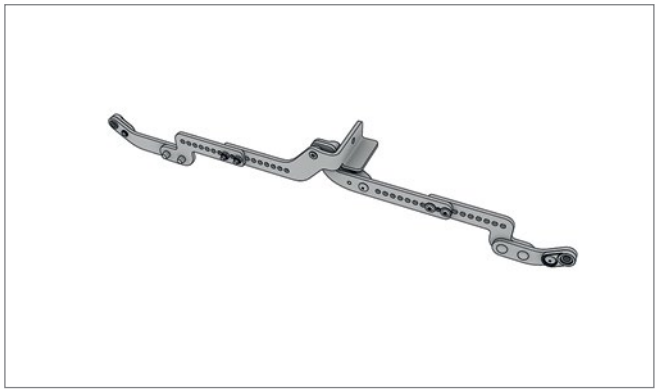

Pos. 11b **Edscha TS: 40 70 001 751**

Ausgleichsgelenk VP-Profi einstellbar 510-650 mm rechts; 1,15 kg

Compensating joint VP-Profi adjustable 510-650mm right; 1,15 kg

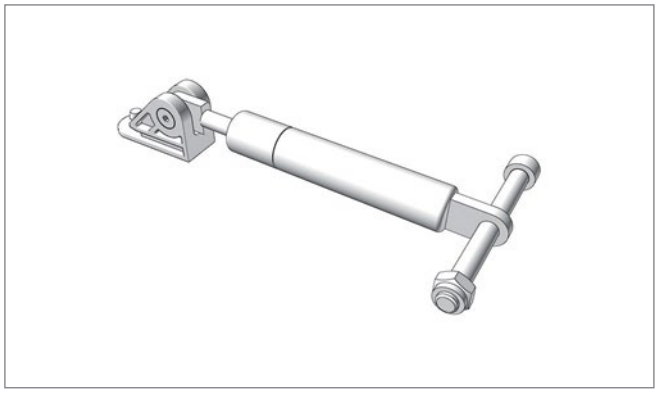

Pos. 12 **Edscha TS: 40 69 006 380**

Rep.-Satz Gasfeder HD; 0,50 kg

Rep.-KIT Liftingarm incl. gasspring-SL3; 0,50 kg

VP-Profi II

(2325 XXXX)

Laufschienen · *Rail frames*

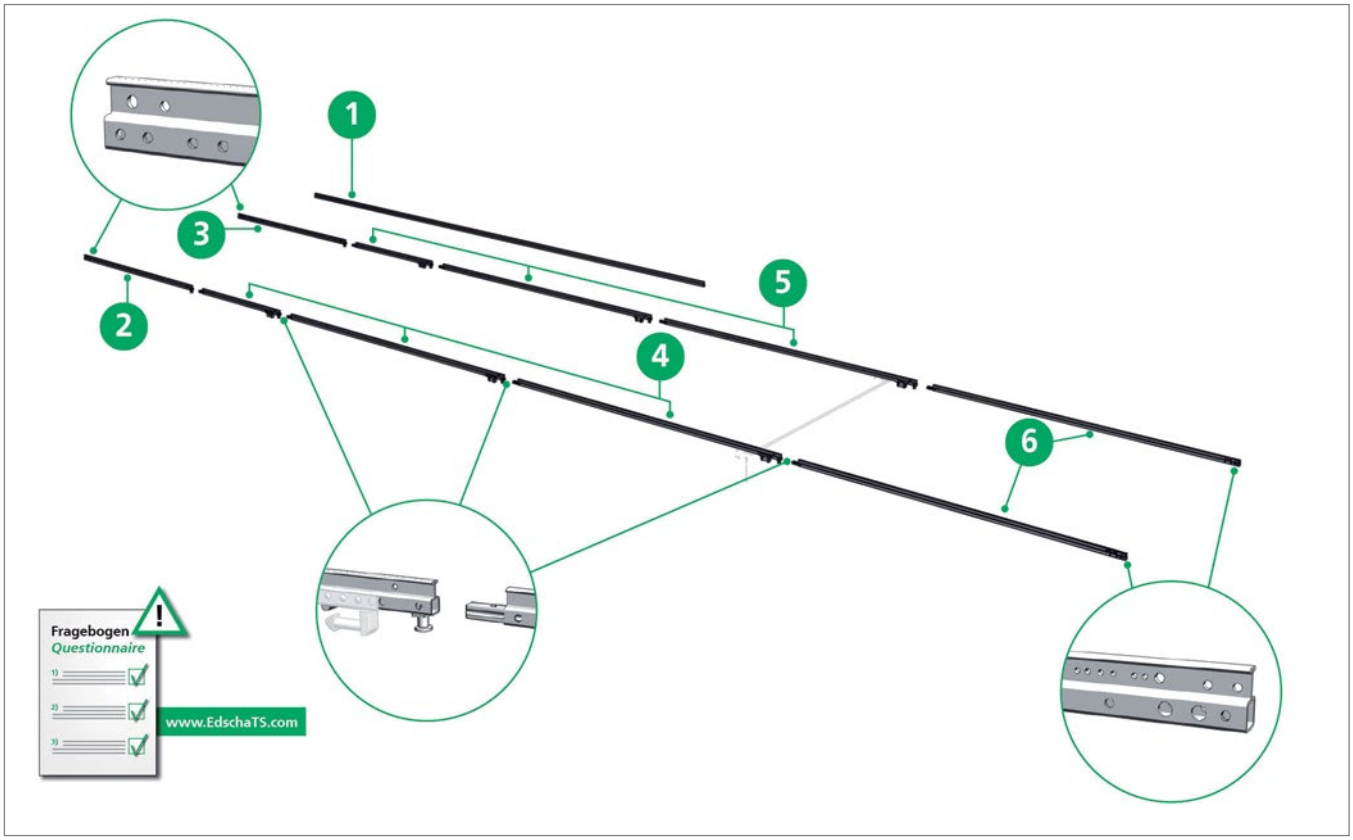

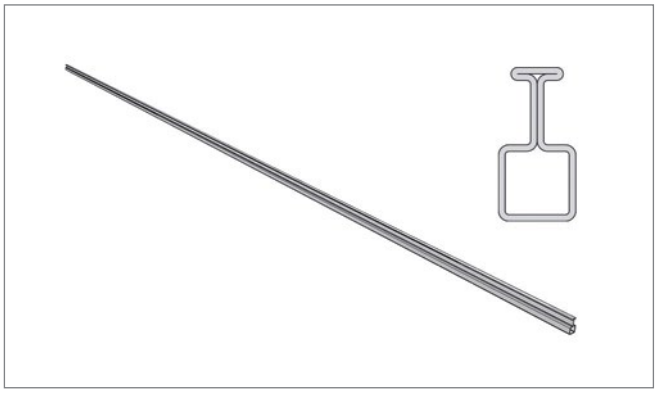

Pos. 1 **Edscha TS: 40 00 074 611**

Laufschiene, Stahl Länge 7.000; 25,70 kg

Rail frame, steel length 7.000; 25,70 kg

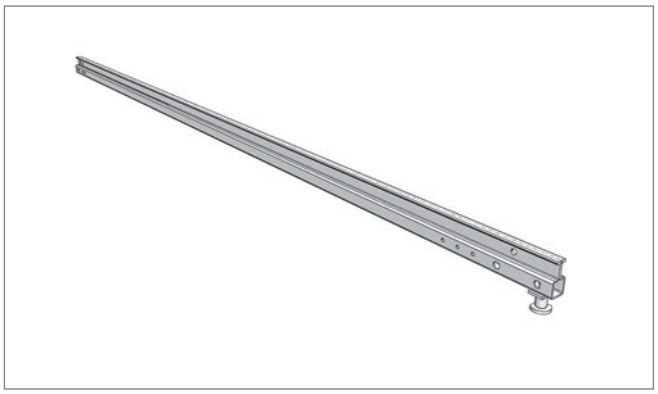

Pos. 2 **Edscha TS: 40 00 000 310**

Ausleger links mit Feststeller *

*Front rail extension left incl. locking pin **

Fragebogen ausfüllen (Stahllaufschienen zu Verdeckseriennummer, siehe Website Edscha TS)!

Please fill in our questionnaire (Full Tarpaulin Steel, see website Edscha TS)!

Laufschienen · *Rail frames*

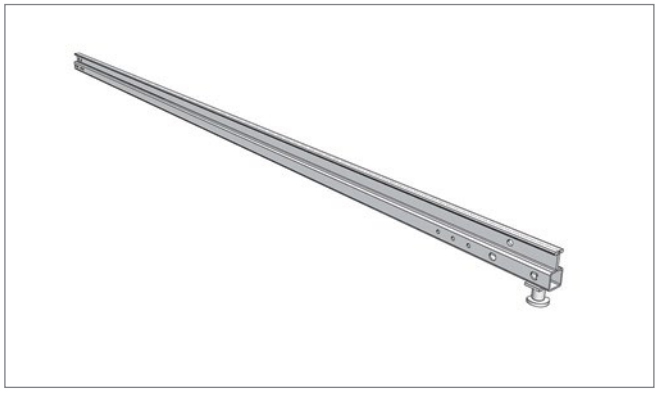

Pos. 3 **Edscha TS: 40 00 000 320**

Ausleger rechts mit Feststeller *

*Front rail extension right incl. locking pin **

Fragebogen ausfüllen (Stahllaufschienen zu Verdeckseriennummer, siehe Website Edscha TS)!

Please fill in our questionnaire (Full Tarpaulin Steel, see website Edscha TS)!

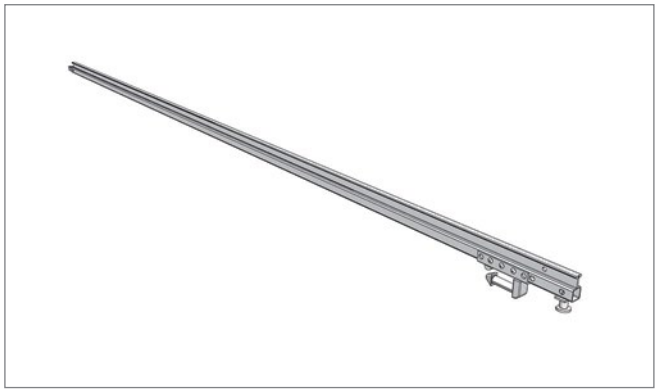

Pos. 4 **Edscha TS: 40 00 000 330**

Zwischenlaufschiene links mit Verbindungsbolzen und Feststeller *

*Middle rail left incl. connecting pin and locking pin **

Fragebogen ausfüllen (Stahllaufschienen zu Verdeckseriennummer, siehe Website Edscha TS)!

Please fill in our questionnaire (Full Tarpaulin Steel, see website Edscha TS)!

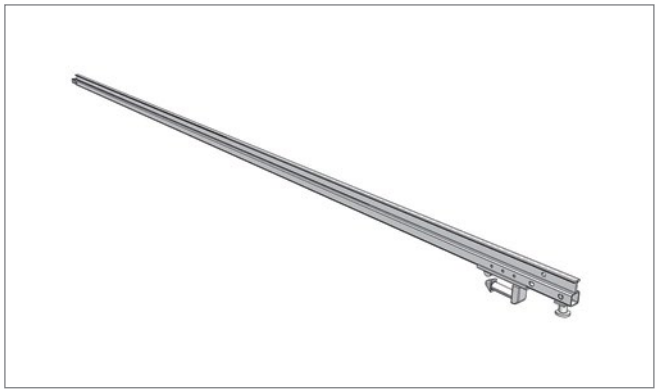

Pos. 5 **Edscha TS: 40 00 000 340**

Zwischenlaufschiene rechts mit Verbindungsbolzen und Feststeller *

*Middle rail right incl. connecting pin and locking pin **

Fragebogen ausfüllen (Stahllaufschienen zu Verdeckseriennummer, siehe Website Edscha TS)!

Please fill in our questionnaire (Full Tarpaulin Steel, see website Edscha TS)!

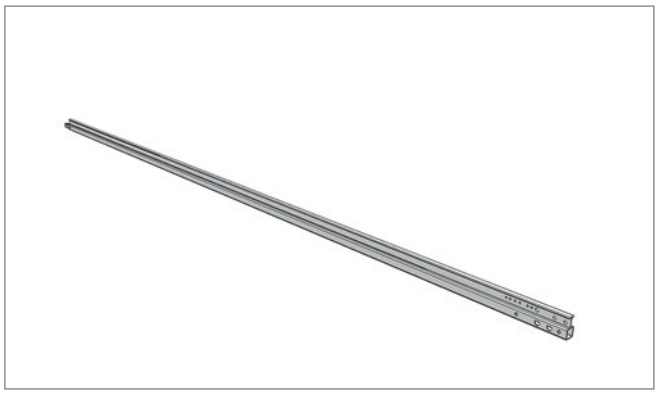

Pos. 6 **Edscha TS: 40 00 000 350**

Endlaufschiene links und rechts mit Verbindungsbolzen *

*End rail left and right incl. connecting pin **

Fragebogen ausfüllen (Stahllaufschienen zu Verdeckseriennummer, siehe Website Edscha TS)!

Please fill in our questionnaire (Full Tarpaulin Steel, see website Edscha TS)!

VP-Profi II

(2325 XXXX)

Weitere Informationen und Hilfe · *Further information and help*



Anleitung · *Manual*

Bedienungsanleitung VP-Profi II, 27 Sprachen

User Manual VP-Profi II, 27 languages



Anleitung · *Manual*

Montageanleitung VP-Profi II, Deutsch-Englisch

Assembly Instructions VP-Profi II, german-english



Anleitung · *Manual*

Raparaturanleitung VP-Profi II, Deutsch-Englisch

Repairing Instructions VP-Profi II, german-english

Weitere Informationen zu diesem Produkt sowie Hilfe erhalten Sie auf unserer Website, z.B. im Downloadbereich.

Further information on this product as well as help is available on our website, e.g. in the download area.

www.EdschaTS.com

Verdeckaufbau · *Roof Structure*

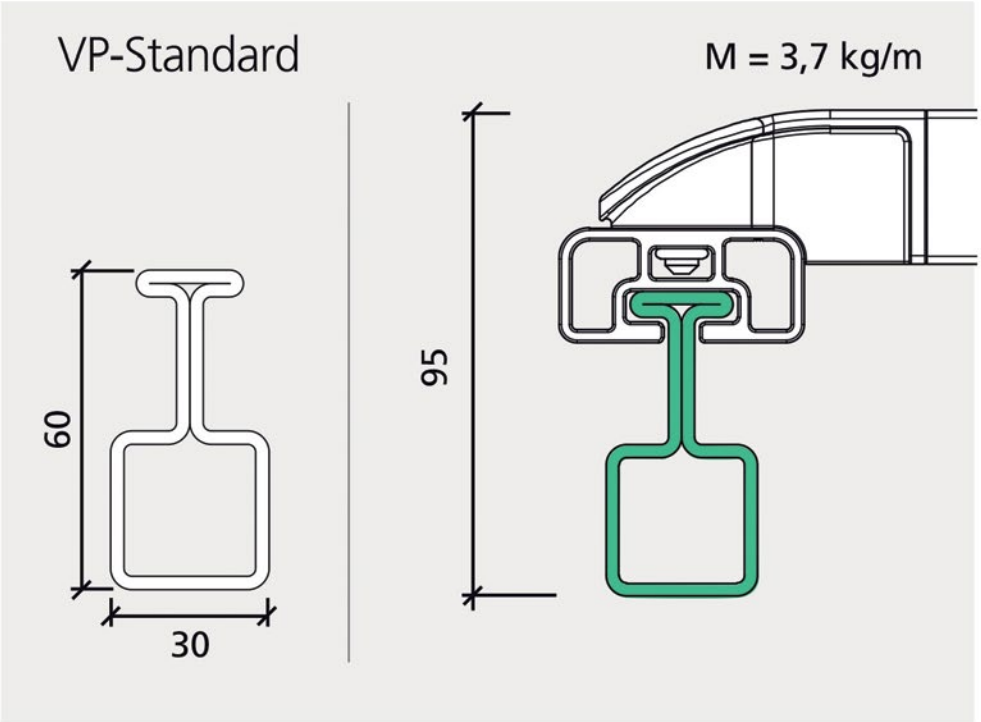



Ausbaukomponenten
Components

VP-ECO II

(2370 XXXX)

Übersicht · *Overview*

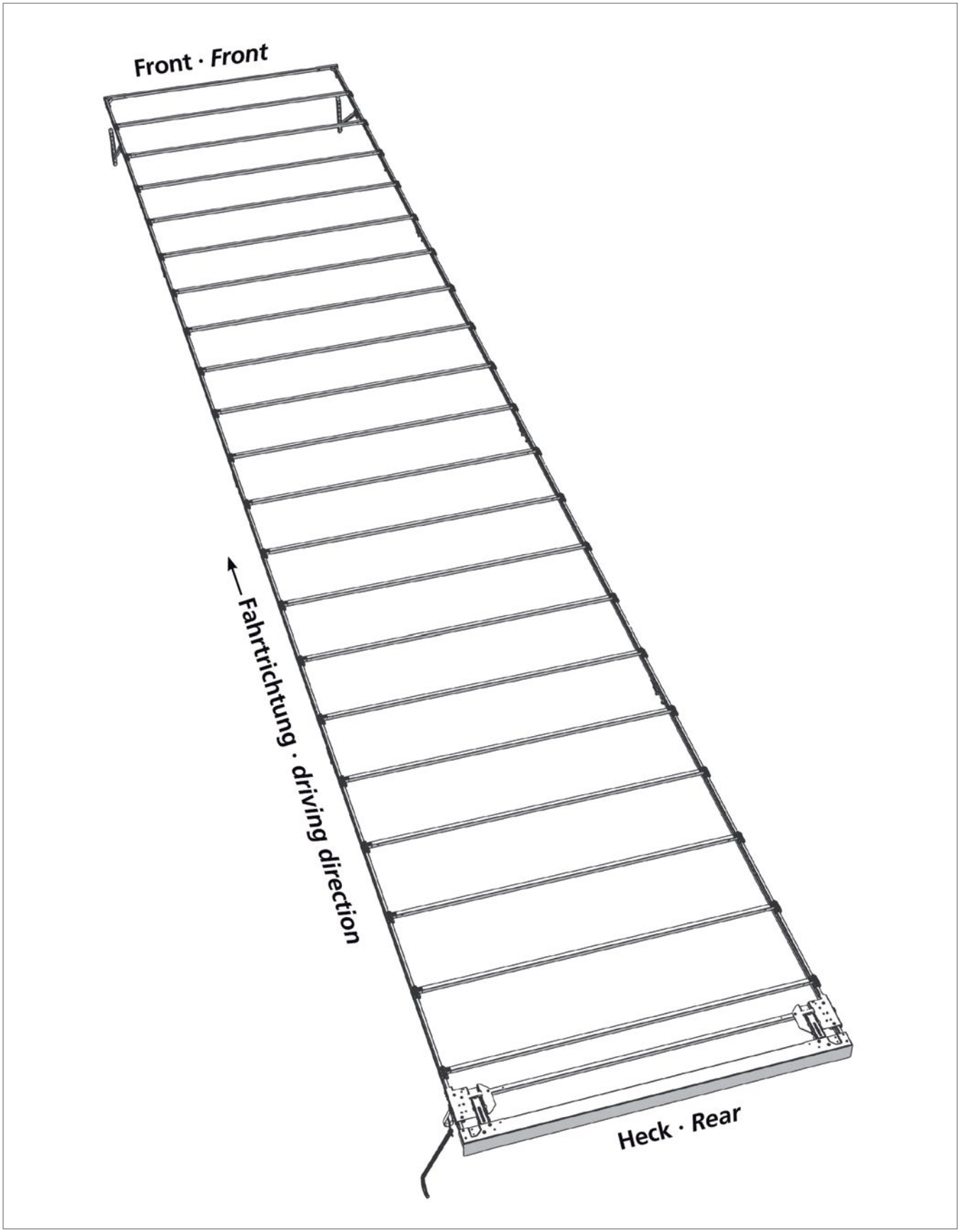

Ersatzteile Heck · *Spare parts rear*

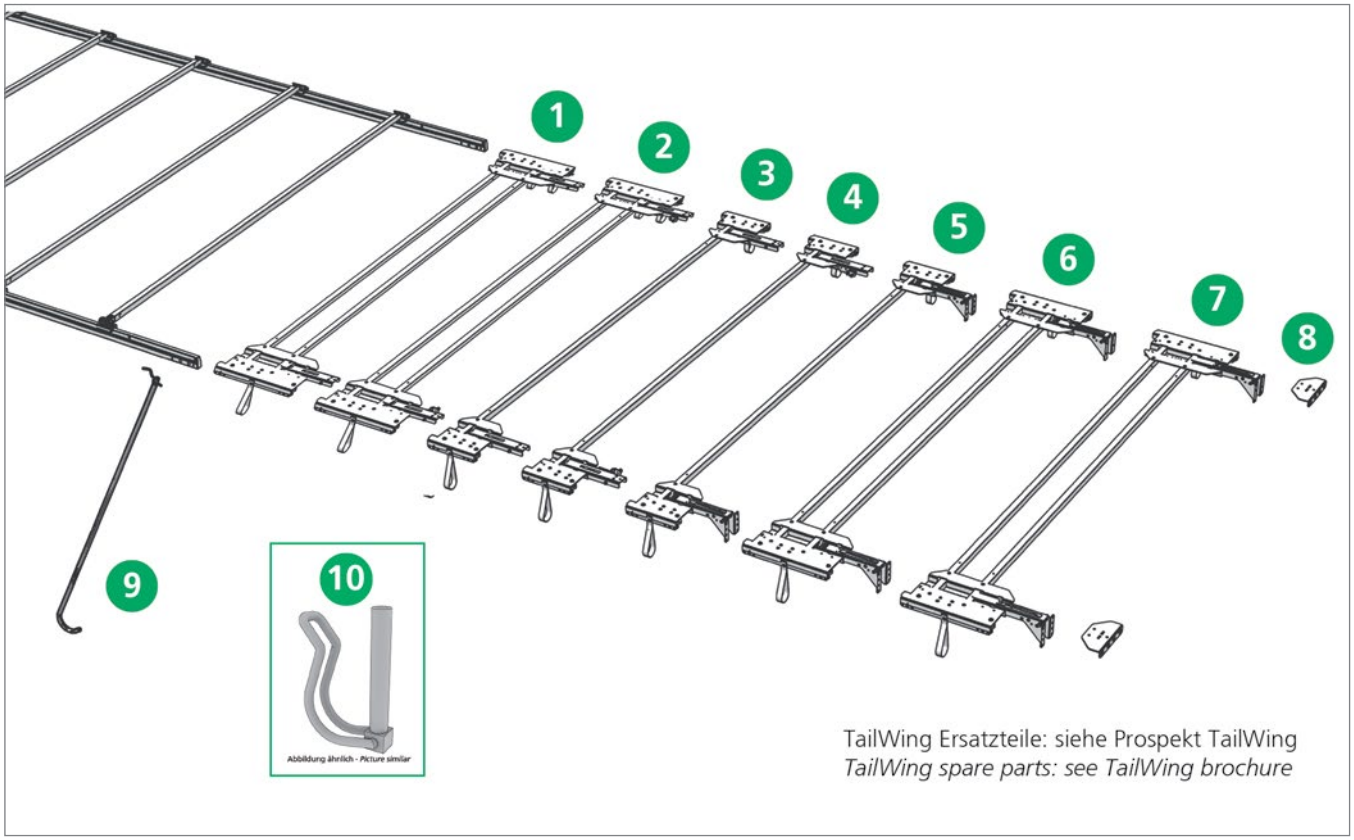

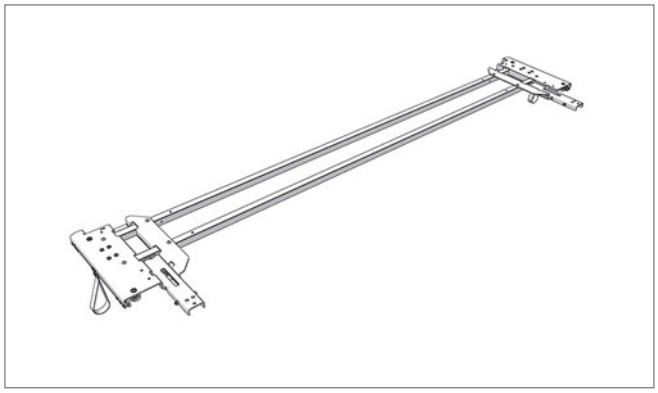

Pos. 1 **Edscha TS: 40 69 010 930**

Endlaufwagen VP-Profi 2550 Stahlarm; 19,58 kg

End carriage VP-Profi 2550 metal positioning arm; 19,58 kg

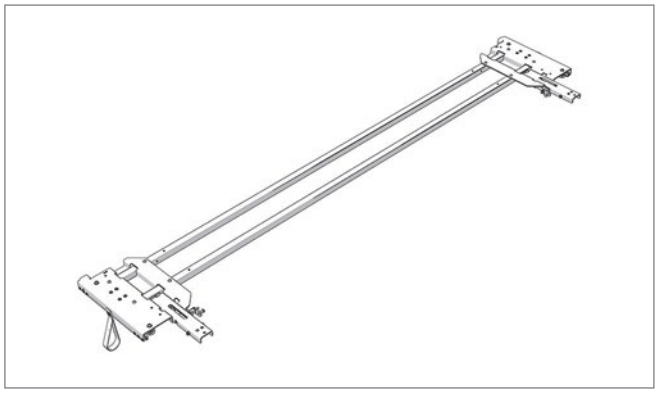

Pos. 2 **Edscha TS: 40 69 011 710**

Endlaufwagen VP-Profi 2550 mit Verriegelung

End carriage VP-Profi 2550 with locking assembly

Ersatzteile Heck · *Spare parts rear*

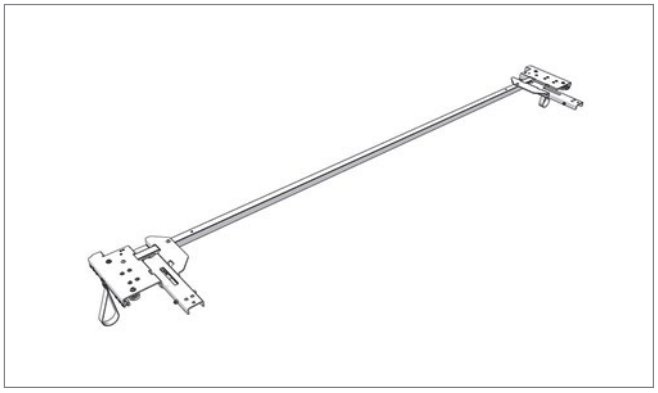

Pos. 3 **Edscha TS: 40 69 011 030**

Endlaufwagen VP-ECO/P 2550; 12,14 kg

End carriage VP-ECO/P 2550; 12,14 kg

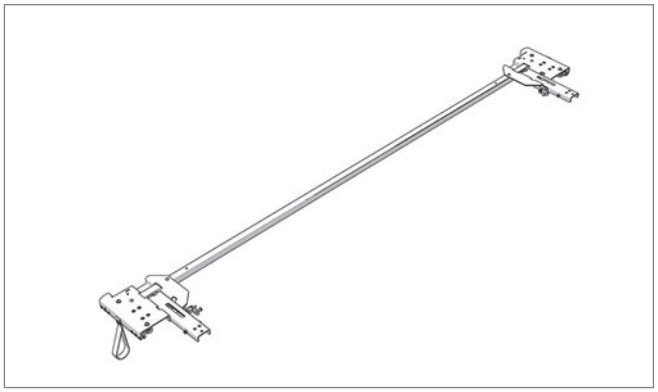

Pos. 4 **Edscha TS: 40 69 011 730**

Endlaufwagen VP-ECO/Profi 2550 mit Verriegelung

End carriage VP-ECO/Profi 2550 with locking assembly

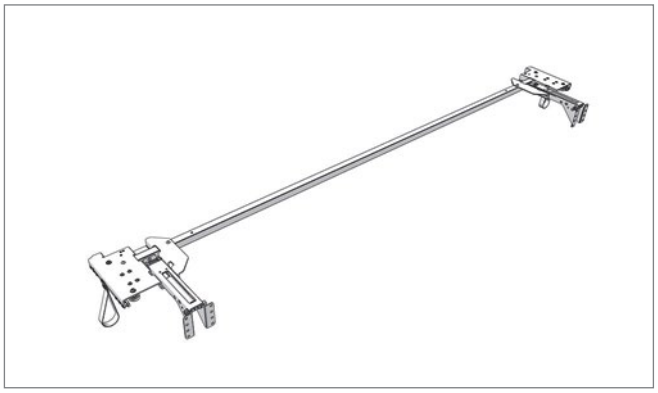

Pos. 5 **Edscha TS: 40 69 011 040**

Endlaufwagen VP-ECO/P TailWing (400-700)

End carriage VP-ECO/P TailWing (400-700)

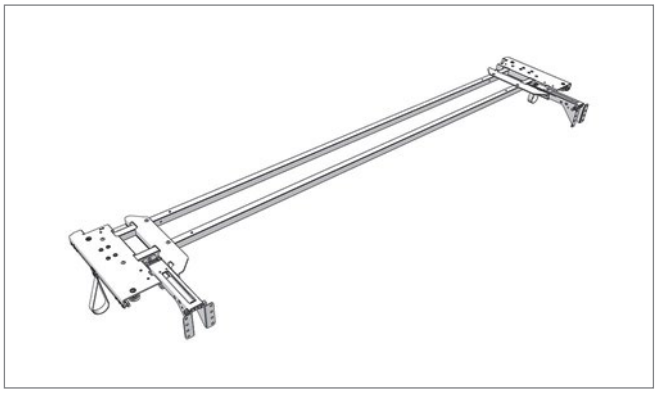

Pos. 6 **Edscha TS: 40 69 010 940**

Endlaufwagen VP-Profi TailWing (400-900); 20,56 kg

End carriage VP-Profi TailWing (400-900); 20,56 kg

Ersatzteile Heck · *Spare parts rear*

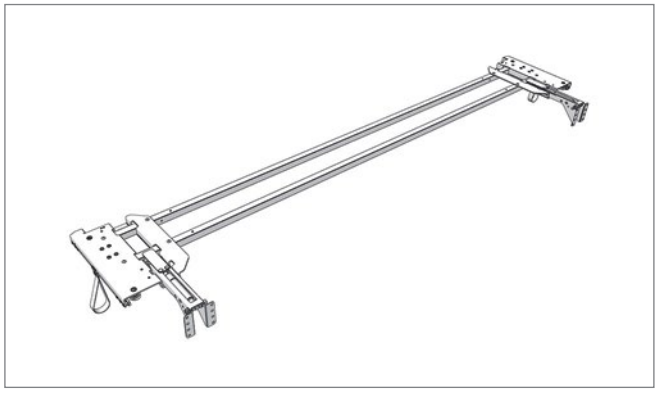

Pos. 7 **Edscha TS: 40 69 010 950**

Endlaufwagen VP-Profi TailWing (901-1200); 20,60 kg

End carriage VP-Profi TailWing (901-1200); 20,60 kg

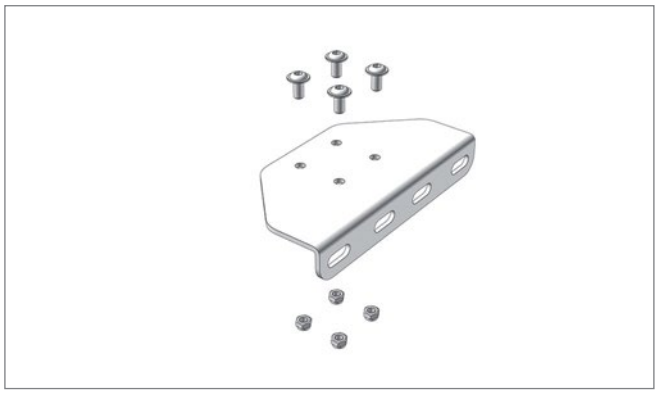

Pos. 8 **Edscha TS: 40 69 006 670**

Adapter Heckabschluss inkl. Schrauben und Muttern; 0,80 kg

Rear end adapter including screws and screw nuts; 0,80 kg



Pos. 9 **Edscha TS: 40 38 062 430**

Zugstange; 4,00 kg

Tie rod; 4,00 kg

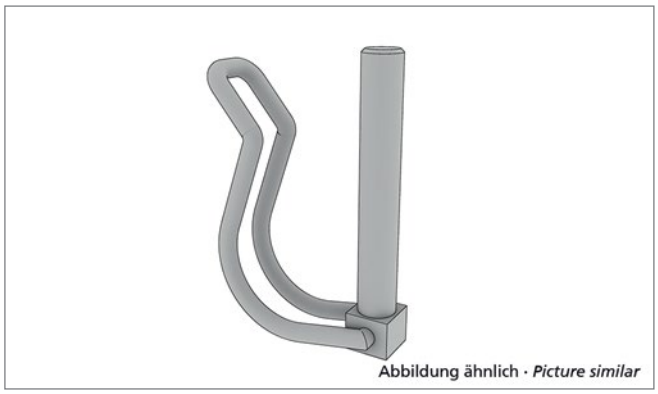

Pos. 10 **Edscha TS: 40 00 083 019**

Rohrklappstecker D 6; 0,03 kg

Tube clip pin D6; 0,03 kg

Ersatzteile Heck · *Spare parts rear*

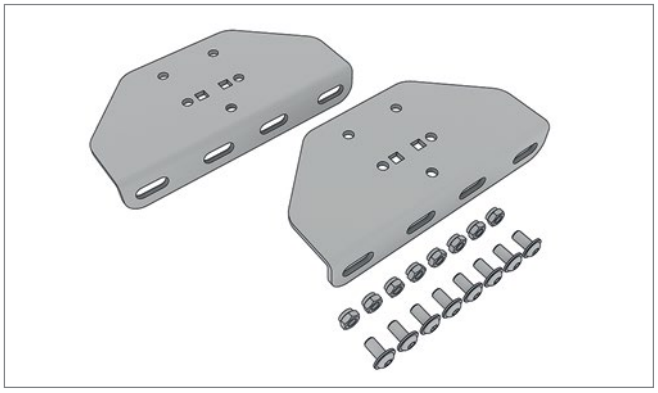

Pos. - **Edscha TS: 40 69 012 190**

Adapterplatte inkl. Schrauben Stahlarm; 0,82 kg

Adapter plate incl. screws metal positioning arm; 0,82 kg

Ersatzteile Heck · *Spare parts rear*

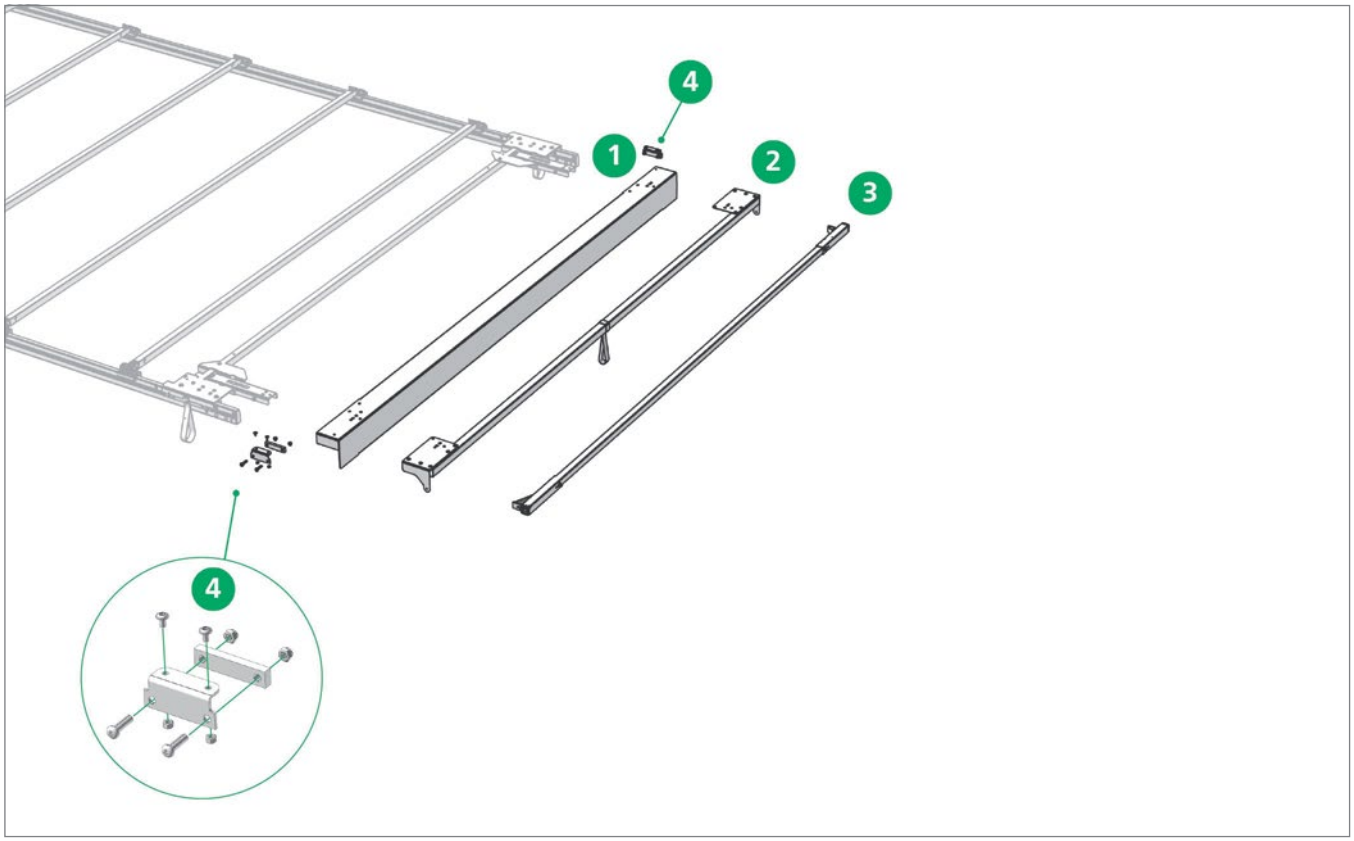

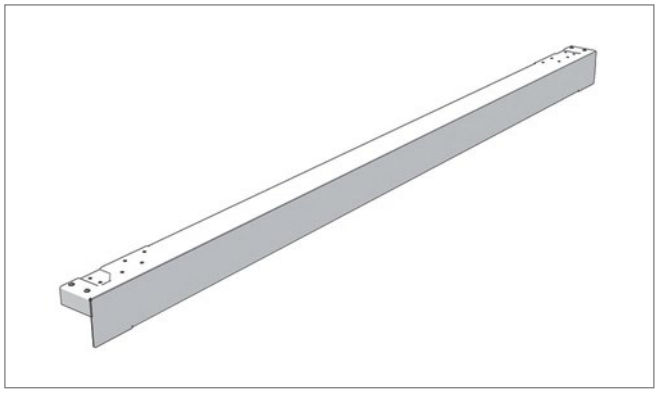

Pos. 1 **Edscha TS: 40 69 009 030**

Portalbalken VP 2550; 15,64 kg

Gantry beam VP 2550; 15,64 kg

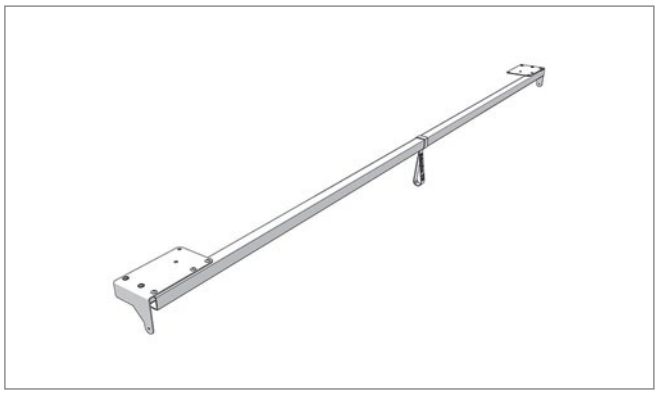

Pos. 2 **Edscha TS: 40 38 069 900**

Endspriegel 2550; 6,52 kg

End bow 2550; 6,52 kg

Ersatzteile Heck · *Spare parts rear*

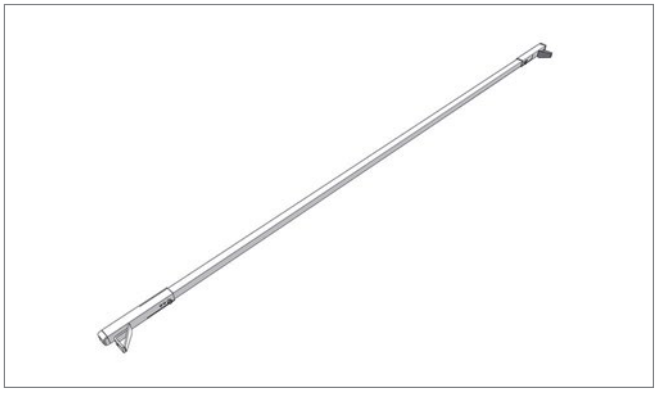

Pos. 3 **Edscha TS: 40 69 006 690**

Abschlussspriegel; 5,20 kg

Closing bow; 5,20 kg

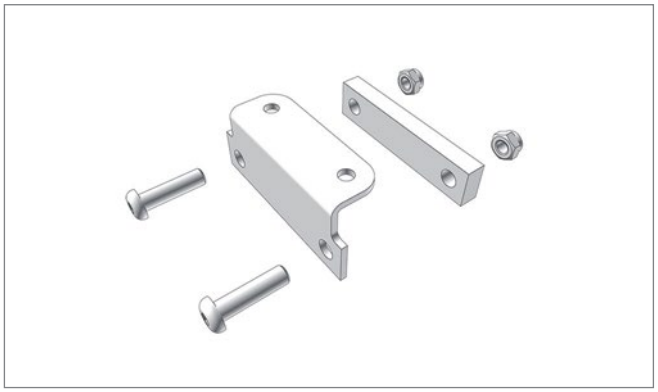

Pos. 4 **Edscha TS: 40 69 006 680**

Portalbalkenfixierung - Satz; 0,30 kg

Gantry beam fixation - kit; 0,30 kg

Ersatzteile Endlaufwagen Small · *Spare parts front end carriage Compact Small*

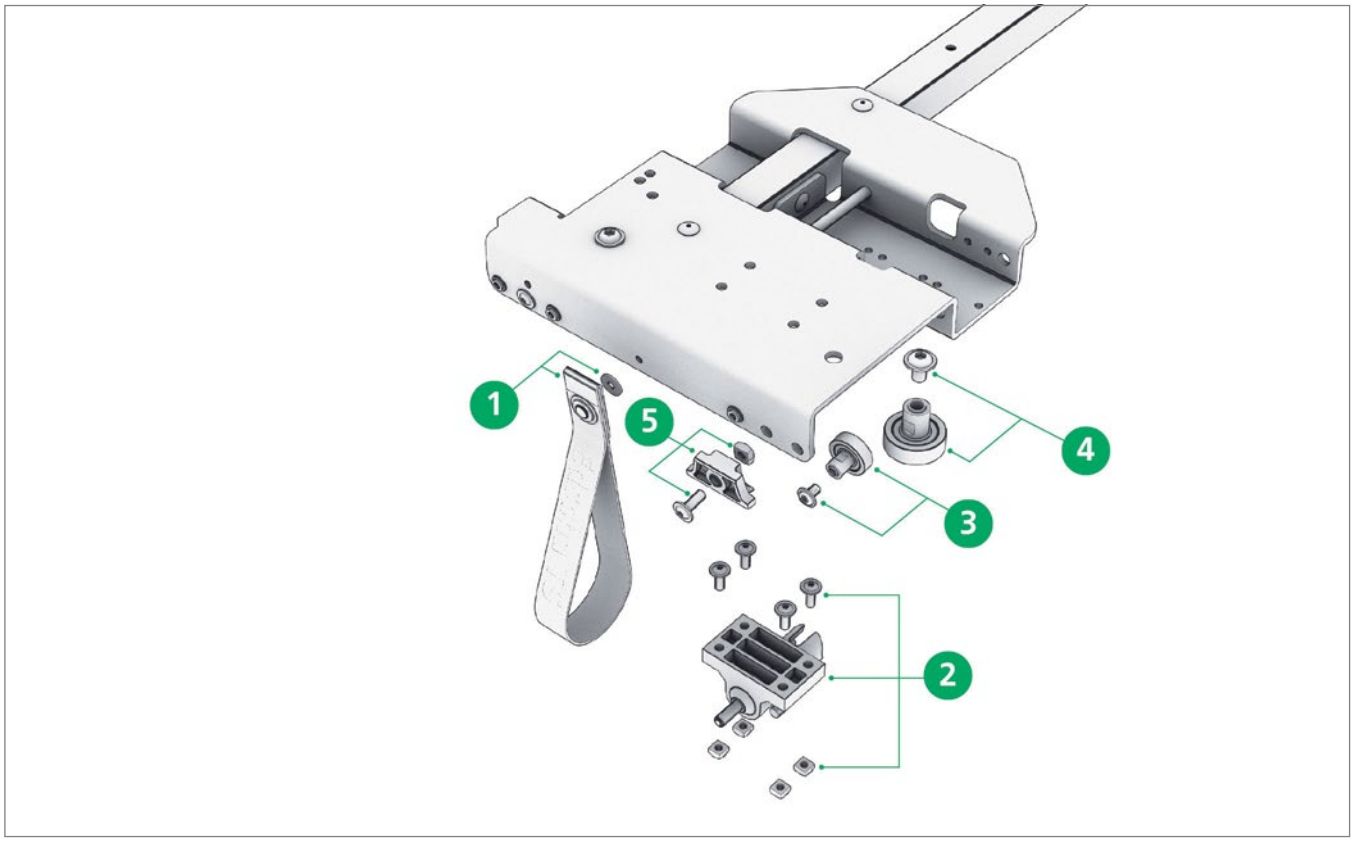



Pos. 1 **Edscha TS: 40 38 033 041**

Zugschlaufe kompl.; 0,02 kg

Pull strip cpl.; 0,02 kg

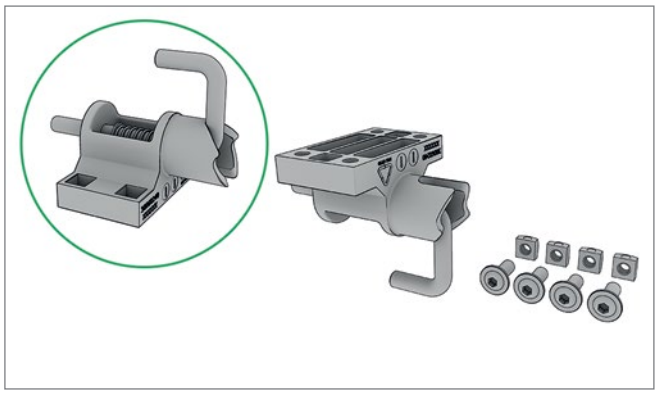

Pos. 2 **Edscha TS: 40 38 072 770**

Reparatursatz Verriegelung; 0,16 kg

Repair kit locking; 0,16 kg

Ersatzteile Endlaufwagen Small · *Spare parts front end carriage Compact Small*

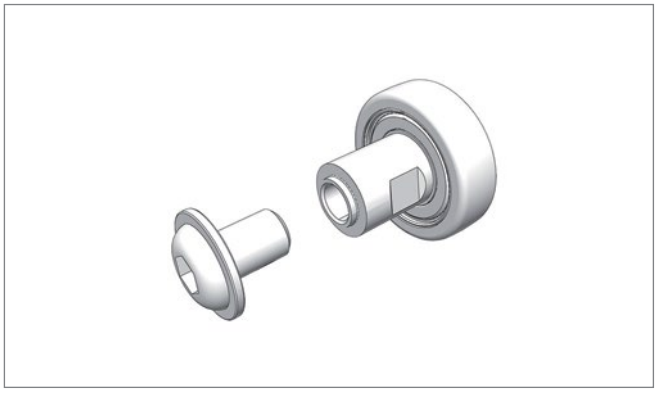

Pos. 3 **Edscha TS: 40 38 072 780**

Reparatursatz Laufrolle mit Innengewinde M6; 0,03 kg

Repair kit roller with inside thread M6; 0,03 kg

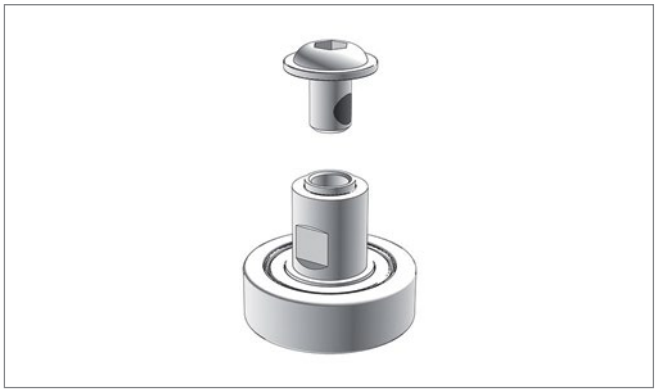

Pos. 4 **Edscha TS: 40 38 072 790**

Reparatursatz Führungsrolle Endlaufwagen; 0,10 kg

Repair kit guidingroller end carriage; 0,10 kg

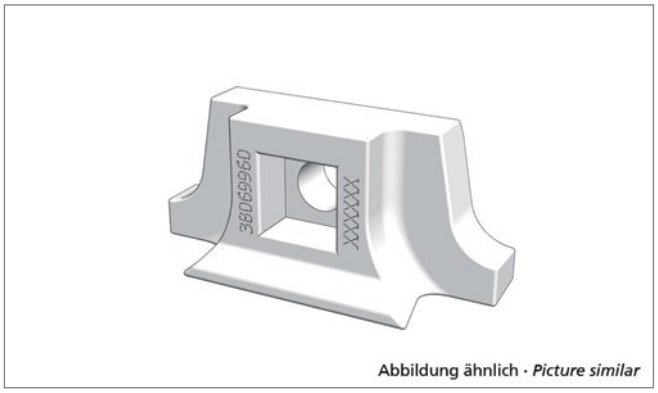

Abbildung ähnlich · *Picture similar*

Pos. 5 **Edscha TS: 40 38 069 960**

Reparatursatz Gleitstück; 0,01 kg

Repair kit sliding piece; 0,01 kg

Ersatzteile Endlaufwagen Varianten Aufstellautomatik · *Spare parts end carriage variants adjustment mechanism*

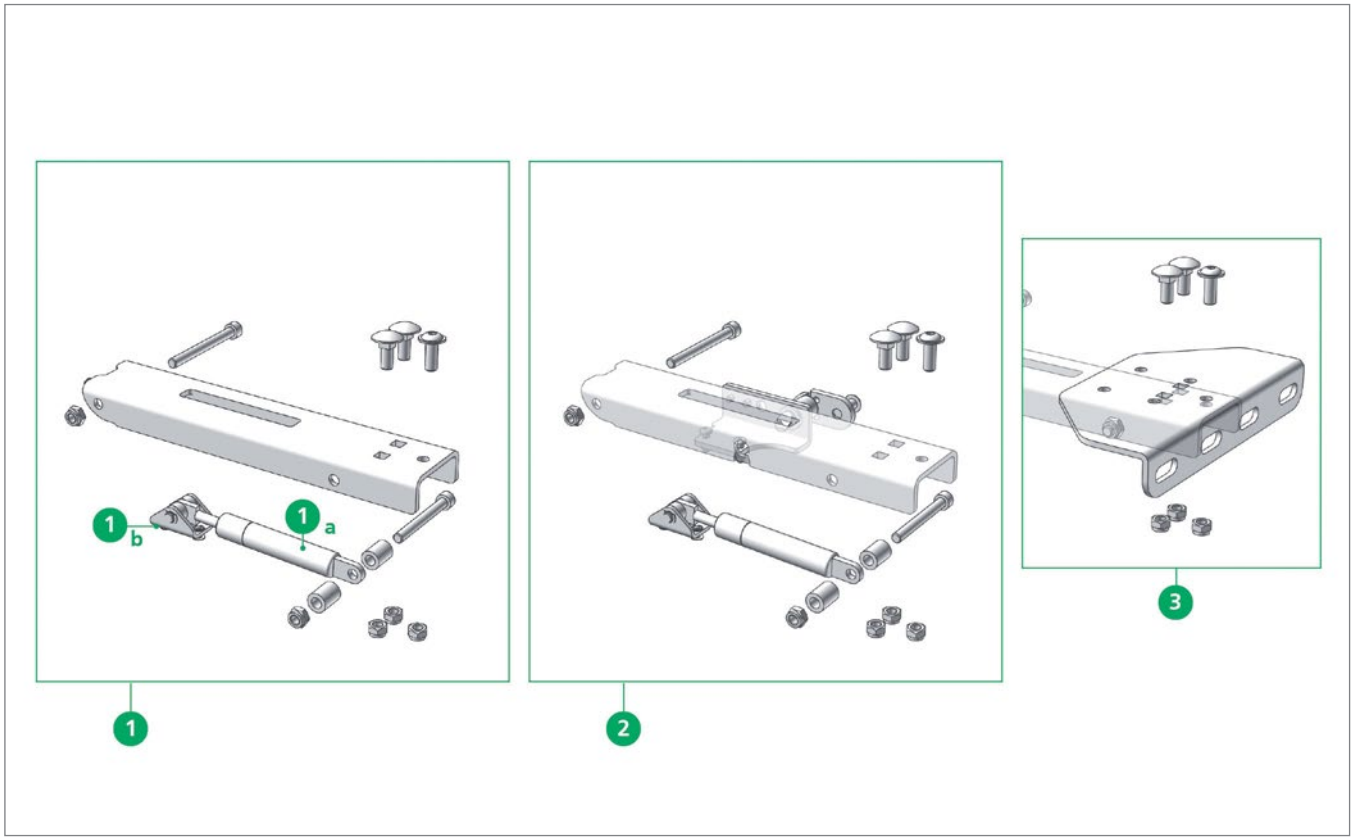

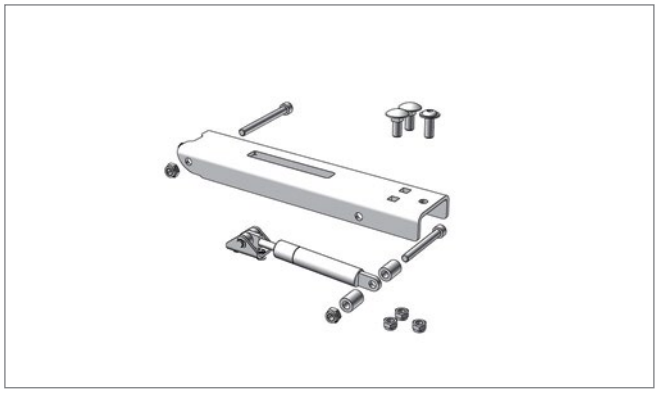

Pos. 1 **Edscha TS: 40 69 010 760**

Rep.-Satz Aufstellautomatik und Gasfeder 700 N (2 Stk.); 2,28 kg

Repairkit automatic adjustment mechanism with gasspring 700 N (2 pcs.); 2,28 kg

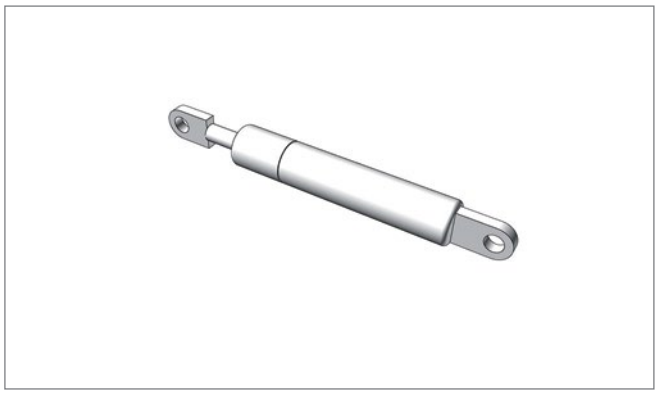

Pos. 1a **Edscha TS: 40 00 075 099**

Gasfeder 700 N; 0,14 kg

Gas spring 700 N; 0,14 kg

Ersatzteile Endlaufwagen Varianten Aufstellautomatik · *Spare parts end carriage variants adjustment mechanism*

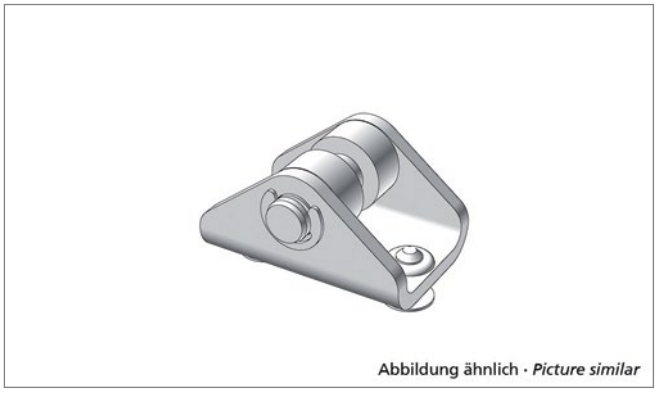

Pos. 1b **Edscha TS: 40 69 009 730**

Lagerbock; 0,03 kg

Bearing block; 0,03 kg

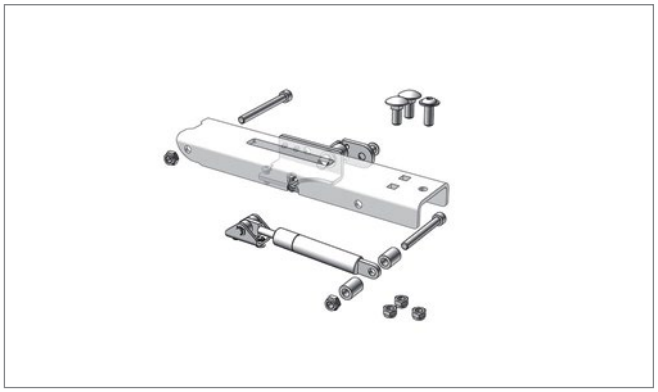

Pos. 2 **Edscha TS: 40 69 011 560**

Aufstellautomatik-Verriegelung und Gasfeder 700 N (rechts und links); 2,72 kg

Automatic adjustment mechanism - locking with gasspring 700 N (right and left); 2,72 kg

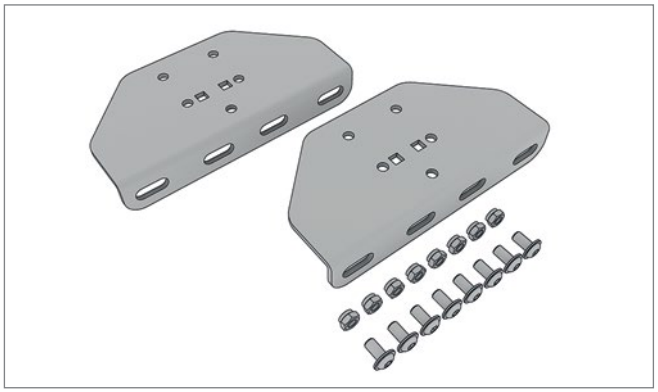

Pos. 3 **Edscha TS: 40 69 012 190**

Adapterplatte inkl. Schrauben Stahlarm; 0,82 kg

Adapter plate incl. screws metal positioning arm; 0,82 kg

Ersatzteile Endlaufwagen Varianten Aufstellautomatik · *Spare parts end carriage variants adjustment mechanism*

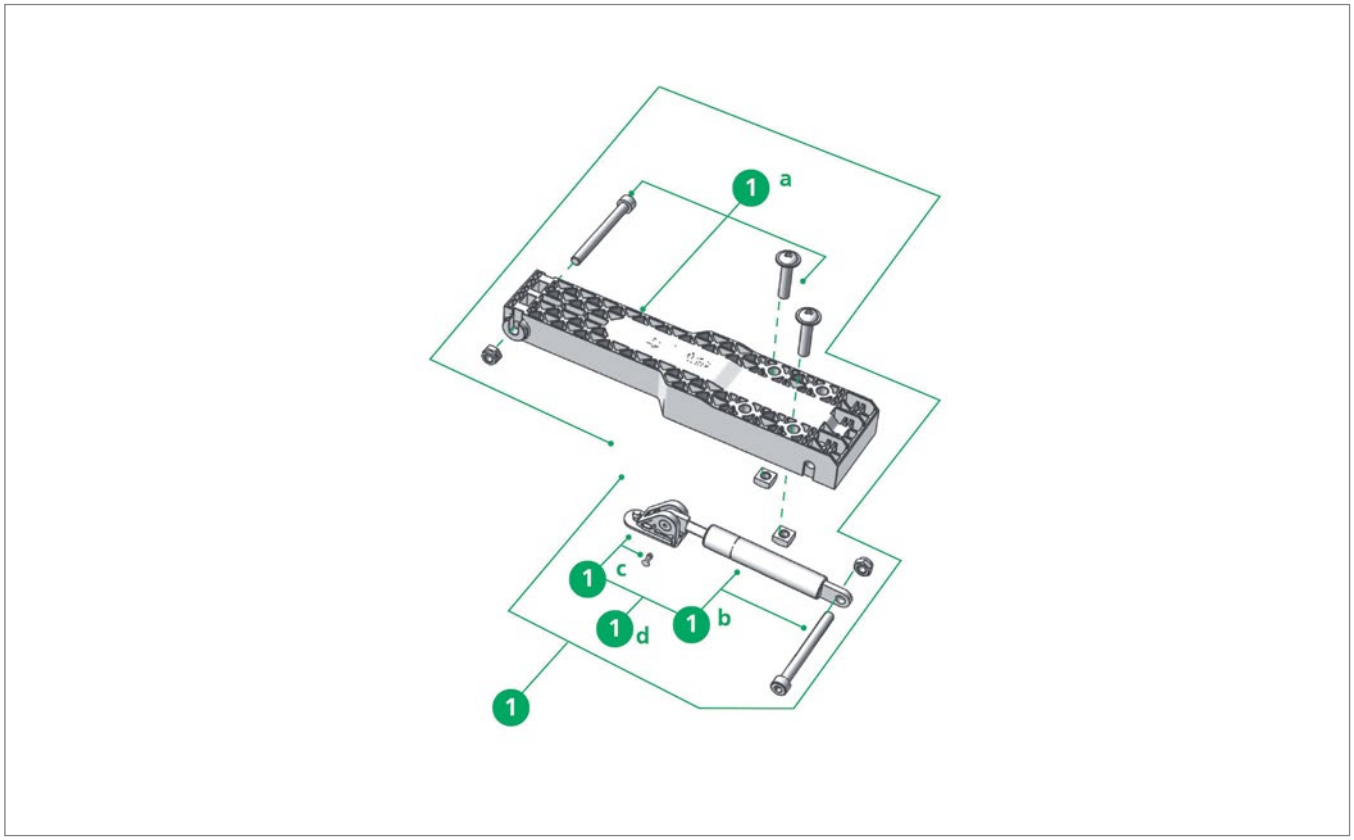

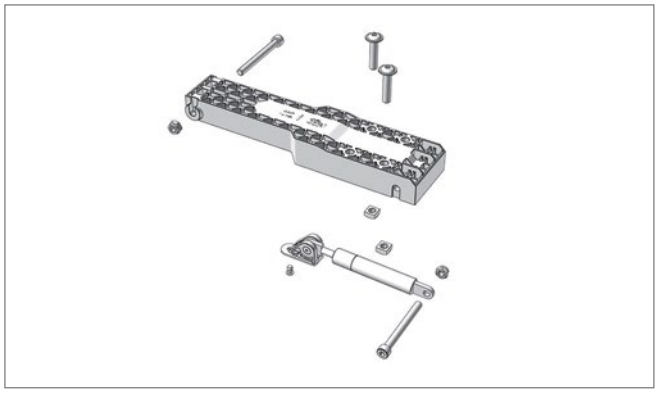

Pos. 1 **Edscha TS: 40 38 090 300**

Rep.-Satz Aufstellautomatik (Kunststoff) und Gasfeder; 0,90 kg

Repairkit lifting arm (plastic) with gasspring; 0,90 kg

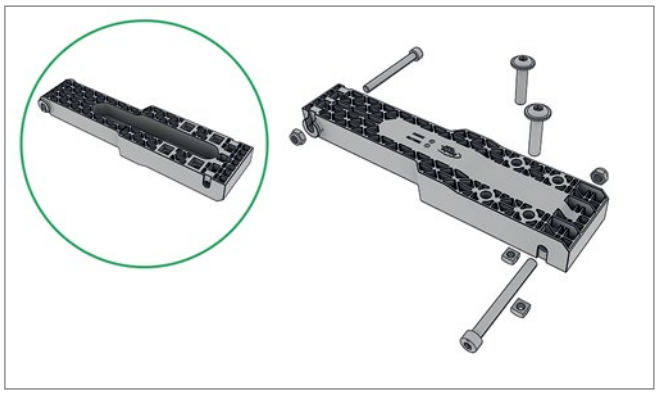

Pos. 1a **Edscha TS: 40 38 065 050**

Rep.-Satz Aufstellautomatik Kunststoff; 0,50 kg

Repair kit automatic adjustment mechanism plastic; 0,50 kg

Ersatzteile Endlaufwagen Varianten Aufstellautomatik · *Spare parts end carriage variants adjustment mechanism*

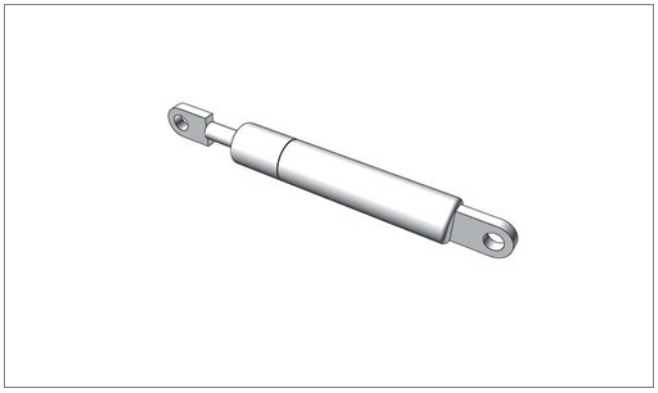

Pos. 1b **Edscha TS: 40 00 075 099**

Gasfeder 700 N; 0,14 kg

Gas spring 700 N; 0,14 kg

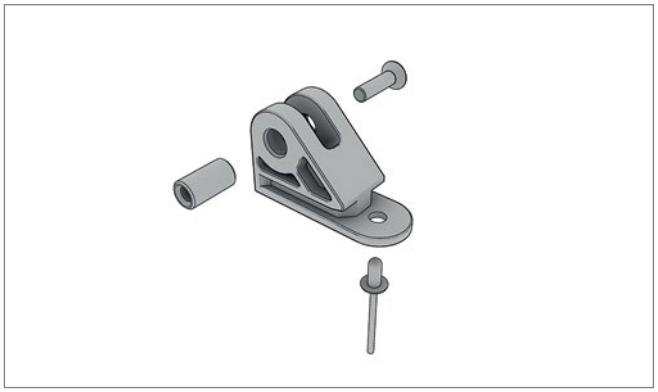

Pos. 1c **Edscha TS: 40 38 081 770**

Gasfeder Aufnahme Reparatursatz UL II / HD / VP-UL; 0,04 kg

Gas spring holder repair kit UL II / HD / VP-UL; 0,04 kg

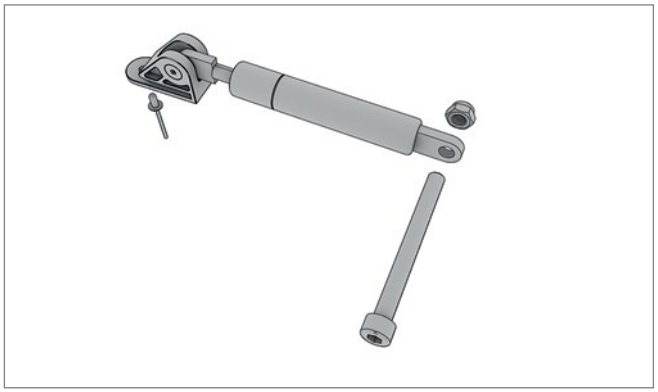

Pos. 1d **Edscha TS: 40 38 065 020**

Rep.-Satz Gasfeder 700 N für Aufstellautomatik (Kunststoff); 0,23 kg

Repairkit Gas spring 700 N for automatic adjustment mechanism (plastic); 0,23 kg

Ersatzteile Portalbalken · *Spare parts gantry beam*

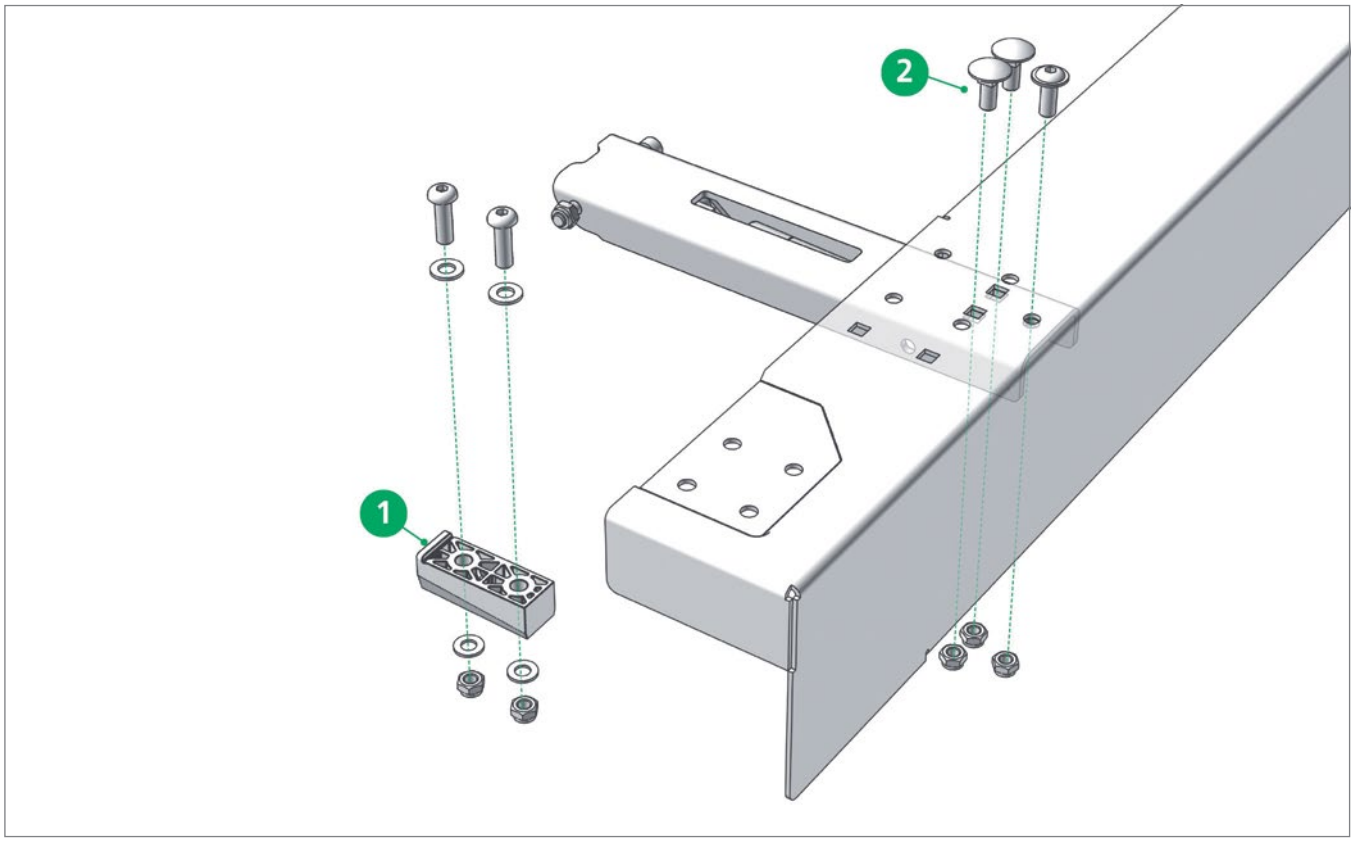

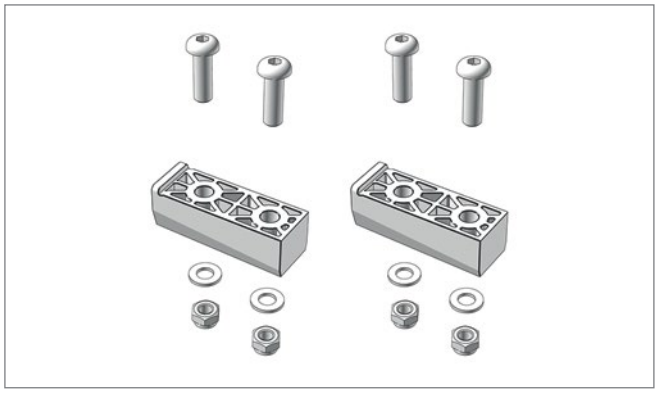

Pos. 1 **Edscha TS: 40 69 003 200**

Führungsatz Portalbalken kompl. (2 Stück) Kunststoff (Standard / Volumen / TailWing); 0,15 kg

Guide tupe set gantry beam compl. (2 pieces) plastic (Standard / Volume / TailWing); 0,15 kg



Pos. 2 **Edscha TS: 40 69 013 600**

Schraubensatz Endspriegel / Portalbalken; 0,13 kg

Screwset end bow / gantry beam; 0,13 kg

Ersatzteile Portalbalken · *Spare parts gantry beam*

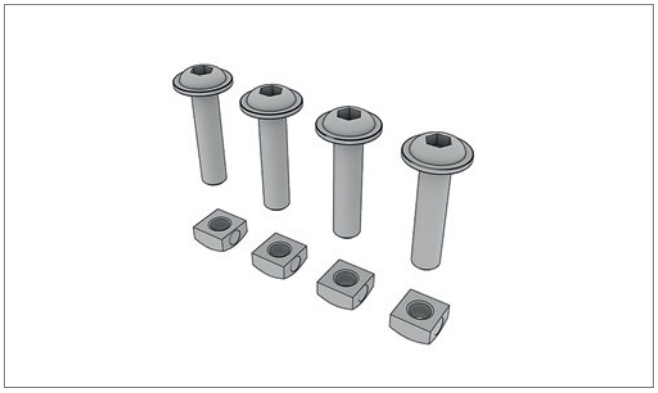

Pos. * **Edscha TS: 40 38 072 740**

Schraubensatz Endspriegel / Portalbalken für Kunststoffaufstellarm; 0,07 kg

Screwset end bow / gantry beam for plastic lifting arm; 0,07 kg

Ersatzteile Mitte · *Spare parts middle*

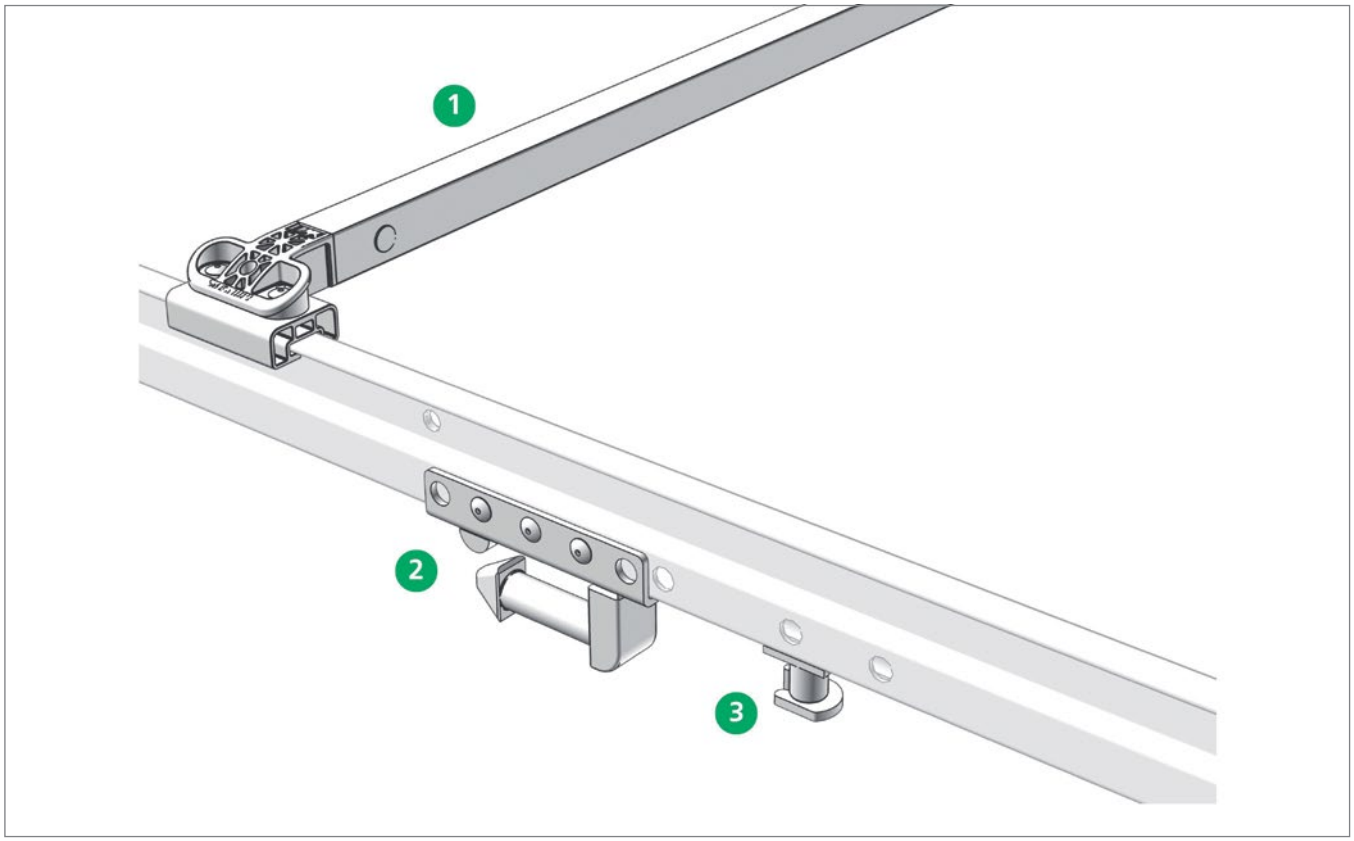

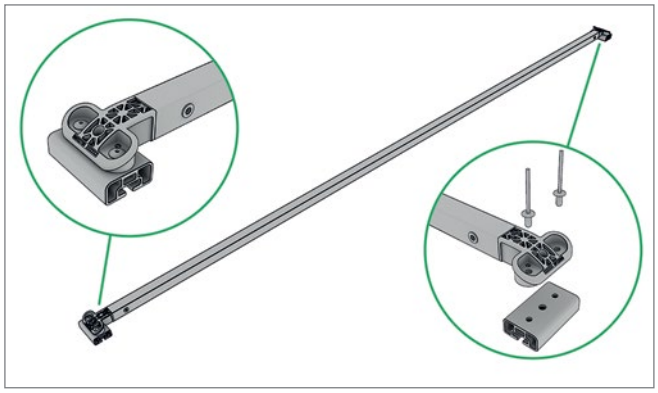

Pos. 1 **Edscha TS: 40 69 004 810**

Spriegel VG 2550 VP-ECO geschraubt; 3,53 kg

Bow cg 2550 VP-ECO screwed; 3,53 kg

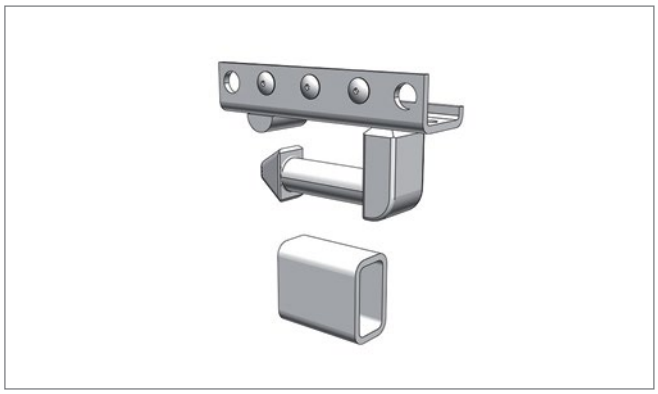

Pos. 2 **Edscha TS: 40 38 068 700**

Stützenanschluss (Topkupplung) Satz; 2,00 kg

Pillar connection (top coupling) set; 2,00 kg

Ersatzteile Mitte · *Spare parts middle*

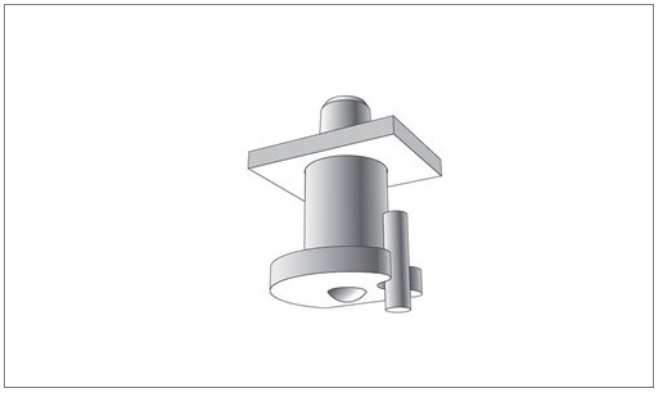

Pos. 3 **Edscha TS: 40 38 033 550**

Schienenfeststeller; 0,13 kg

Rail locking pins; 0,13 kg

Ersatzteile Front · *Spare parts front*

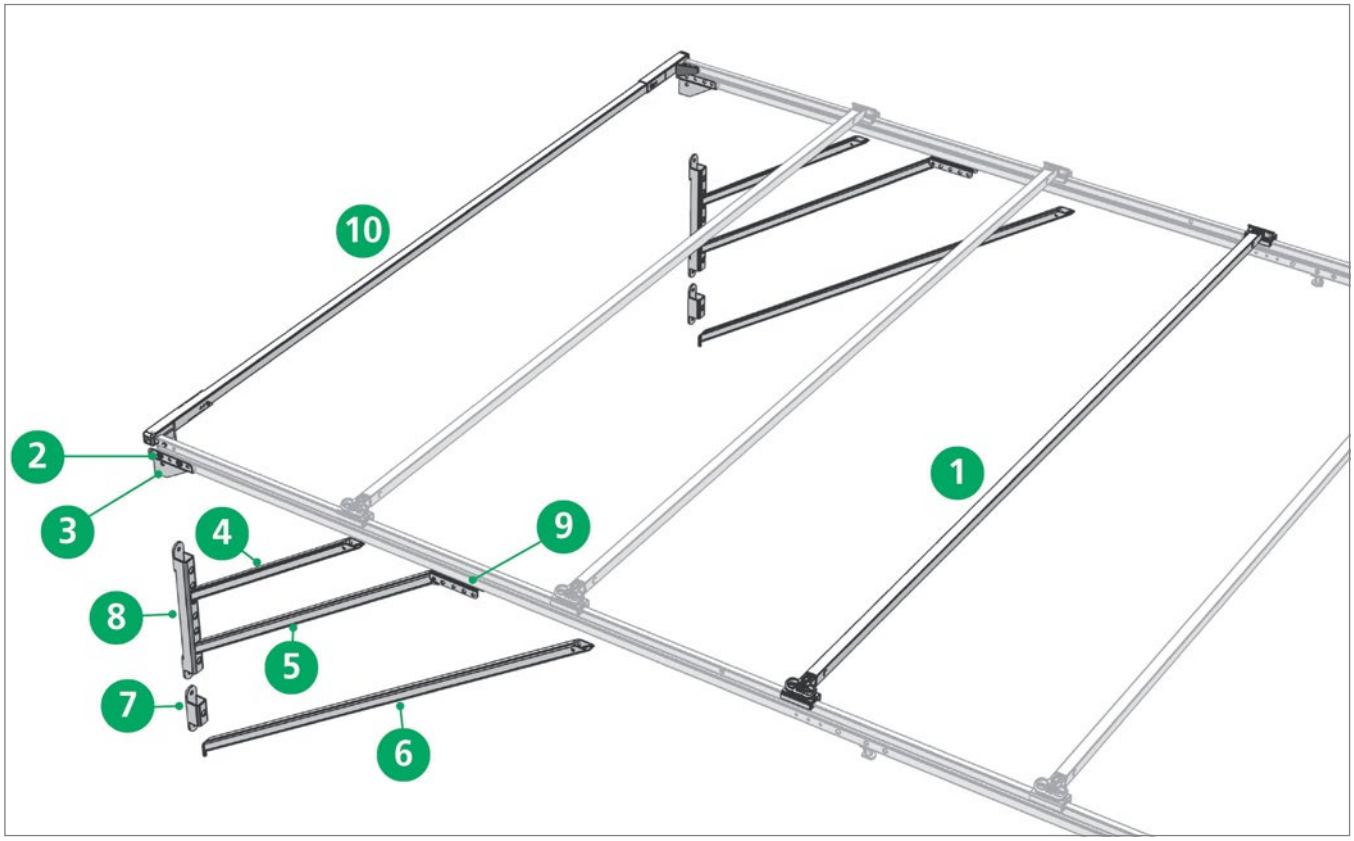

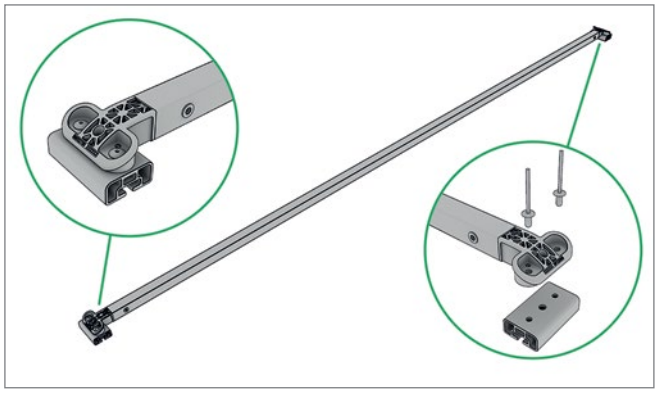

Pos. 1 **Edscha TS: 40 69 004 810**

Spriegel VG 2550 VP-ECO geschraubt; 3,53 kg

Bow cg 2550 VP-ECO screwed; 3,53 kg

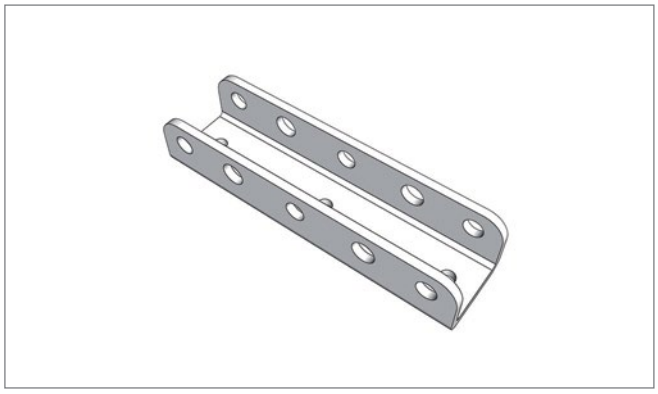

Pos. 2 **Edscha TS: 40 38 030 640**

Stützenanschluss; 0,35 kg

Pillar connection; 0,35 kg

Ersatzteile Front · *Spare parts front*

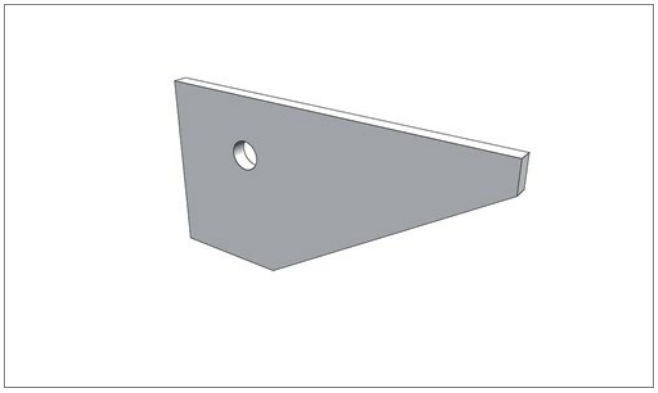

Pos. 3 **Edscha TS: 40 37 010 310**

Eckblech; 0,20 kg

Corner plate; 0,20 kg



Pos. 4 **Edscha TS: 40 37 014 180**

Strebe kurz 708; 1,80 kg

Strut short 708; 1,80 kg



Pos. 5 **Edscha TS: 40 37 014 450**

Strebe mittel 1058; 2,59 kg

Strut medium 1058; 2,59 kg

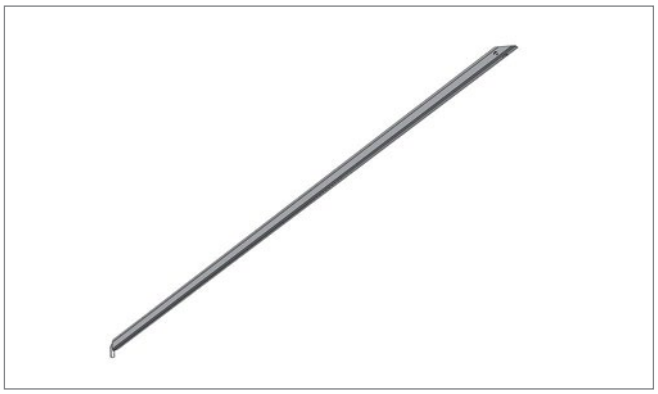

Pos. 6 **Edscha TS: 40 37 014 190**

Strebe lang 1560; 3,85 kg

Strut long 1560; 3,85 kg

Ersatzteile Front · *Spare parts front*

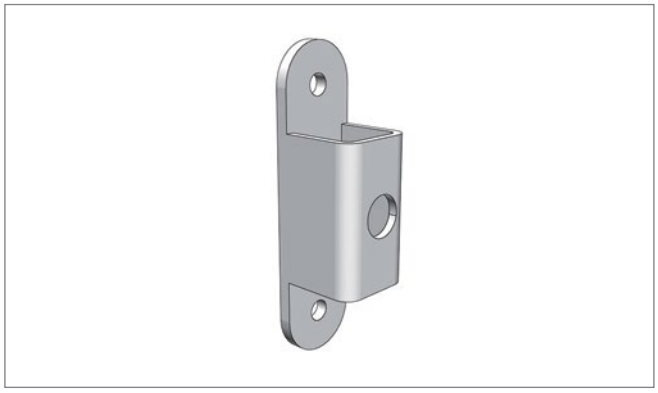

Pos. 7 **Edscha TS: 40 37 014 310**

Strebenlager; 0,45 kg

Strut bearing; 0,45 kg

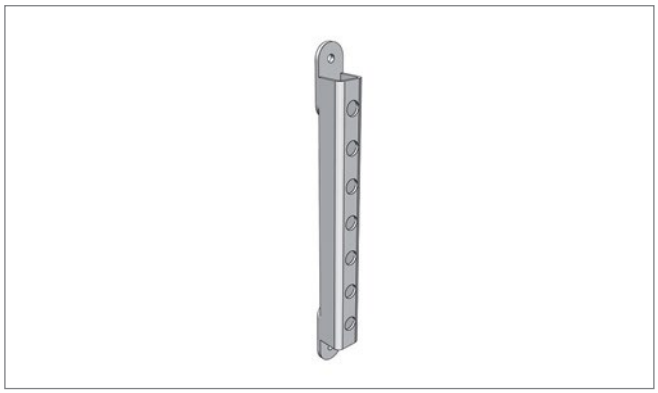

Pos. 8 **Edscha TS: 40 37 014 340**

Strebenlager, höhenverstellbar; 1,36 kg

Strut bearing, vertically adjustable; 1,36 kg

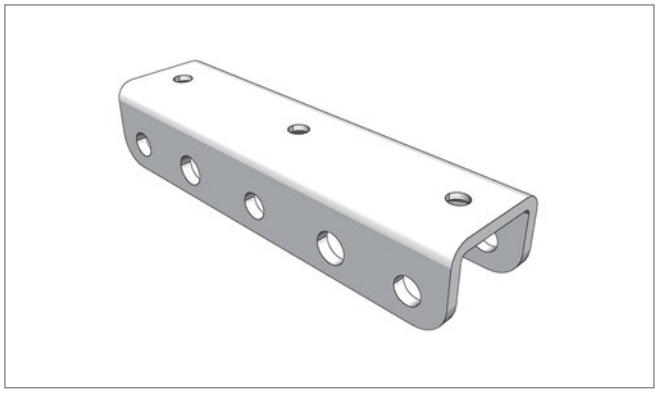

Pos. 9 **Edscha TS: 40 38 030 610**

Galgenanschluss; 0,35 kg

Gibbet connection; 0,35 kg



Pos. 10 **Edscha TS: 40 69 006 690**

Abschlussspriegel; 5,20 kg

Closing bow; 5,20 kg

Laufschienen · *Rail frames*

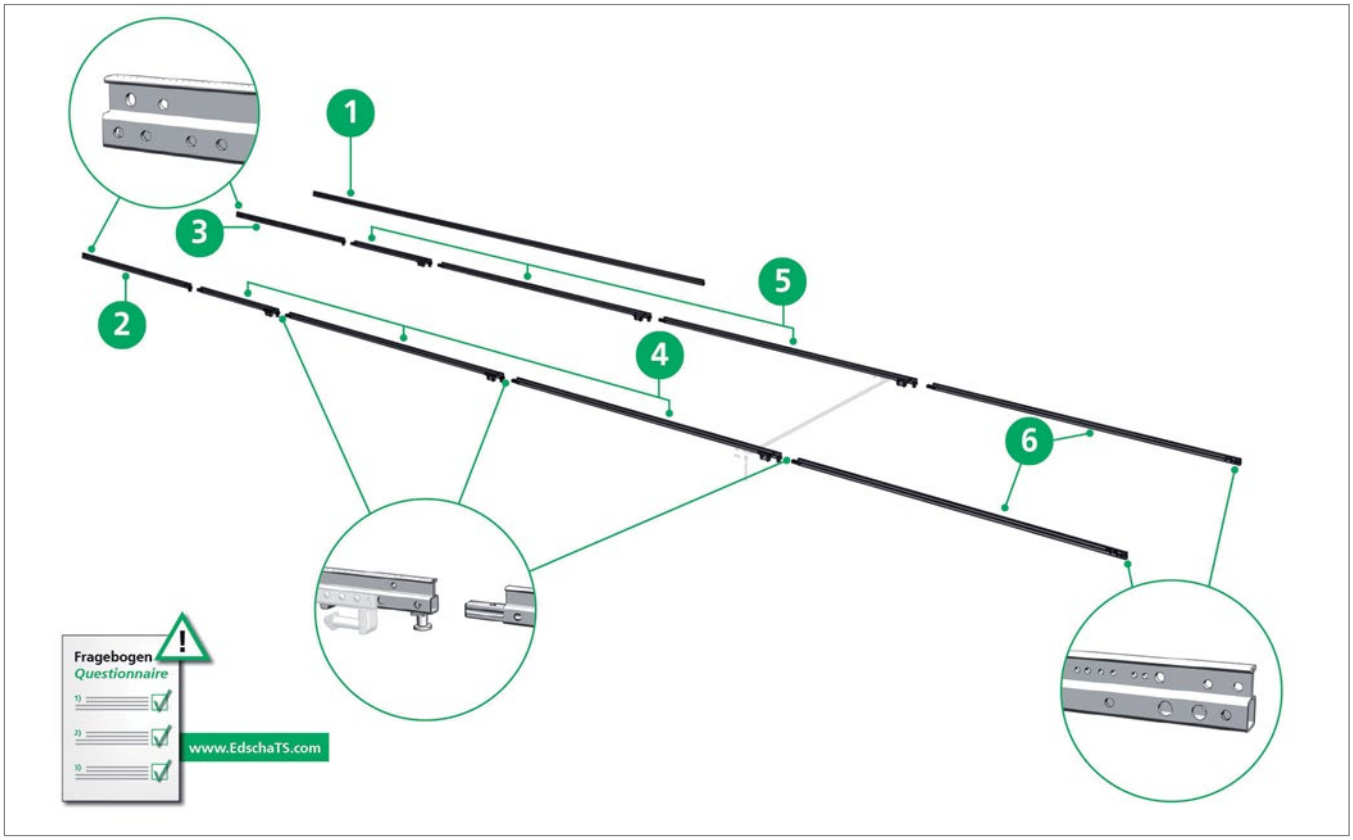

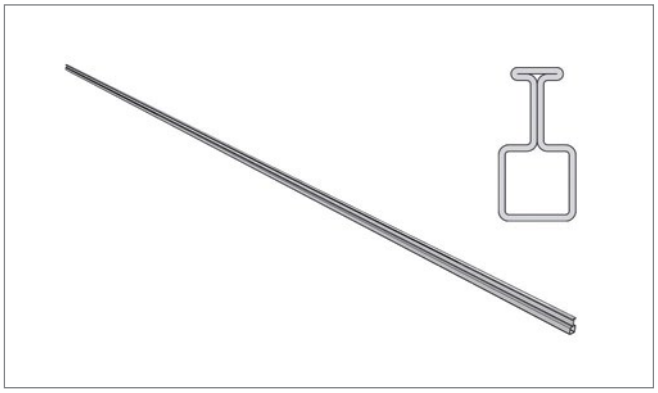

Pos. 1 **Edscha TS: 40 00 074 611**

Laufschiene, Stahl Länge 7.000; 25,70 kg

Rail frame, steel length 7.000; 25,70 kg

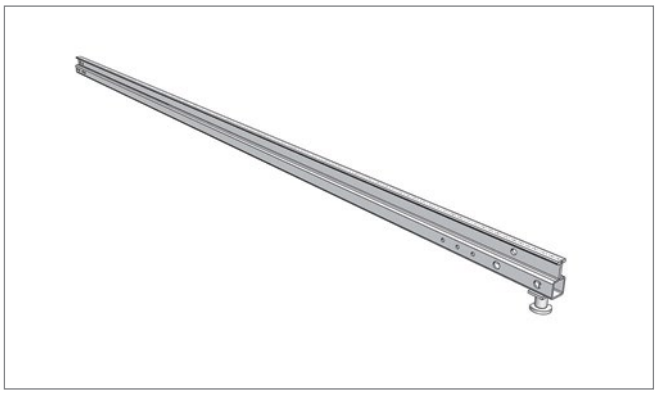

Pos. 2 **Edscha TS: 40 00 000 310**

Ausleger links mit Feststeller *

*Front rail extension left incl. locking pin **

Fragebogen ausfüllen (Stahllaufschienen zu Verdeckseriennummer, siehe Website Edscha TS)!

Please fill in our questionnaire (Full Tarpaulin Steel, see website Edscha TS)!

Laufschienen · *Rail frames*

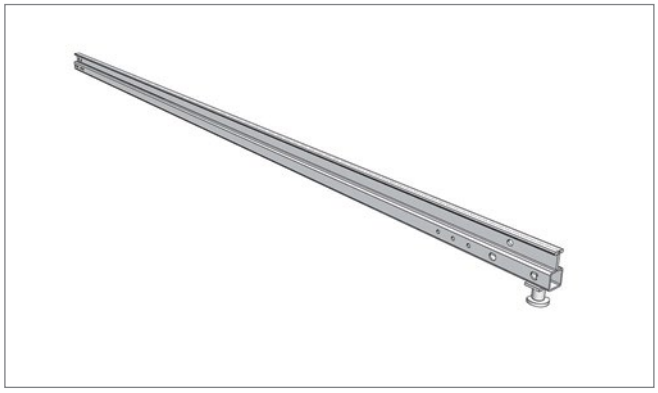

Pos. 3 **Edscha TS: 40 00 000 320**

Ausleger rechts mit Feststeller *

*Front rail extension right incl. locking pin **

Fragebogen ausfüllen (Stahllaufschienen zu Verdeckseriennummer, siehe Website Edscha TS)!

Please fill in our questionnaire (Full Tarpaulin Steel, see website Edscha TS)!

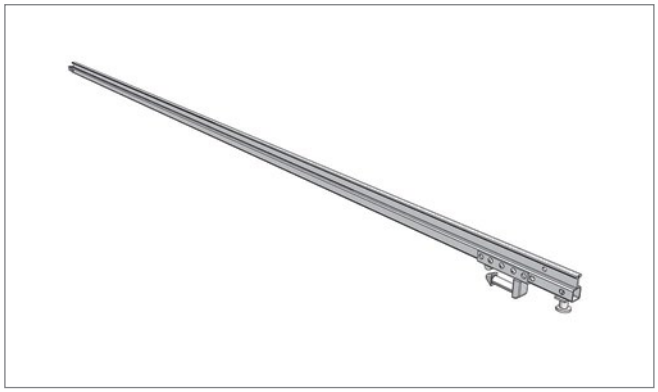

Pos. 4 **Edscha TS: 40 00 000 330**

Zwischenlaufschiene links mit Verbindungsbolzen und Feststeller *

*Middle rail left incl. connecting pin and locking pin **

Fragebogen ausfüllen (Stahllaufschienen zu Verdeckseriennummer, siehe Website Edscha TS)!

Please fill in our questionnaire (Full Tarpaulin Steel, see website Edscha TS)!

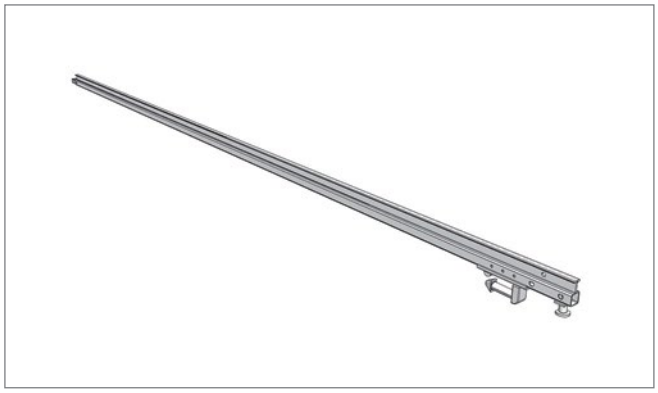

Pos. 5 **Edscha TS: 40 00 000 340**

Zwischenlaufschiene rechts mit Verbindungsbolzen und Feststeller *

*Middle rail right incl. connecting pin and locking pin **

Fragebogen ausfüllen (Stahllaufschienen zu Verdeckseriennummer, siehe Website Edscha TS)!

Please fill in our questionnaire (Full Tarpaulin Steel, see website Edscha TS)!

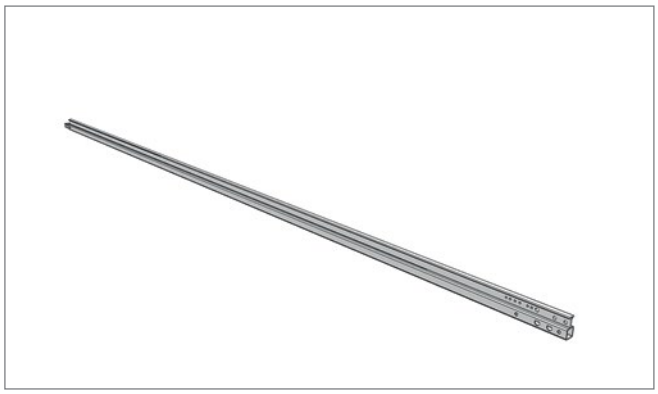

Pos. 6 **Edscha TS: 40 00 000 350**

Endlaufschiene links und rechts mit Verbindungsbolzen *

*End rail left and right incl. connecting pin **

Fragebogen ausfüllen (Stahllaufschienen zu Verdeckseriennummer, siehe Website Edscha TS)!

Please fill in our questionnaire (Full Tarpaulin Steel, see website Edscha TS)!

Ersatzteile DB · *Spare parts DB*

Spriegelstärken · *Bow Thicknesses*

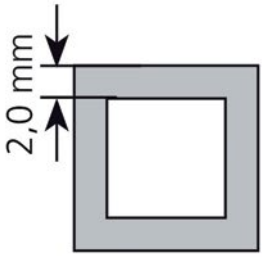

DB-Ausführung · *DB design*
Aufbaubreite
Body width: 2550 mm

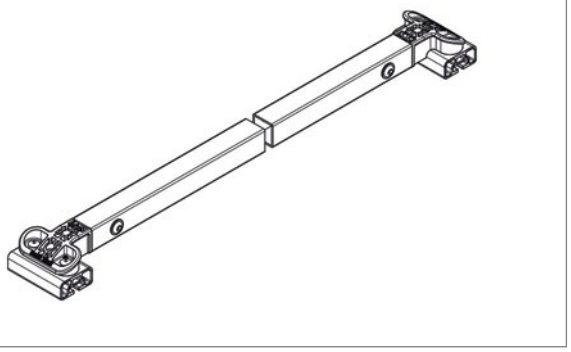

Pos. - **Edscha TS: 40 69 004 820**

Spriegel VG 2550 VP-Eco DB geschraubt *; 4,65 kg

*Bow VG 2550 VP-Eco DB screwed *; 4,65 kg*

DB = geeignet für Kombinierten Verkehr und geprüft durch Deutsche Bahn
DB = suitable for combined use and aproved by German Railways

VP-ECO II

(2370 XXXX)

Weitere Informationen und Hilfe · *Further information and help*



Anleitung · *Manual*

Bedienungsanleitung VP-ECO II, 27 Sprachen

User Manual VP-ECO II, 27 languages



Anleitung · *Manual*

Montageanleitung VP-ECO, ab 2013, Deutsch-Englisch

Assembly Instructions VP-ECO, from 2013, german-english



Anleitung · *Manual*

Raparaturanleitung VP-ECO, ab 2013, Deutsch-Englisch

Repairing Instructions VP-ECO, from 2013, german-english

Weitere Informationen zu diesem Produkt sowie Hilfe erhalten Sie auf unserer Website, z.B. im Downloadbereich.

Further information on this product as well as help is available on our website, e.g. in the download area.

www.EdschaTS.com

Verdeckaufbau · *Roof Structure*

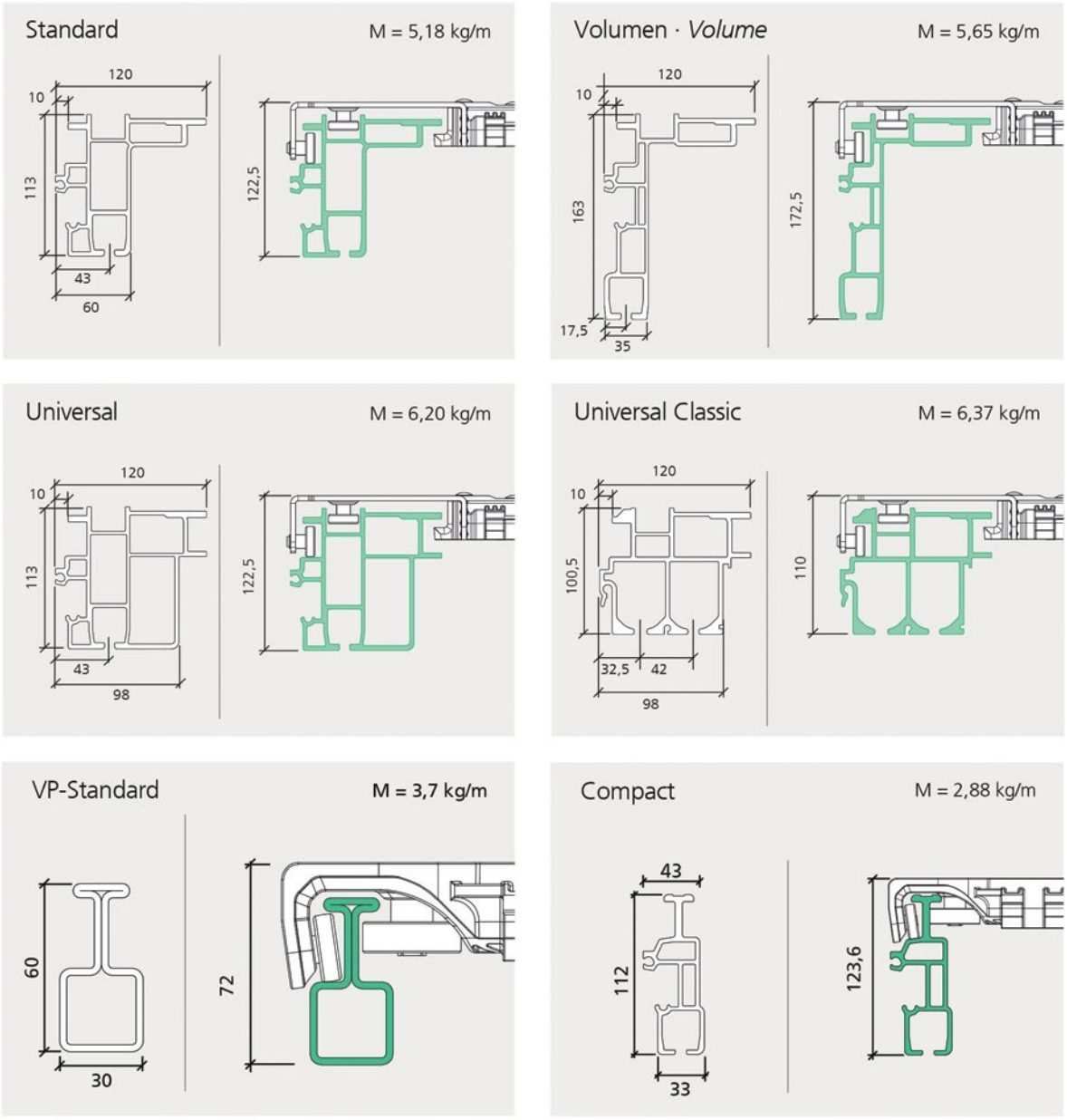



Spezifisches Merkmal
Specific attribute

Halbautomatisch aufschwingende Heckabschlussklappe für Fahrzeuge mit Schiebeverdeck und Ladebordwand

Semi-automatic swinging tail wing for vehicles with sliding roof and tailgate

Übersicht · *Overview*

Ersatzteile Bausatz TailWing CS
Spare parts construction kit TailWing CS

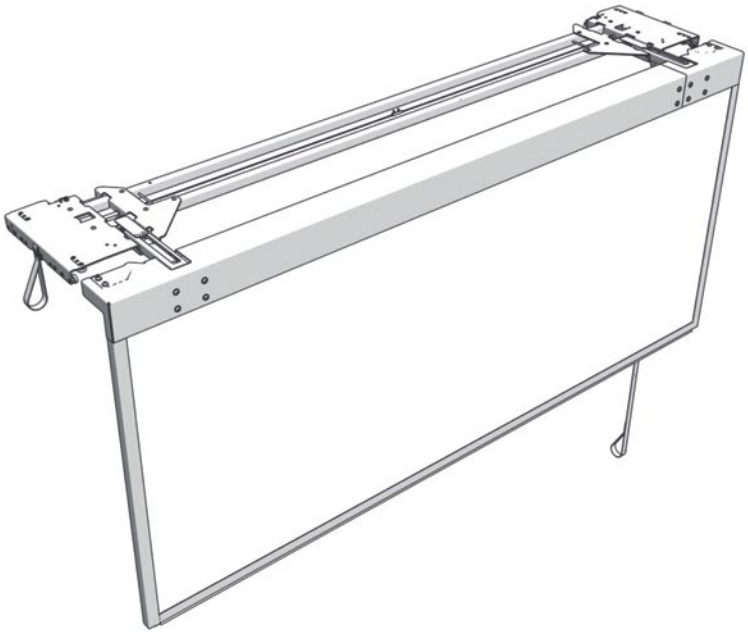

Ersatzteile Bausatz TailWing VP
Spare parts construction kit TailWing VP

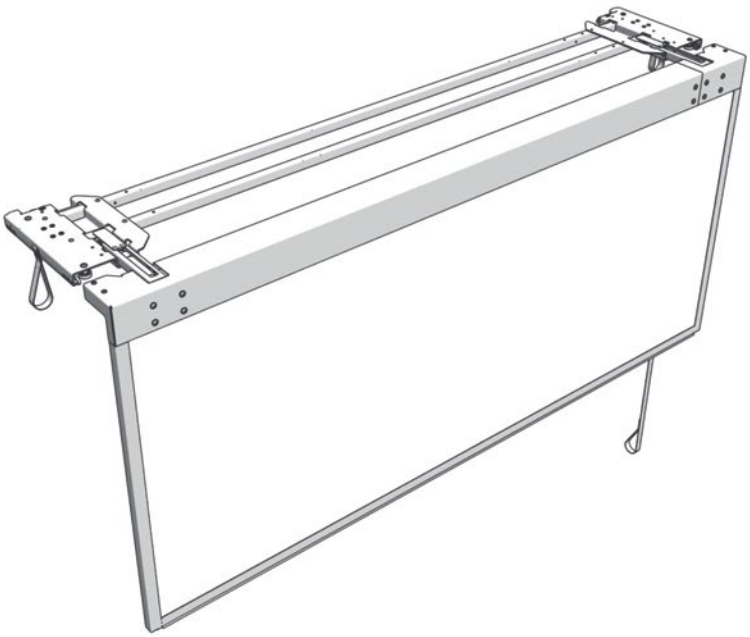

Ersatzteile Bausatz TailWing CS · *Spare parts construction kit TailWing CS*

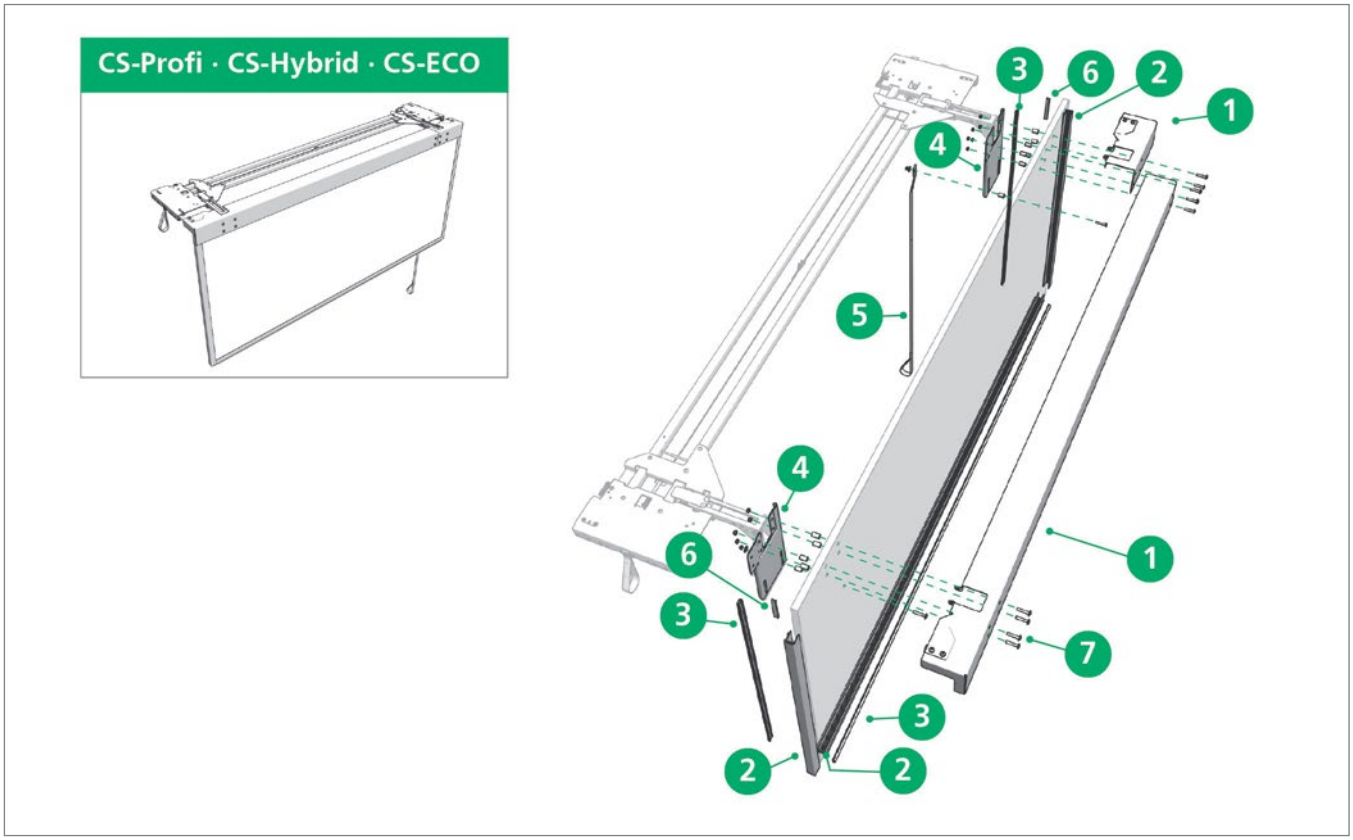

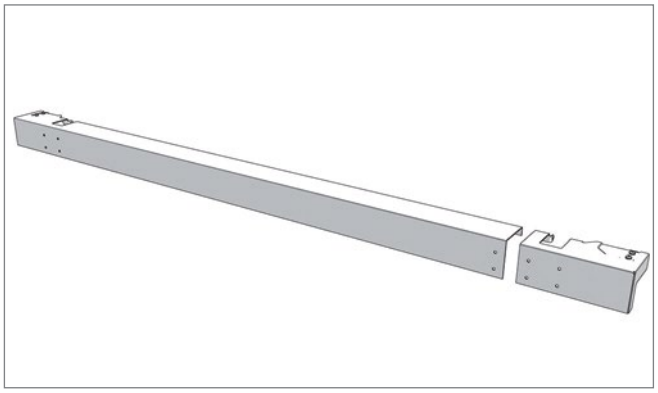

Pos. 1 **Edscha TS: 40 69 007 850**

Portalbalken CS geteilt; 12,50 kg

Gantry beam Tailwing CS; 12,50 kg

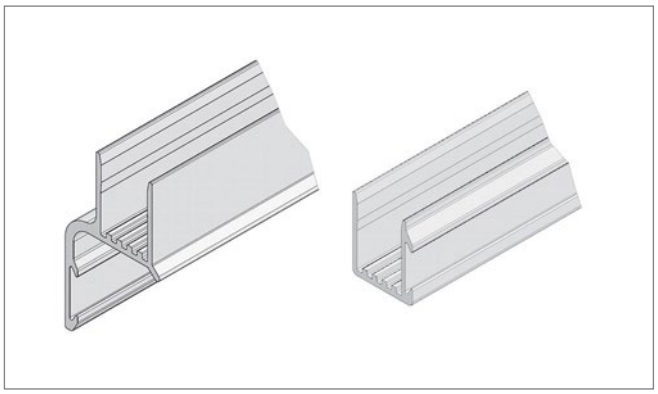

Pos. 2 **Edscha TS: 40 69 007 860**

Abschlussprofilsatz TailWing; 5,68 kg

Ending profile kit TailWing; 5,68 kg

Ersatzteile Bausatz TailWing CS · *Spare parts construction kit TailWing CS*

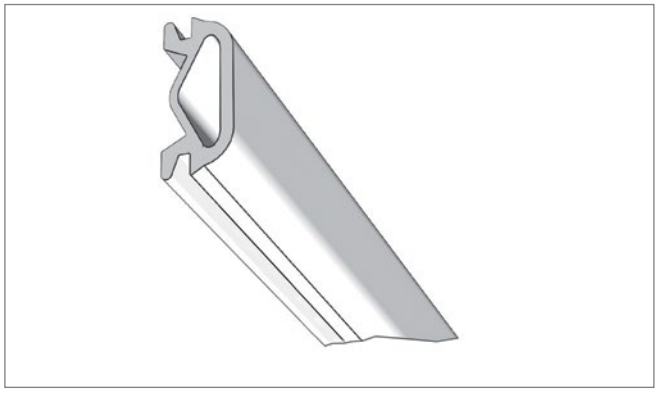

Pos. 3 **Edscha TS: 40 69 007 870**

Dichtungssatz Tailwing; 1,36 kg

Seal kit Tailwing; 1,36 kg

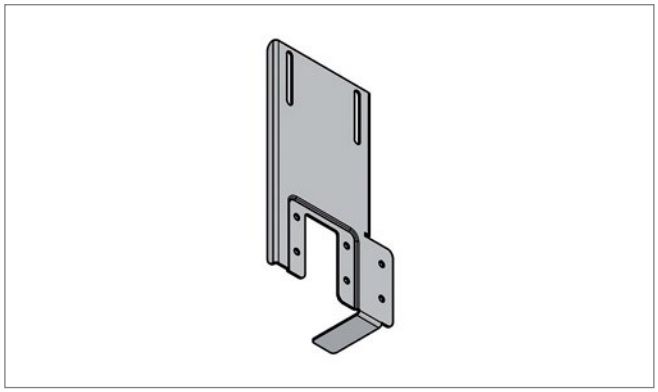

Pos. 4 **Edscha TS: 40 69 006 540**

Verbindungsversteifung Tailwing; 1,30 kg

Connection support Tailwing; 1,30 kg



Pos. 5 **Edscha TS: 40 69 003 520**

Zugschlaufe TailWing; 0,06 kg

Pull belt TailWing; 0,06 kg



Pos. 6 **Edscha TS: 40 69 006 800**

Bürstendichtung 110mm Tailwing; 0,10 kg

Brush seal 110mm Tailwing; 0,10 kg

Ersatzteile Bausatz TailWing CS · *Spare parts construction kit TailWing CS*

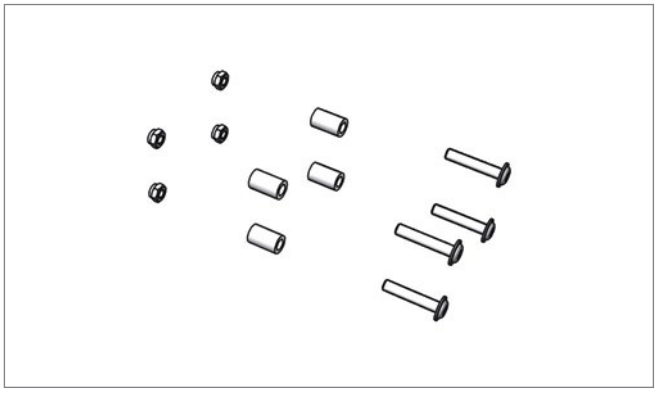

Pos. 7 **Edscha TS: 40 69 007 880**

Befestigungssatz TailWing; 0,10 kg

Connection kit Tailwing; 0,10 kg

Ersatzteile Bausatz TailWing VP · *Spare parts construction kit TailWing VP*

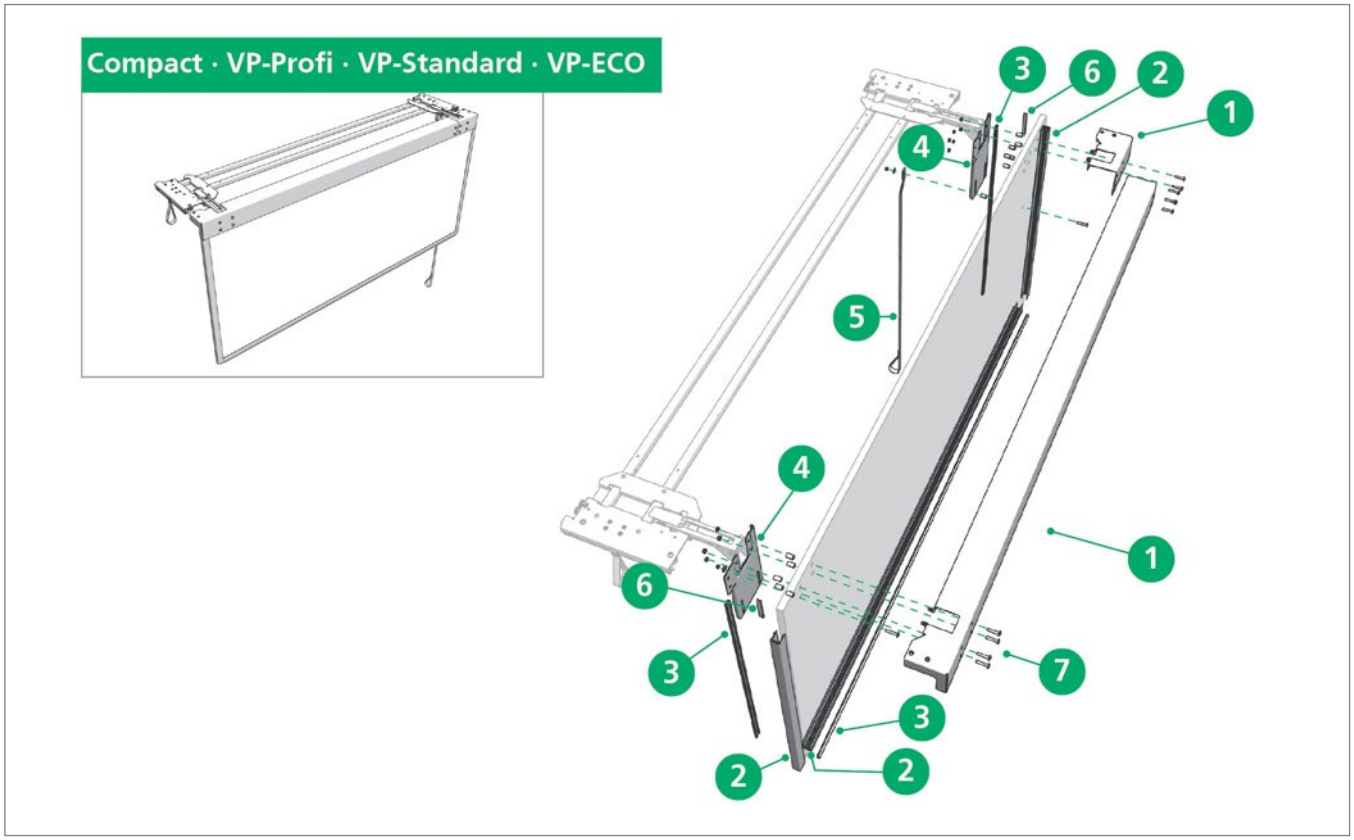

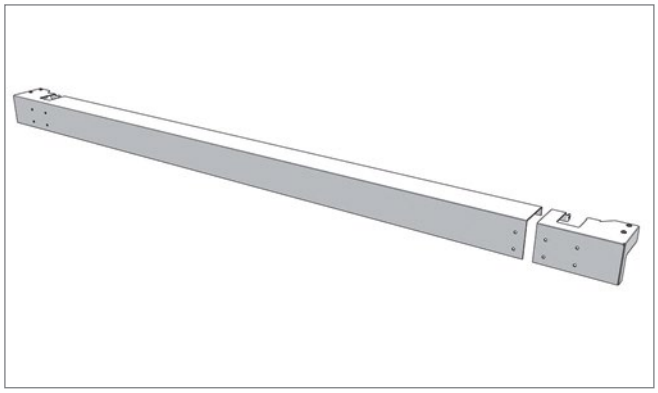

Pos. 1 **Edscha TS: 40 69 007 890**

Portalbalken VP geteilt; 12,50 kg

Gantry beam Tailwing VP; 12,50 kg

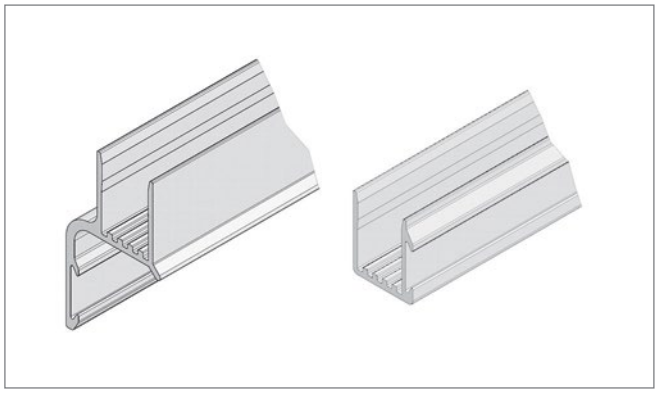

Pos. 2 **Edscha TS: 40 69 007 860**

Abschlussprofilsatz TailWing; 5,68 kg

Ending profile kit TailWing; 5,68 kg

Ersatzteile Bausatz TailWing VP · *Spare parts construction kit TailWing VP*

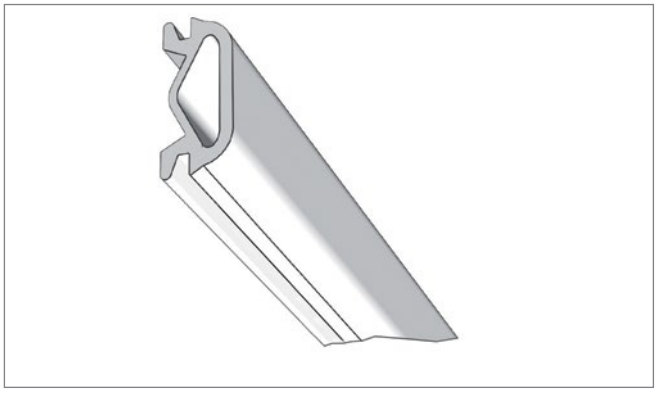

Pos. 3 **Edscha TS: 40 69 007 870**

Dichtungssatz Tailwing; 1,36 kg

Seal kit Tailwing; 1,36 kg

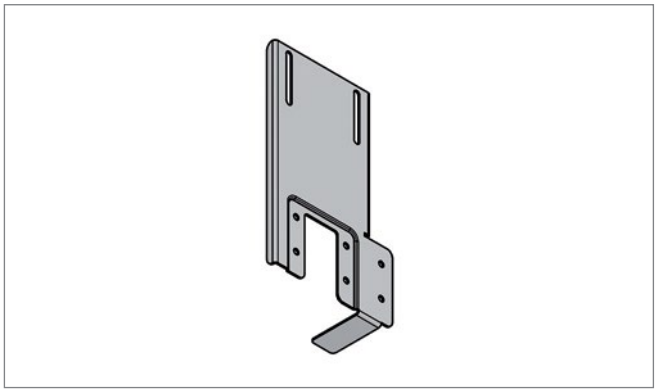

Pos. 4 **Edscha TS: 40 69 006 540**

Verbindungsversteifung Tailwing; 1,30 kg

Connection support Tailwing; 1,30 kg



Pos. 5 **Edscha TS: 40 69 003 520**

Zugschlaufe TailWing; 0,06 kg

Pull belt TailWing; 0,06 kg



Pos. 6 **Edscha TS: 40 69 006 800**

Bürstendichtung 110mm Tailwing; 0,10 kg

Brush seal 110mm Tailwing; 0,10 kg

Ersatzteile Bausatz TailWing VP · *Spare parts construction kit TailWing VP*

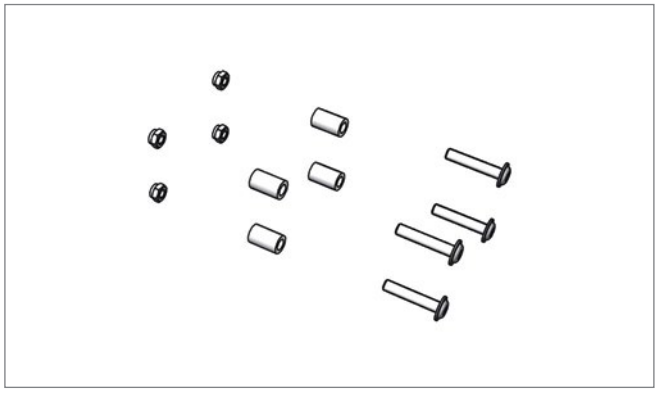

Pos. 7 **Edscha TS: 40 69 007 880**

Befestigungssatz TailWing; 0,10 kg

Connection kit Tailwing; 0,10 kg

Ersatzteile TailWing · *Spare parts TailWing*

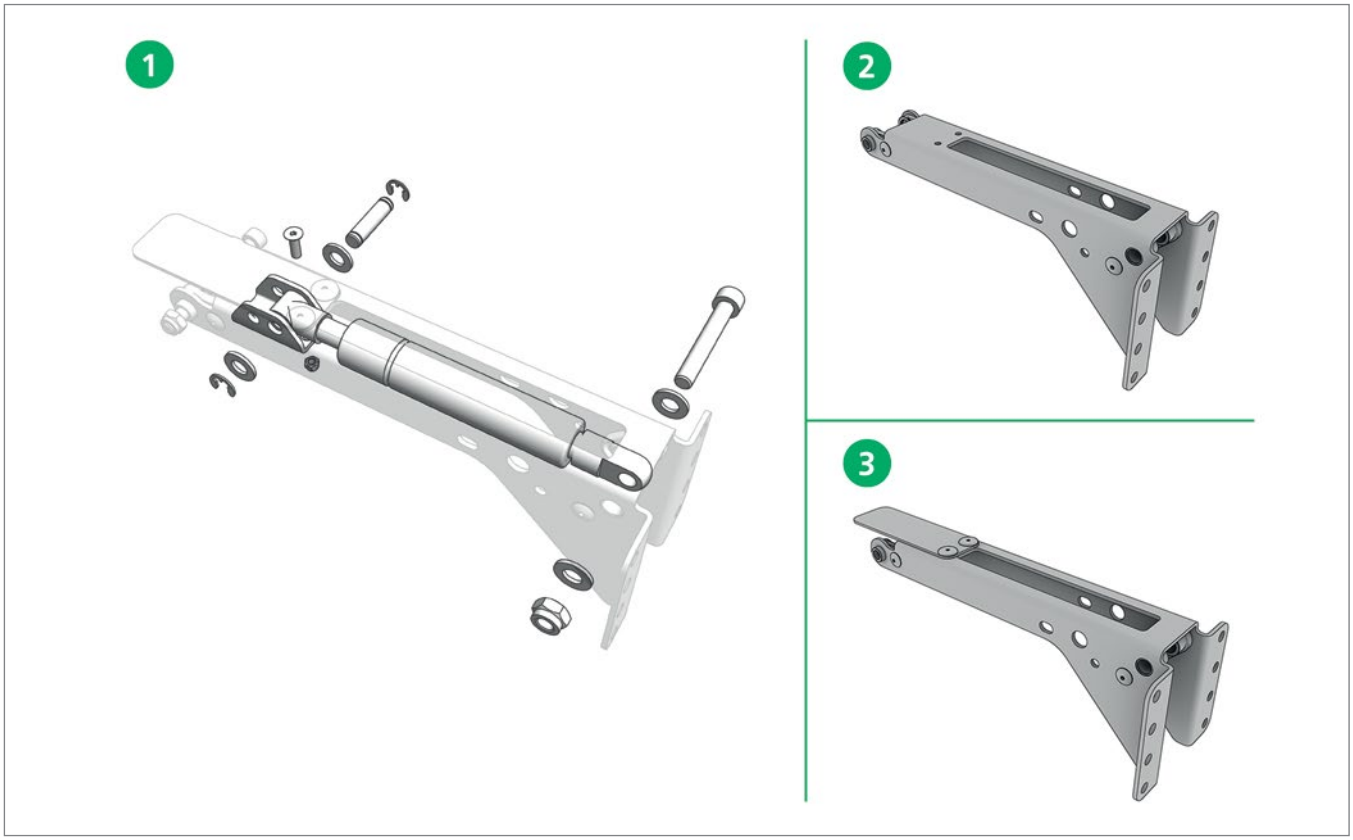



Pos. 1 **Edscha TS: 40 69 007 900**

Rep-satz Gasf. TailWing 400-700/400-900; 0,50 kg

Rep-kit gasspr. TailWing 400-700/400-900; 0,50 kg



Pos. 1 **Edscha TS: 40 69 007 910**

Reparatursatz Gasdruckdämpfer (TailWing 901-1200); 0,80 kg

Repair set for gas pressure absorbers (TailWing 901-1200); 0,80 kg

Ersatzteile TailWing · *Spare parts TailWing*



Pos. 2 **Edscha TS: 40 69 001 910**

Aufstellarm VG TailWing (400-900); 0,90 kg

Lifting boom cg (400-900); 0,90 kg



Pos. 3 **Edscha TS: 40 69 001 860**

Aufstellarm VG TailWing (901-1200); 0,90 kg

Lifting boom cg TailWing (901-1200); 0,90 kg

Weitere Informationen und Hilfe · *Further information and help*

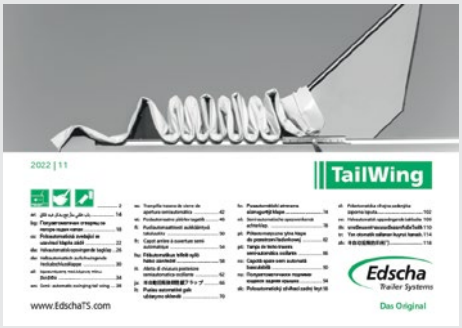

Anleitung · *Manual*

Bedienungsanleitung TailWing II, 27 Sprachen

User Manual TailWing II, 27 languages



Anleitung · *Manual*

Montageanleitung TailWing II, Deutsch-Englisch

Assembly Instructions TailWing II, german-english



Anleitung · *Manual*

Raparaturanleitung TailWing II, Deutsch-Englisch

Repairing Instructions TailWing II, german-english

Weitere Informationen zu diesem Produkt sowie Hilfe erhalten Sie auf unserer Website, z.B. im Downloadbereich.

Further information on this product as well as help is available on our website, e.g. in the download area.

www.EdschaTS.com

Verdeckaufbau · *Roof Structure*

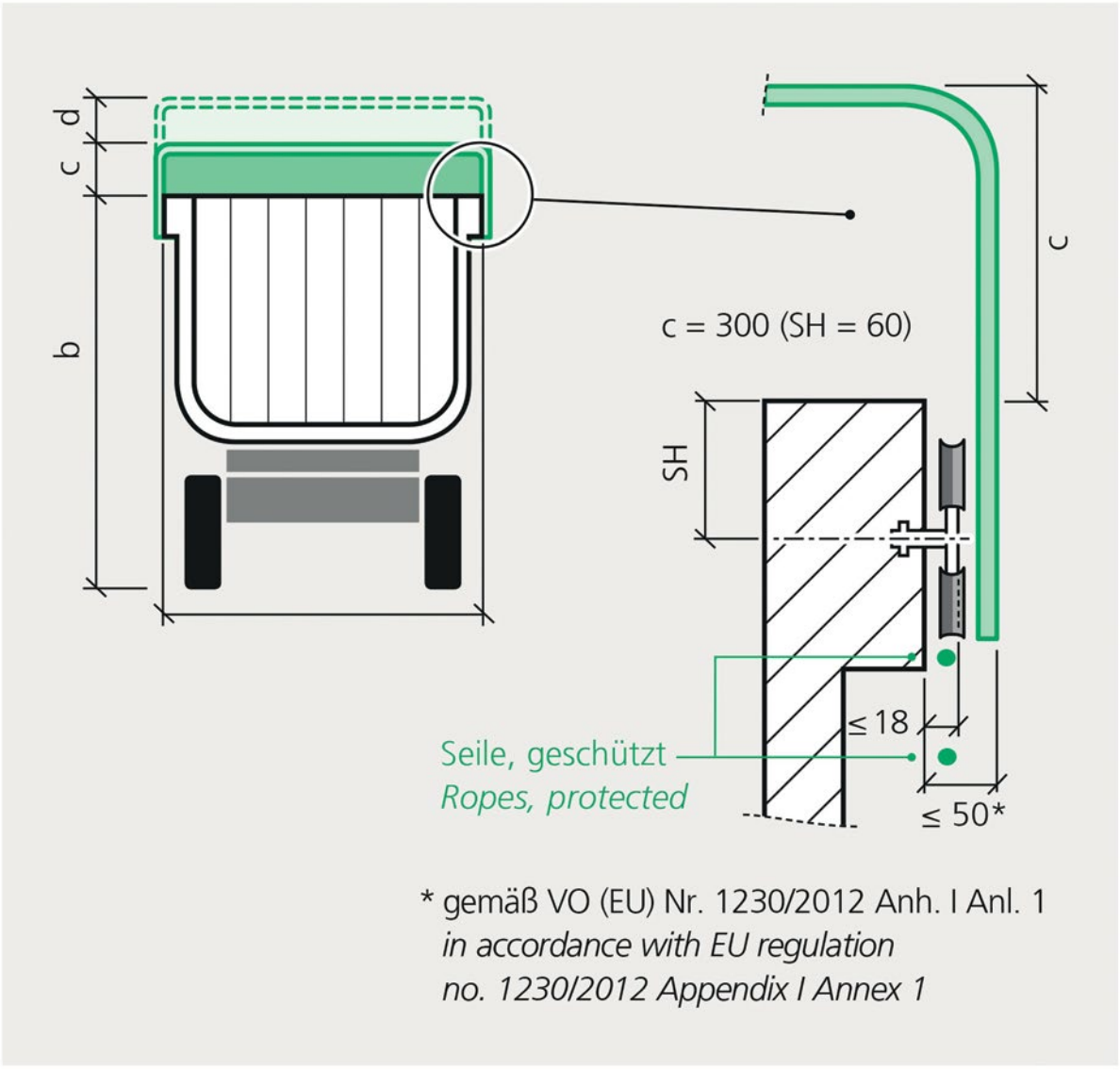

TipperRoof

(2400 0XXX)

Übersicht · *Overview*

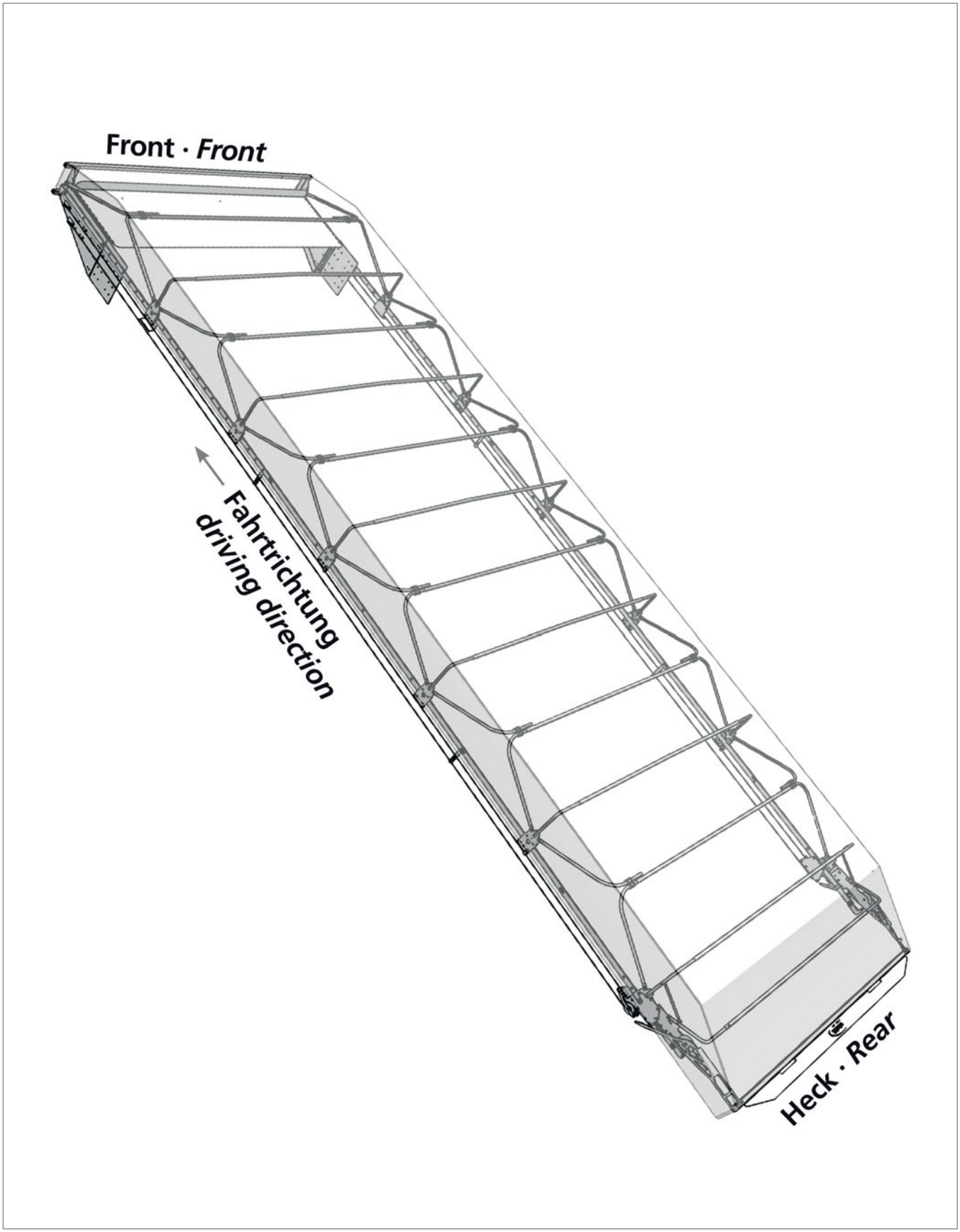

Ersatzteile Heck · *Spare parts rear*

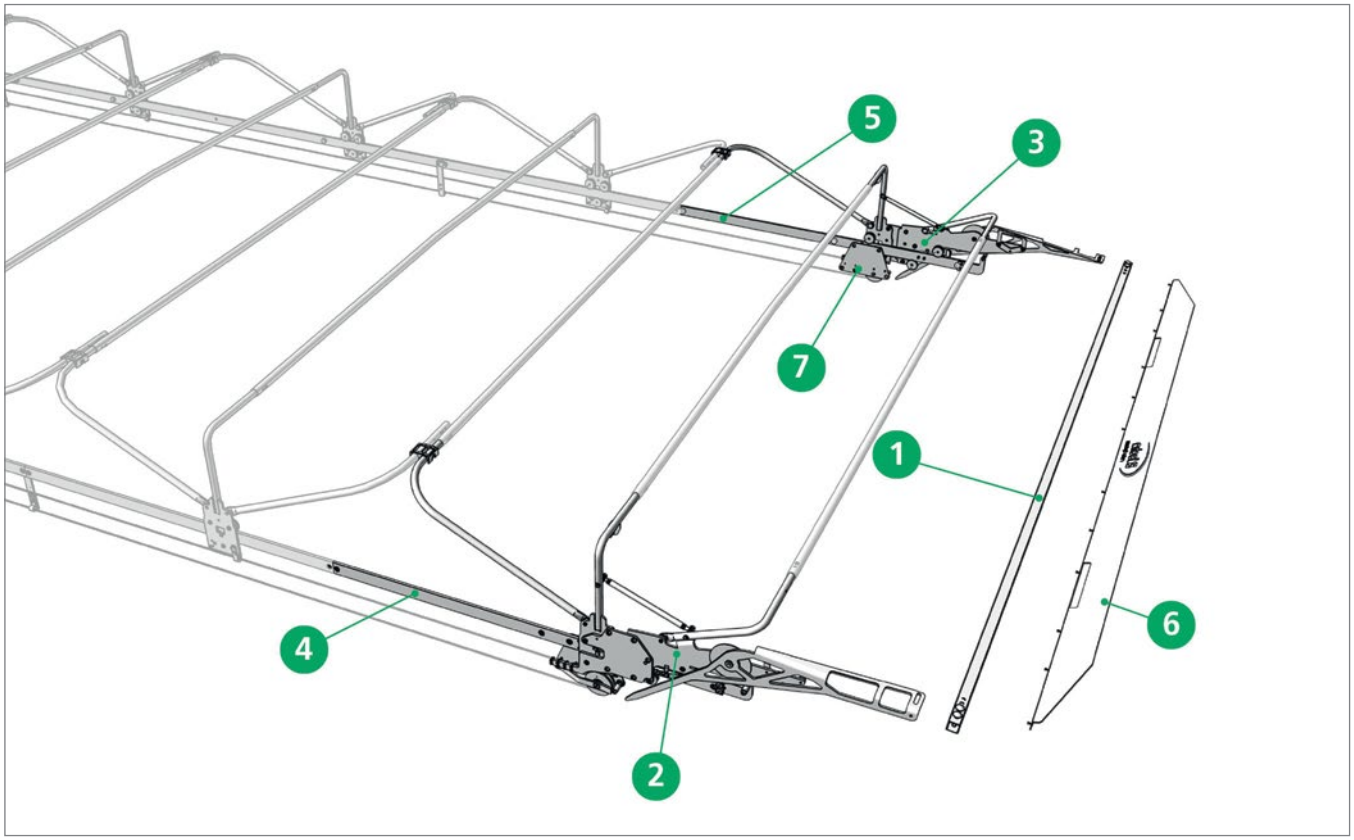



Pos. 1 **Edscha TS: 40 64 004 550**

Endspriegel inkl.Schrauben; 3,27 kg

Endbow incl. screws; 3,27 kg

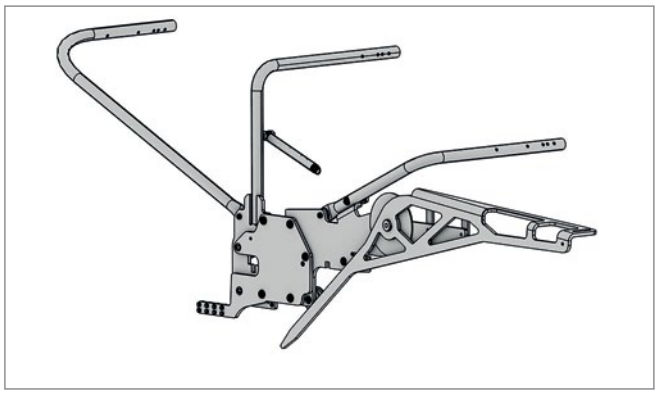

Pos. 2 **Edscha TS: 40 64 008 370**

Endlaufwagen links; 9,04 kg

Endcarrier left; 9,04 kg

Ersatzteile Heck · *Spare parts rear*

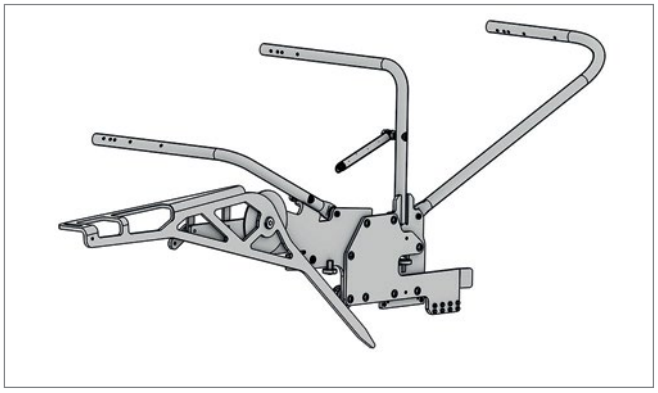

Pos. 3 **Edscha TS: 40 64 008 400**

Endlaufwagen rechts; 9,04 kg

Endcarrier right; 9,04 kg

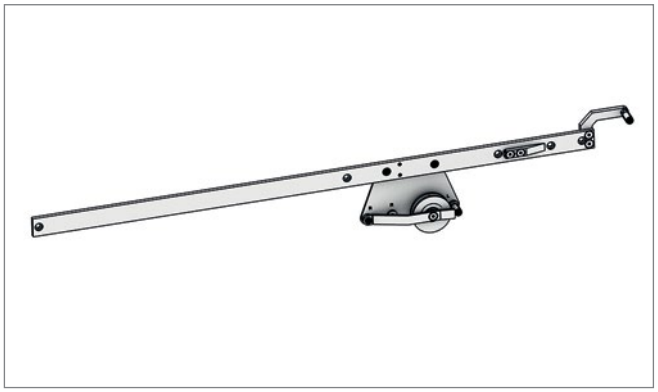

Pos. 4 **Edscha TS: 40 64 010 600**

Endlaufschiene Transport 6 Laufwagen links; 4,32 kg

Endrail transport frame 6 carriages left; 4,32 kg

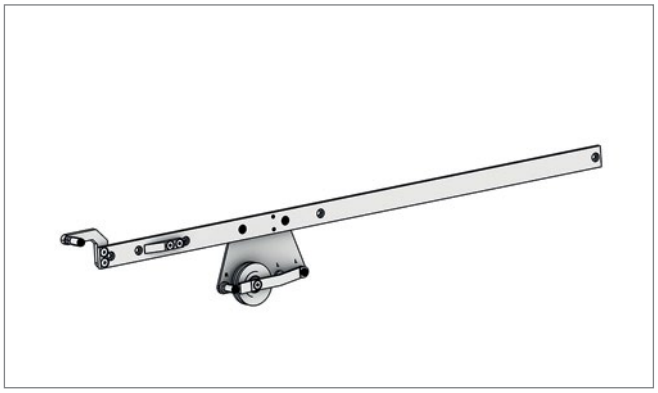

Pos. 5 **Edscha TS: 40 64 010 610**

Endlaufschiene Transport 6 Laufwagen rechts; 4,32 kg

Endrail transport frame 6 carriages right; 4,32 kg

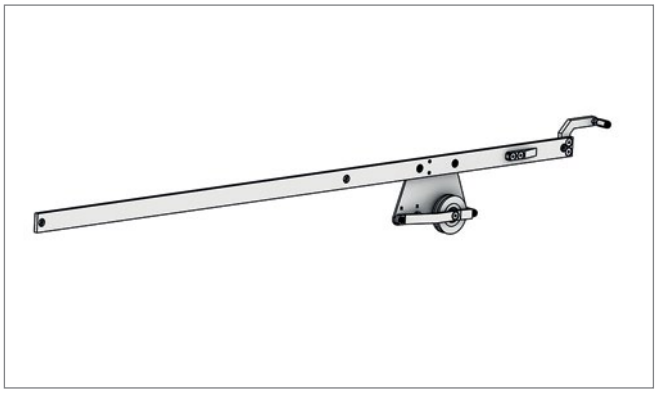

Pos. - **Edscha TS: 40 64 010 900**

Endlaufschiene Transport 8 Laufwagen links; 5,36 kg

Endrail transport frame 8 carriages left; 5,36 kg

Ersatzteile Heck · *Spare parts rear*

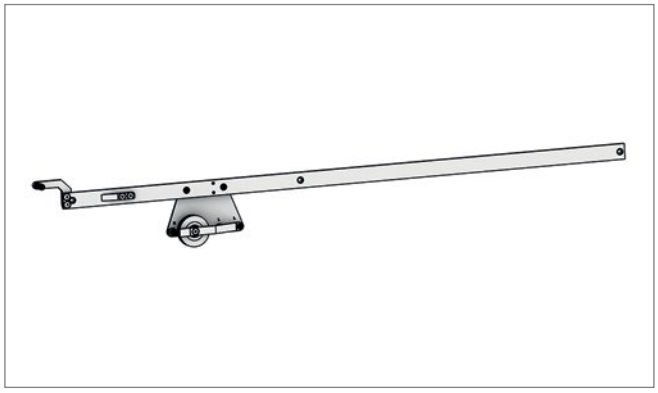

Pos. - **Edscha TS: 40 64 010 910**

Endlaufschiene Transport 8 Laufwagen rechts; 5,36 kg

Endrail transport frame 8 carriages right; 5,36 kg

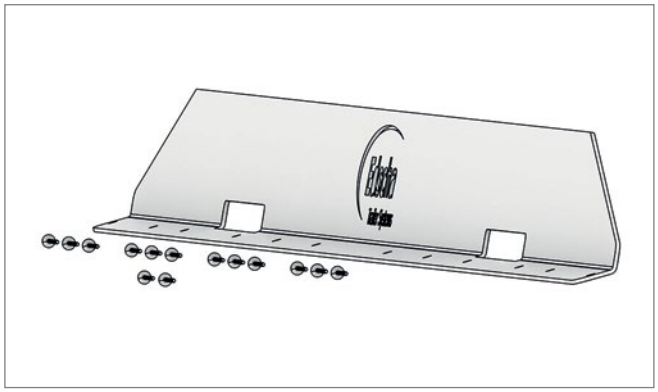

Pos. 6 **Edscha TS: 40 64 011 390**

Heckspoiler inkl. Nieten; 2,30 kg

Rear spoiler incl. rivets; 2,30 kg

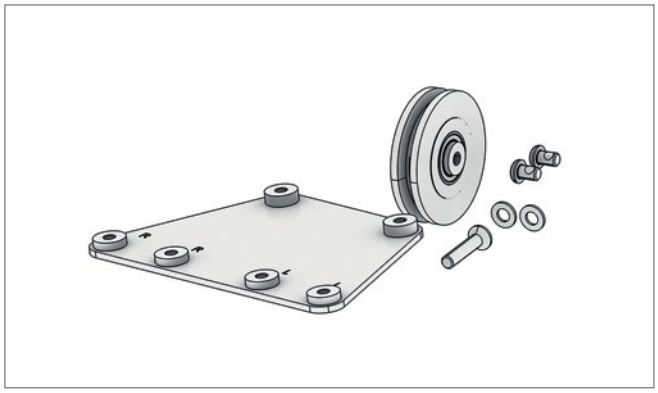

Pos. 7 **Edscha TS: 40 64 010 620**

Umlenkrollenbock Endlaufschiene; 0,80 kg

Deflection roller support endrail; 0,80 kg

Ersatzteile Mitte · *Spare parts middle*

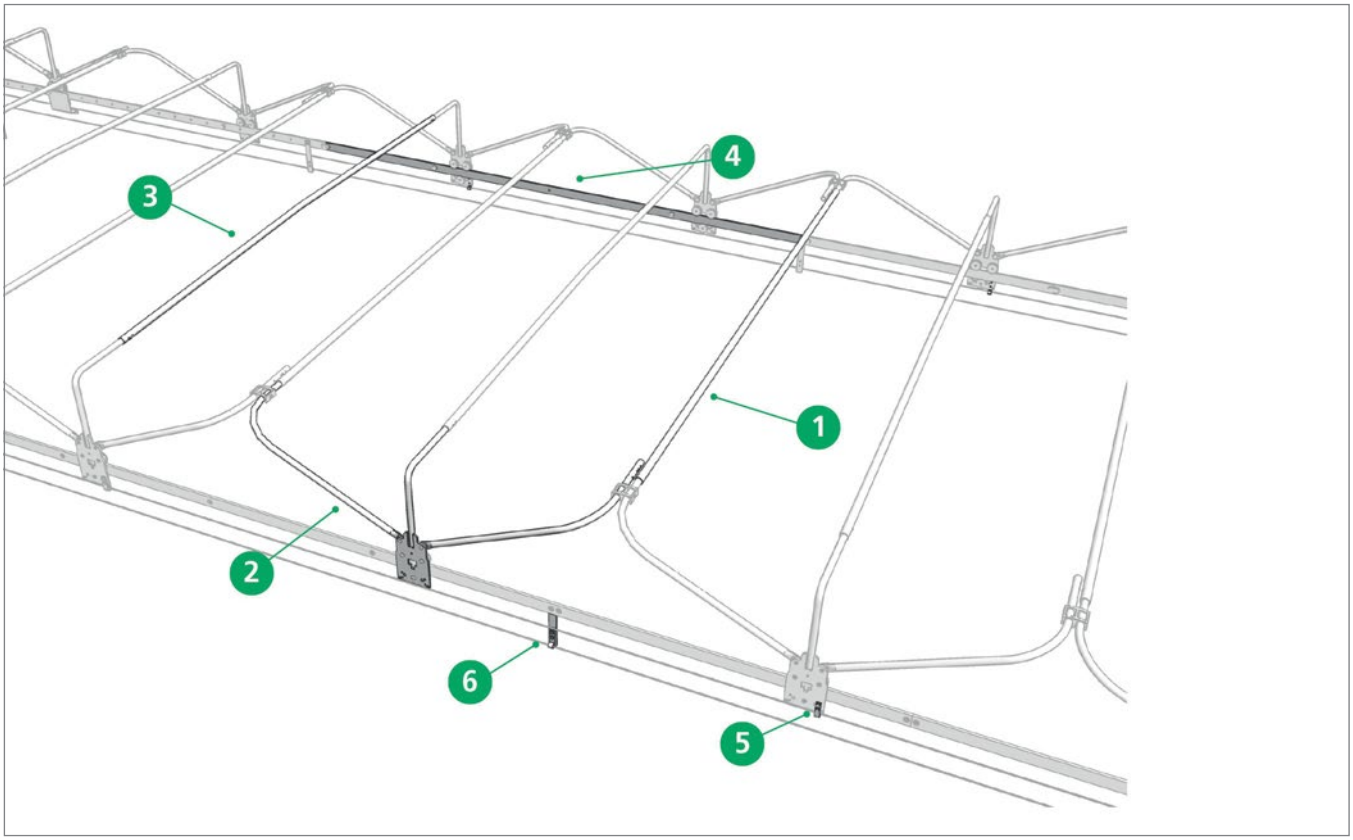

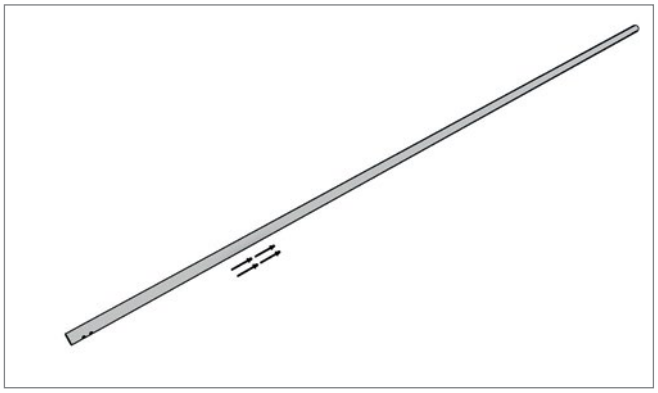

Pos. 1 **Edscha TS: 40 64 000 560**

Querrohr inkl. Nieten; 2,36 kg

Cross tube incl. rivets; 2,36 kg

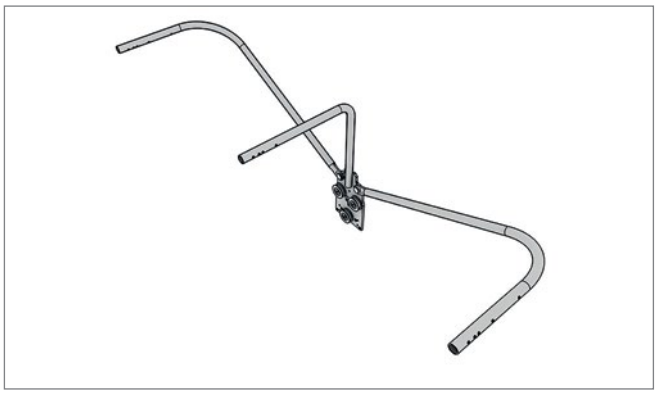

Pos. 2 **Edscha TS: 40 64 001 530**

Seitenwagen komplett; 3,31 kg

Carriage complete; 3,31 kg

Ersatzteile Mitte · *Spare parts middle*

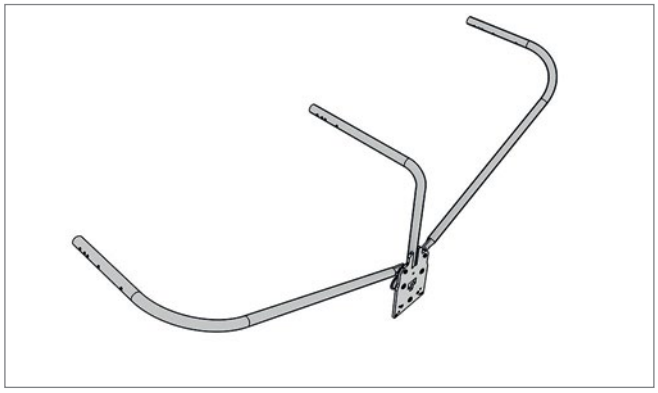

Pos. - **Edscha TS: 40 64 003 130**

Seitenwagen BG 1200mm vorne links; 3,61 kg

Side carriage AG 1200mm front left; 3,61 kg

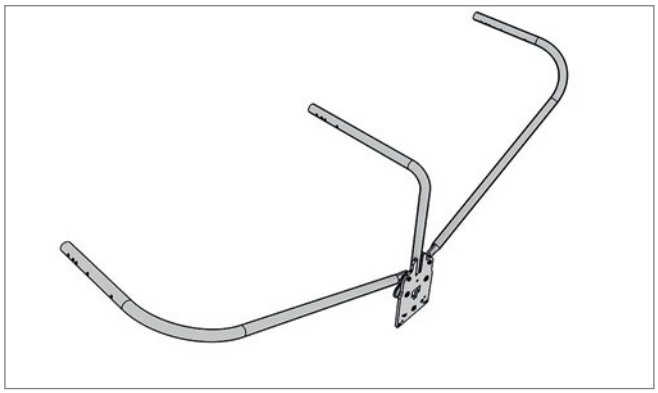

Pos. - **Edscha TS: 40 64 003 140**

Seitenwagen BG 1200mm vorne rechtss; 3,61 kg

Side carriage AG 1200mm front right; 3,61 kg

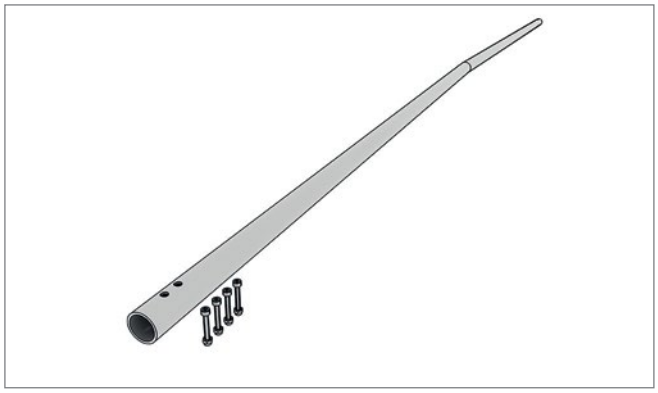

Pos. 3 **Edscha TS: 40 64 005 000**

Querrohr geknickt inkl.Nieten; 2,37 kg

Cross tube bent incl. rivets; 2,37 kg

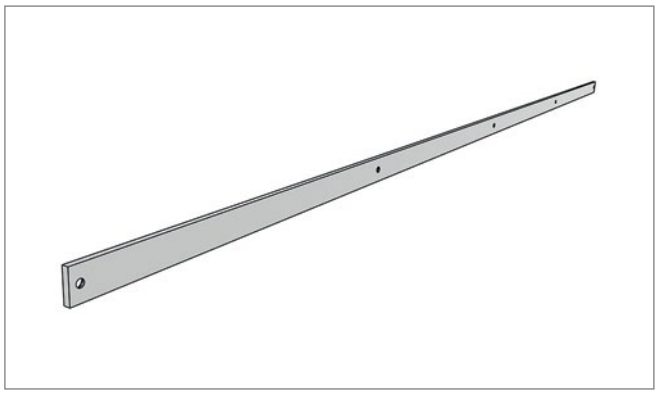

Pos. 4 **Edscha TS: 40 64 007 170**

Laufschiene mitte 2400 mm; 5,98 kg

Runner rail middle 2400 mm; 5,98 kg

Ersatzteile Mitte · *Spare parts middle*

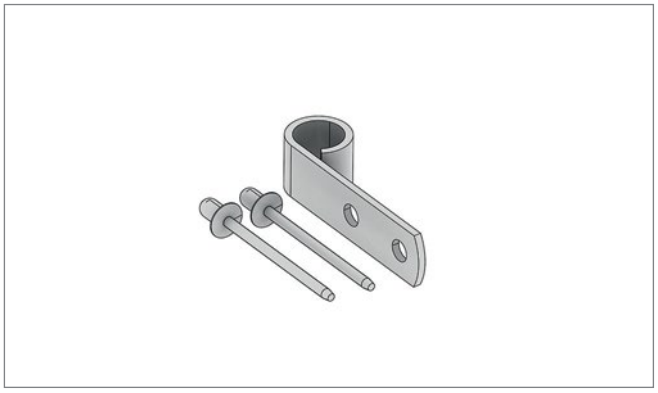

Pos. 5 **Edscha TS: 40 64 008 900**

Führungslasche seitlich oben; 0,03 kg

Guiding lug lateral upper; 0,03 kg

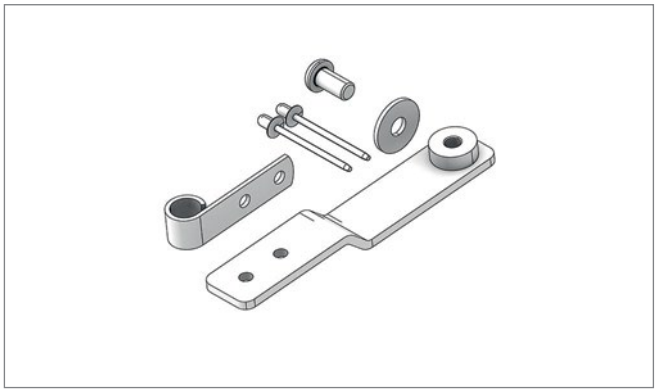

Pos. 6 **Edscha TS: 40 64 009 260**

Seilführung seitlich unten; 0,16 kg

Rope guide lateral lower; 0,16 kg

Ersatzteile Front · *Spare parts front*

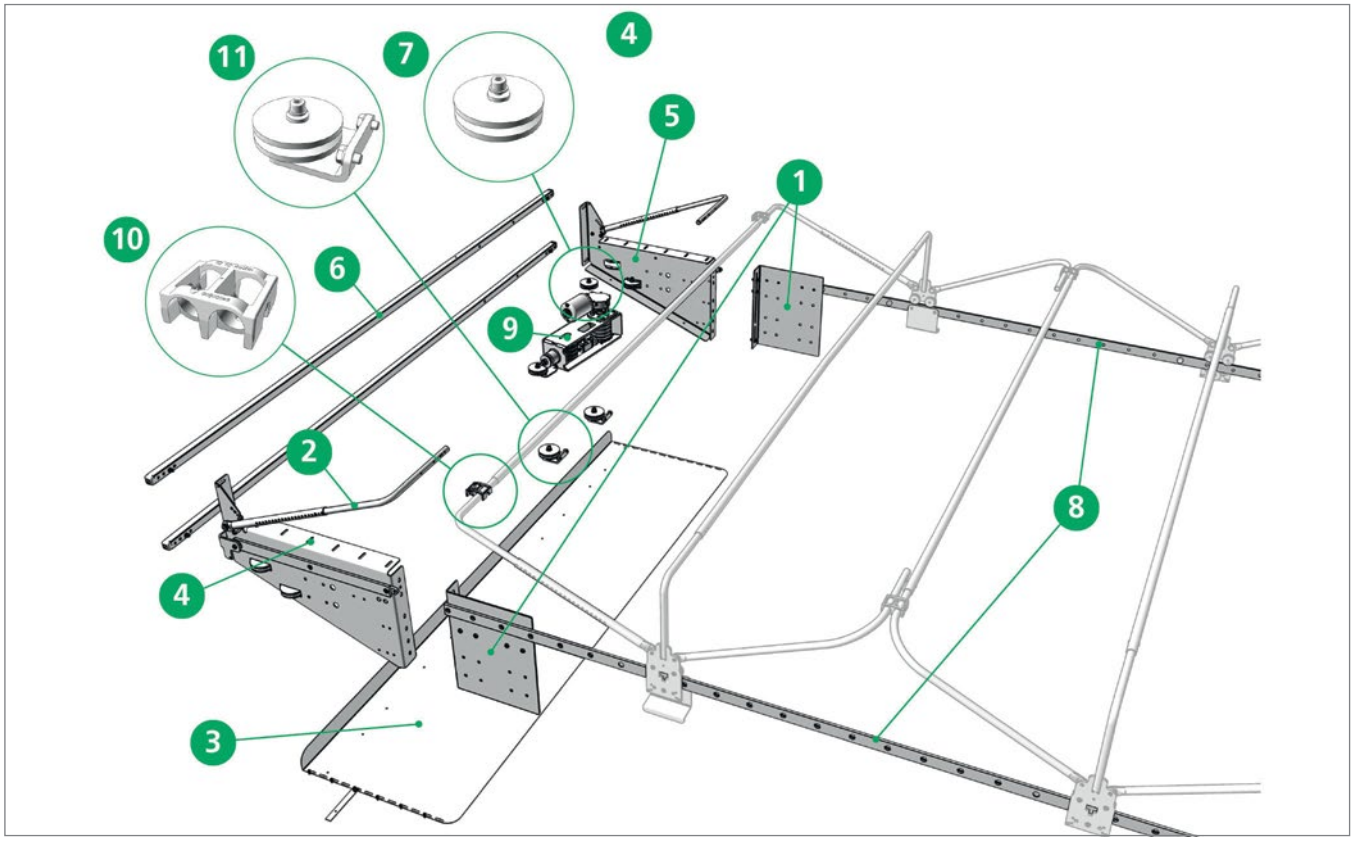

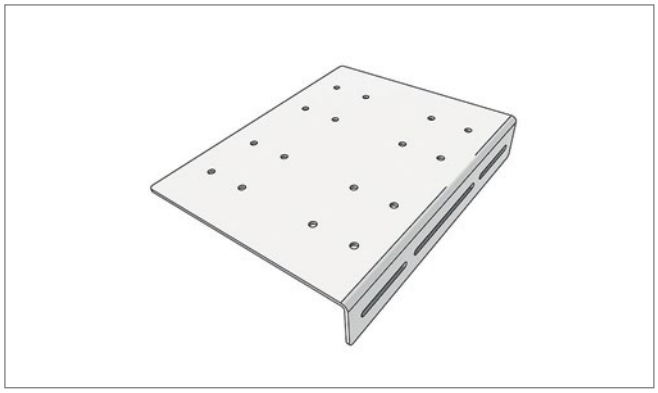

Pos. 1 **Edscha TS: 40 64 001 610**

Adapterblech Stahl; 4,30 kg

Adapter plate steel; 4,30 kg

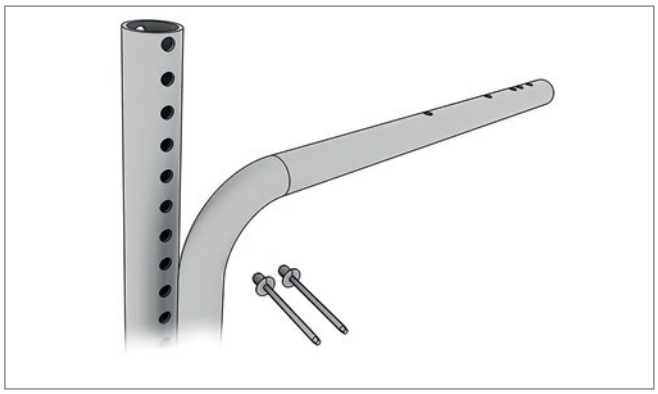

Pos. 2 **Edscha TS: 40 64 003 070**

Bügel teleskopierbar komplett; 4,79 kg

Bow telescopable complete; 4,79 kg

Ersatzteile Front · *Spare parts front*

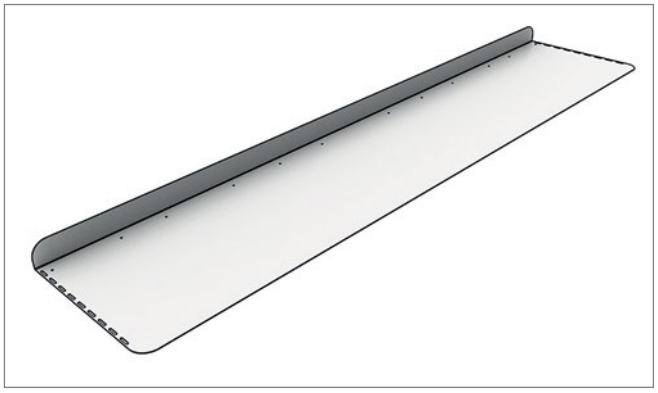

Pos. 3 **Edscha TS: 40 64 005 100**

Abdeckung vorne; 23,01 kg

Front cover; 23,01 kg

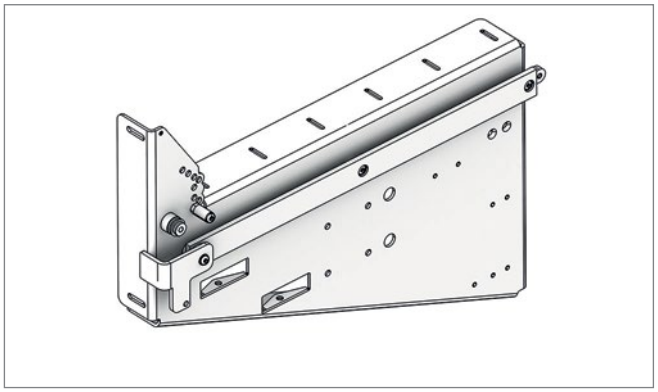

Pos. 4 **Edscha TS: 40 64 006 990**

Konsole BG 680mm oh. Bügel links; 12,63 kg

Console 680mm without bow left; 12,63 kg

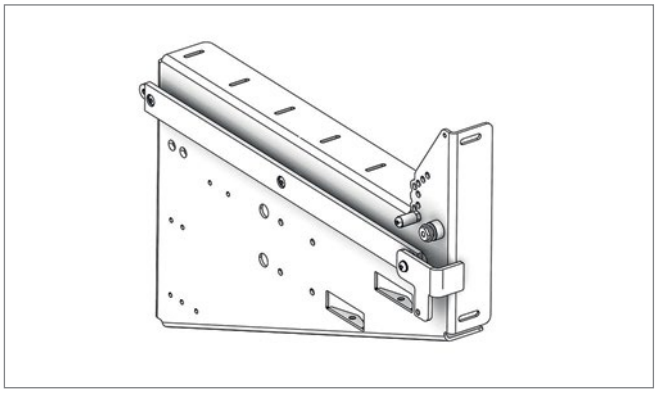

Pos. 5 **Edscha TS: 40 64 007 000**

Konsole BG 680mm oh. Bügel rechts; 12,63 kg

Console 680mm without bow right; 12,63 kg

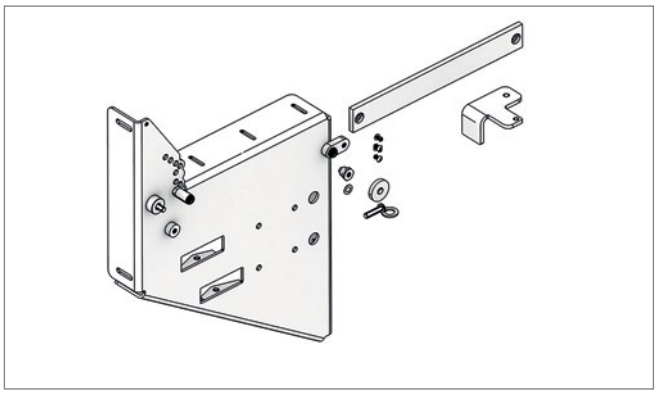

Pos. - **Edscha TS: 40 64 005 760**

Konsole BG 410 mm oh. Bügel links; 8,62 kg

Console AG 410 mm without bow left; 8,62 kg

Ersatzteile Front · *Spare parts front*

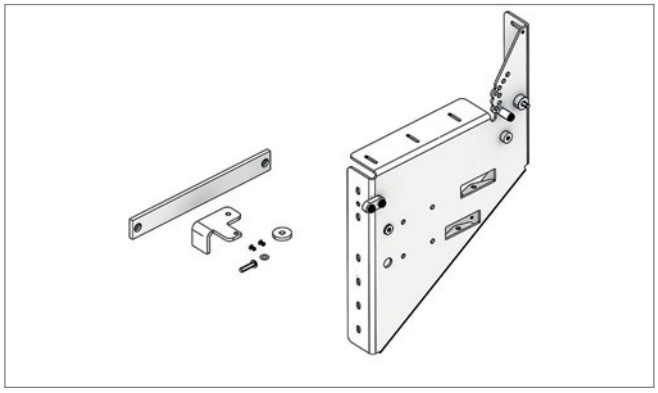

Pos. - **Edscha TS: 40 64 005 770**

Konsole BG 410 mm oh. Bügel rechts; 8,62 kg

Console AG 410 mm without bow right; 8,62 kg

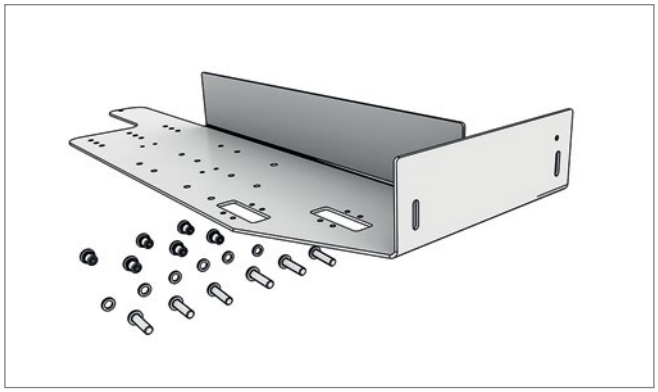

Pos. - **Edscha TS: 40 64 015 700**

Konsole modularer Vorbau links; 9,60 kg

Console modular stem left; 9,60 kg

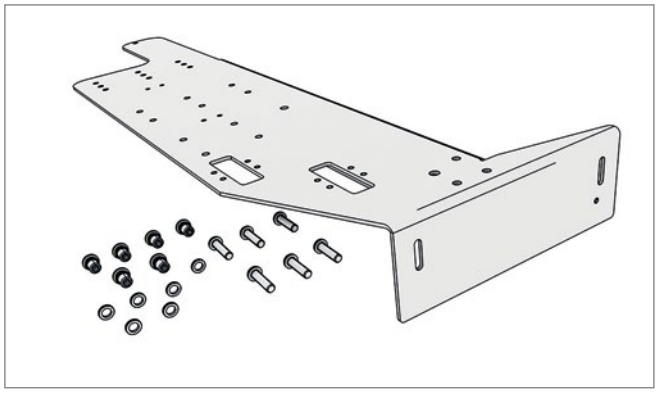

Pos. - **Edscha TS: 40 64 015 690**

Konsole modularer Vorbau rechts; 9,60 kg

Console modular stem right; 9,60 kg

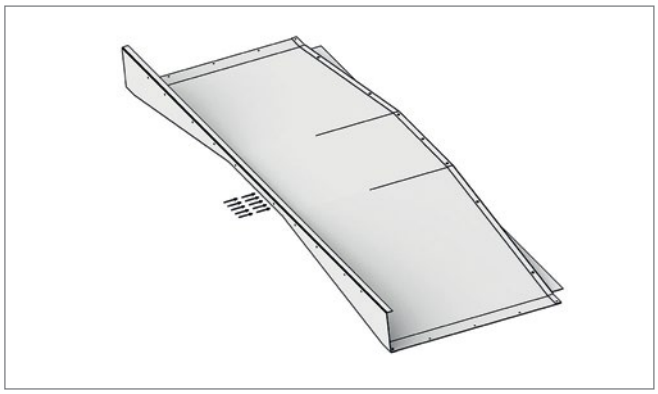

Pos. - **Edscha TS: 40 64 015 750**

Abdeckung modularer Vorbau VG; 37,30 kg

Cover modular stem; 37,30 kg

Ersatzteile Front · *Spare parts front*

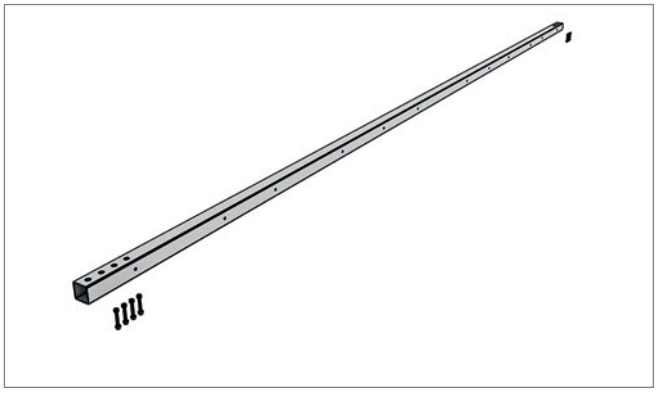

Pos. 6 **Edscha TS: 40 64 007 070**

Frontspriegel komplett; 4,79 kg

Front bow complete; 4,79 kg



Pos. 7 **Edscha TS: 40 64 007 990**

Umlenkrollensatz (in Konsole); 0,17 kg

Deflection roller kit (in console); 0,17 kg

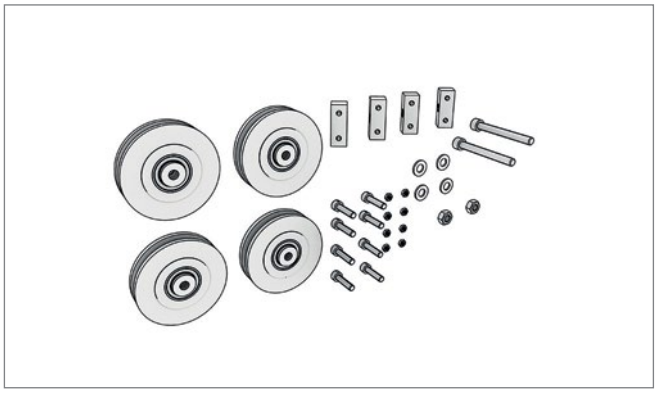

Pos. - **Edscha TS: 40 64 015 550**

Umlenkrollen Kit f. kundeneigene Konsole; 0,60 kg

Deflectionroller kit f. customer console; 0,60 kg

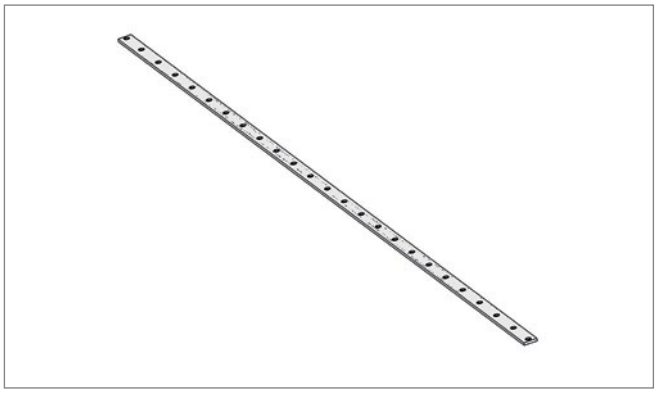

Pos. 8 **Edscha TS: 40 64 009 390**

Frontlaufschiene; 5,93 kg

Front rail; 5,93 kg

Ersatzteile Front · *Spare parts front*

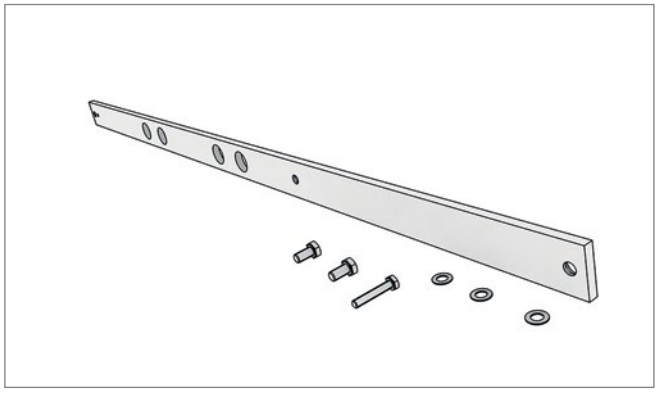

Pos. - **Edscha TS: 40 64 015 740**

Laufschiene modularer Vorbau; 2,25 kg

Rail modular stem; 2,25 kg

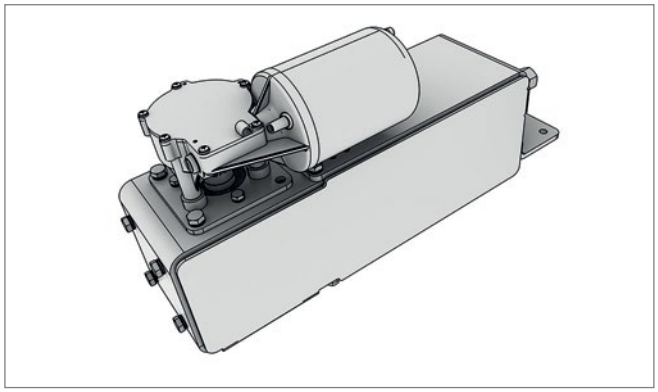

Pos. 9 **Edscha TS: 40 64 014 510**

E-Antrieb BG Modular kegelig; 16,56 kg

E-drive AG modular; 16,56 kg

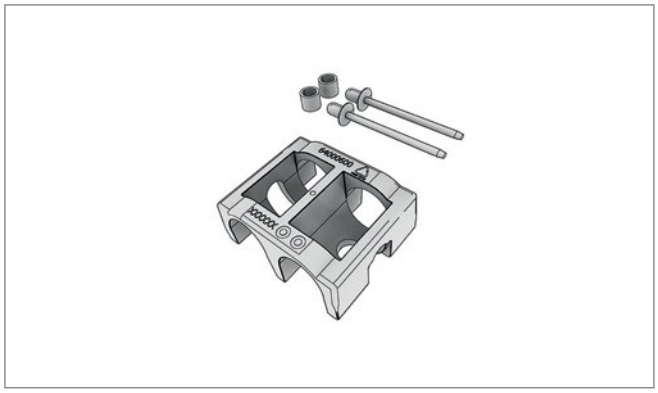

Pos. 10 **Edscha TS: 40 64 000 600**

Gelenkstückkit; 0,04 kg

Articulation piece; 0,04 kg



Pos. 11 **Edscha TS: 40 64 009 290**

Umlenkrollen Kit; 0,70 kg

Deflection roller kit; 0,70 kg

TipperRoof

(2400 0XXX)

Ersatzteile · *Spare parts*

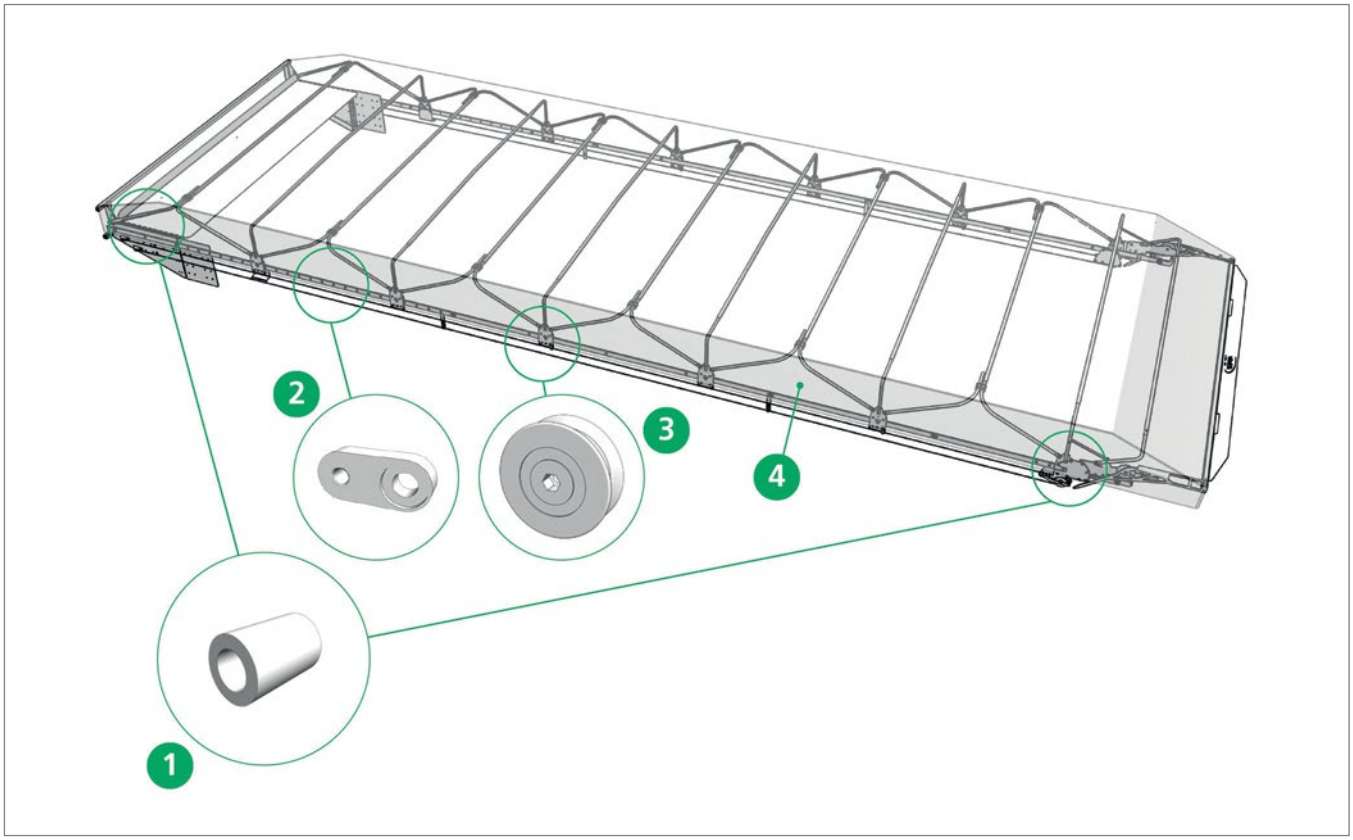

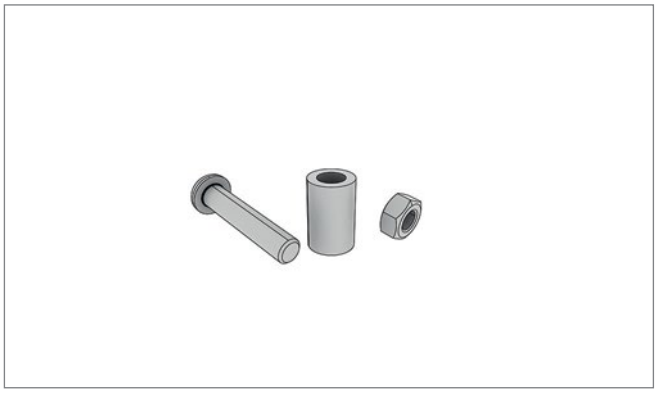

Pos. 1 **Edscha TS: 40 64 004 460**

Aufstellbolzen inkl. Hülse; 0,05 kg

Installation bolt incl. sleeve; 0,05 kg

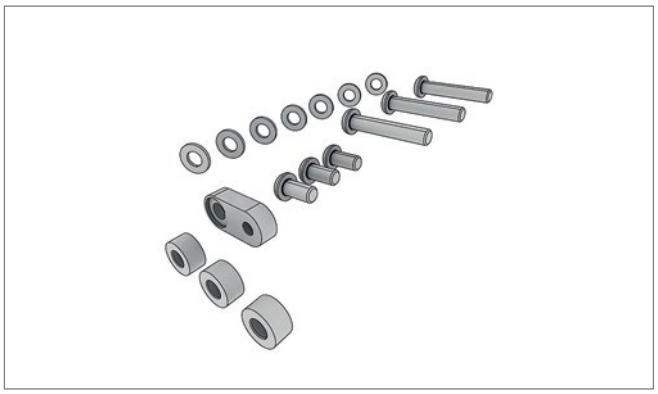

Pos. 2 **Edscha TS: 40 64 007 200**

Befestigungssatz Schiene (1x); 0,80 kg

Rail monuntig kit (1 rail); 0,80 kg

Ersatzteile · *Spare parts*

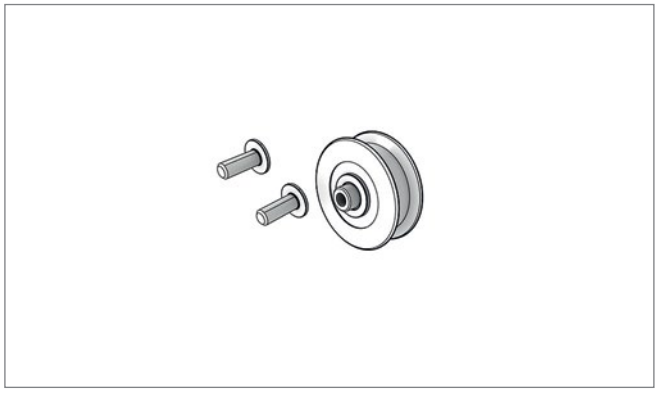

Pos. 3 **Edscha TS: 40 64 006 450**

Laufrolle Reparatursatz; 0,13 kg

Roller spare-part kit; 0,13 kg

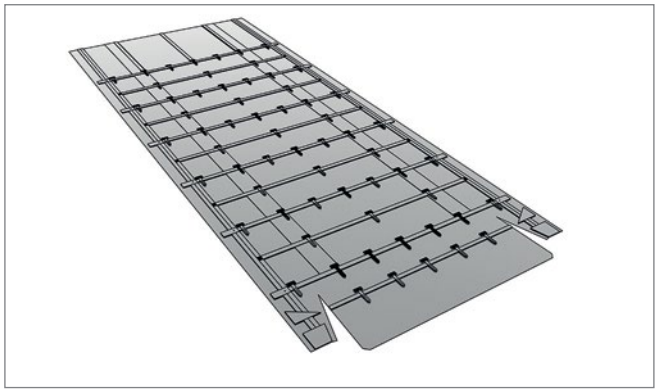

Pos. 4 **Edscha TS: 64 005 090**

Plane kundenspezifisch; 30,00 kg

Tarpauline Tipper; 30,00 kg

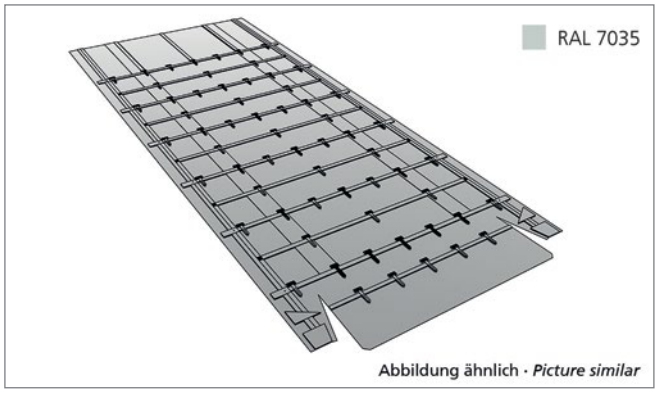

Pos. - **Edscha TS: 40 64 019 090**

Plane (A6) Lichtgrau; 30,00 kg

Tarpaulin (A6) lightgrey; 30,00 kg

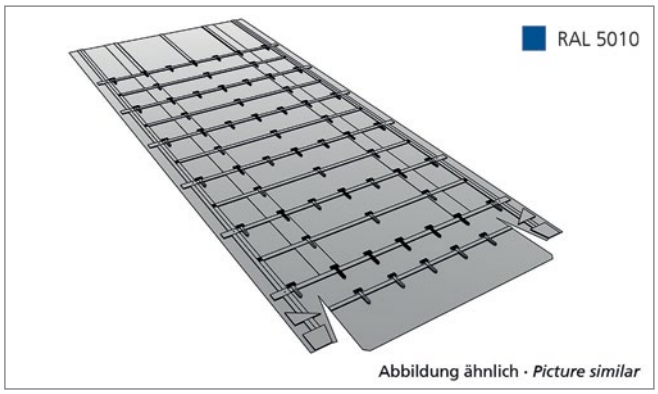

Pos. - **Edscha TS: 40 64 018 290**

Plane (A6) Enzianblau; 30,00 kg

Tarpaulin (A6) gentianblue; 30,00 kg

TipperRoof
(2400 0XXX)

Ersatzteile · *Spare parts*

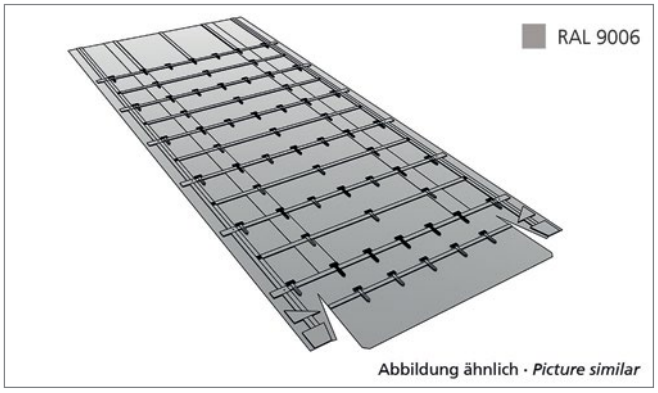

Pos. - **Edscha TS: 40 64 018 300**

Plane (A6) Weißaluminium; 30,00 kg

Tarpaulin (A6) white alu; 30,00 kg



Pos. - **Edscha TS: 40 64 012 250**

Planenbefestigungssatz (bis 8m); 0,06 kg

Tarpauline fixing kit (up to 8m); 0,06 kg

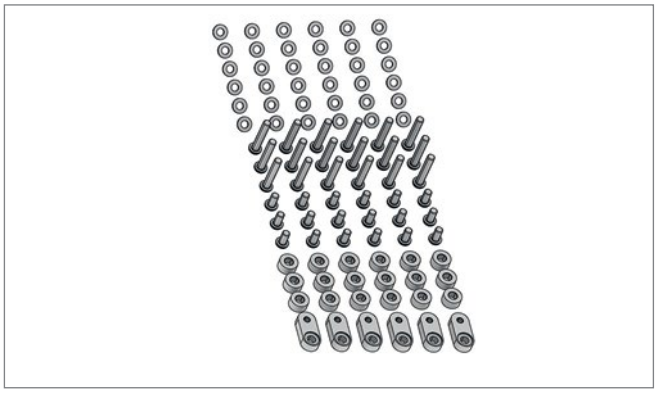

Pos. - **Edscha TS: 40 64 007 290**

Schienenbefestigungssatz (bis 8m); 1,72 kg

Rail fixing set (up to 8m); 1,72 kg

Ersatzteile (E-Drive) · *Spare parts (E-Drive)*

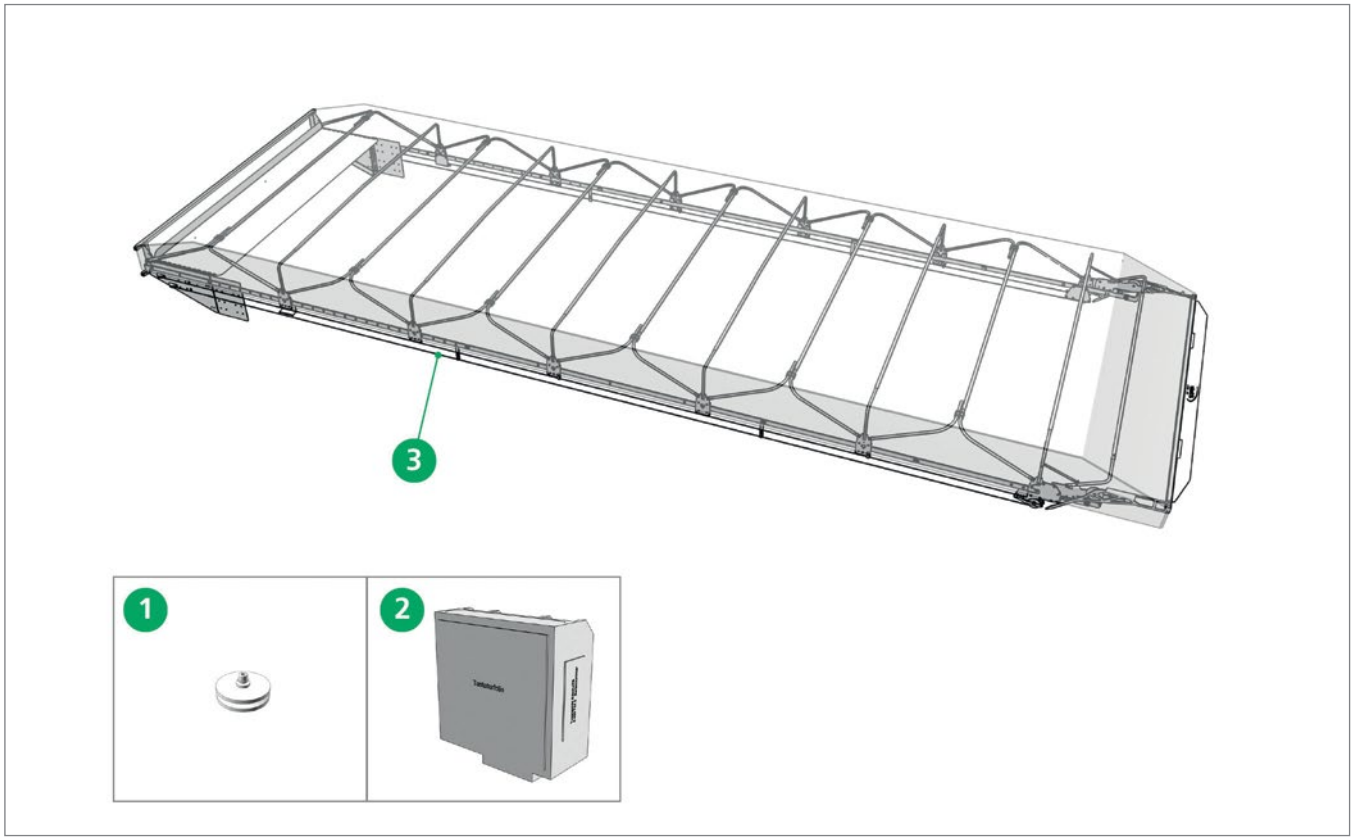



Pos. 1 **Edscha TS: 40 64 007 990**

Umlenkrollensatz (in Konsole); 0,17 kg

Deflection roller kit (in console); 0,17 kg



Pos. 2 **Edscha TS: 40 64 007 440**

Steuerung; 0,43 kg

Control; 0,43 kg

Ersatzteile (E-Drive) · *Spare parts (E-Drive)*



Pos. 3 **Edscha TS: 40 64 009 240**

Antriebsseil inkl. Klammern; 3,36 kg

Drive rope incl. clips; 3,36 kg

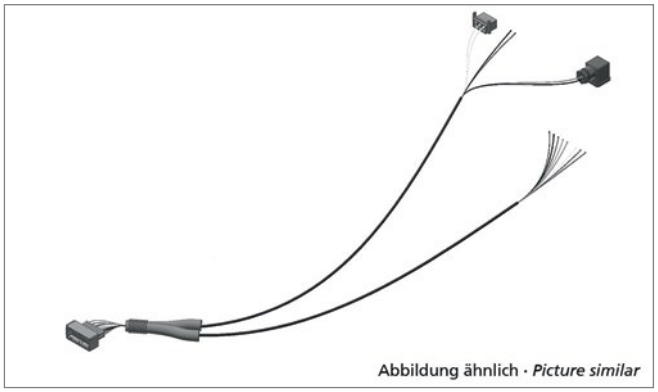

Pos. - **Edscha TS: 40 64 009 300**

Kabelbaum 5m; 1,84 kg

Wire harness 5m; 1,84 kg

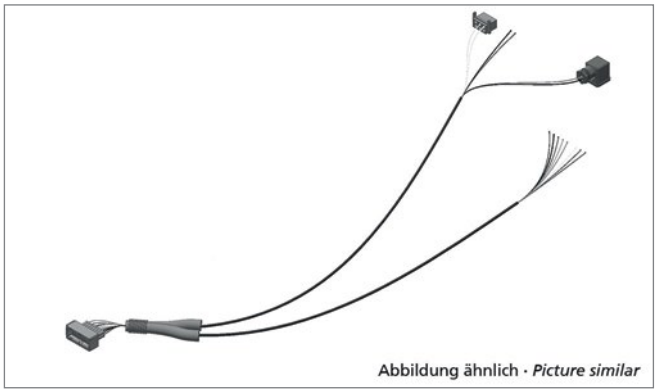

Pos. - **Edscha TS: 40 64 009 310**

Kabelbaum 15m; 2,92 kg

Wire harness 15m; 2,92 kg

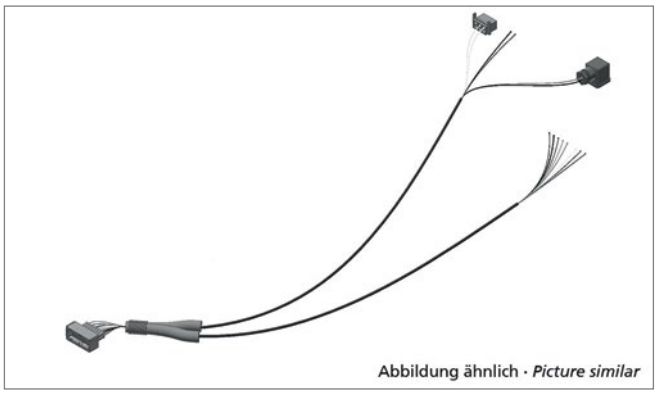

Pos. - **Edscha TS: 40 64 009 320**

Kabelbaum 20m; 3,36 kg

Wire harness 20m; 3,36 kg

Ersatzteile (E-Drive) · *Spare parts (E-Drive)*

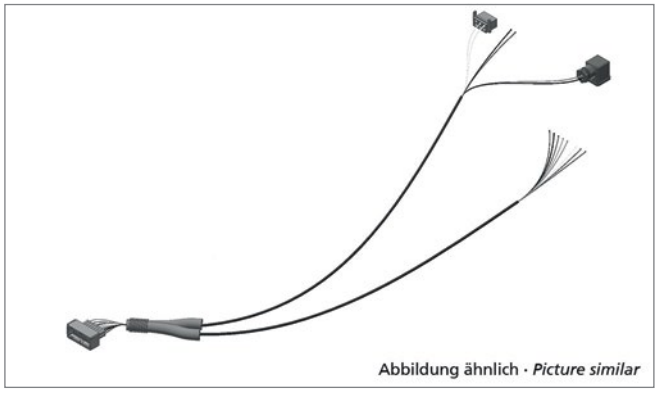

Pos. - **Edscha TS: 40 64 009 330**

Kabelbaum 32m; 5,31 kg

Wire harness 32m; 5,31 kg

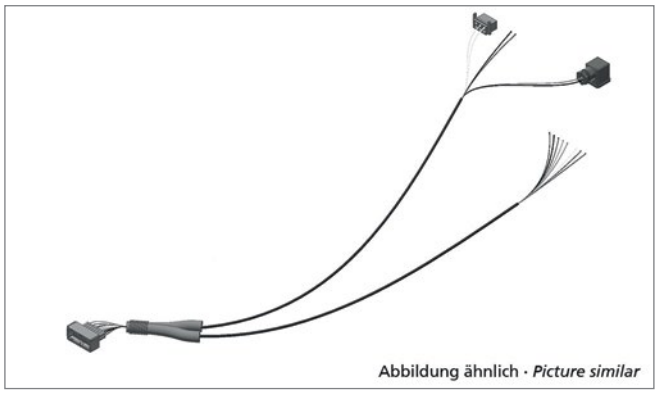

Pos. - **Edscha TS: 40 64 009 350**

Kabelbaum 5m mit Kameraleitung; 2,00 kg

Wire harness 5m with camera; 2,00 kg

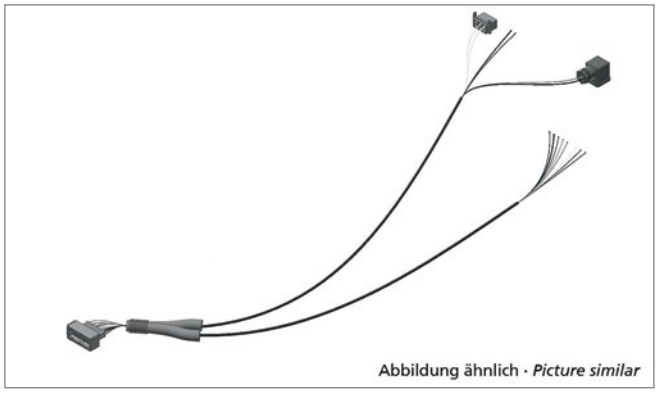

Pos. - **Edscha TS: 40 64 009 360**

Kabelbaum 15m mit Kameraleitung; 3,60 kg

Wire harness 15m with camera cable; 3,60 kg

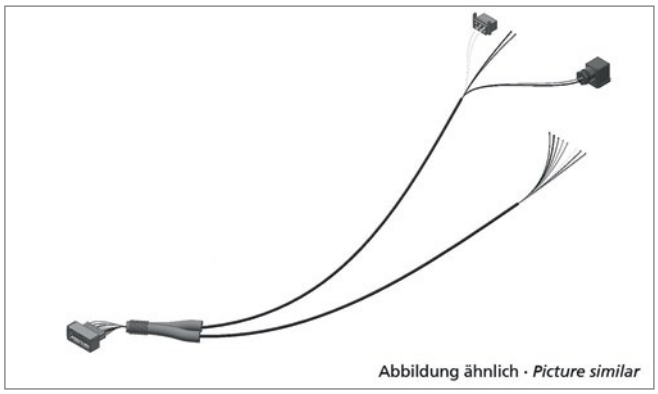

Pos. - **Edscha TS: 40 64 009 370**

Kabelbaum 20m mit Kameraleitung; 4,40 kg

Wire harness 20m with camera cable; 4,40 kg

Ersatzteile (E-Drive) · *Spare parts (E-Drive)*

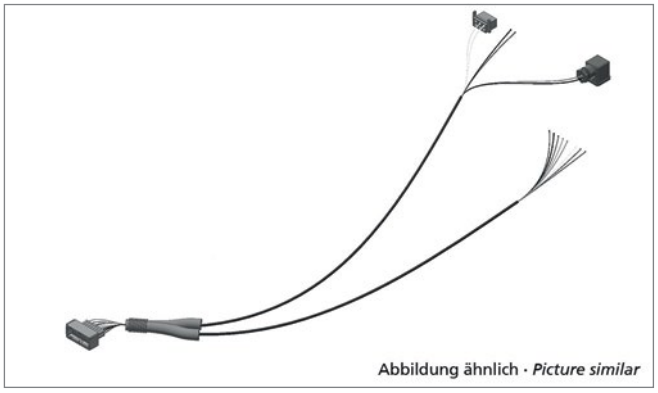

Pos. - **Edscha TS: 40 64 009 380**

Kabelbaum 32m mit Kameraleitung; 6,40 kg

Wire harness 32m with camera cable; 6,40 kg

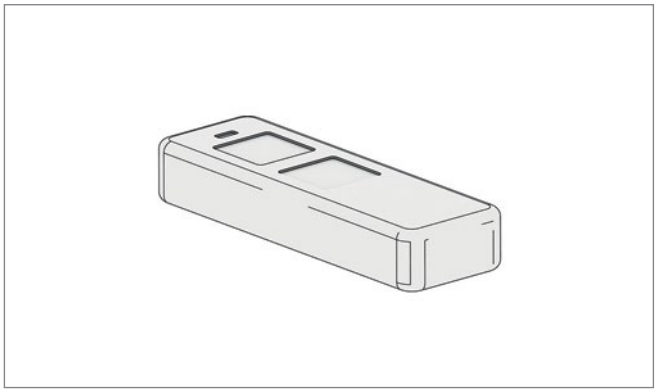

Pos. - **Edscha TS: 40 64 012 200**

Handsender; 0,04 kg

Remote control; 0,04 kg

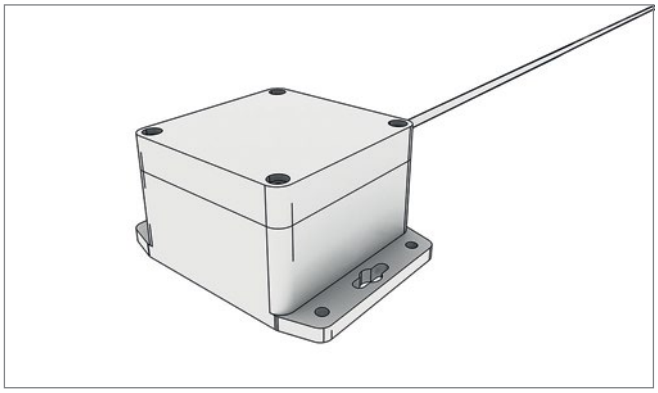

Pos. - **Edscha TS: 40 64 012 260**

Empfangseinheit; 0,19 kg

Receiver unit; 0,19 kg



Pos. - **Edscha TS: 40 64 009 290**

Umlenkrollen Kit; 0,70 kg

Deflection roller kit; 0,70 kg

TipperRoof

(2400 0XXX)

Ersatzteile (E-Drive) · *Spare parts (E-Drive)*

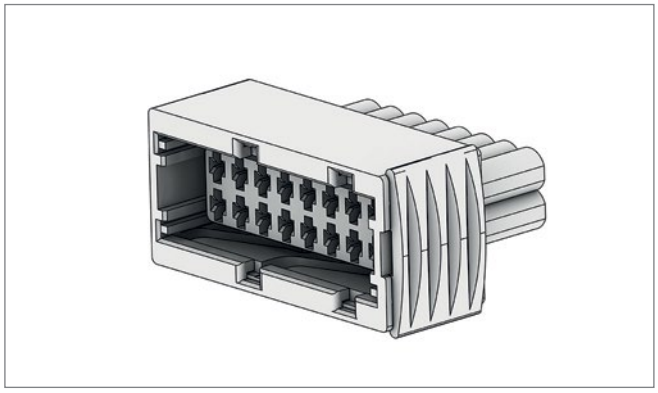

Pos. - **Edscha TS: 40 64 019 960**

Stecker Steuerung TipperRoof; 0,05 kg

Plug control TipperRoof; 0,05 kg

Ersatzteile · *Spare parts*

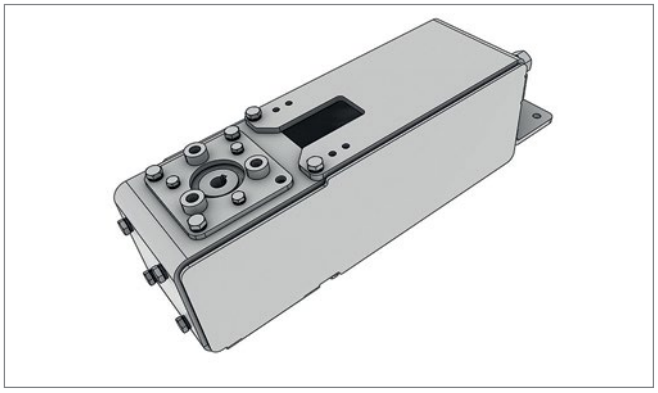

Pos. - **Edscha TS: 40 64 014 710**

M-Antrieb BG Modular; 13,09 kg

M-drive AG modular; 13,09 kg

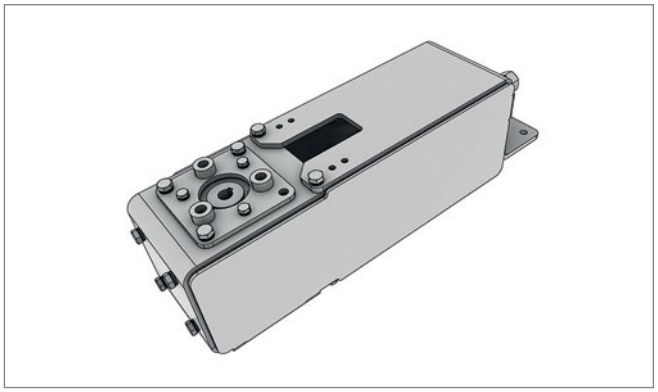

Pos. - **Edscha TS: 40 64 019 880**

M-Antrieb BG Modular kugelig verstiftet; 13,46 kg

m-drive globular bolted ag; 13,46 kg

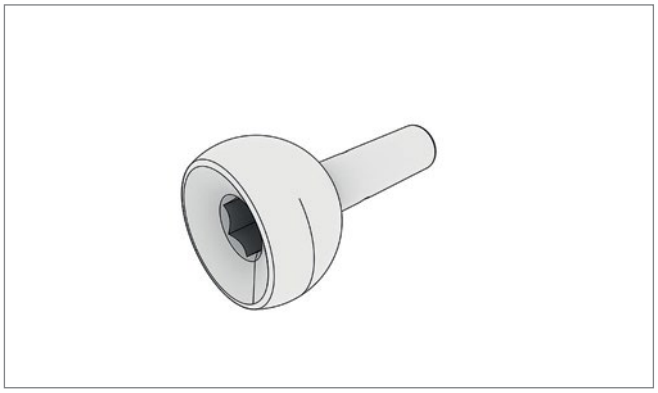

Pos. - **Edscha TS: 40 64 019 910**

Konturnuss (Kurbelkopf) kuglig; 0,21 kg

Contour nut globular; 0,21 kg

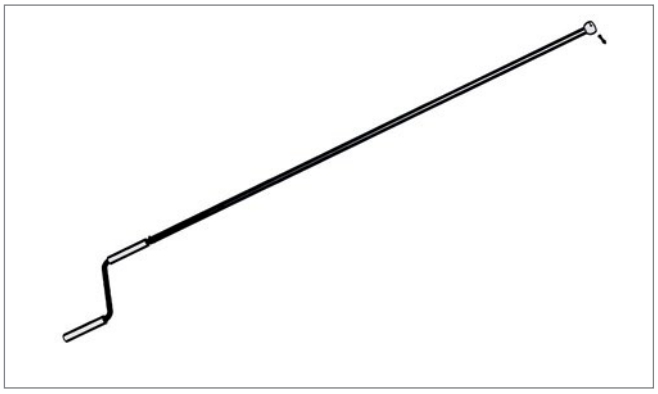

Pos. - **Edscha TS: 40 64 022 230**

Handkurbel BG kugelig verstiftet; 1,64 kg

Hand crank ag globular bolted; 1,64 kg

TipperRoof

(2400 0XXX)

Weitere Informationen und Hilfe · *Further information and help*



Anleitung · *Manual*

Bedienungsanleitung TipperRoof, 27 Sprachen

User Manual TipperRoof, 27 languages



Anleitung · *Manual*

Montageanleitung TipperRoof, Deutsch-Englisch

Assembly Instructions TipperRoof, german-english



Anleitung · *Manual*

Reparaturanleitung TipperRoof, Deutsch-Englisch

Repairing Instructions TipperRoof, german-english

Weitere Informationen zu diesem Produkt sowie Hilfe erhalten Sie auf unserer Website, z.B. im Downloadbereich.

Further information on this product as well as help is available on our website, e.g. in the download area.

www.EdschaTS.com



Alle technischen Änderungen vorbehalten · Subject to technical changes · 04/2024

European Trailer Systems GmbH
Im Moerser Feld 1f, 47441 Moers, Germany
Phone: +49 (0) 2841 6070 700 · E-mail: marketing@EdschaTS.com
www EdschaTS.com

Edscha
Trailer Systems

Member of VBG Group

Das Original